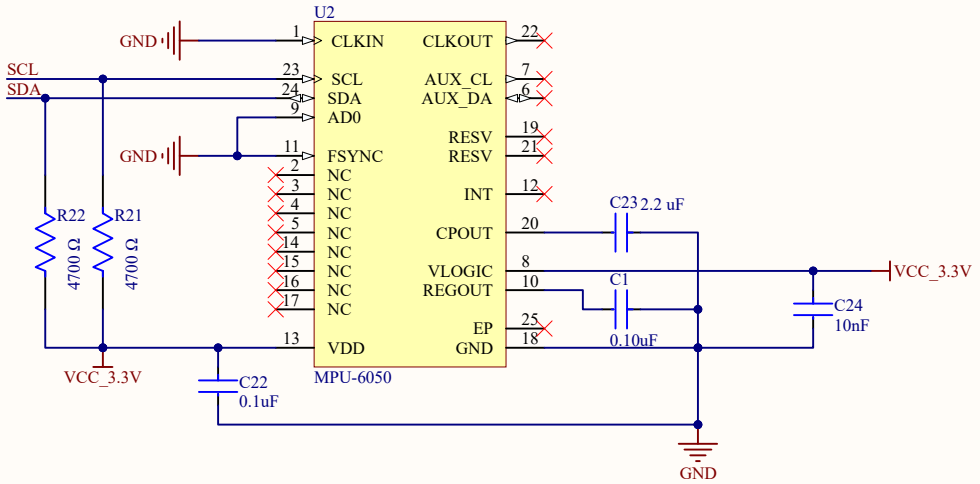

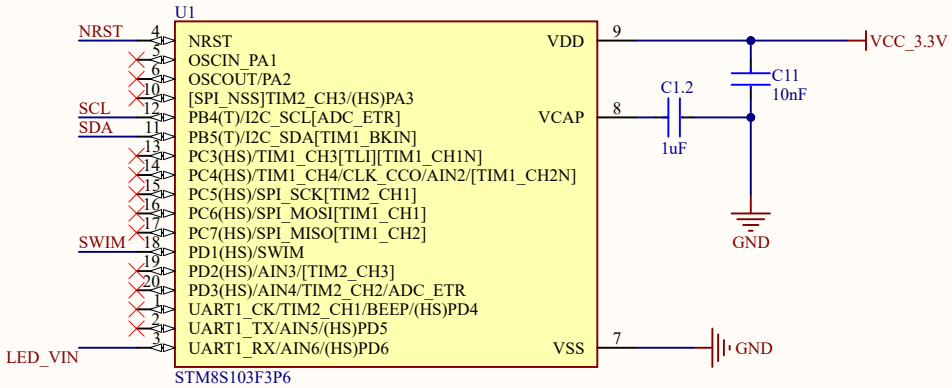

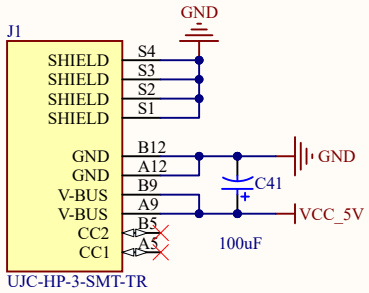

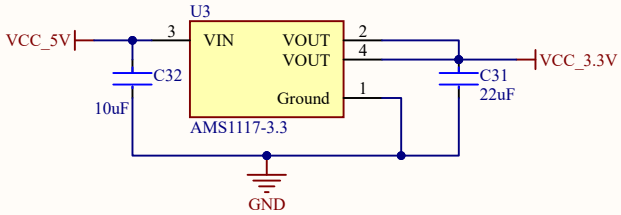

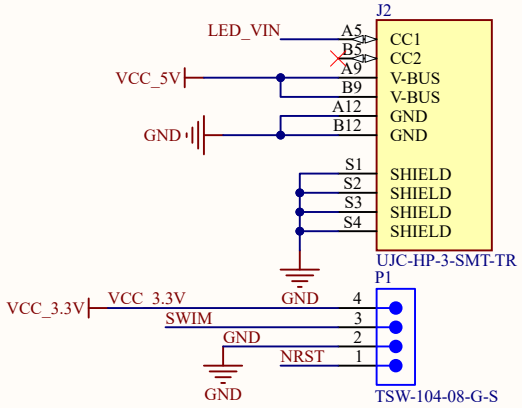

Title	Електронний лабіринт	
Size A4	Number 1	Revision 1.0
Date: 9.03.2025		Sheet of
File: C:\Users\..\Sheet1.SchDoc		Drawn By: Савельєв Олександр Сергійович