145x210 2018-3-14

equation

2 YEARS GUARANTEE

# PHP-2000DI

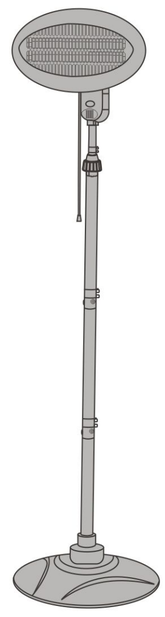

PT Instruções de Montagem, Utilização e Manutenção

IT Istruzioni per il Montaggio, l'Uso e la Manutenzione

EL Εγχειρίδιο συναρμολόγησης, χρήσης και συντήρησης

EN Assembly - Use - Maintenance Manual

EAN CODE : 3276000278832

Tradução das instruções originais -Aquecedor de exterior / Traduzione delle istruzioni originali -Termoventilatore da esterni /Μετάφραση των πρωτότυπων οδηγιών-Θερμάστρα εξωτερικού χώρου / Original instruction-Outdoor Heater

2018/03

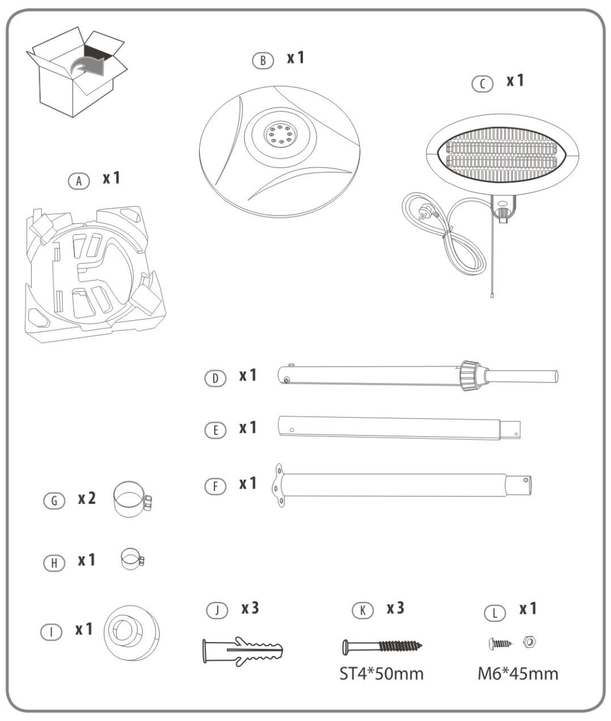


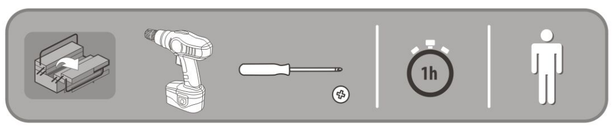




Attention danger / Atención: Peligro / Atenção perigo / Attenzione pericolo / Προσοχή κίνδυνος / Uwaga niebezpieczeństwo / Внимание! Опасно! / Увага! Небезпечно! / Atenţie, pericol / Caution danger

Observez / Atención / Aviso / Osservare / Προσέξτε / Przestrzegać / Соблюдайте правила техники безопасности / Дотримуйтеся правил техніки безпеки / Respectați / Observe

Nettoyage / Limpieza / Limpeza / Pulizia / Καθαρισμός / Czyszczenie / Чистка / Очищення / Curățare / Cleaning

Correct / Correcto / Correcto / Corretto / Σωστό / Dobrze / Правильный / Правильно / Corect / Correct

Incorrect / Incorrecto / Incorrecto / Errato / Λάθος / Źle / Неправильный / Неправильно / Incorect / Incorrect

Mentions légales & consignes de sécurité / Instrucciones legales y de seguridad / Avisos legais e instruções de segurança / Istruzioni legali e di sicurezza / νομικό σημείωμα και οδηγίες ασφαλείας / uwagi prawne I instrukcja bezpieczeństwa / руководство по технике безопасности и правовым нормам / керівництво з техніки Безпеки і правовим нормам / manual privind siguranța și aspectele juridice / Legal & safety instructions

**Notes / Observaciones / Notas / Note / Σημειώσεις / Notatki / Примечания / Примітки / Note / Notes**



## A

FR Préparation · ES Preparación · PT Preparação · IT Preparazione · EL Προετοιμασία · PL Przygotowanie · RU Подготовка · UA Підготування · RO Pregătire · EN Preparation

**1**

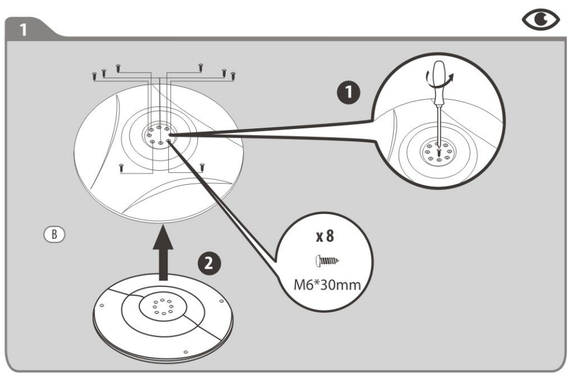


**2**

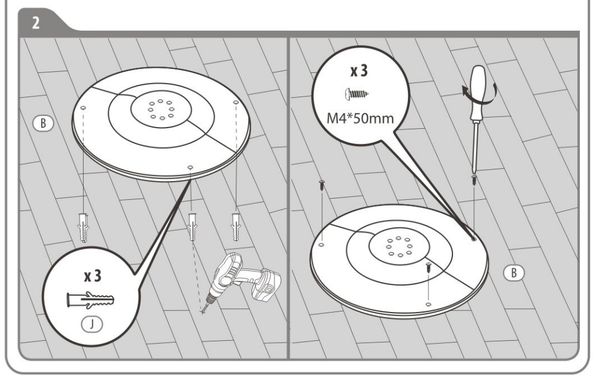




## A

FR Préparation · ES Preparación · PT Preparação · IT Preparazione · EL Προετοιμασία · PL Przygotowanie · RU Подготовка · UA Підготування · RO Pregătire · EN Preparation

**3**

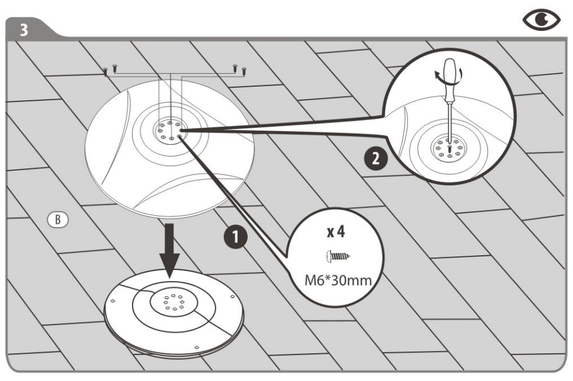


**4**

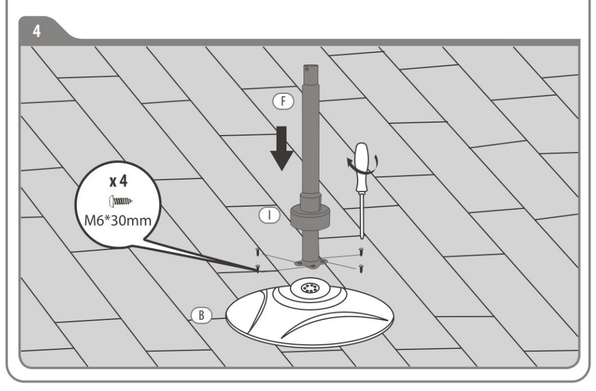




## A

FR Préparation · ES Preparación · PT Preparação · IT Preparazione · EL Προετοιμασία · PL Przygotowanie · RU Подготовка · UA Підготування · RO Pregătire · EN Preparation

**5**

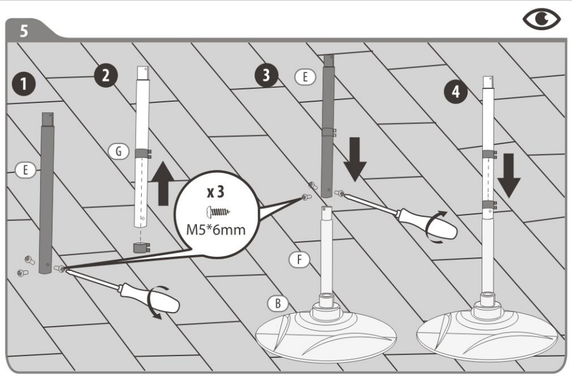


**6**

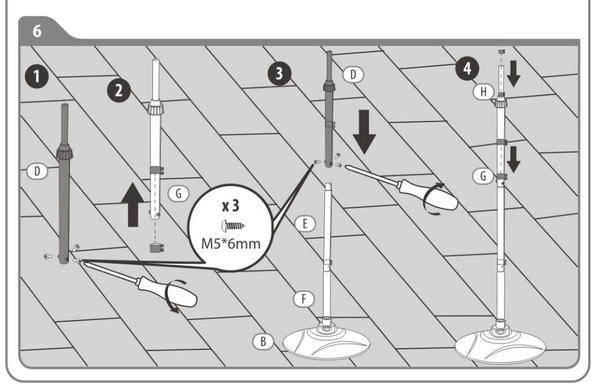




## A

FR Préparation · ES Preparación · PT Preparação · IT Preparazione · EL Προετοιμασία · PL Przygotowanie · RU Подготовка · UA Підготування · RO Pregătire · EN Preparation

**7**

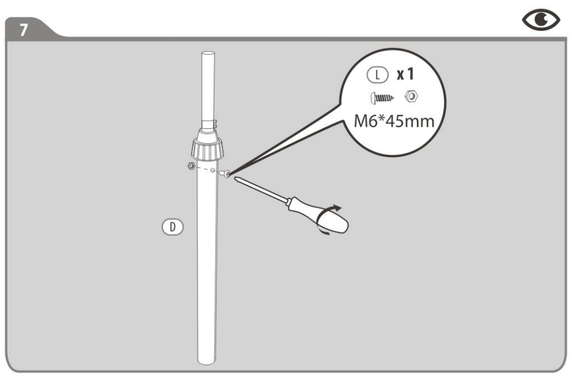


**8**

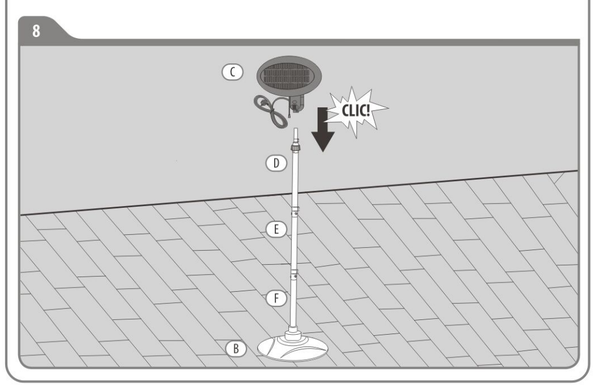




## A

FR Préparation · ES Preparación · PT Preparação · IT Preparazione · EL Προετοιμασία · PL Przygotowanie · RU Подготовка · UA Підготування · RO Pregătire · EN Preparation

**9**

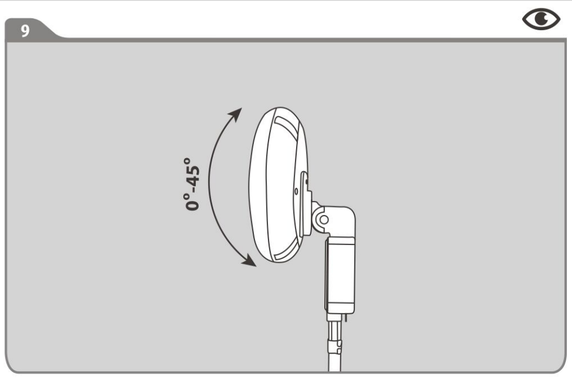


**10**

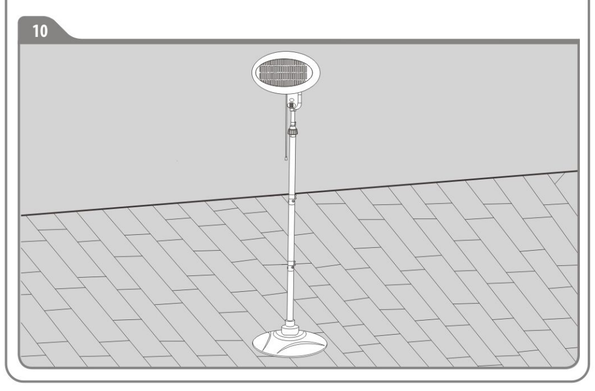



## B

FR Utilisation · ES Utilización · PT Utilização · IT Uso · EL Χρήση · PL Użytkowanie · RU Использование · UA Використання · RO Utilizare · EN Use

**1**

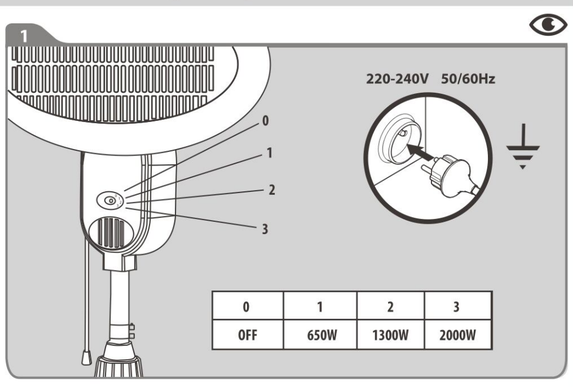


| 0 | 1 | 2 | 3 |
|---|---|---|---|
| OFF | 650W | 1300W | 2000W |

**2**

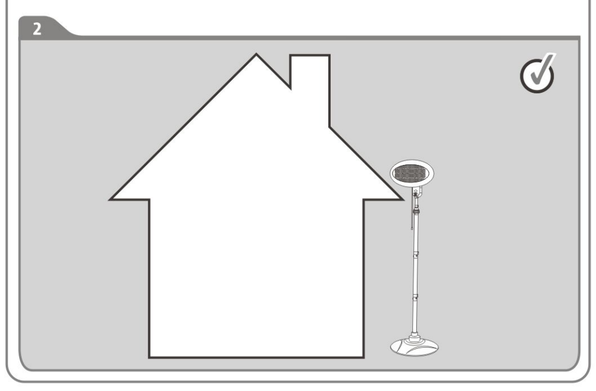



## B

FR Utilisation · ES Utilización · PT Utilização · IT Uso · EL Χρήση · PL Użytkowanie · RU Использование · UA Використання · RO Utilizare · EN Use

**3**

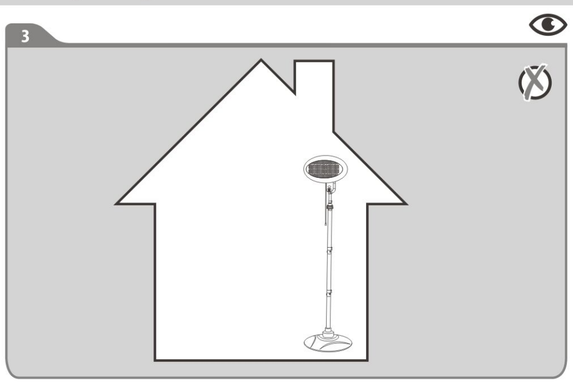

**4**

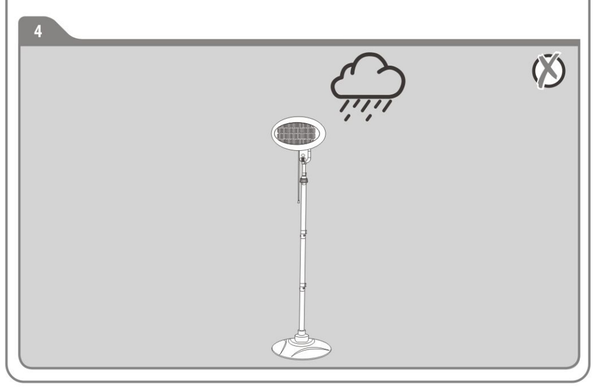



## B

FR Utilisation · ES Utilización · PT Utilização · IT Uso · EL Χρήση · PL Użytkowanie · RU Использование · UA Використання · RO Utilizare · EN Use

**5**

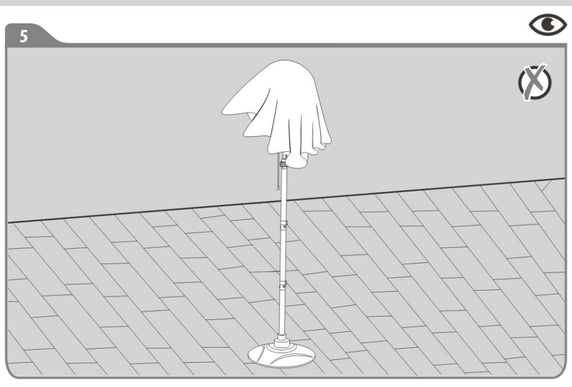

**6**

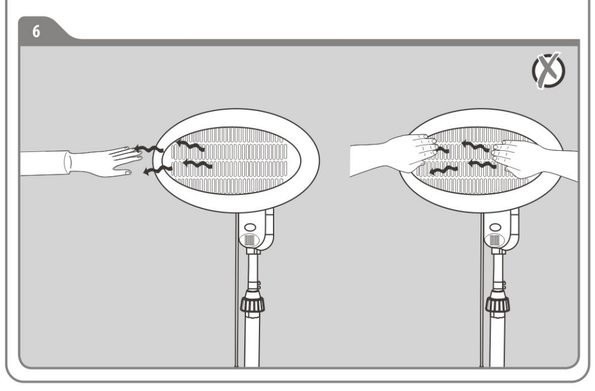



## C

FR Entretien · ES Mantenimiento · PT Serviço · IT Manutenzione · EL Συντήρηση · PL Konserwacja · RU Уход · UA Догляд · RO Întreținere · EN Maintenance

**7**

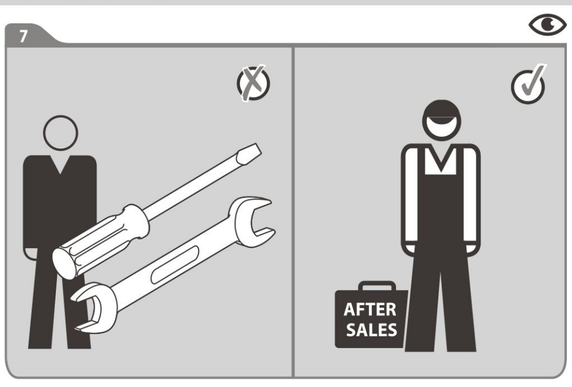




## D

FR Hivernage · ES Durante el invierno · PT Preparação para o inverno · IT Rimessaggio · EL Αποθήκευση το χειμώνα · PL Przechowywanie · RU Зимний период · UA Зимовий період · RO Păstrare pe perioada iernii · EN Winter storage

**1**

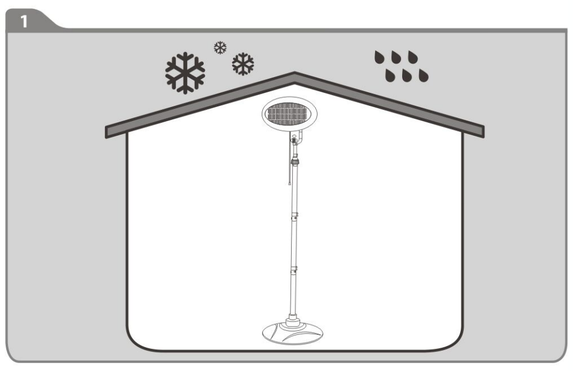



* Garantie 2 ans / 2 años de garantía / Garantia de 2 anos / Garanzia 2 Anni / Εγγύηση 2 ετών / Gwarancja 2-letnia / Гарантия 2 года / Гарантія 2 років / Garanţie 2 ani / 2-years guarantee


FR ADEO Services - 135 Rue Sadi Carnot - CS 00001 59790 RONCHIN - France

RU ООО ЛЕРУА МЕРЛЕН ВОСТОК, 141031, Московская область, Мытищинский район, г. Мытищи, Осташковское шоссе, д.1, РОССИЯ

UA ТОВ «Леруа Мерлен Україна», вул. Полярна 17а, м. Київ 04201, Україна


Made in P.R. C. 2018