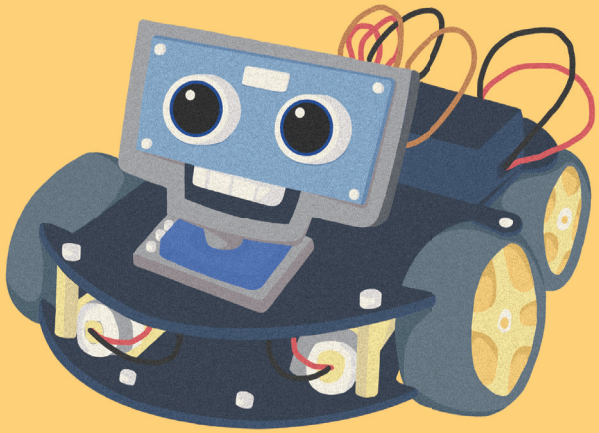

KIT DE COCHE ROBOT INTELIGENTE 3.0 PLUS

Tutorial de Montaje

KIT DE COCHE ROBOT INTELIGENTE 3.0 PLUS

Muchas gracias por adquirir y apoyar los productos ELEGOO.

Si tiene cualquier pregunta acerca de nuestros productos, por favor contace con nosotros en service@elegoo.com (usuarios de Norte América) o euservice@elegoo.com (usuarios de Asia y Europa).

Regístrese como usuario en ELEGOO.com y síganos en nuestras redes sociales para estar informado sobre nuestras últimas noticias y ganar exclusivas promociones.

ElegooOfficial | Elegoo_Official | Elegoo_Official | ElegooOfficial

KIT DE COCHE ROBOT INTELIGENTE 3.0 PLUS

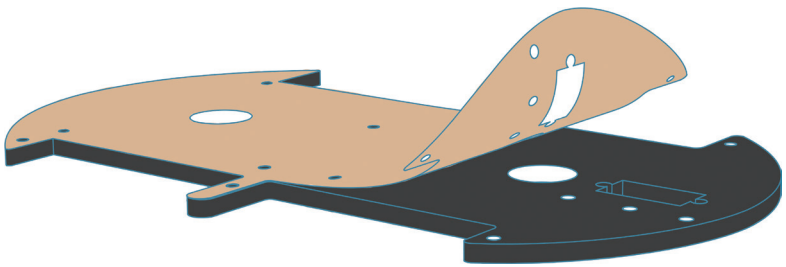

Atención: Retire el film protector antes de comenzar el montaje.

KIT DE COCHE ROBOT INTELIGENTE 3.0 PLUS

① 2× tuercas M3

② 1×Bloque de aluminio

③ 2×M3*30 tornillos hexagonales

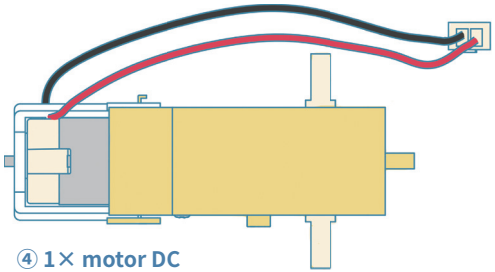

④ 1× motor DC

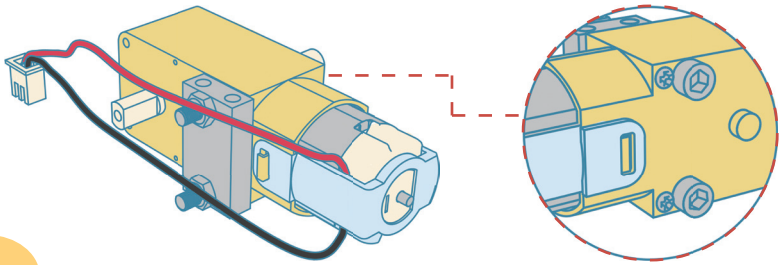

Saque ① ② ③ de la bolsa con la etiqueta "FOR MOTOR".

KIT DE COCHE ROBOT INTELIGENTE 3.0 PLUS

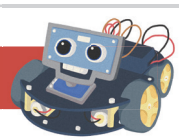

① 8×M3*10 tornilos hexagonales

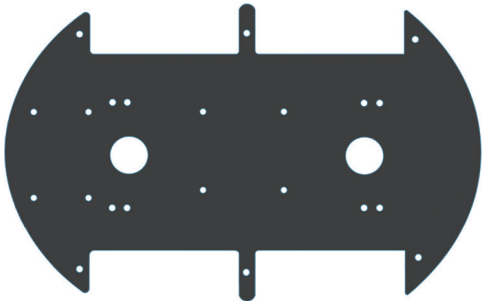

② 1×Chasis acrílico

Saque ① de la bolsa con la etiqueta "FOR MOTOR".

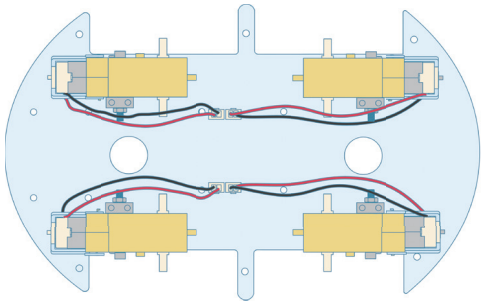

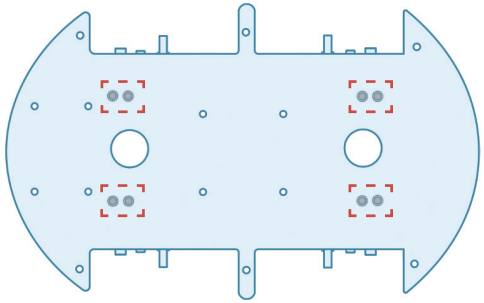

Parte trasera

KIT DE COCHE ROBOT INTELIGENTE 3.0 PLUS

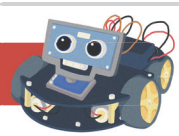

① 4×M3*14 tornillos hexagonales

② 4×Tuercas M3

③ 4× arandelas de separación

Saque ① ② ③ de la bolsa con la etiqueta " FOR UNO、L298N ".

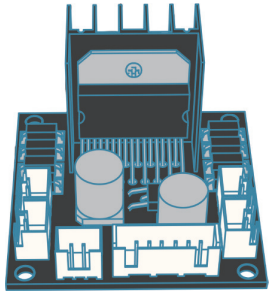

④ 1×L298N

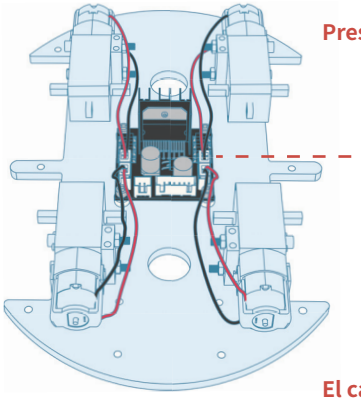

Preste atención a la dirección del módulo L298N.

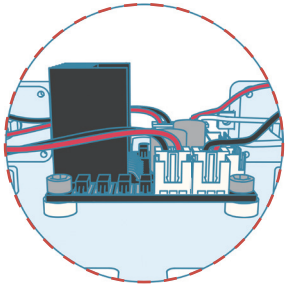

El cableado del motor DC motor se muestra en la imagen.

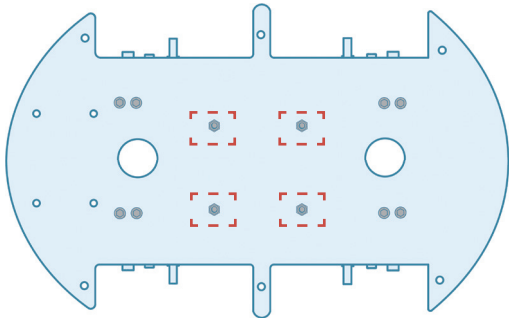

Parte trasera

KIT DE COCHE ROBOT INTELIGENTE 3.0 PLUS

① 4×M3*7 tornillos hexagonales

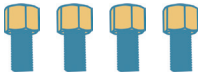

② 4×M3*4+6 cilindros de cobre de paso único

③ 4×Tuercas M3

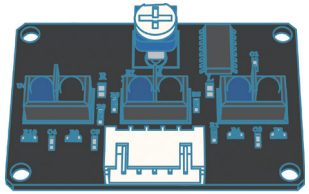

④ 1×Módulo de guiado por línea

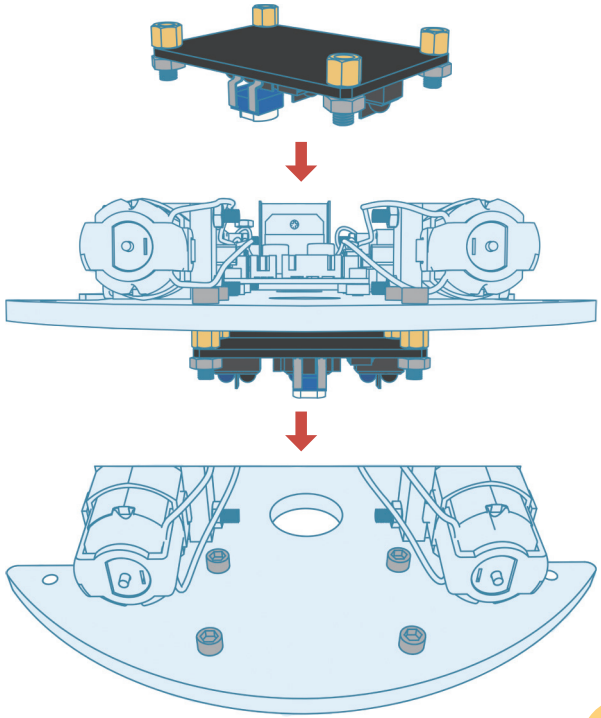

Saque ①②③ de la bolsa con la etiqueta " FOR LINE TRACEING ".
Por favor preste atención a la dirección del módulo de guiado por línea cuando lo instale.

KIT DE COCHE ROBOT INTELIGENTE 3.0 PLUS

① 3× M3*14 tornillos hexagonales

② 3×arandelas de separación

③ 3× Tuercas M3

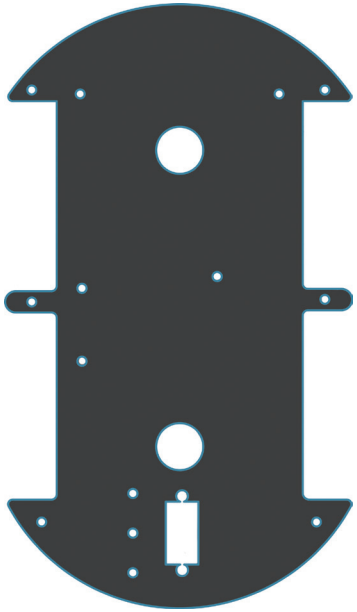

④ 1×Chasis acrílico

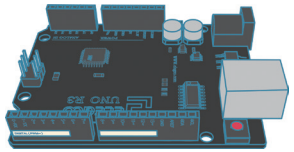

⑤ 1×placa UNO R3

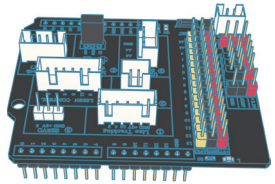

⑥ 1×placa de expansión IO

⑦ 1×módulo Bluetooth

Saque ① ② ③de la bolsa con la etiqueta " FOR UNO、L298N ".

KIT DE COCHE ROBOT INTELIGENTE 3.0 PLUS

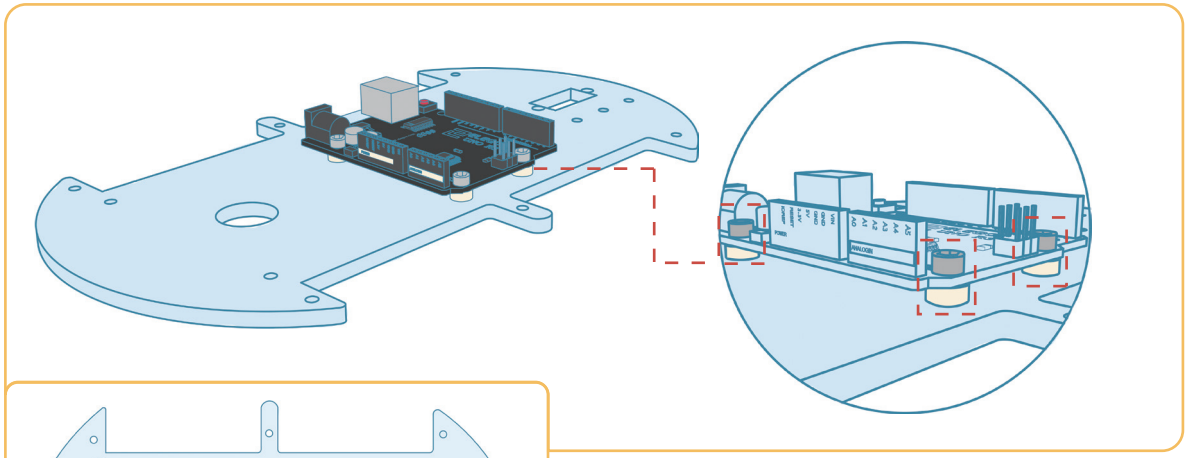

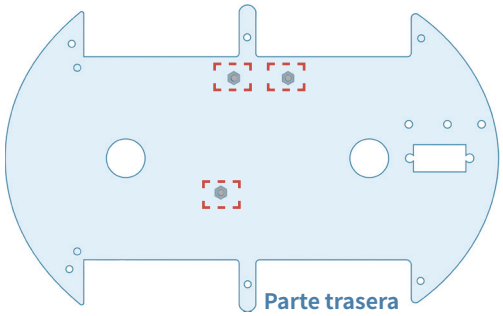

Preste atención a la parte frontal y la parte trasera del chasis acrílico para su montaje.

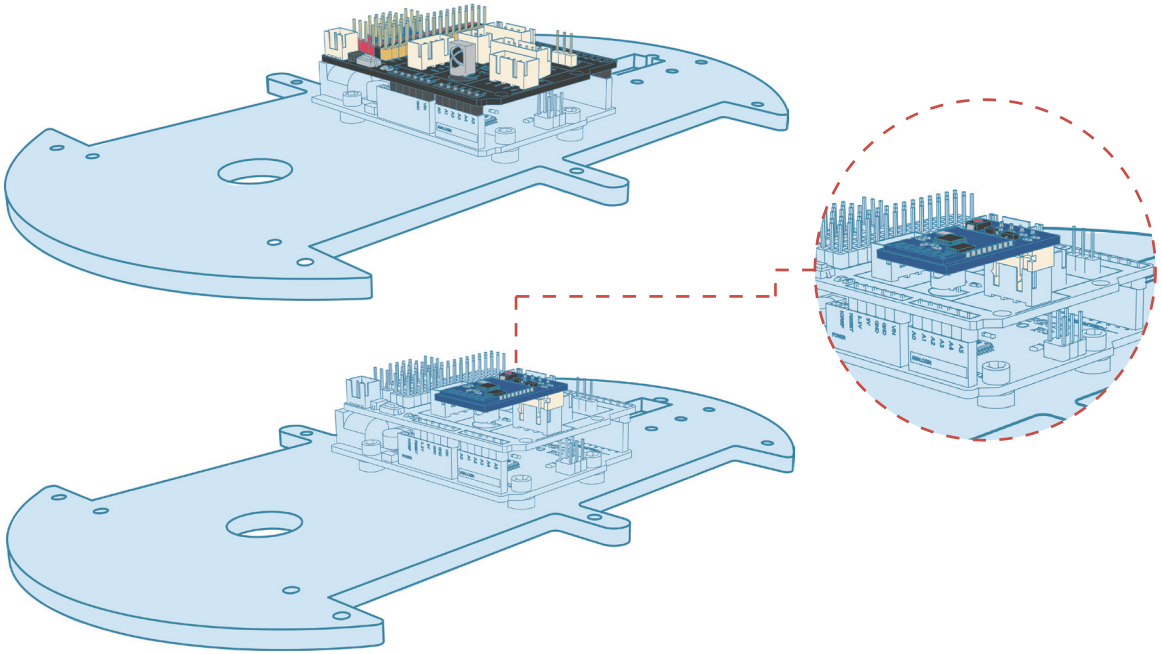

KIT DE COCHE ROBOT INTELIGENTE 3.0 PLUS

① 2×M3*12 tornillos hexagonales

② 2×Tuercas M3

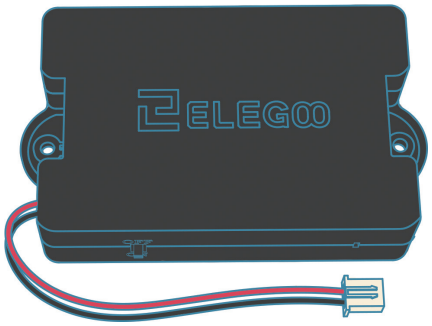

③ 1×Caja de celdas(Batería de litio en su interior)

Saque ① ② de la bolsa con la etiqueta "FOR CELL BOX、TIRES".

KIT DE COCHE ROBOT INTELIGENTE 3.0 PLUS

El cableado de la caja de la batería es el que se muestra en la imgen.

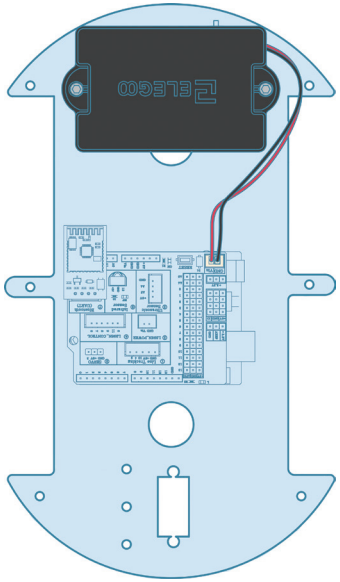

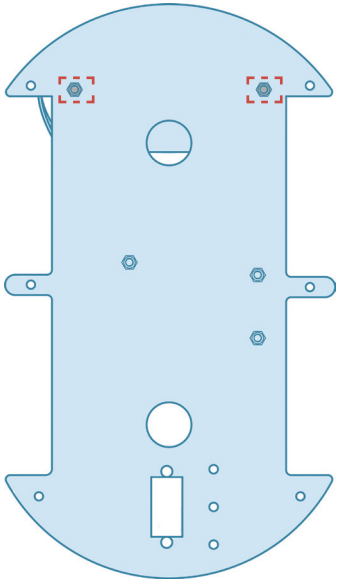

Parte trasera

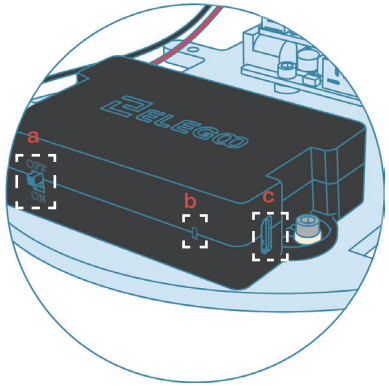

a Interruptor de encendido/apagado

b Indicador de estado (cuando esté cargando mostrará una luz verde que se apagará cuando esté completamente cargado.)

c Interfaz de carga USB

Por favor, cargue completamente las baterías de litio antes de comenzar a usarlas.

KIT DE COCHE ROBOT INTELIGENTE 3.0 PLUS

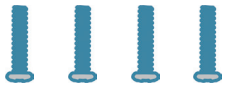

① 4×M1.6*8 tornillos de estrella

② 4×Tuercas M1.6

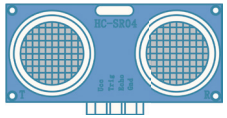

③ 1×Módulo-sensor ultrasónico

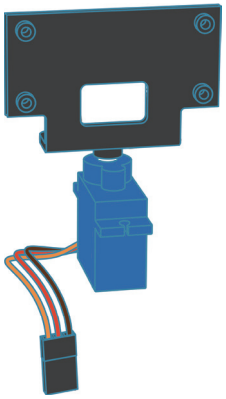

④1×Soporte para el módulo-sensor ultrasónico y SG90

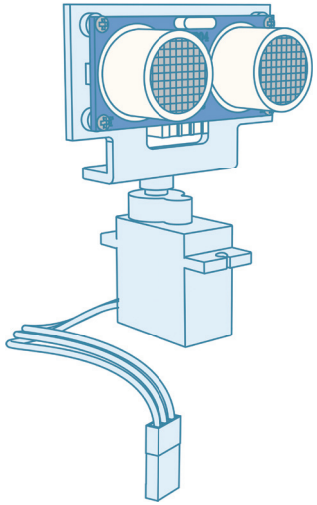

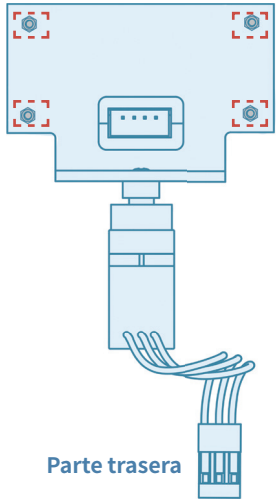

Parte trasera

Saque ① ② de la bolsa con la etiqueta " FOR ULTRASONIC ".

KIT DE COCHE ROBOT INTELIGENTE 3.0 PLUS

① 2×M2*10 tornillos de estrella

② 2×Tuercas M2

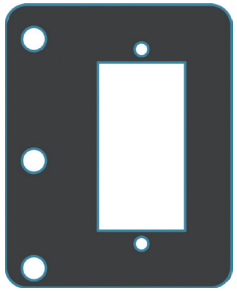

③ 1×Soporte

Saque ① ② de la bolsa con la etiqueta " FOR ULTRASONIC ".

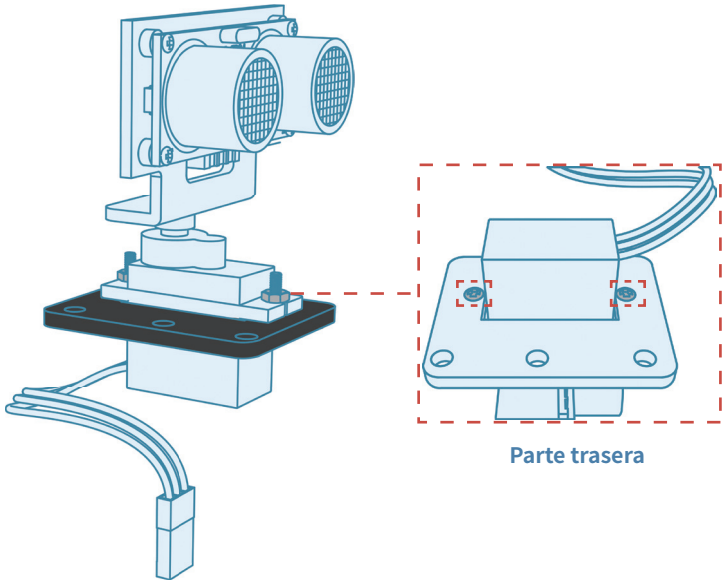

KIT DE COCHE ROBOT INTELIGENTE 3.0 PLUS

① 3×M3*10 tornillos hexagonales

② 3× Tuercas M3

Saque ① ② de la bolsa con la etiqueta " FOR ULTRASONIC ".

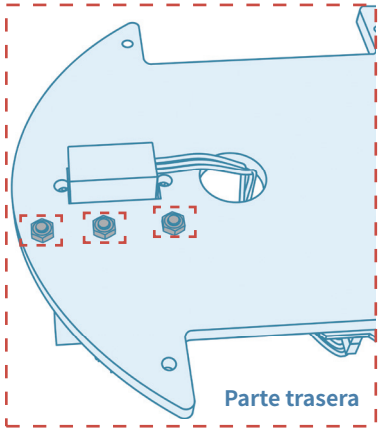

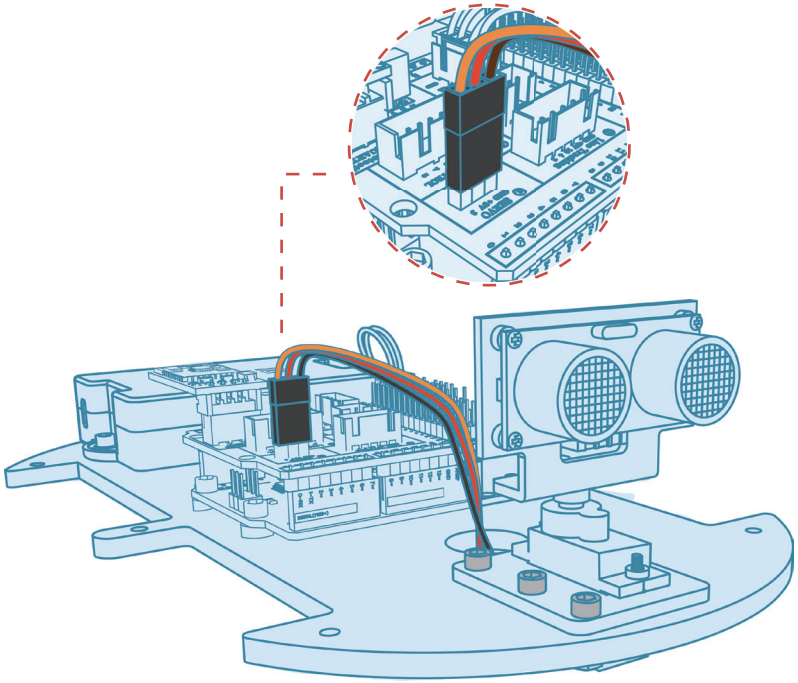

El cableado del servo se muestra en la imagen.

KIT DE COCHE ROBOT INTELIGENTE 3.0 PLUS

① 1 x 4P cables

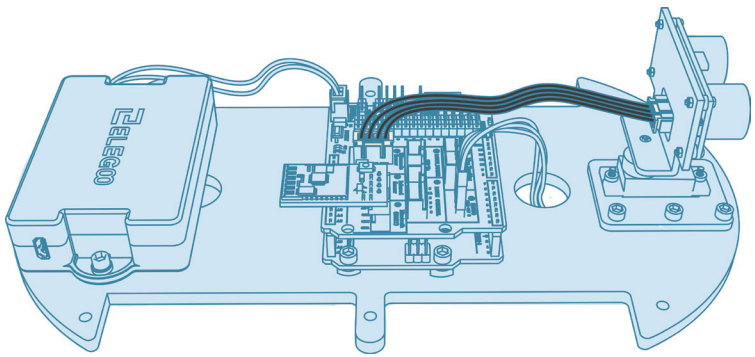

El cableado del sensor ultrasónico se muestra en la imagen.

KIT DE COCHE ROBOT INTELIGENTE 3.0 PLUS

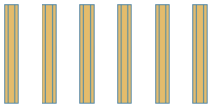

① 6×M3*40 cilindros de cobre de doble paso

② 6×M3*10 tornillos hexagonales

Saque ① ② de la bolsa con la etiqueta " FOR ACRYLIC BASEPLATE".

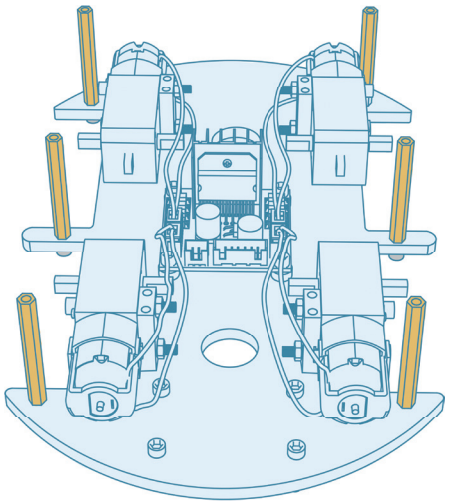

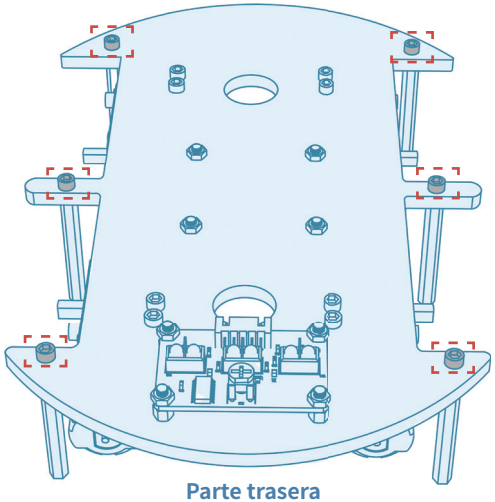

Parte trasera

KIT DE COCHE ROBOT INTELIGENTE 3.0 PLUS

① 1 x 2P cables

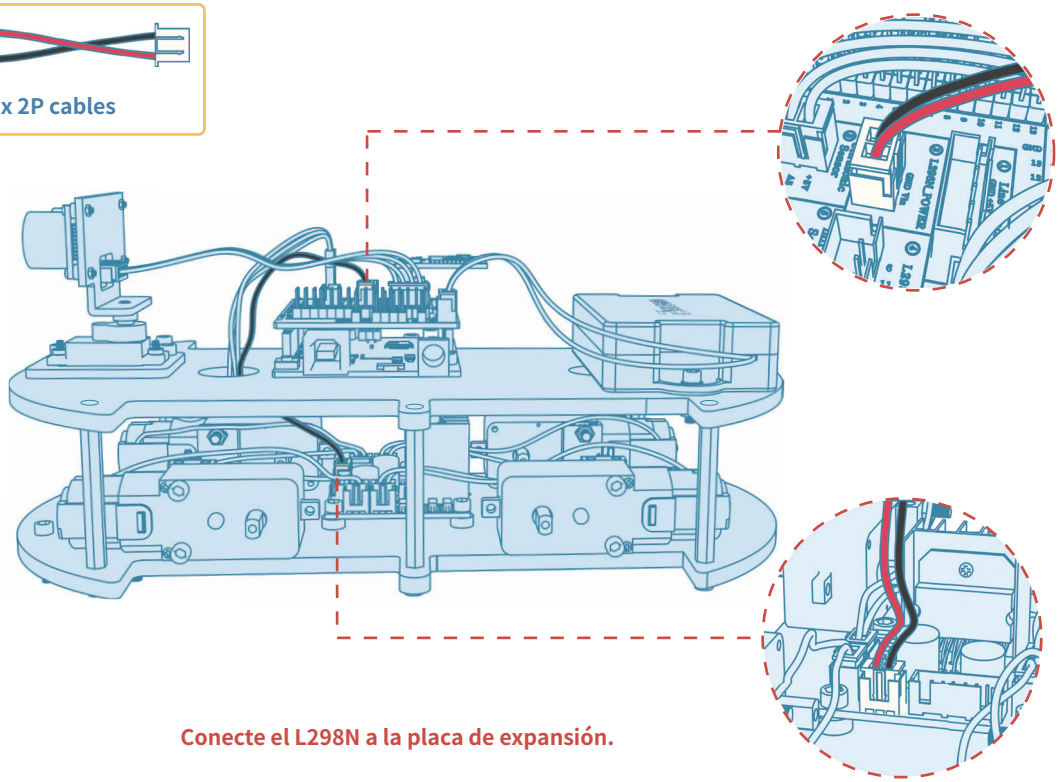

Conecte el L298N a la placa de expansión.

KIT DE COCHE ROBOT INTELIGENTE 3.0 PLUS

① 1 x 6P cables

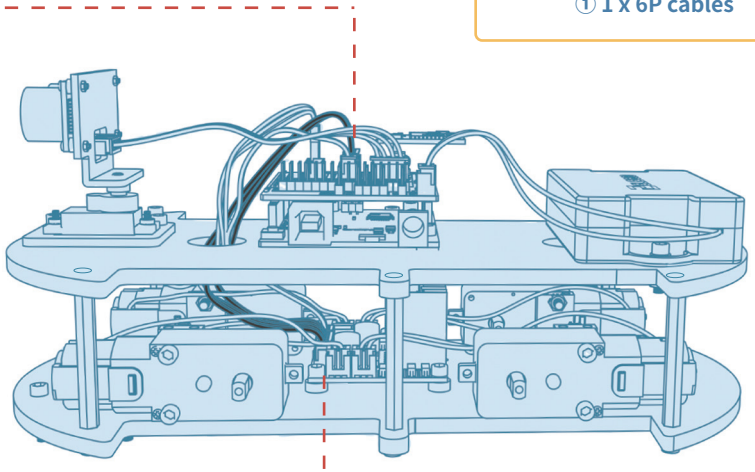

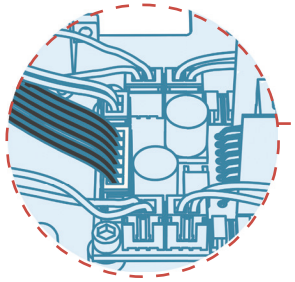

Conecte el L298N a la placa de expansión.

KIT DE COCHE ROBOT INTELIGENTE 3.0 PLUS

① 1 x 5P cables

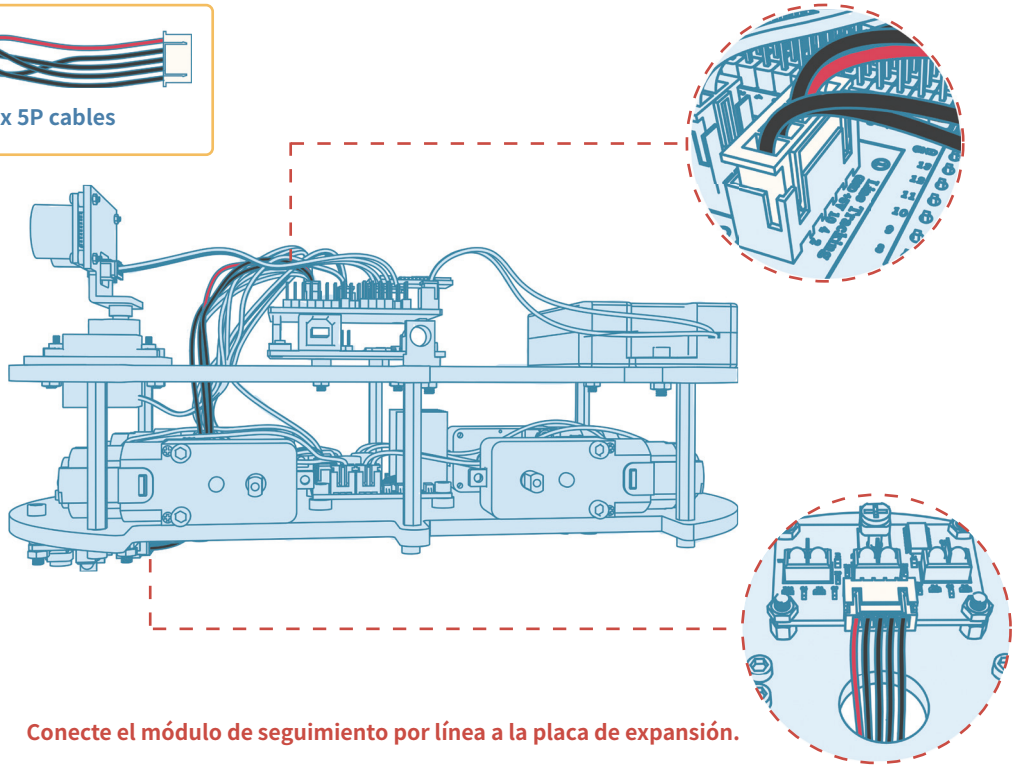

Conecte el módulo de seguimiento por línea a la placa de expansión.

KIT DE COCHE ROBOT INTELIGENTE 3.0 PLUS

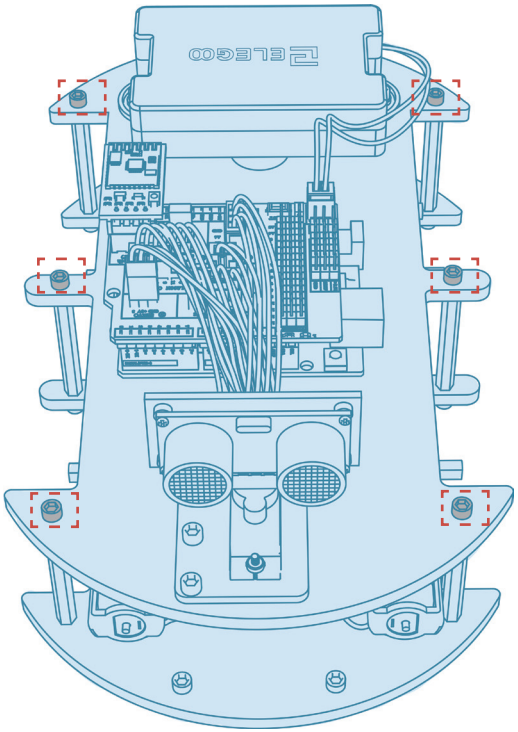

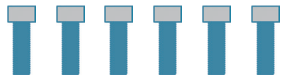

① 6×M3 *10 tornillos hexagonales

Saque ① de la bolsa con la etiqueta
" FOR ACRYLIC BASEPLATE".

KIT DE COCHE ROBOT INTELIGENTE 3.0 PLUS

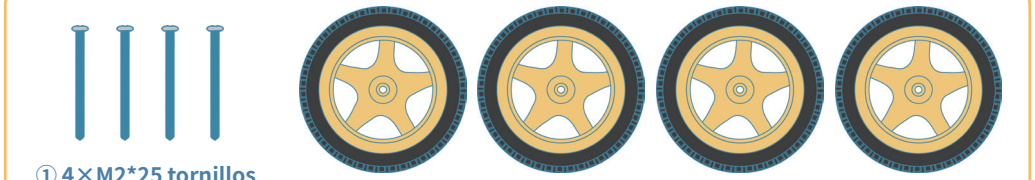

① 4×M2*25 tornillos de estrella

② 4×Ruedas

Saque ① de la bolsa con la etiqueta "FOR CELL BOX、TIRES".

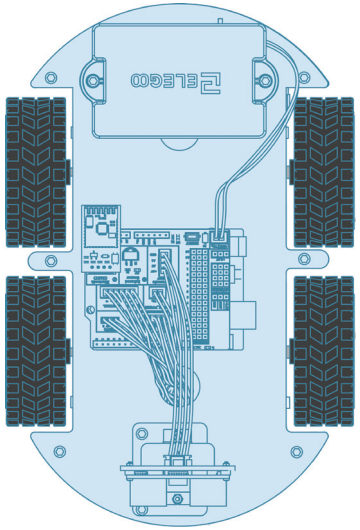

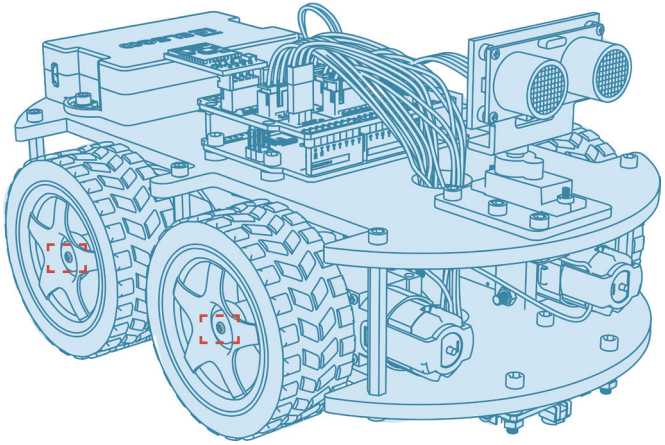

Subir el programa

Ya hemos subido programa al coche-robot inteligente por lo que puede saltarse este paso.
Si desea modificar el código y subirlo de nuevo, por favor, revise el tutorial de
http://www.elegoo.com/download/.

Cuando esté subiendo código, por favor, retire el módulo Bluetooth de la placa de expansión IO (porque el puerto serie para subir código y la comunicación Bluetooth es el mismo y pueden haber conflictos). Puede montar el módulo Bluetooth una vez finalice la subida.

Hay 4 modos para el coche-robot inteligente ELEGOO, los cuales son:

1. Modo Bluetooth

2. Modo de control remoto por IR

3. Modo de sorteo de obstáculos

4. Modo de seguimiento por línea

Controle el coche-robot inteligente usando el control remoto IR

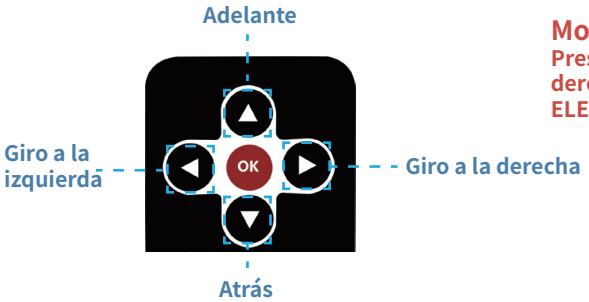

Modo control remoto IR

Presionando las teclas de avanzar, retroceder, izquierda o derecha en el mando de control, el coche-robot inteligente ELEGOO reaccionará de acuerdo al botón pulsado.

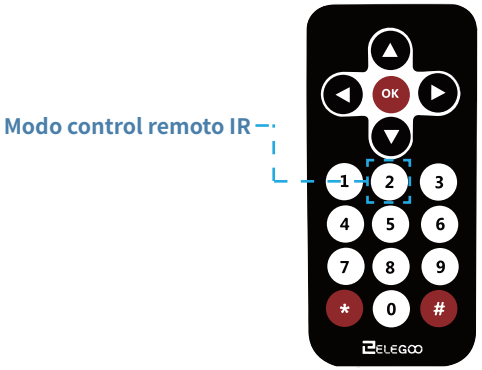

Modo de sorteo de obstáculos

Pulsando la tecla #2, el coche-robot inteligente ELEGOO entrará en el modo de sorteo de obstáculos y comenzará a moverse automáticamente.
Si hay algún obstáculo delante, girará y continuará moviéndose hasta llegar a una dirección sin obstáculos. Para hacer que pare presione el botón OK.

Cuando esté usando el control remoto, por favor retire la lámina de insulación.

Controle el coche-robot inteligente usando el control remoto IR

Modo de seguimiento por línea

Pegue la cinta en el suelo y forme una pista para colocar el coche sobre la misma. Pulsando la tecla #1 el coche-robot entrará en el modo de seguimiento por línea y comenzará a moverse a través de la línea que tiene debajo. Para hacer que pare, presione el botón OK.

Cinta Aislante

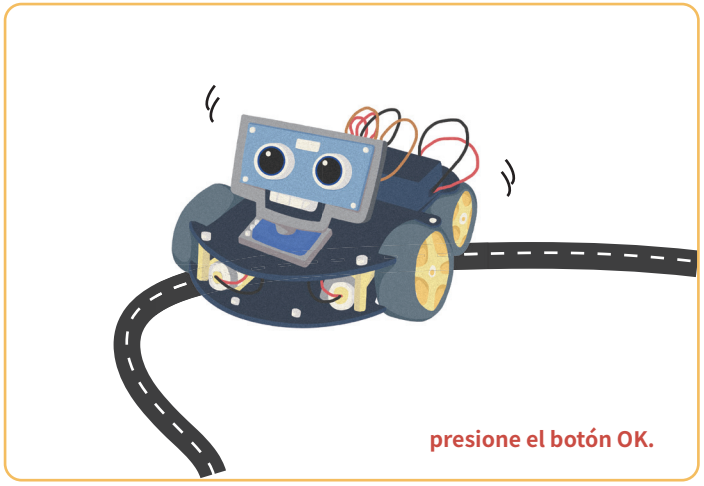

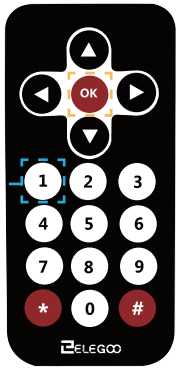

Modo de seguimiento por línea

Control del coche-robot inteligente con la APP Bluetooth

PASO 1: Instalación de la aplicación.

Puede descargar la última versión de la app "ELEGOO BLE TOOL" en la App Store y Google Play.

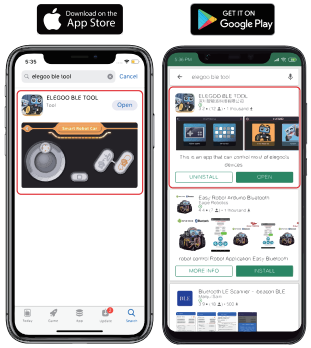

PASO 2: Ajustes de la aplicación.

Abra la app “Elegoo BLE Tool”.

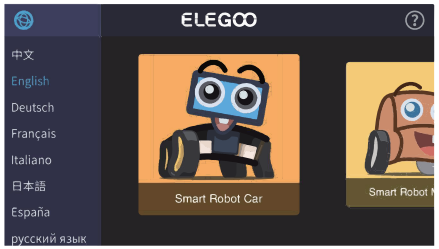

Haga click en el icono que hay en la esquina superior izquierda para entrar en la lista de idiomas disponibles.

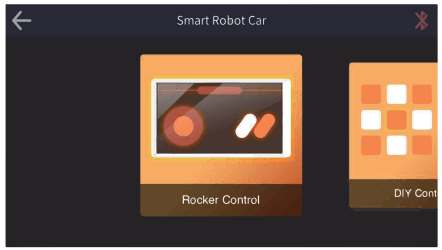

Haga click en Smart Robot Car para entrar en la página de control. Después toque el icono “ ” para acceder a la interfaz de búsqueda Bluetooth.

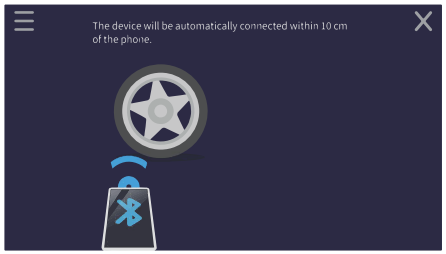

Sitúe su teléfono cerca del coche-robot inteligente (aproximadamente 10cm), la app se conectará automáticamente al coche-robot inteligente.

Control del coche-robot inteligente con la APP Bluetooth

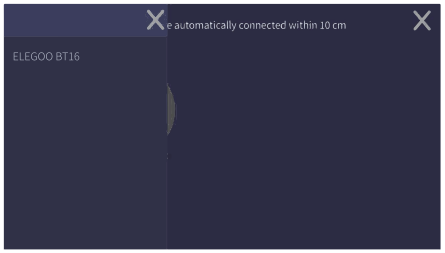

También puede abrir la lista de dispositivos Bluetooth tocando el icono del menú “ ” en la esquina superior izquierda y seleccionar “ELEGOO BT16” para conectar manualmente al coche-robot inteligente.

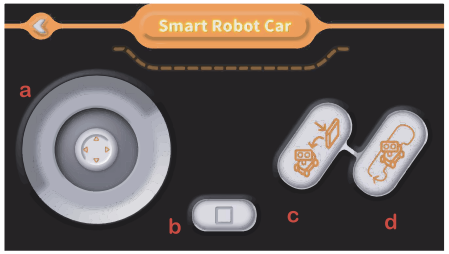

El panel de control Rocker de la App “Elegoo BLE Tool”.

a Control Rocker
b Modo standby
c Modo de sorteo de obstáculos
d Modo de seguimiento por línea

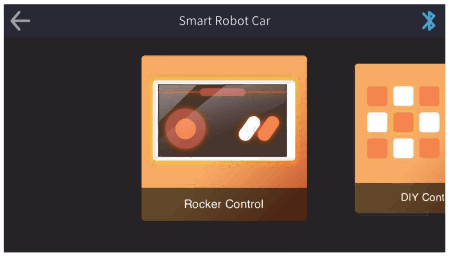

El icono del estado Bluetooth se volverá azul cuando esté conectado al coche-robot inteligente.

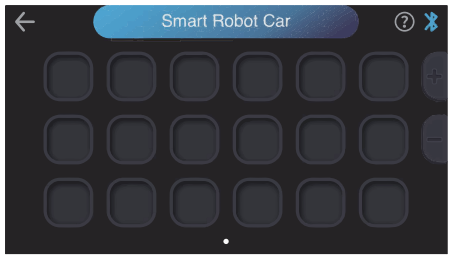

Si quiere customizar los botones, puede pulsar en “DIY control” para entrar en la pantalla de personalización.

Control del coche-robot inteligente con la APP Bluetooth

Presione y mantenga cualquier botón para acceder al "Button editor" (editor de controles). Podrá seleccionar el color y editar el nombre del botón a su gusto. Pero por favor, tenga en cuenta que el "mensaje" se corresponde a la definición que hay debajo (revise la página siguiente). Usted puede editar el campo "mensaje" acorde a sus necesidades.

Los siguientes son los "mensajes" enviados para cada función:

- f - Adelante
- b - Atrás
- l - Giro a la izquierda
- r - Giro a la derecha
- s - Modo Standby
- 1 - Modo de seguimiento por línea
- 2 - Modo de sorteo de obstáculos

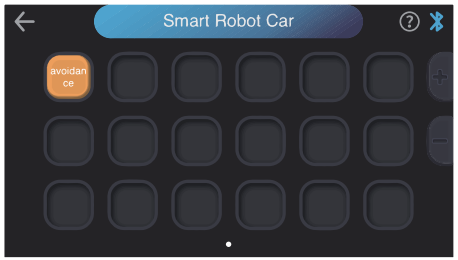

Por ejemplo, si quiero personalizar el botón de "Modo de sorteo de obstáculos":
Primero, pusle en DIY control y entre en la página de personalización. Después pulse y mantenga cualquier botón para acceder al "Button editor" (editor de botones). Me gusta el naranja, por lo que seleccionaré el naranja como color para el botón y el nombre como "sorteo". Y acorde a la información de la izquierda, el mensaje para "Modo de sorteo de obstáculos" es 2, por lo que introduzco "2" en el campo "mensaje" y hago click en "√". Ya está hecho. En cualquier caso, usted puede personalizar los botones para cualquier función del coche-robot inteligente.

KIT DE COCHE ROBOT INTELIGENTE 3.0 PLUS

Si considera que el montaje del coche-robot inteligente es complicado, por favor revise el video-tutorial en www.elegoo.com.

Por favor, descargue el tutorial desde nuestro website: elegoo.com/download.

Si tiene cualquier pregunta durante el montaje o testeo, por favor, contacte con nosotros en service@elegoo.com (usuarios de Norte América) o euservice@elegoo.com (usuarios de Asia y Europa).

Equipo Elegoo
ELEGOO.COM

ELEGOO

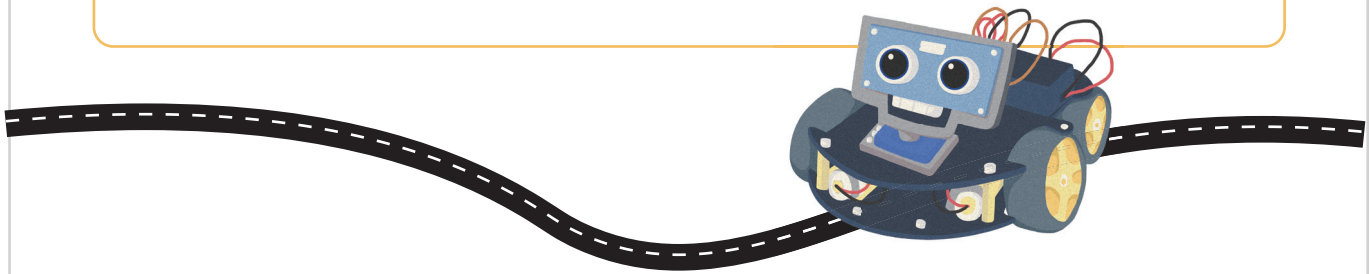

CAR KIT 3.0 PLUS

ELEGOO