КСУИ.224.Р3340.004 СБ

Ra3.2 (√)

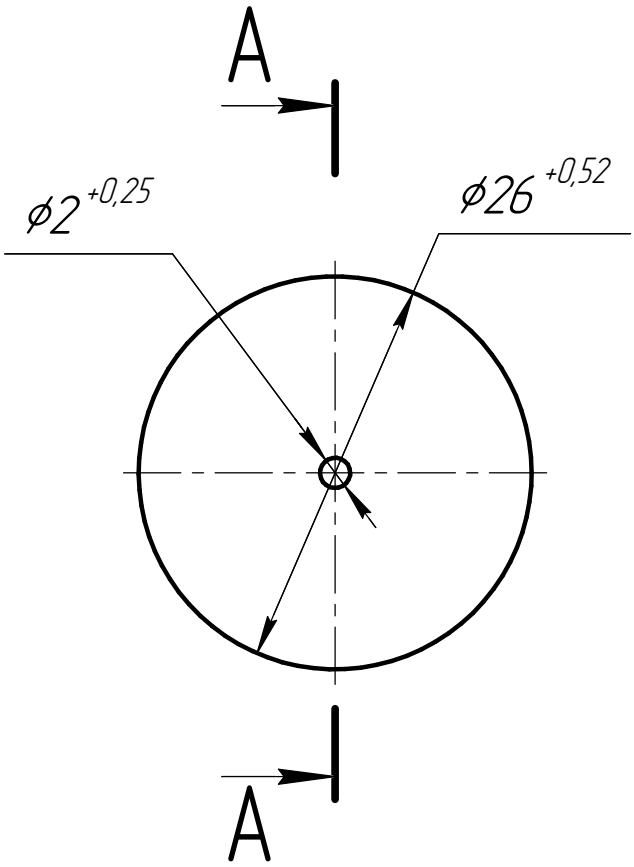

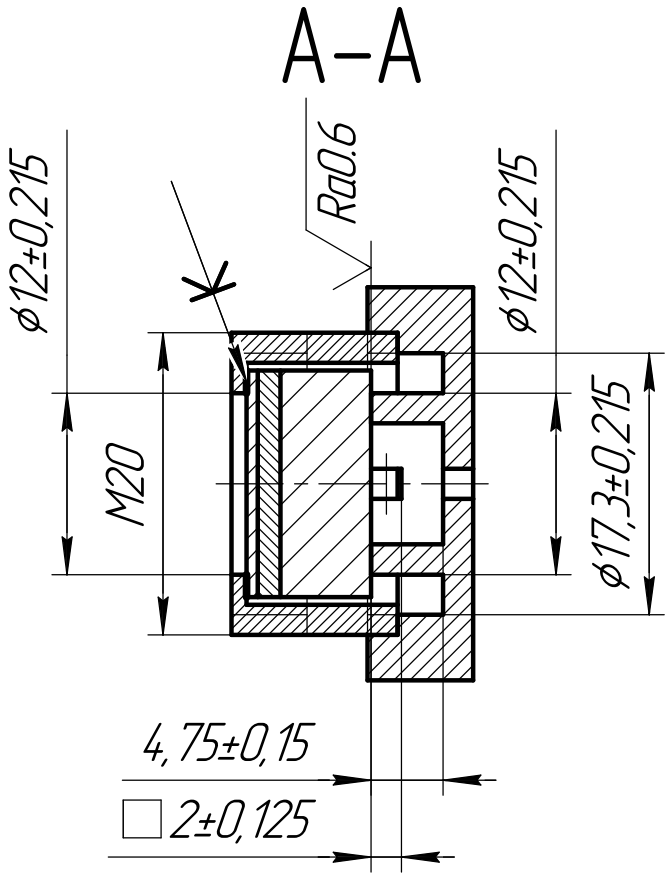

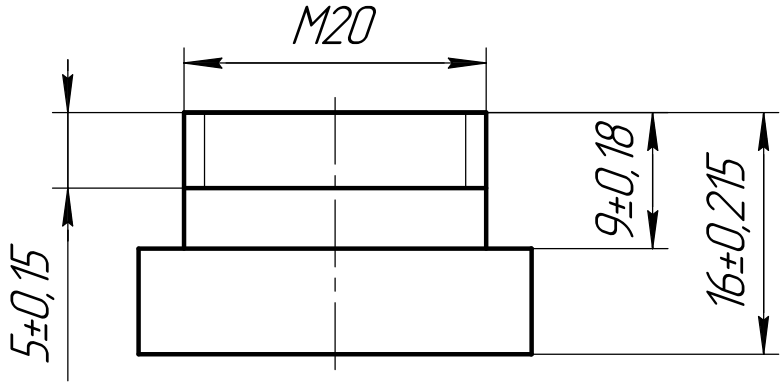

1 Марка клея клеевого соединения УП-5-233 в соотвствии с ГОСТ 27890-88

Изм.	Лист	№ докум.	Подп.	Дата	КСУИ.224.Р3340.004 СБ			
Разраб.		Овчаров А. О.			Пьезоэлектрический преобразователь	Лит.	Масса	Масштаб 2:1
Пров.		Быстров С. В.				Лист	Листов 1	
Т.контр.		Быстров С. В.						
Н.контр.		Быстров С. В.			Сборочный чертеж	Университет ИТМО Кафедра СУиИ Группа Р3340		
Утв.								

Перв. примен. | Справ. № | Подп. и дата | Инв. № дубл. | Взам. инв. № | Подп. и дата | Инв. № подл.

Копировал | Формат А4