Перв.примен.

Справ.№

Подп. и дата

Инв.№ дубл.

Взам.инв.№

Подп.и дата

Инв.№ подп.

Децимальный номер

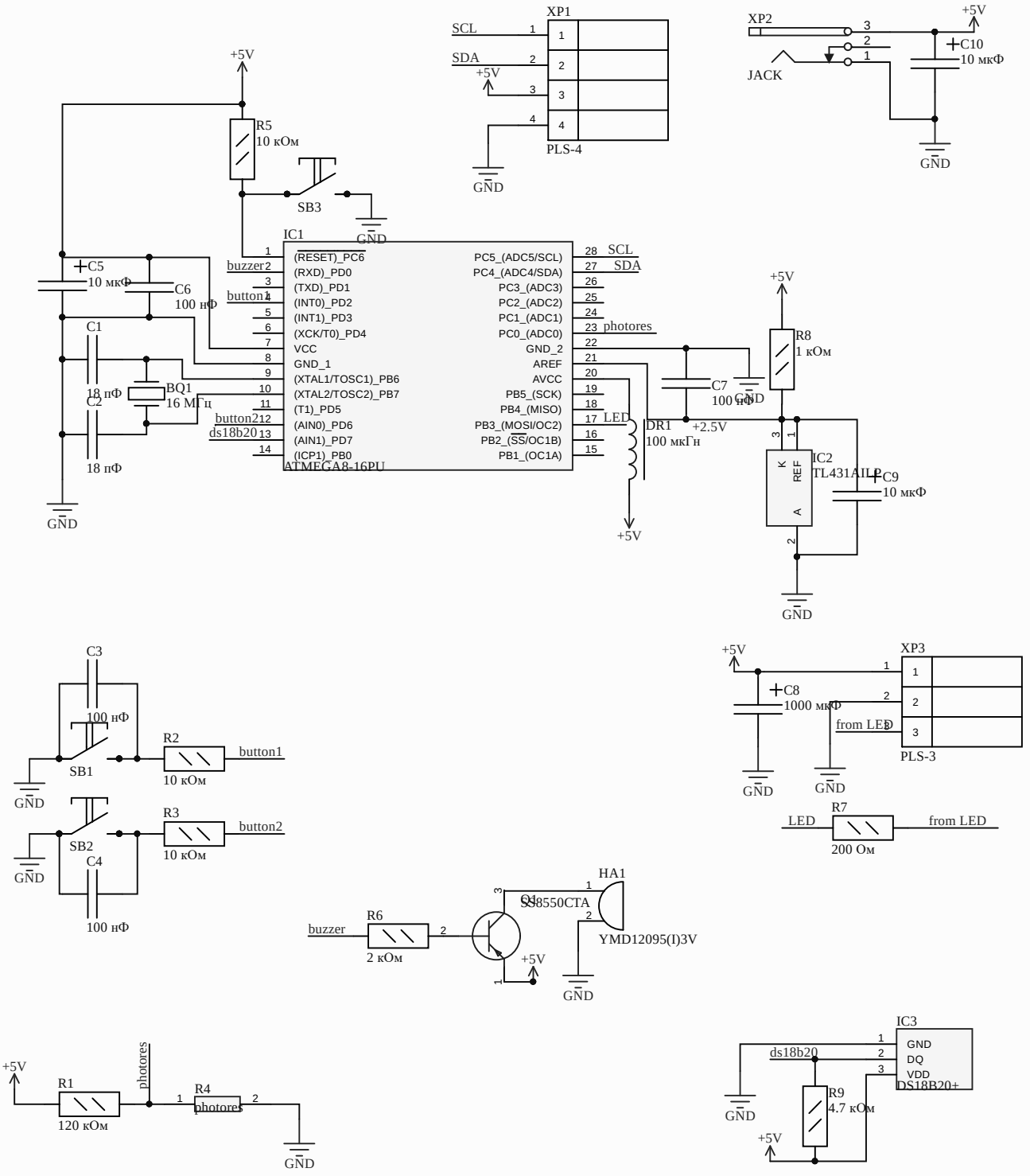

Изм.	Лист	№ докум.	Подп.	Дата
Разраб.		*		
Пров.		*		
Т.контр.		*		
Нач.сект.		Нач. сектора		
Н.контр.		*		
Утв.		*		

Децимальный номер

Наименование

СХЕМА ЭЛЕКТРИЧЕСКАЯ

ПРИНЦИПИАЛЬНАЯ

Лит.	Масштаб	Масса

Лист * | Листов

*

Копировал

Формат А3