1 PLANTA DE LOCAÇÃO DE PONTOS DE TV E ALTAVOZ - PAVIMENTO TÉRREO
1 : 75

LISTA DE EQUIPAMENTOS DE TV	
QT.	DESCRIÇÃO DE EQUIPAMENTOS
5	TV 50" LED compatível com conexão HDMI. Ref.: LG / Sansung ou similar
5	Suporte para até TV 60" (Compatível com fixação da TV)
1	Transmissor HDMI/Ethernet. Ref.: ATEN/ Zuri ou similar.
5	Módulo receptor Ethernet/HDMI. Ref.: ATEN/ Zurioq similar.
1	Switch Gerenciável Gigabit, velocidade de conexão de (10/100/1000) Mbps, mínimo 8 portas ethernet, padrão RJ45. Fixação em rack 19" ou sobre a mesa. Ref.: TP-Link, Link ou similar.
1	Patch Cord Ethernet, Cat7, conectores RJ45. Comprimento 1M - (Conexão entre a central conversora e o switch gerenciável)
1	Módulo rCabo HDMI 2.0, Ultra HD 4K. Comprimento 2M eceptor Ethernet/HDMI. Ref.: ATEN/ Zurioq similar.
1	Software de instalação e monitoramento de vídeo compatível com tecnologia de transmissão de vídeo sobre IP.
150 M	Cabo de rede ethernet CAT7, 4 pares, 8 vias, blindado.
10	Conectores RJ45, 8 pinos, macho.

LISTA DE MATERIAIS DE TV	
QT.	DESCRIÇÃO DE MATERIAIS
7	Eletroduto em aço galvanizado, do tipo pesado, diâmetro ø3/4". Fornecido em varas de 3 metros
6	Caixa de passagem 4x2, em alumínio fundido, ø3/4", com entradas rosqueadas e junta vedadora de borracha, tipo condulete LL/LR . Ref.: moferco, wetzel / daisa ou similar.
3	Caixa de passagem 4x2, em alumínio fundido, ø3/4", com entradas rosqueadas e junta vedadora de borracha, tipo condulete E . Ref.: moferco, wetzel / daisa ou similar.
2	Caixa de passagem 4x2, em alumínio fundido, ø3/4", com entradas rosqueadas e junta vedadora de borracha, tipo condulete C . Ref.: moferco, wetzel / daisa ou similar.

LISTA DE EQUIPAMENTOS SISTEMA DE ALTA VOZ	
QT.	DESCRIÇÃO DE EQUIPAMENTOS
1	Gerenciador de sistema de alta voz completo. Amplificador imbutido de até 240W. Compatível com sistema de chamada de pelo menos 5 zonas.Compatível com sistema de prevenção e evacuação de pessoas. Fixação em rack 19". Ref.: Praesideo / Plena (Bosch) ou similar.
1	Amplificador de sistema de alta voz, Saídas de 100V, compatível com genrenciador utilizado. Potência pelomenos até 240W. Fixação em rack 19". Ref.: Praesideo / Plena (Bosch) ou similar.
6	Console de mesa para comunicação de altavoz, com microfone e botões de acesso a zonas individuais. Ganho selecionável. Mínimo 6 canais. Ref.: Praesideo / Plena (Bosch) ou similar.
7	Alto falante tipo corneta, com potência de 30W e tensão 100V. Ou tipo Alto-falantes Line Array Ref.: TOA / Plena (Bosch) ou similar.

LISTA DE MATERIAIS DO SISTEMA DE ALTA VOZ	
QT.	DESCRIÇÃO DE MATERIAIS
35	Eletroduto em aço galvanizado, do tipo pesado, diâmetro ø3/4". Fornecido em varas de 3 metros
12	Caixa de passagem 4x2, em alumínio fundido, ø3/4", com entradas rosqueadas e junta vedadora de borracha, tipo condulete LL/LR . Ref.: moferco, wetzel / daisa ou similar.
5	Caixa de passagem 4x2, em alumínio fundido, ø3/4", com entradas rosqueadas e junta vedadora de borracha, tipo condulete T . Ref.: moferco, wetzel / daisa ou similar.
7	Caixa de passagem 4x2, em alumínio fundido, ø3/4", com entradas rosqueadas e junta vedadora de borracha, tipo condulete E . Ref.: moferco, wetzel / daisa ou similar.

DOCUMENTOS DE REFERÊNCIA:

MND0534-DE-PE-ARQ-002 - PROJETO EXECUTIVO - ARQUITETURA - PLANTA DE PONTOS
MND0534-DE-PE-ESP-001 - PROJETO EXECUTIVO - ESPECIAIS- PLANTA DE PONTOS DE REDE

NOTAS:

1 - PARA LOCALIZAÇÃO DOS PONTOS DE CFTV E DE DADOS PREVALECEM OS DESENHOS DE ARQUITETURA.

2 - AS INSTALAÇÕES DEVERÃO OBEDECER AO PROJETO ESPECÍFICO E DEVERÃO SER EXECUTADAS EM CONFORMIDADE COM AS NORMAS DE CABEAMENTO ESTRUTURADO EIA/TIA 568 , EIA/TIA 569, ISO/IEC 11801.

3 - QUANDO NÃO INDICADO, ELETRODUTO DE 3/4".

4 - DEVE SER PREVISO PONTOS DE ALIMENTAÇÃO ELÉTICA PARA OS CONSOLES.

5 - DEVE SER PREVISTO PONTO DE ALIMENTAÇÃO PARA TV

LEGENDA:

- CONSOLE DE CHAMADA COM MUCROFONE UNIDIRECIONAL
- TV 50"
- INDICAÇÃO DE SUBIDA DE ELETRODUTO
- INDICAÇÃO DE DESCIDA DE ELETRODUTO
- ALTOFLANTE TIPO CORNETA
- CONDULETE TIPO LL | LR
- CONDULETE TIPO LL | LR (desce/sobe)
- CONDULETE TIPO T
- CONDULETE TIPO C
- CONDULETE TIPO E
- ELETRODUTO RÍGIDO
- ELETROCALHA PERFURADA TIPO 'U' 100X25mm - TETO (DIMENSIONADA PELO PROJETO DE TELECOM)

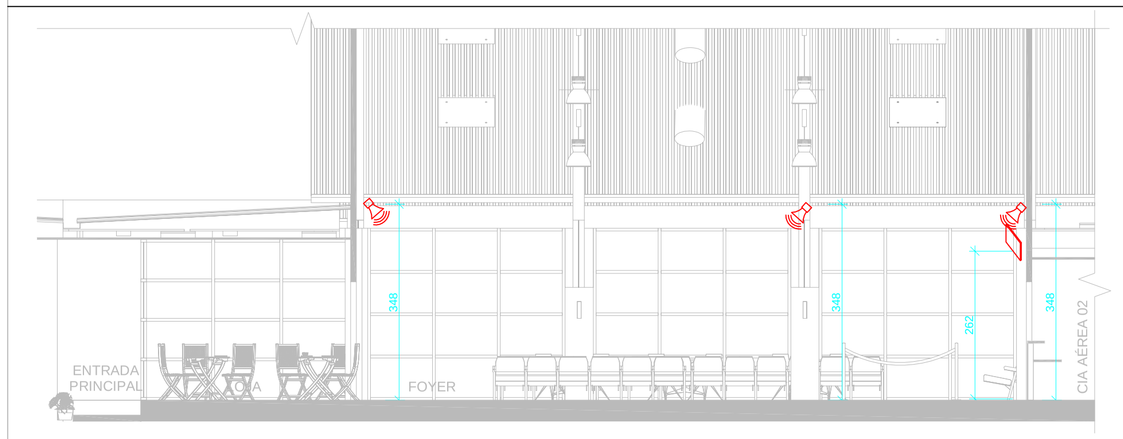

2 CORTE AA
1 : 75

TOPOLOGIA DO SISTEMA DE ALTA VOZ

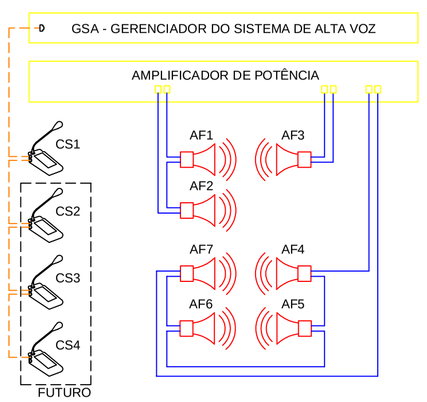

TOPOLOGIA DO SISTEMA DE TV

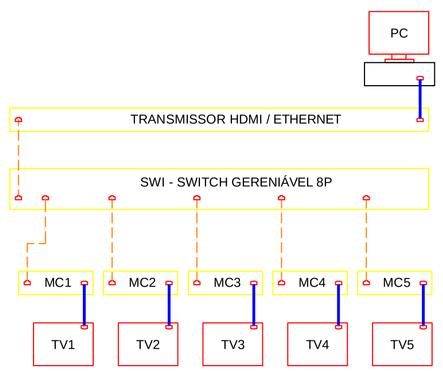

REV. / Nº	DATA	ASSUNTO	PROJETISTA	DESENHISTA	APROVADOR
00	13/11/2019	EMISSÃO INICIAL	ALEXSANDRO	BIANCA	RUBIÃO

CLIENTE: INFRA OPERAÇÕES AEROPORTUÁRIAS

PROJETO: TPS01 - AEROPORTO BARTOLOMEU LIZANDRO

ENDEREÇO: Rodovia BR-101, Km. 5 – Trecho Campos/Vitória – Bonsucesso – Campos dos Goytacazes – RJ

ASSUNTO: PROJETO EXECUTIVO - ESPECIAIS - PLANTA DE SISTEMA DE TV E ALTAVOZ

ETAPA: EXECUTIVO

DISCIPLINA: ESPECIAIS

ESCALA: 1 : 75

DATA: 12/11/2019

NOME DO ARQUIVO: MND0534-DE-PE-ESP-001-R1

DES.: EX-ESP-01

PROJETISTA: ALEXSANDRO M. OLIVEVEIRA

DESENHISTA: ALEXSANDRO M. OLIVEVEIRA

APROVADOR: RUBIÃO GOMES

MIND ESTUDOS E PROJETOS
Rua Candelária, 9 salas 406 e 812 - Centro/RJ
Tels.: (21) 2533-1889
(21) 2532-7512
E-mail: comercial@mindep.com

ARQHOS CONSULTORIA E PROJETOS
Rua Barão do Flamengo nº 22 sala 701 - Flamengo/RJ
tels. (0 XX 21) 2220-6452 2533-8930
2240-4340 2543-3512
e-mail: arqhos@arqhos.com.br

FORMATO ORIGINAL A1 (841x594mm)