Control de Sensores

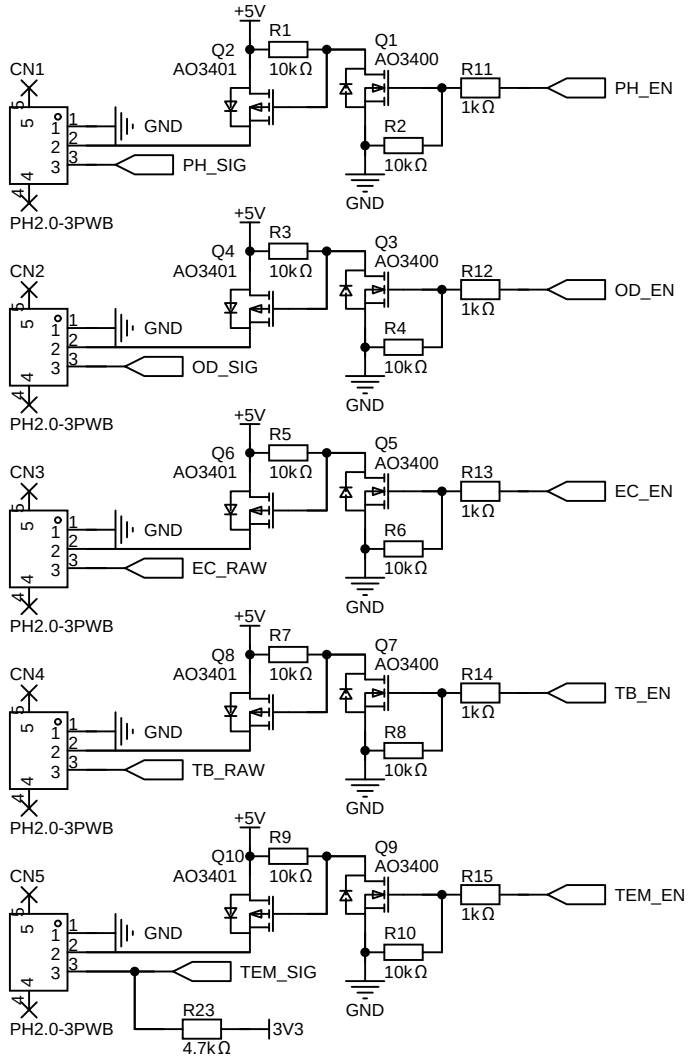

Unidad de Procesamiento y Telemetría

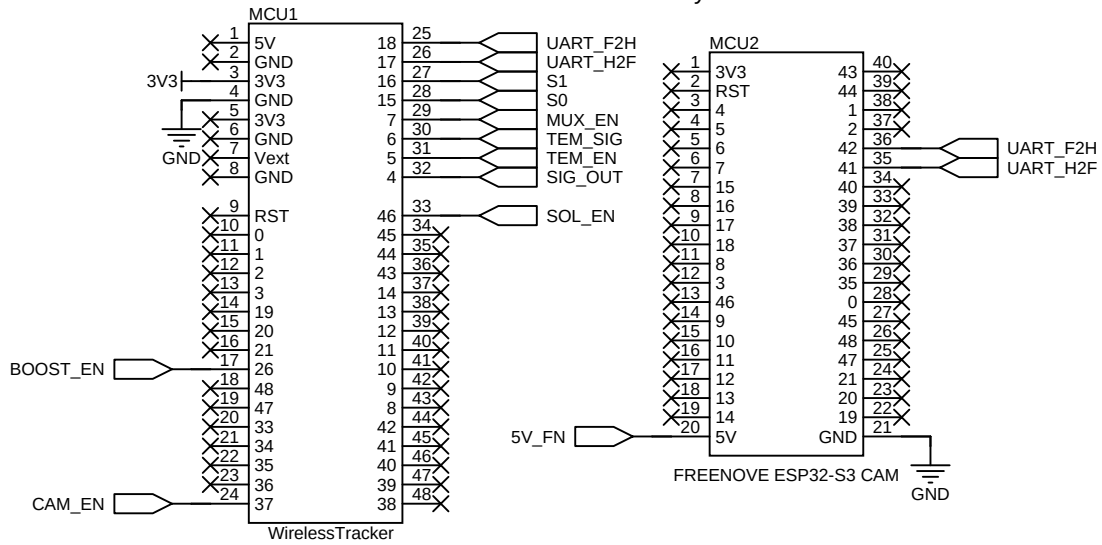

Módulo de Gestión Energética

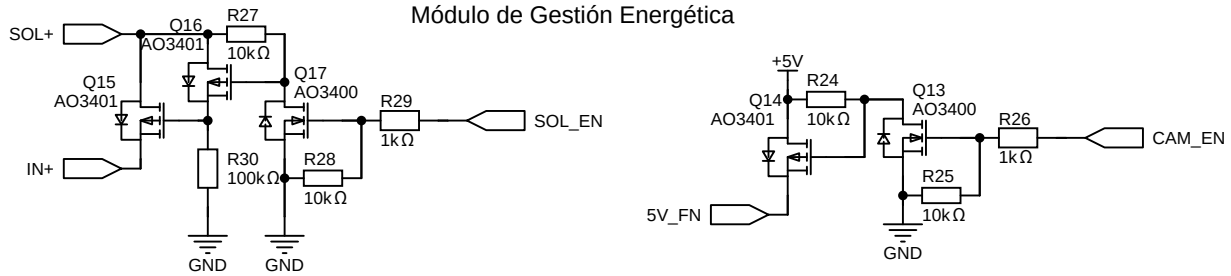

Enrutamiento Analógico

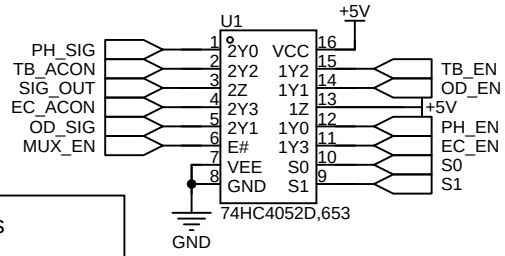

Acondicionamiento Analógico

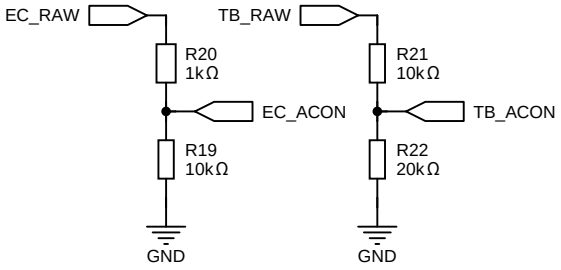

Conectores externos

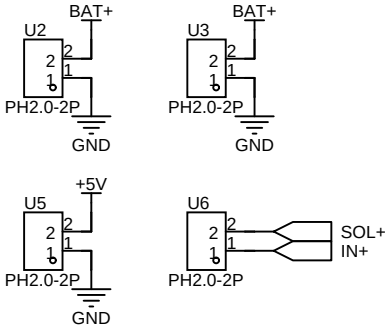

	INSTITUTO POLITÉCNICO NACIONAL	upiita-ipn
	Unidad Profesional Interdisciplinaria en Ingeniería y Tecnologías Avanzadas	
Proyecto:	Sistema de monitoreo de contaminación en cuerpos de agua basado en una red inalámbrica de sensores y visión artificial	Ver: 2.0
Contenido:	Nodo Sensor	Fecha: 2025-12-03