X-ВКП-500-1 (DESANT twist)

Согласовано:

Утверждаю:

Главный инженер
Унитарного производственного предприятия
"БелСтеклоПром"

_____ А.Л. Литвин

Приложение N___
к Контракту N_____ от _____

Согласовано

И. о. начальника производства	И.В. Шуманский
Начальник участка ремонта форм	А.Д. Гавриленко
Начальник ОТК	В.В. Полякова
Инженер по стандартизации, метрологии и сертификации	П.Н. Вырский
Начальник коммерческого отдела	И.А. Попасимов

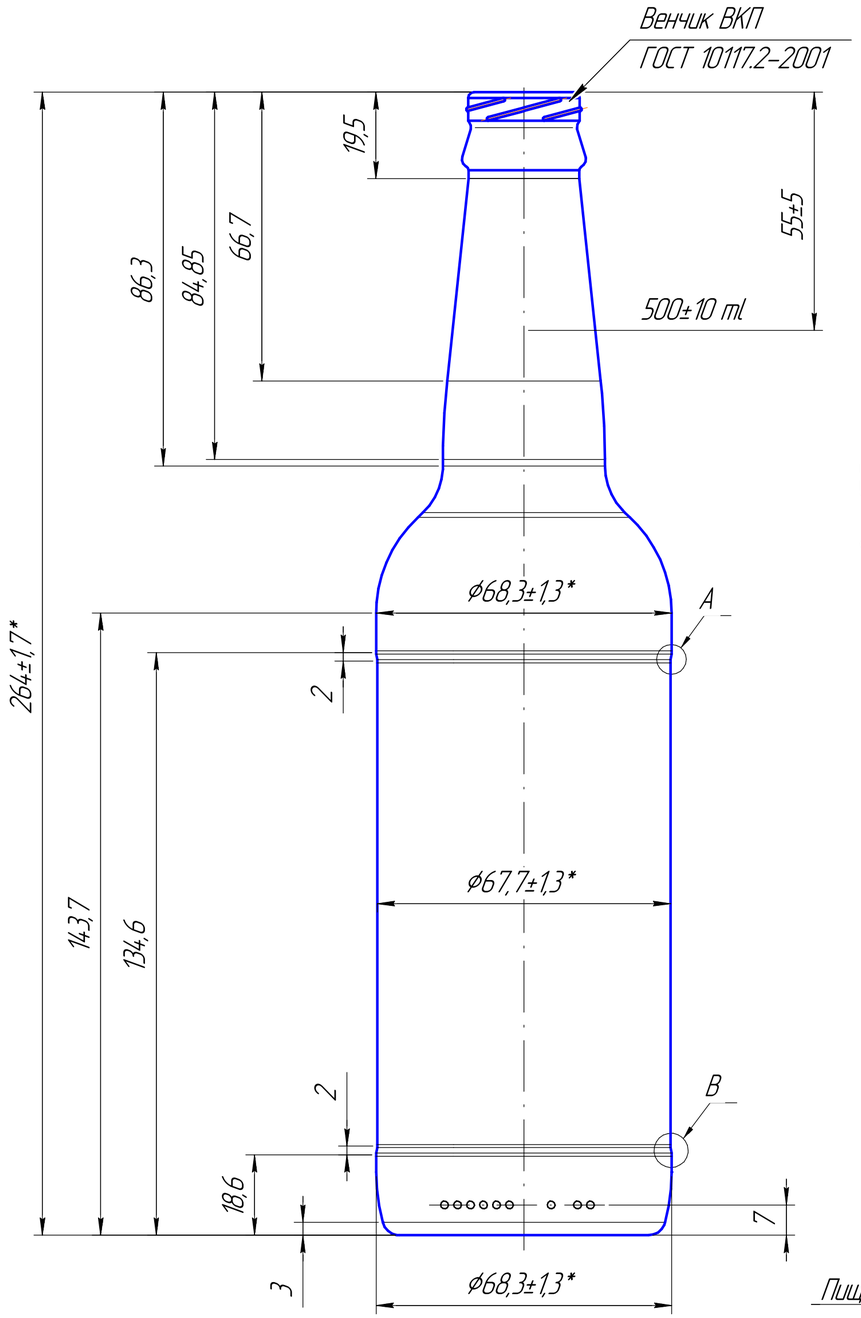

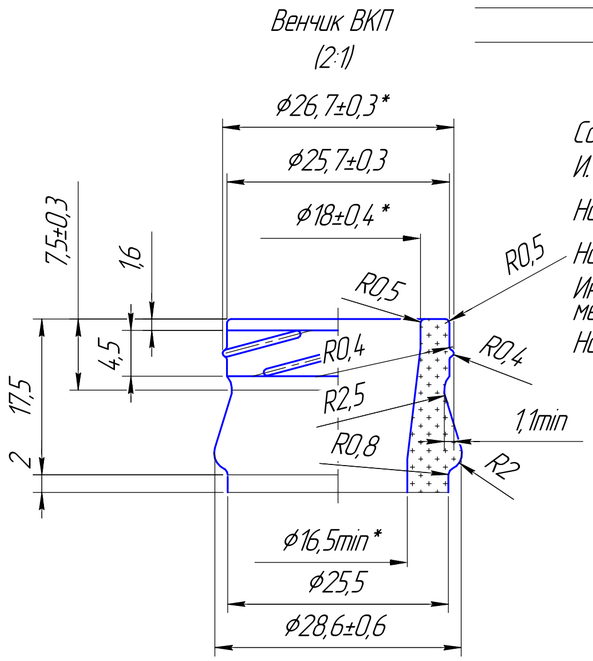

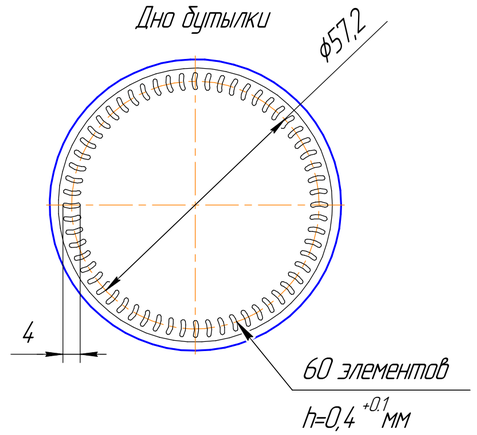

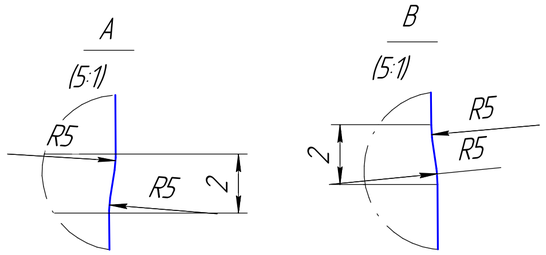

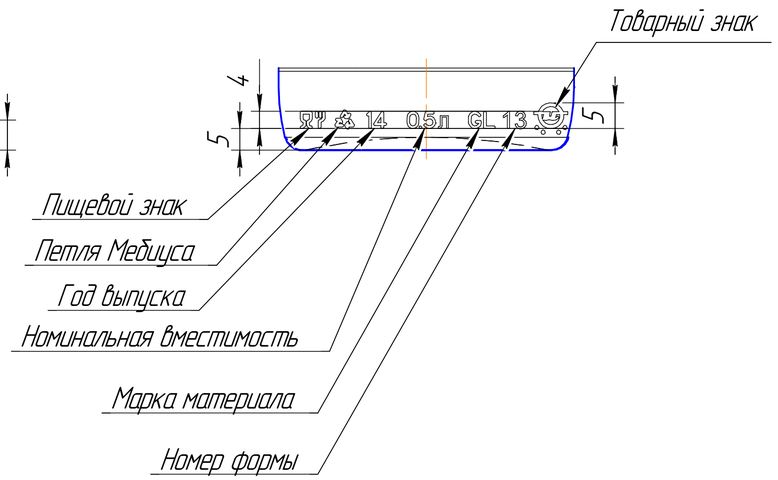

1. * Размеры контролируемые.
2. Номинальная вместимость – 500±10 см^3;
3. Полная вместимость – 520±10 см^3;
4. Масса рекомендуемая – 340±15 гр.;
5. Высота маркировочных знаков 0,5$^{+0,1}$ мм

Изм.	Лист	№ докум.	Подп.	Дата
Разраб.				
Пров.				
Т.контр.				
Н.контр.				
Утв.				

X-ВКП-500-1 (DESANT twist)

Бутылка 500 см^3

Лит.	Масса	Масштаб

Лист | Листов 1

Стекло тарное коричневое

Унитарное предприятие "Белстеклопром"

Копировал | Формат А2

Перв. примен. | Справ. № | Подп. и дата | Инв. № дубл. | Взам. инв. № | Подп. и дата | Инв. № подл.