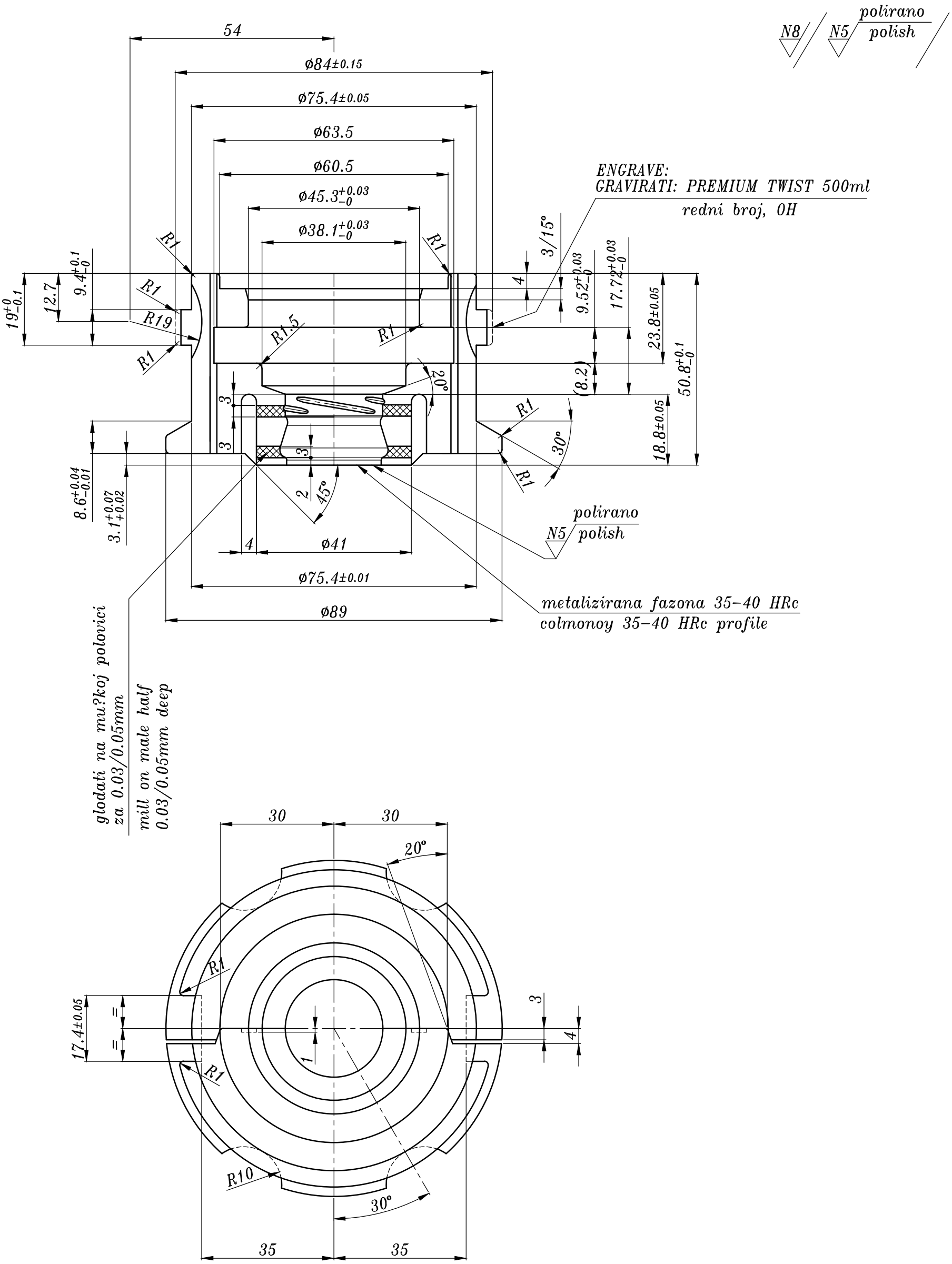

L02069

Sharp edges which are not in contact with glass, rounded with radius R=0.8 mm

Untoleranced dimensions: 0.0= ±0.1mm
0.00= ±0.05mm

0?tre rubove koji nisu u dodiru sa staklom zaobliti s R=0.8 mm

Netolerirane mjere: 0.0= ±0.1
0.00= ±0.05

					GRLO		SIVI LIJEV	
				Kom.	Naziv dijela		Poz. Materijal	Dimenzija
					Datum	Ime i prezime	OMCO	
				Konstr.	17.03.15.	Hlupiж		
				Crtao	17.03.15.	Hlupiж		
				Pregl.	17.03.15.	TEPE?		
				Stroj: HEYE -IS- 5" DG			Naziv: PREMIUM TWIST 500ml	
				Proces: puhano – puhano (BB)			Kupac: GOMEL	
Index	Revizija	Datum	Izmjenio	Mjerilo: 1:1			Broj nacrta: 06–05	