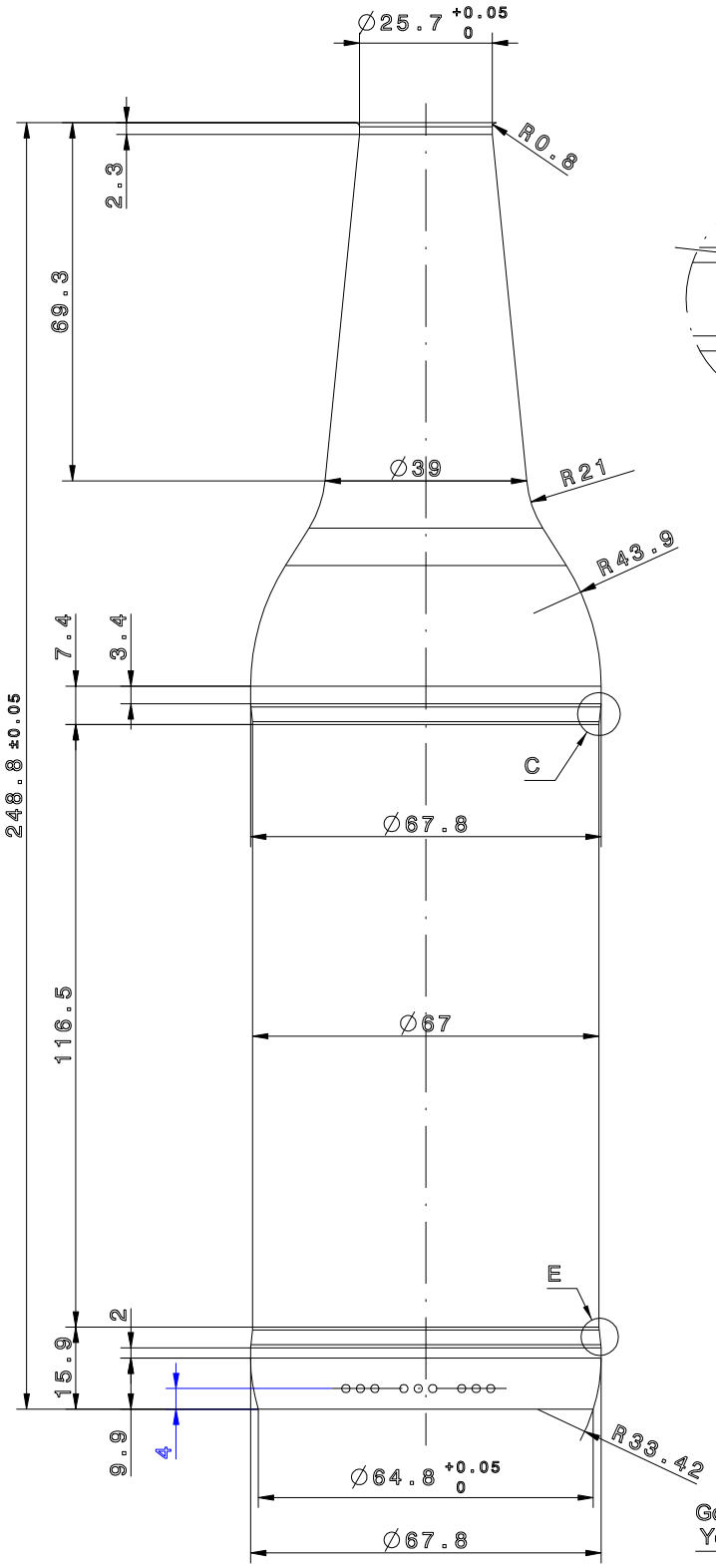

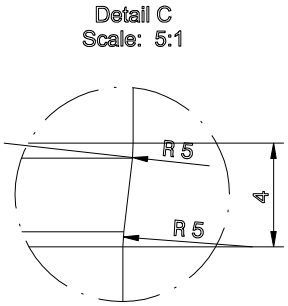

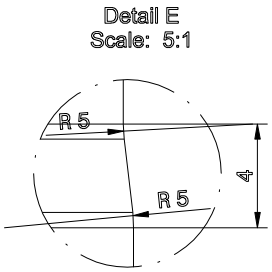

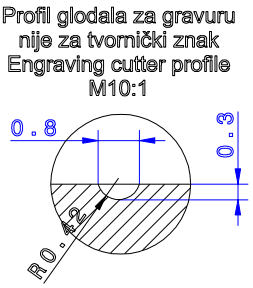

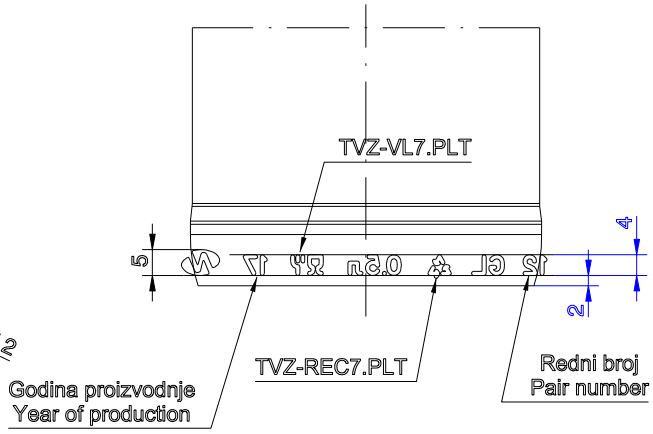

Vol. KAL: 651.1ml
Vol. DK: 9.1ml

660.2ml

M11620

NETOLERIRANE MJERE: ±0.05

					FAZONA KALUPA				
				Kom.	Naziv dijela		Poz.	Materijal	Dimenzija
					Datum	Ime i prezime	OMCO		
				Konstr.	09.01.17.	KRKLEC			
				Crtao	09.01.17.	KRKLEC			
				Pregl.	09.01.17.	KRKLEC			
				Stroj: HEYE - IS - 5" DG			Naziv: LONG NECK ALJVA 600ml		
				Proces: puhano - puhano (BB)			Kupac: GOMEL		
Index	Revizija	Datum	Izmjenio	Mjerilo: 1:1			Broj nacrta: 08-01A		