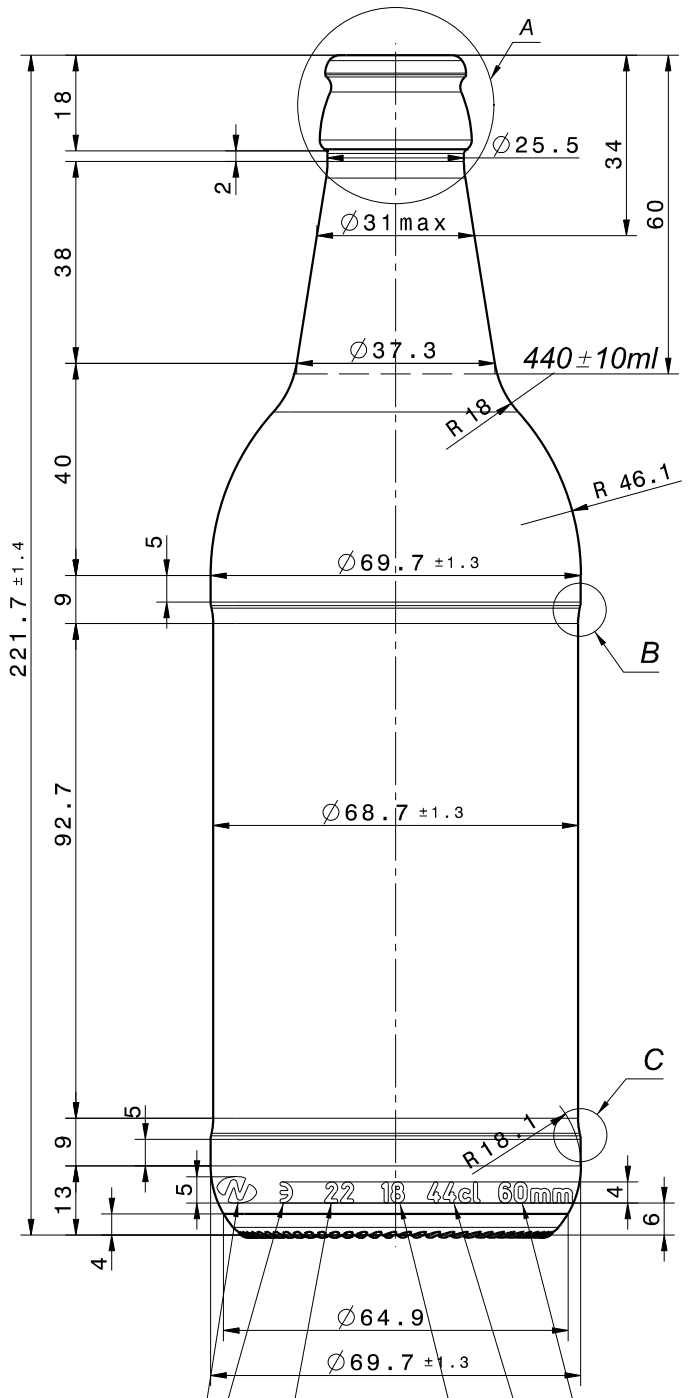

Front view
Scale: 1:1

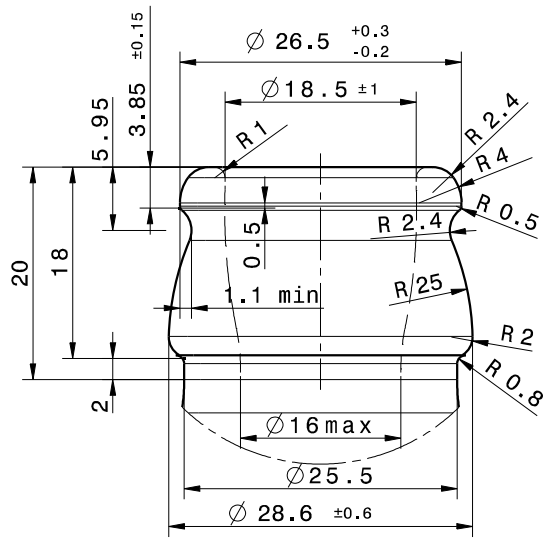

Detalj A
M 2:1

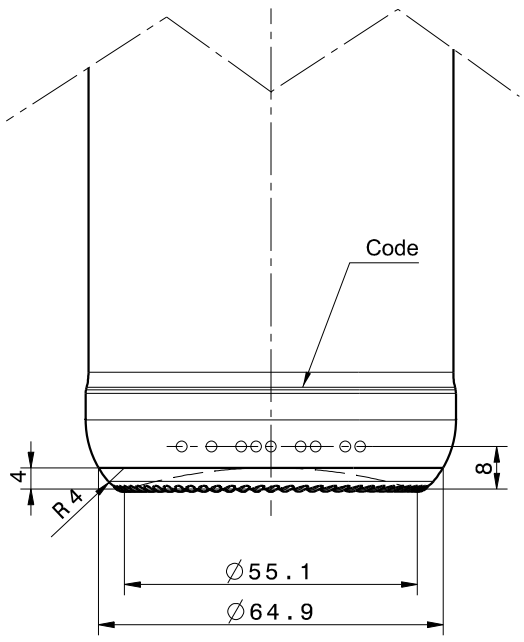

Rear view
Scale: 1:1

Tvornički znak, 0.3 mm izbočeno
Trade mark, 0.3 mm high

Epsilon, 0.3 mm izbočeno
Epsilon, 0.3 mm high

Broj kalupa, 0.3 mm izbočeno
Mould no., 0.3 mm high

Linija punjenja 0.3mm izbočeno
Fill line, 0.3mm high

Sadržaj 0.3mm izbočeno
Capacity, 0.3mm high

Godina proizvodnje, 0. 3 mm izbočeno
Year of production, 0.3 mm high

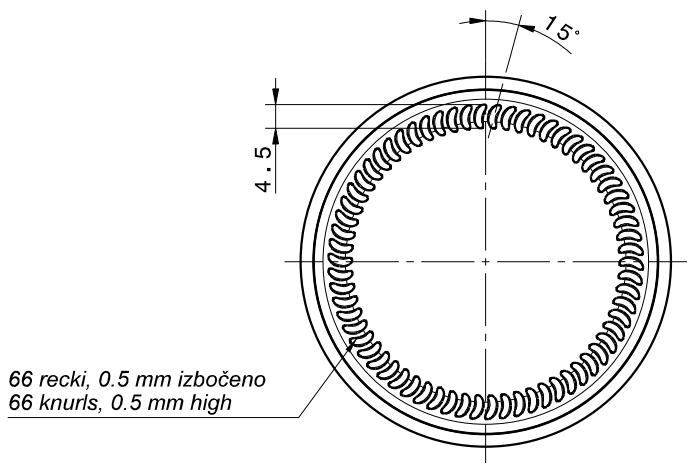

66 recki, 0.5 mm izbočeno
66 knurls, 0.5 mm high

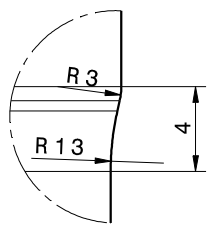

Detail B
Scale: 4:1

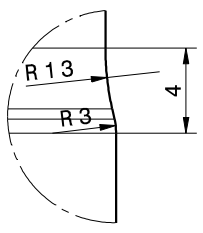

Detail C
Scale: 4:1

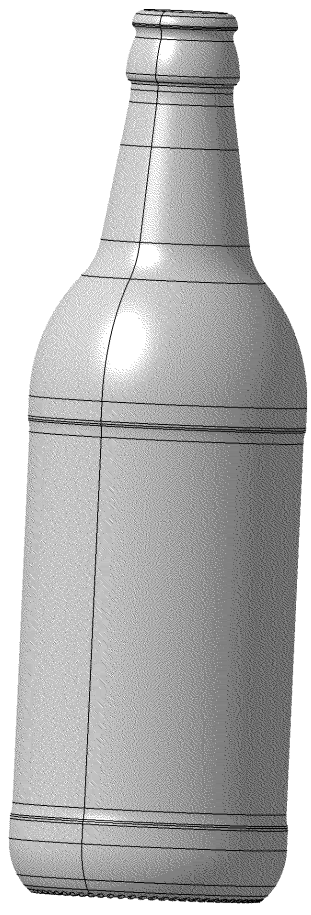

Isometric view
Scale: 3:4

Index	Revizija	Datum	Izmjenio
b	Promjena fazone	20.11.18.	Zajec T.
a	Promjena težine:240g–>320g	06.11.18.	Zajec T.

ARTIKAL					
Kom.	Naziv dijela		Poz.	Materijal	Dimenzija
	Datum	Ime i prezime			
Konstruirao	05.11.18.	Zajec T.			
Crtao	05.11.18.	Zajec T.			
Pregledao	05.11.18.	KRKLEC			
Naziv:	KOFF 440ml				
Sadržaj:	440ml (do vrha 466ml ± 10ml)				
Težina:	320g				
Proces:	puhano - puhano (BB)		Kupac:	GOMEL	
Mjerilo:	1:1		Broj nacrta:	00-00	

OMCO