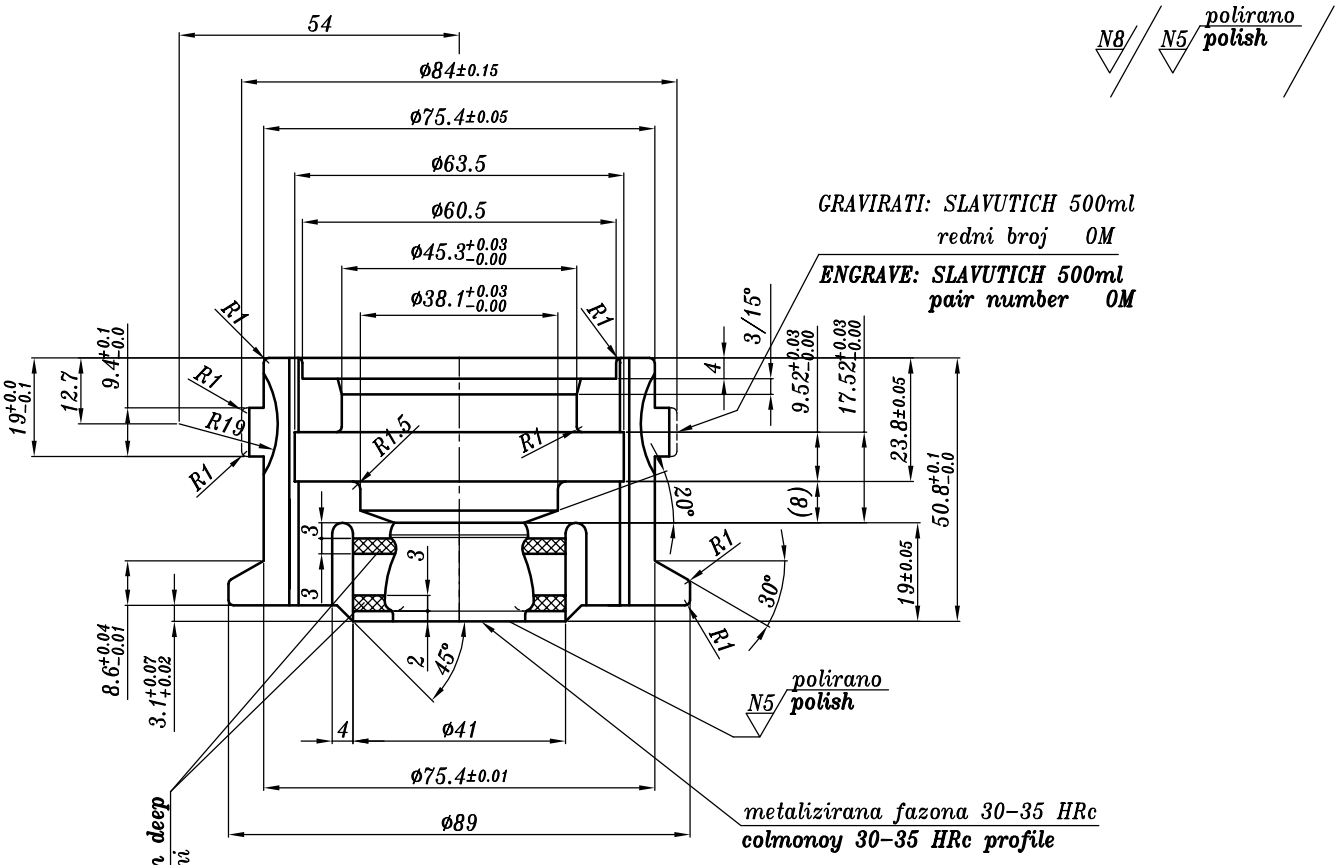

mill face vent 0.05 +0 −0.02 mm deep
udubiti na muškoj polovini
za 0.05 +0 −0.02 mm

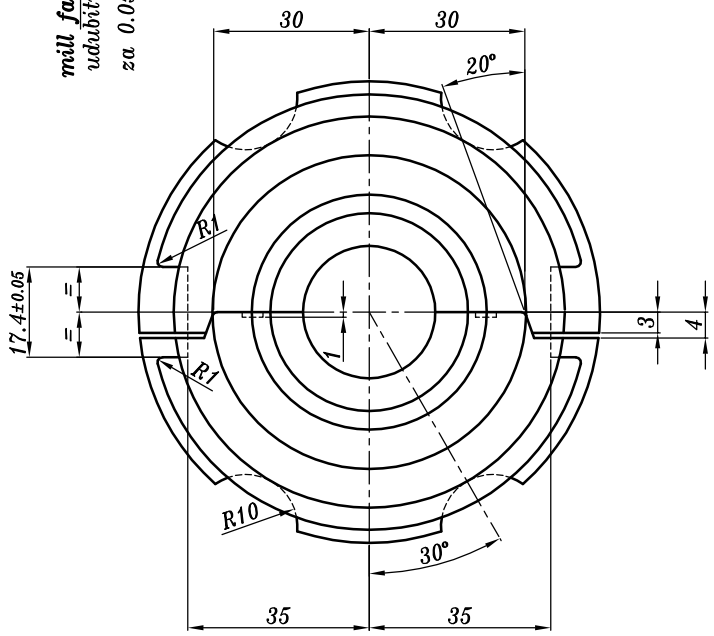

Sharp edges which are not in contact with glass, rounded with radius R=0.8mm
Oštre rubove koji nisu u dodiru sa staklom skinuti sa R=0.8mm

(untoleranced dimensions)
Netolerirane mjere 0.0= ± 0.1mm
0.00= ± 0.05mm

P00000

					GRLO		BRONCA	
				Kom.	Naziv dijela	Poz.	Materijal	Dimenzija
					Datum / Ime i prezime			
				Konstr.	17.01.19. GOLEC			
				Crtao	17.01.19. GOLEC			
				Pregl.				
				Stroj: HEYE -IS- 5" DG			Naziv: SLAVUTICH 500ml	
a				Proces: puhano – puhano (BB)			Kupac: GOMEL	
Index	Revizija	Datum	Izmjenio	Mjerilo: 1:1			Broj nacrta: 06–05	

OMCO