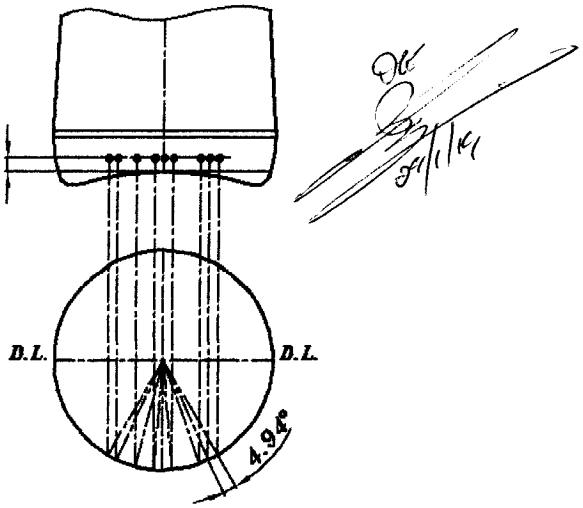

DETALJ TOČKICE KODA
M10:1

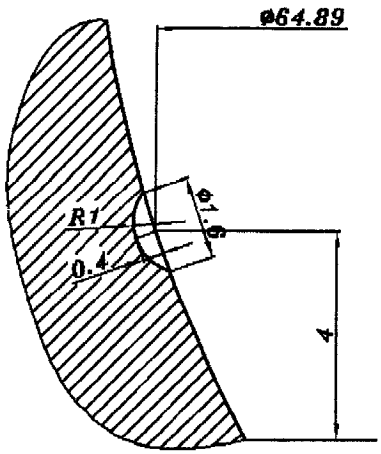

TABELA: 16049A – 9 TOČAKA – KOD NA PETI

CAVITY No.	1	2	3	4	5	6	7	8	9	10	11	12	13
1	o	o	o	o	o	o			o			o	o
2	o	o	o	o	o		o		o			o	o
3	o	o	o	o	o		o			o		o	o
4	o	o	o	o	o			o	o			o	o
5	o	o	o	o	o			o		o		o	o
6	o	o	o	o	o			o			o	o	o
7	o	o	o	o		o	o		o			o	o
8	o	o	o	o		o	o			o		o	o
9	o	o	o	o		o		o	o			o	o
10	o	o			o			o	o	o	o	o	o
11	o	o	o	o			o			o	o	o	o
12	o	o	o	o		o		o		o		o	o
13	o	o	o	o		o		o			o	o	o
14	o	o	o	o		o			o	o		o	o
15	o	o	o	o		o			o		o	o	o
16	o	o	o	o			o	o	o			o	o
17	o	o	o	o			o	o		o		o	o
18	o	o	o	o			o	o			o	o	o
19	o	o			o	o		o		o		o	o
20	o	o			o		o		o	o	o	o	o
21	o	o		o		o		o		o	o	o	o
22	o	o	o		o		o		o		o	o	o
23	o	o	o	o			o		o	o		o	o
24	o	o	o	o			o		o		o	o	o
25	o	o	o		o	o	o		o			o	o
26	o	o	o		o	o	o			o		o	o
27	o	o	o		o	o		o	o			o	o
28	o	o	o		o	o		o		o		o	o
29	o	o		o		o		o	o	o		o	o
30	o	o		o			o		o	o	o	o	o

CAVITY No.	1	2	3	4	5	6	7	8	9	10	11	12	13
31	o	o	o			o		o		o	o	o	o
32	o	o		o	o		o			o	o	o	o
33	o	o	o			o	o	o			o	o	o
34	o	o	o		o	o		o			o	o	o
35	o	o	o		o	o			o	o		o	o
36	o	o	o		o	o			o		o	o	o
37	o	o	o		o		o	o	o			o	o
38	o	o	o		o		o	o		o		o	o
39	o	o		o	o	o			o	o		o	o
40	o	o			o	o			o	o	o	o	o
41	o	o		o	o			o		o	o	o	o
42	o	o	o		o		o			o	o	o	o
43	o	o	o			o		o	o		o	o	o
44	o	o		o	o		o		o	o		o	o
45	o	o	o		o		o	o			o	o	o
46	o	o	o		o		o		o	o		o	o
47	o	o	o		o			o	o	o		o	o
48	o	o	o			o	o	o	o			o	o
49	o	o		o	o			o	o	o		o	o
50	o	o		o		o			o	o	o	o	o
51	o	o	o		o			o		o	o	o	o
52	o	o			o		o	o	o		o	o	o
53	o	o		o	o			o	o		o	o	o
54	o	o	o			o	o		o		o	o	o
55	o	o		o		o	o	o		o		o	o
56	o	o	o			o	o	o		o		o	o
57	o	o	o			o	o		o	o		o	o
58	o	o	o			o		o	o	o		o	o
59	o	o		o	o		o	o	o			o	o
60	o	o	o			o			o	o	o	o	o

CAVITY No.	1	2	3	4	5	6	7	8	9	10	11	12	13
61	o	o			o	o	o			o	o	o	o
62	o	o		o			o	o	o		o	o	o
63	o	o	o		o			o	o		o	o	o
64	o	o		o	o		o		o		o	o	o
65	o	o		o		o	o	o			o	o	o
66	o	o			o	o	o	o	o			o	o
67	o	o		o	o	o	o		o			o	o
68	o	o		o	o	o	o			o		o	o
69	o	o			o	o	o		o	o		o	o
70	o	o			o		o	o		o	o	o	o
71	o	o		o		o	o			o	o	o	o
72	o	o			o	o		o	o		o	o	o
73	o	o			o	o	o		o		o	o	o
74	o	o		o	o	o			o		o	o	o
75	o	o		o	o		o	o			o	o	o
76	o	o			o		o	o	o	o		o	o
77	o	o		o		o	o		o	o		o	o
78	o	o		o	o	o		o	o			o	o
79	o	o		o		o	o	o	o			o	o
80	o	o		o			o	o		o	o	o	o
81	o	o	o			o	o			o	o	o	o
82	o	o		o		o		o	o			o	o
83	o	o		o		o	o		o			o	o
84	o	o			o	o	o	o				o	o
85	o	o		o	o	o		o				o	o
86	o	o		o			o	o	o	o		o	o
87	o	o			o	o		o	o	o		o	o
88	o	o		o	o		o	o		o		o	o
89	o	o			o	o	o	o		o		o	o
90	o	o			o	o		o		o	o	o	o

NAPOMENA: *GORE PRIKAZANI KOD JE ONAJ KOJI SE TREBA POJAVITI NA GOTOVOM ARTIKLU.*
KRUŽIĆI PREDSTAVLJAJU UGRAVIRANE TOČKICE

RAZMAK IZMEĐU TOČKICA 2.8mm

KORISTITI ZRCALNU SLIKU KODA ZA GRAVIRANJE!!!

PRIMJER KODA NA GOTOVOM ARTIKLU
KOD BR.: 65

RAZMAK IZMEĐU TOČKICA: 4.94°

N00000

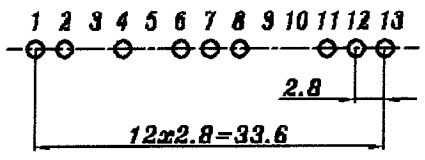

| | | | |

Согласовано: Начальник УРФ [illegible] А.Р. Іа Єременко 29.01.2019 г.
И.В. Шумаковская

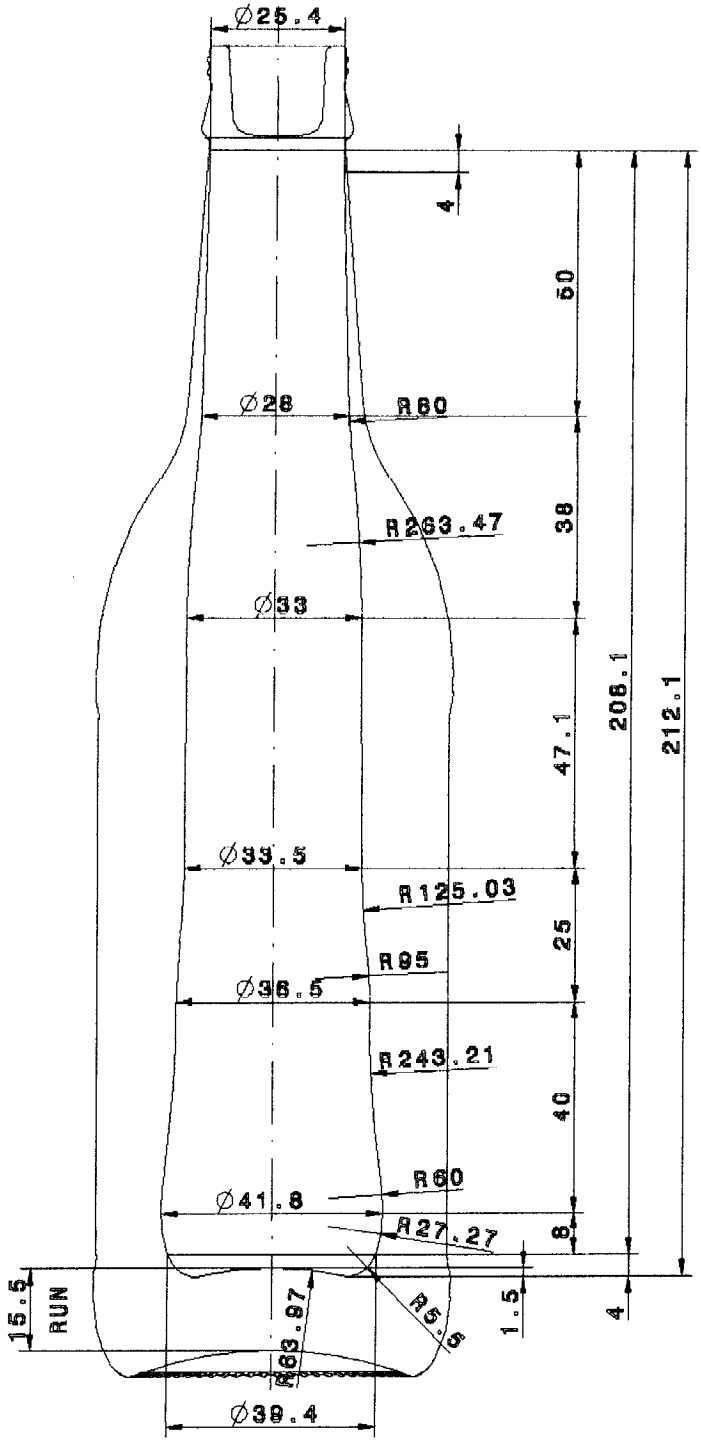

Volumen (PK + DPK + GRLO - JEZ) = 189.6ml
O.C. = 44.0%
Težina = 320g
Hot glass density: 2.43

					SKLOP				
				Kom.	Naziv dijela		Poz.	Materijal	Dimenzija
					Datum	Ime i prezime	OMCO		
				Konstr.	18.01.19.	GOLEC			
				Crtao	18.01.19.	GOLEC			
				Pregl.					
				Stroj:	HEYE - 5" DG		Naziv:	ENERALD 400ml	
a	Changed O.C. from 44.0%->44.9%	25.01.19.	GOLEC	Proces:	puhano - puhano (SB)		Kupac:	GOMEL	
Index	Revizija	Datum	Izmjenio	Mjerilo:	1:1		Broj naziva:	05-038	

Q00000

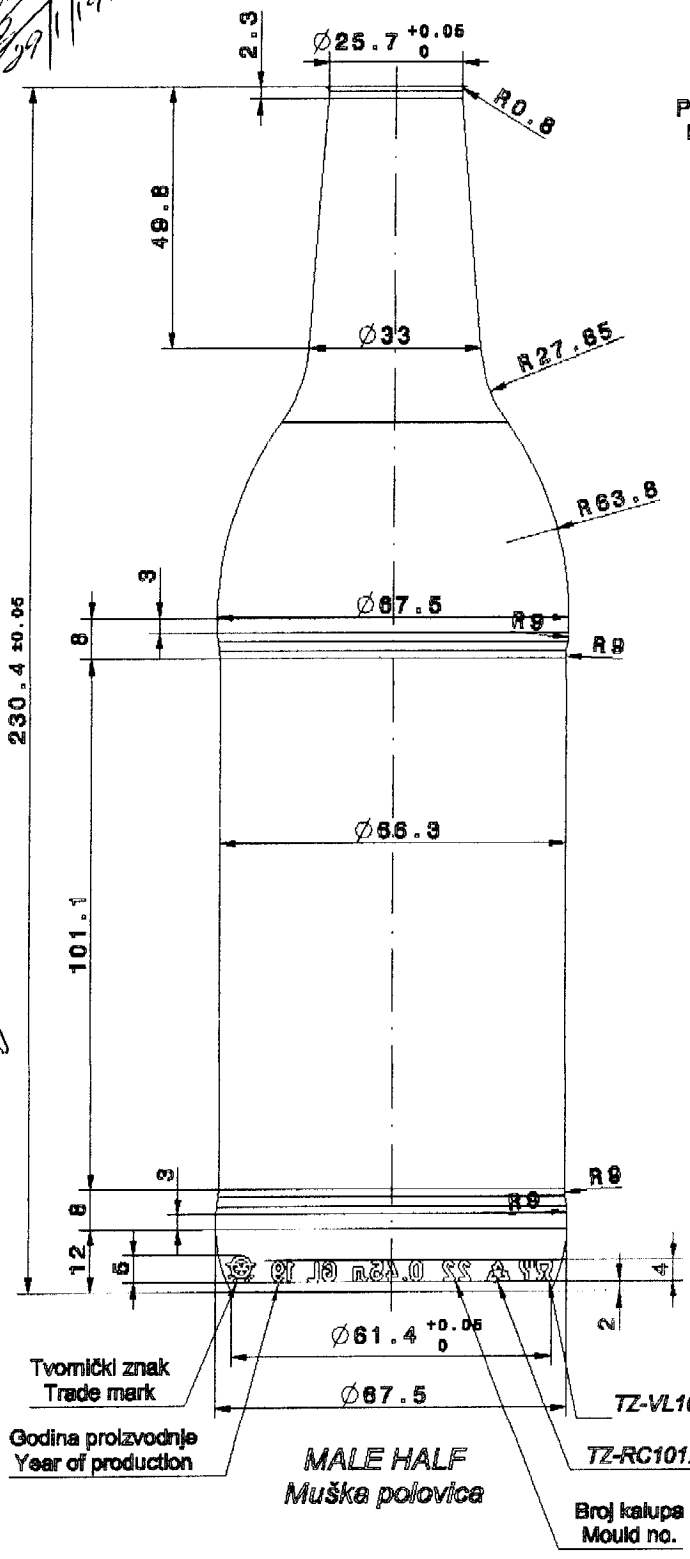

Profil glodala za gravuru u peti
Heel engraving cutter profile
M10:1

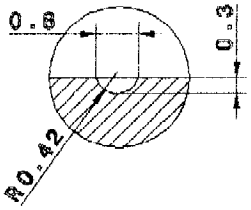

Profil glodala za tvornički znak
Trade mark engraving cutter
M10:1

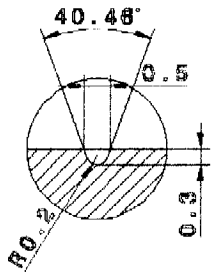

FEMALE HALF
Ženska polovica

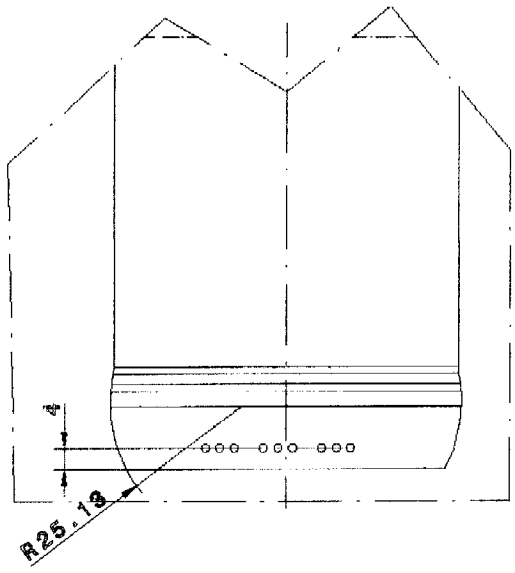

Vol. KAL: 601.0ml
Vol. DK: 2.3ml
603.3ml

DUBINA GRAVURE: 0.3mm
ENGRAVING DEEP 0.3mm

P00000

NETOLERIRANE MJERE: ±0.05

					FAZONA KALUPA				
				Kom.	Naziv dijela		Pos.	Materijal	Dimenzija
					Datum	Ime i prezime			
				Konstr.	18.01.19.	GOLEC			
				Crtao	18.01.19	GOLEC			
				Pregl.					
				Stroj:	HEYE - IS - 6" DG				
				Proces:	puhano - puhano (BB)				
Indeks	Revizija	Datum	Izmjenio	Mjerilo:	1:1				

OMCO

Naziv: EMERALD 460ml

Kupac: GOMEL

Broj crteža: 08-01A

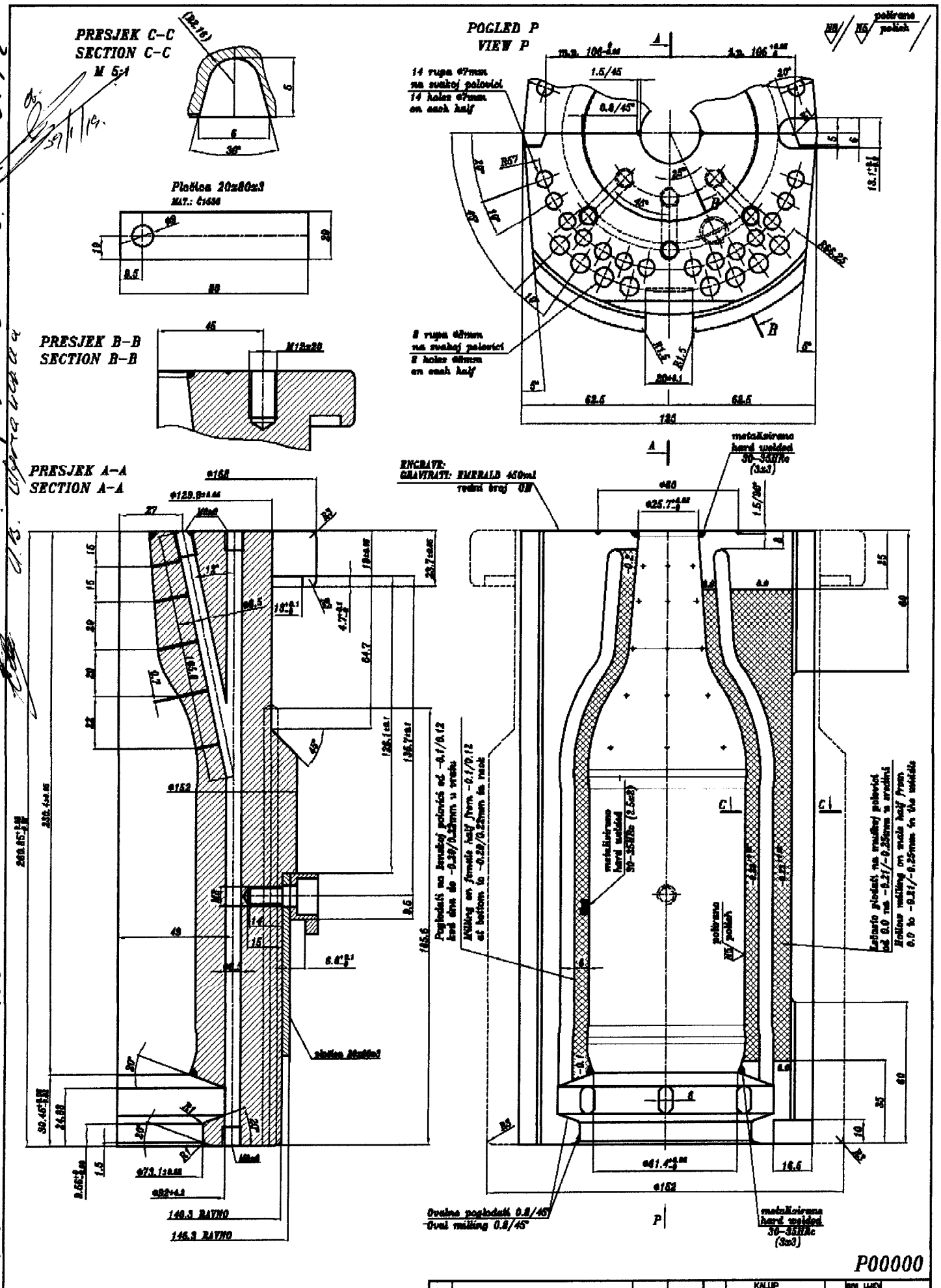

INVERT = 85.7mm
H = 66.7mm
MONTAŽA:2101200016

Oštre rubove koji nisu u dodiru sa staklom zaobliti s R=0.8 mm
Netolerirane mjere: 0.0= ±0.1
0.00= ±0.05

				KALUP			
				Kom.	Naziv dijela	Poz.	Materijal / Dimenzija
					Datum / Ime i prezime		
				Konstr	17.01.19. GOLEC		
				Crtao	17.01.19. GOLEC		
				Pregl			
				Stroj: HEYE - 5" DG		Naziv: EMERALD 450ml	
				Proces: puhano - puhano (99)		Kupac: COMEL	
Index	Revizija	Datum	Izmjenio	Mjerilo: 1:1		Broj nacrta: 06-01	

Согласовано: начальник УРФ Тобеле А.Д. та Степанко А.В. Шуравська 29.01.2019г.

PRESJEK A–A
SECTION A–A

N8 / N5 polirano / polish

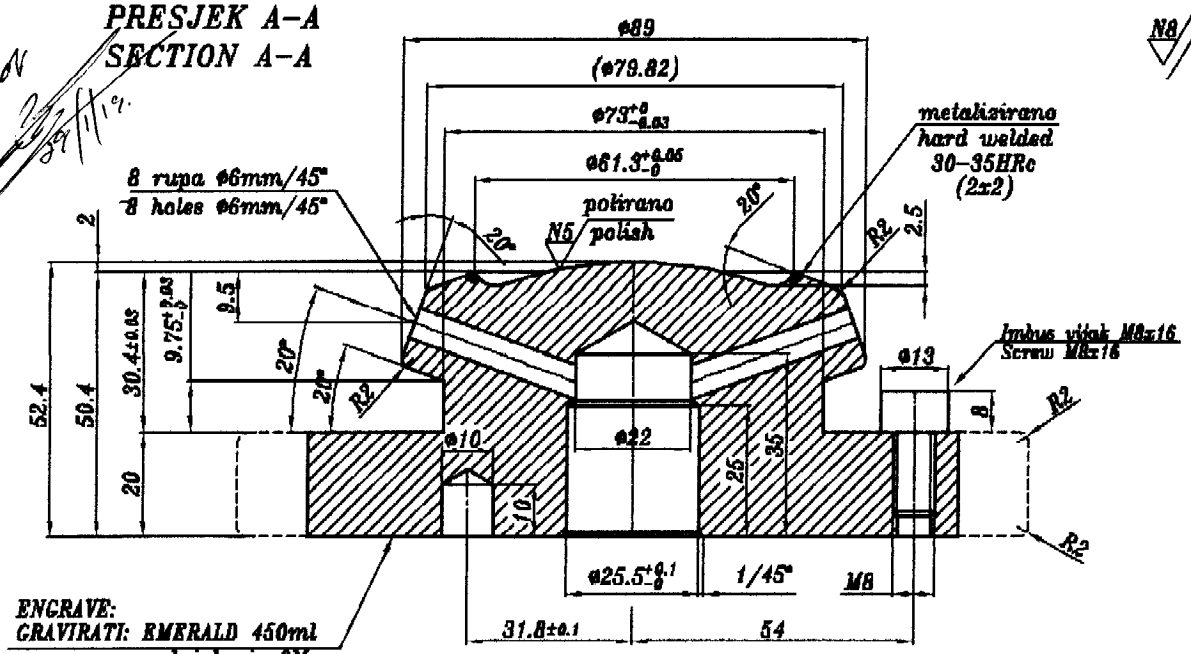

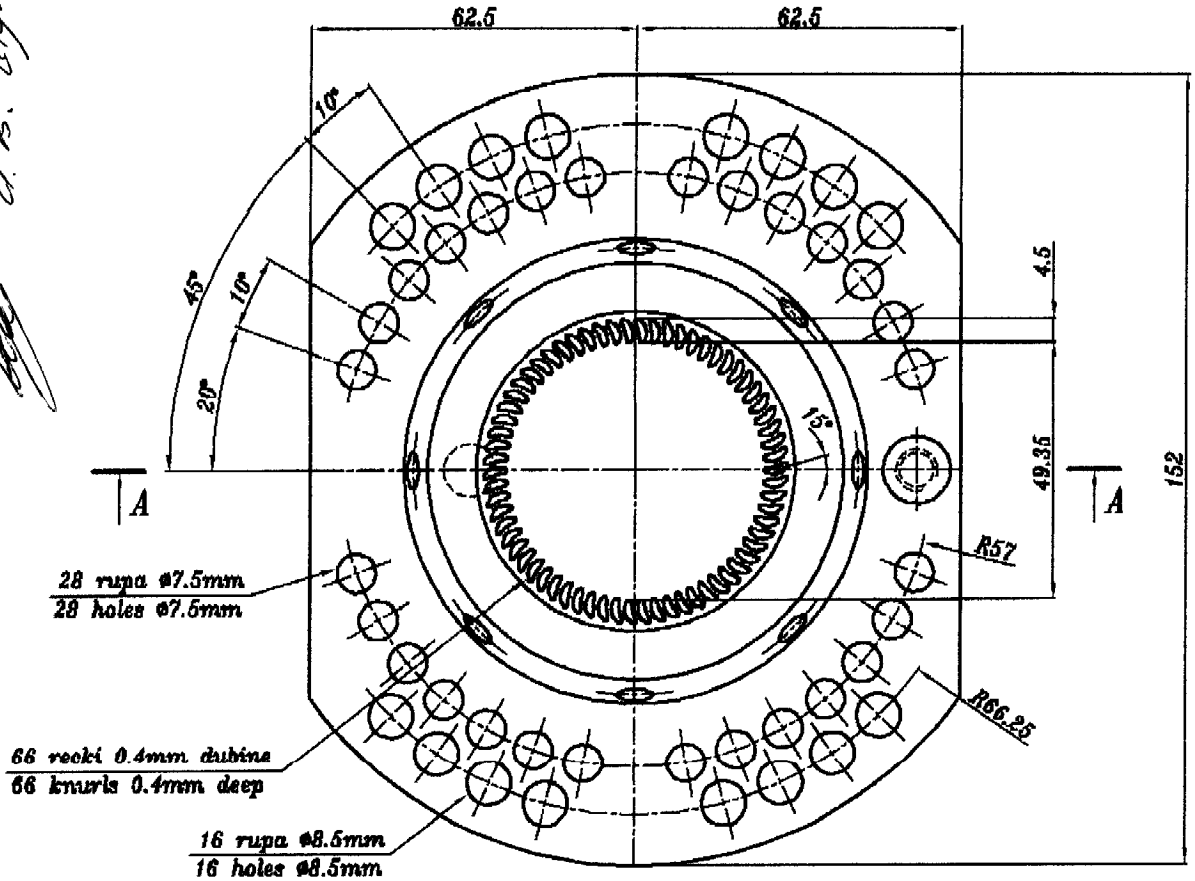

DETALJ FAZONE
CAVITY DETAIL
M1:1

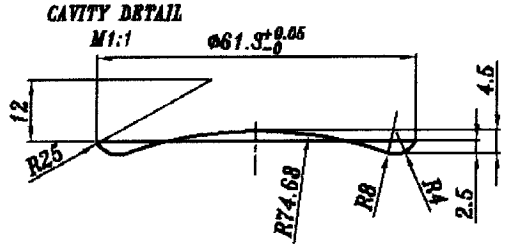

DETALJ RECKE
KNURLES DETAIL
M3:1

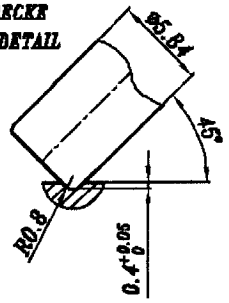

P00000

Oštre ruhove koji nisu u dodiru sa staklom skinuti sa R=0.8mm

Netolerirane mjere 0.0= ±0.1mm
0.00= ±0.05mm

					DNO KALUPA		SIM LIJEV	
				Kom.	Naziv dijela		Poz.	Materijal	Dimenzija
					Datum	ime i prezime			
				Konstr.	17.01.19.	GOLEC			
				Crtao	17.01.19.	GOLEC			
				Pregl.					
				Stroj:	HEYE - 5" DG				
				Proces: puhano – puhano (SB)			Kupac: GOMEL		
Index	Revizija		Datum	Izmjenio	Mjerilo: 1:1		Broj nacrta: 06–02		

OMCO

Kalup: EMERALD 450ml

Согласовано: начальник УРР [illegible] А.Д. Гобриленко 29.01.2019г.
[illegible]

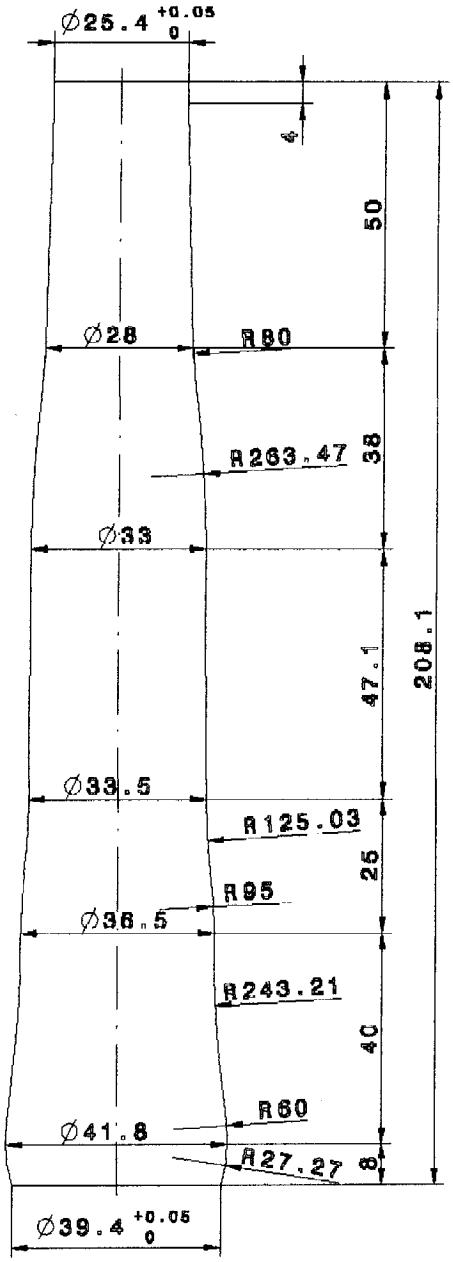

Vol. PK: 179.9ml
Vol. DPK: 3.8ml

183.7ml

TOLERANCIJA VOLUMENA: ±0.5ml
VOLUME TOLERANCE: ±0.5ml

Q00000

NETOLERIRANE MJERE: ±0.05

					FAZONA PREDKALUPA			
				Kom.	Naziv dijela		Poz.	Materijal / Dimenzija
					Datum	Ime i prezime		
				Konstr.	18.01.19.	GOLEC	OMCO	
				Crtao	18.01.19.	GOLEC		
				Pregl.				
				Stroj:	HEYE -IS- 5" DG		Naziv:	ENERALD 480ml
a	Changed 029-> 028, changed 082.5-> 038	25.01.19.	GOLEC	Proces:	puhano - puhano (BD)		Kupac:	GOMEL
Index	Revizija	Datum	Izmjenio	Mjerilo:	1:1		Broj nacrta:	05-03A

Pogled "P"
View "P"

Plate 20x60x3
Pločica 20x60x3
MAT.: C1630

Detail "D"
Detalj "D"
M2:1

hard welded
METALIZIRANO
30–35HRc

18 rupa za zatvorni vijak M6x6
18 holes w/ plug with screws M6x6

2 ulora prekinuti u području segmenta
2 grooves break in the lug area

Section A–A
Presjek A–A

ENGRAVE
GRAVIRATI: EMERALD 450ml
Redni broj 0M

hard welded
METALIZIRANO
30–35 HRc
(spoj sa dnom i 15mm po djelnoj liniji)
3x3 – spoj sa dnom
2.5x2 – po djelnoj liniji

Polirati mlinom sa male kuje
Glodati na muškoj polovici
od 0.0 do -0.2 ±0.05 u središtu

Glodati na muškoj polovici
139.5 širine dubine
Mlinom sa male kuje

2 ulora prekinuti u području segmenta
2 grooves break in the lug area

ovalno glodati 0.8/45°
oval milling 0.8/45°

hard welded
METALIZIRANO
30–35 HRc
(spoj sa grlom i 15mm po djelnoj liniji)
3x3 – spoj sa grlom
2.5x2 – po djelnoj liniji

Q00000

INVERT: = 85.7mm
H = 92.1mm
MONTAŽA: 2101200097

Oštre rubove koji nisu u dodiru sa staklom zaobliti s R=0.8 mm

Netolerirane mjere: 0.0= ±0.1
0.00= ±0.05

Sharp edges which are not in contact with glass, rounded with radius R=0.8 mm

Untoleranced dimensions: 0.0= ±0.1mm
0.00= ±0.05mm

				PREDKALUP		SMI LIJEV	
				Kom.	Naziv dijela	Poz.	Materijal / Dimenzije
					Datum		
				Konstr	18.01.19.	GOLEC	
				Crtao	18.01.19.		
				Preol.			
				Stroj:	HEYE -IS- 5" DG		
a	Changed blank cavity	25.01.19.	GOLEC	Proces: puhanje – puhanje (BB)		Kupac: GOMEL	
Index	Revizija	Datum	Izmjenio	Mjerilo: 1:1		Broj nacrta: 06-03	

DMCO

Naziv: EMERALD 450ml

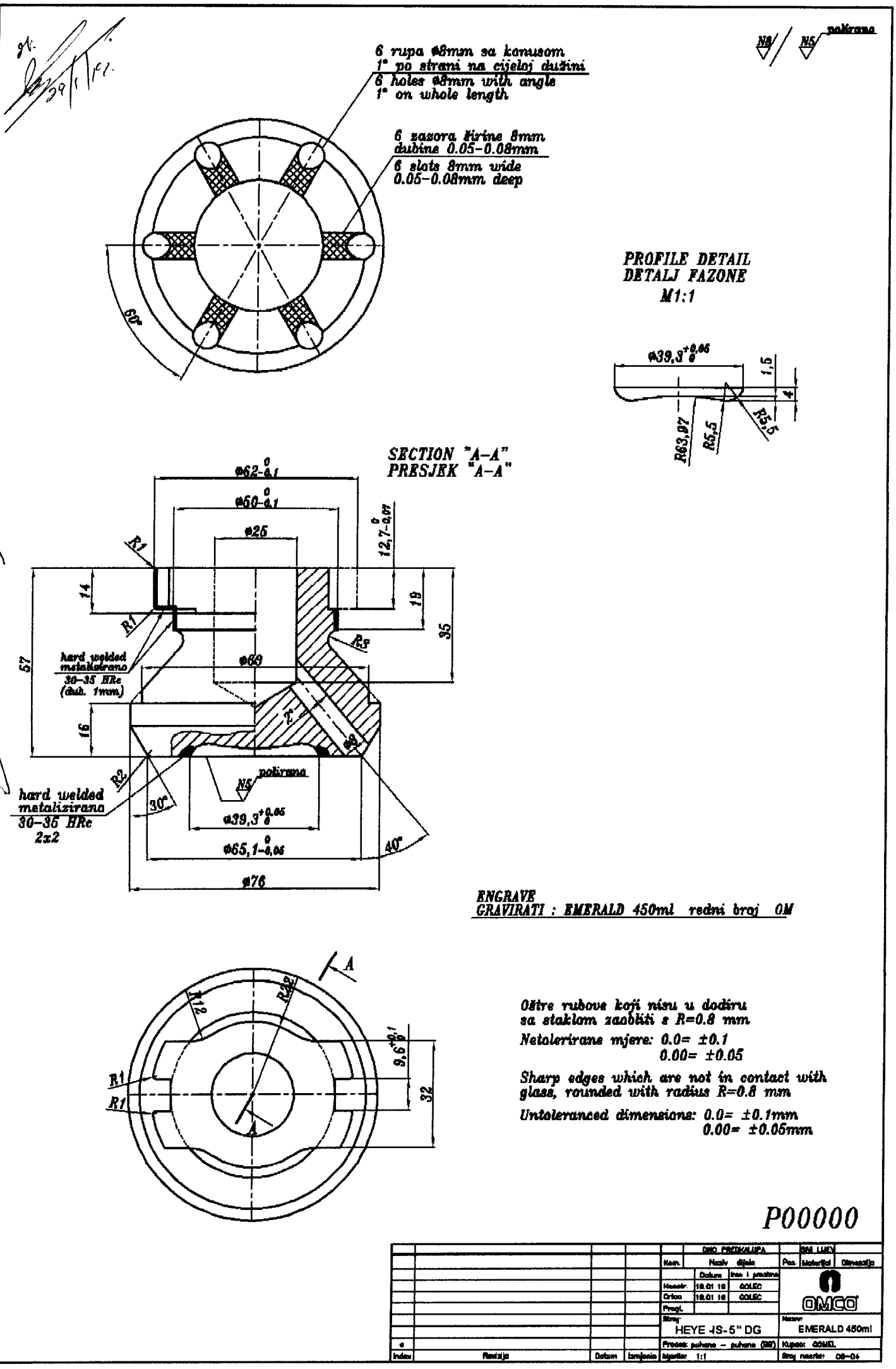

6 rupa ø8mm sa konusom
1° po strani na cijeloj dužini
6 holes ø8mm with angle
1° on whole length
6 zazora širine 8mm
dubine 0.05–0.08mm
6 slots 8mm wide
0.05–0.08mm deep
60°
N8
N5
polirano
PROFILE DETAIL
DETALJ FAZONE
M1:1
ø39,3
1,5
4
R63,97
R5,5
R5,5
SECTION "A–A"
PRESJEK "A–A"
ø62
ø50
ø25
12,7
R1
14
R1
19
35
R3
57
hard welded
metalizirano
30–35 HRc
(dub. 1mm)
ø69
16
R2
hard welded
metalizirano
30–35 HRc
2x2
30°
N5
polirano
ø39,3
ø65,1
40°
ø76
ENGRAVE
GRAVIRATI : EMERALD 450ml redni broj 0M
A
R12
R22
9,6
R1
R1
32
A
Oštre rubove koji nisu u dodiru
sa staklom zaobliti s R=0.8 mm
Netolerirane mjere: 0.0= ±0.1
0.00= ±0.05
Sharp edges which are not in contact with
glass, rounded with radius R=0.8 mm
Untoleranced dimensions: 0.0= ±0.1mm
0.00= ±0.05mm
P00000
DNO PREDKALUPA
SNI LIJEV
Kom.
Naziv dijela
Poz.
Materijal
Dimenzija
Datum
Ime i prezime
Konstr.
18.01.19
GOLEC
Crtao
18.01.19
GOLEC
Pregl.
OMCO
Broj:
HEYE 4S-5" DG
Naziv:
EMERALD 450ml
Proces: puhano – puhano (BB)
Kupac: GOMEL
Mjerilo: 1:1
Broj nacrta: 06–04
Index
Revizija
Datum
Izmjenio

DETALJ FAZONE
PROFILE DETAIL
M5:1

Netolerirane mjere: ±0.05mm
Untoleranced dimensions: ±0.05mm

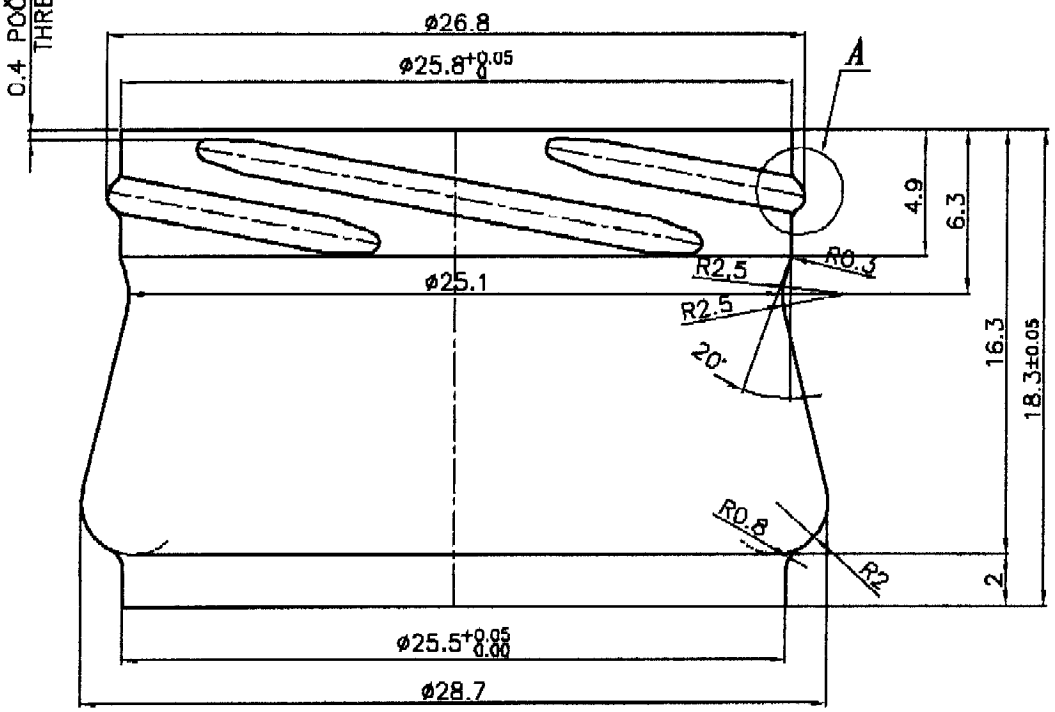

DETAIL "A"
DETALJ "A"
M10:1

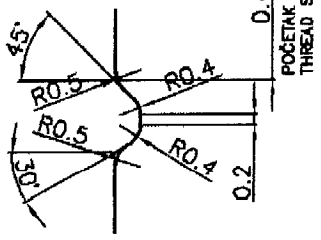

RAZVIJENI NAVOJ
DEVELOPED THREAD
M5:1

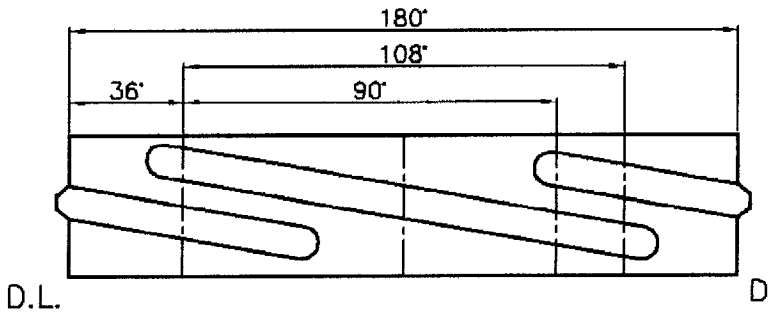

KORAK: 9.4mm
GLODALO: ø12.7
KUT NAVOJA: 6°29'
KUT GLODALA: 6°29'
4 NAVOJA

P00000

					FAZONA GRLA				
					Kom.	NAZIV		Poz.	Materijal	Dimenzija
						Datum	Ime i prezime			
					Konstr	18.01.19.	Goleo			
					Crtao	18.01.19.	Goleo			
					Pregl.					
					Stroj:	HEYE - IS - 5" DG				
					Proces: puhano – puhano (2S)					
Index	Revizija		Datum	Izmjenio	Mjerilo	1:1				

OMCO

Naziv: EMERALD 450ml
Kupac: GONEL
Broj nacrta: 08-05A

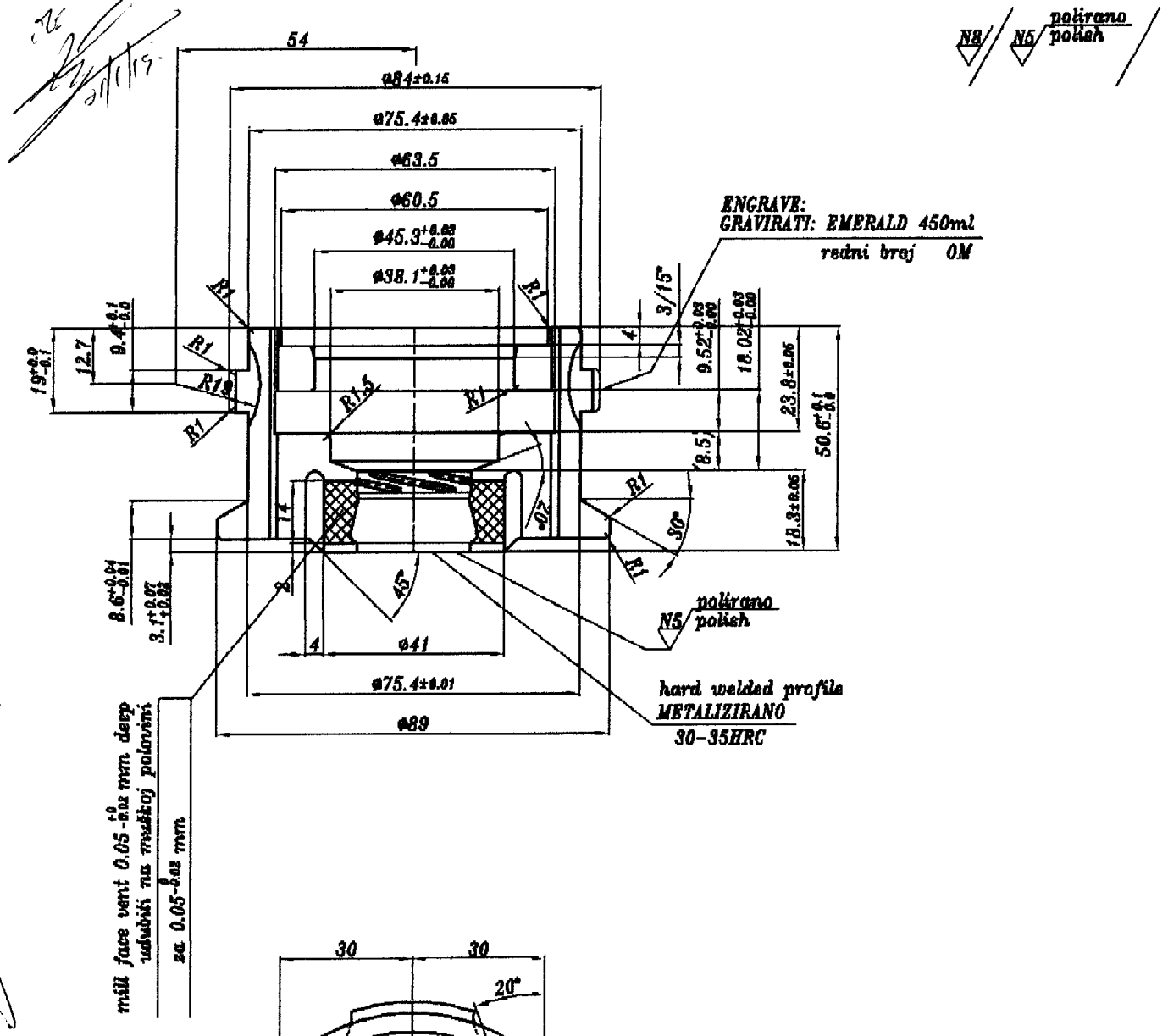

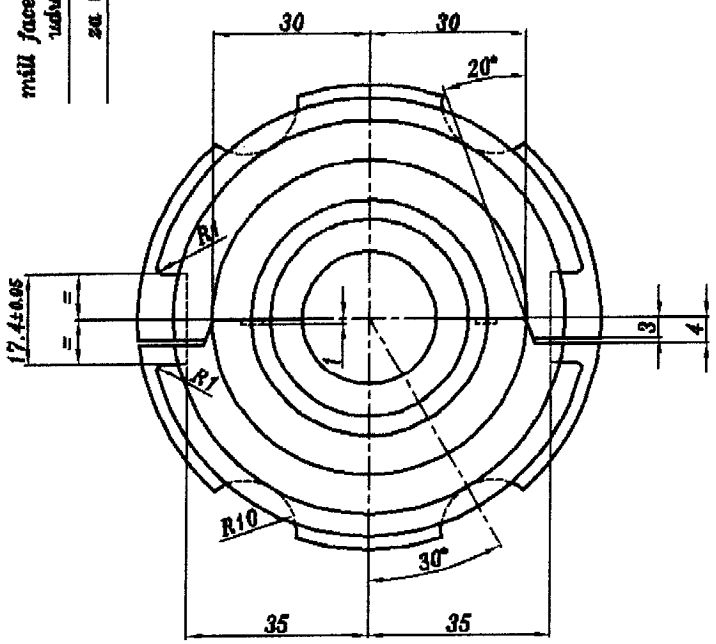

Sharp edges which are not in contact with glass, rounded with radius R=0.8mm
Oštre rubove koji nisu u dodiru sa staklom skinuti sa R=0.8mm

(untoleranced dimensions)
Netolerirane mjere 0.0= ± 0.1mm
0.00= ± 0.05mm

P00000

					GRLO		BRONCA	
				Kom.	Naziv dijela	Poz.	Materijal	Dimenzija
					Datum	Ime i prezime	OMCO	
				Konstr.	18.01.19	Golec		
				Crtao	18.01.19	Golec		
				Pregl.				
				Stroj: HEYE - IS - 5" DG			Naziv: EMERALD 450ml	
				Proces: puhano – puhano (BB)			Kupac: GOMEL	
Index	Revizija	Datum	Izmjenio	Mjerilo: 1:1			Broj nacrta: 06-05	

Согласовано: начальник УРР Голиев А.Д. Гавриленко 29.01.2019г.
А.В. Чуманский

ENGRAVE:
GRAVIRATI: EMERALD 450ml
redni broj 0M

N8 / N5 polirano polish

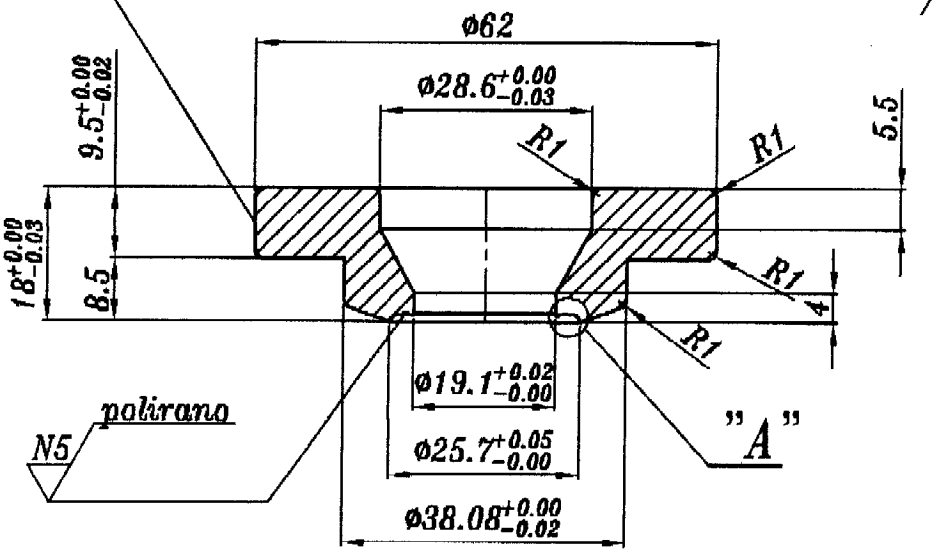

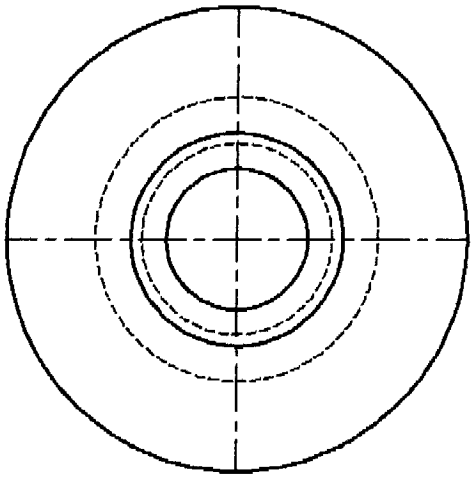

DETAIL "A"
DETALJ "A"
M10:1

metalizirana fazona 30–35 HRc
colmonoy 30–35 HRc profile

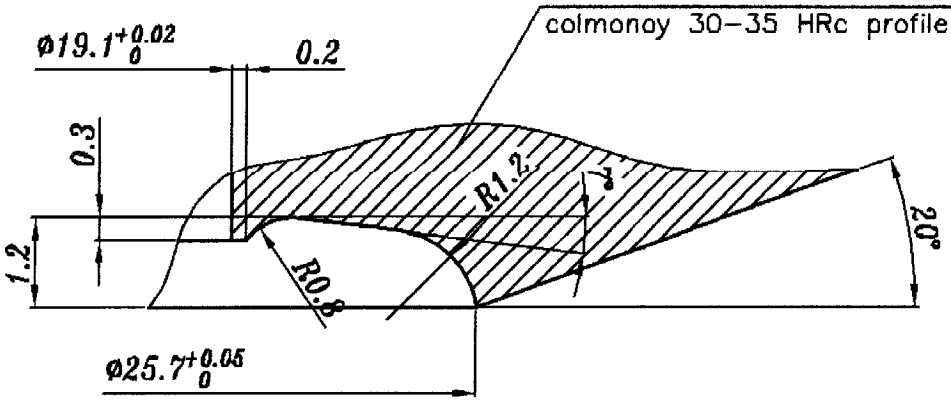

Oštre rubove koji nisu u dodiru sa staklom skinuti sa R=0.8mm

Netolerirane mjere 0.0= ±0.1mm
0.00= ±0.05mm

					PRSTEN		SM LIJEV	
				Kom	Naziv dijela		Poz. Materijal	Dimenzija
					Datum	Ime i prezime		
				Konstr.	18.01.19.	GOLEC		
				Crtao	18.01.19.	GOLEC		
				Pregl.				
				Sirovina: HEYE - IS - 5" DG			Naziv: EMERALD 450ml	
				Proces: puhano – puhano (BB)			Kupac: GOMEL	
Index	Revizija	Datum	Izmjenio	Mjerilo: 1:1			Broj nacrta: 06–07	

P10020

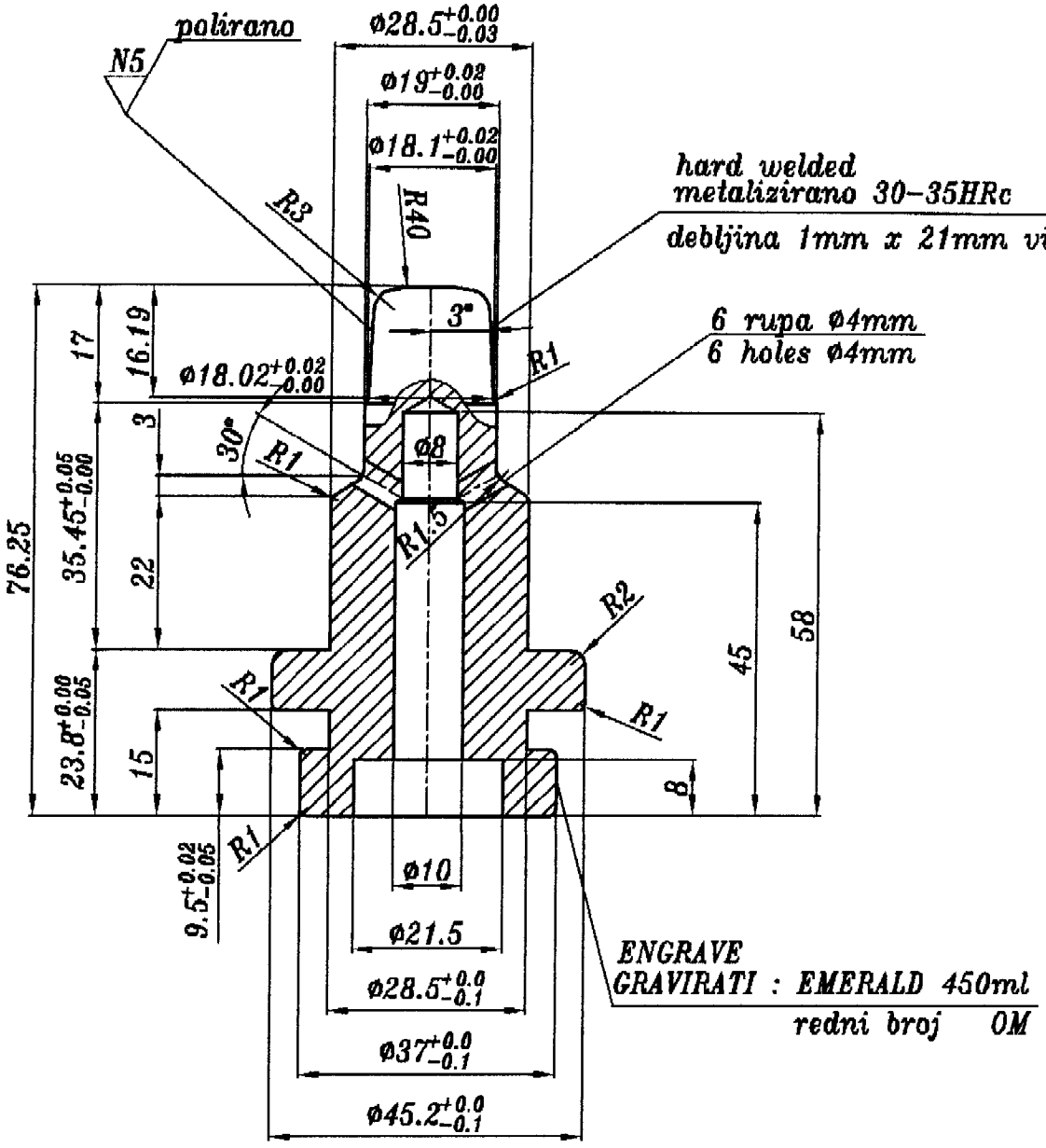

Skinuti oštre bridove
sa R=0.8mm

Netolerirane mjere: ±0.1mm

P00000

					JEZGRENIK			SIM LIJEV	
				Kom	Naziv dijela		Poz.	Materijal	Dimenzija
					Datum	Ime i prezime			
				Konstr.	18.01.19.	GOLEC			
				Crtao	18.01.19.	GOLEC			
				Pregl.					
				Broj: HEYE - IS - 5" DG			Naziv: EMERALD 450ml		
				Proces: puhano – puhano (BB)			Kupac: GOMEL		
Index	Revizija	Datum	Izmjena	Mjerilo: 1:1			Broj nacrta: 06–07		

OMCO

ENGRAVE:
GRAVIRATI: EMERALD 450ml
redni broj OM

N8

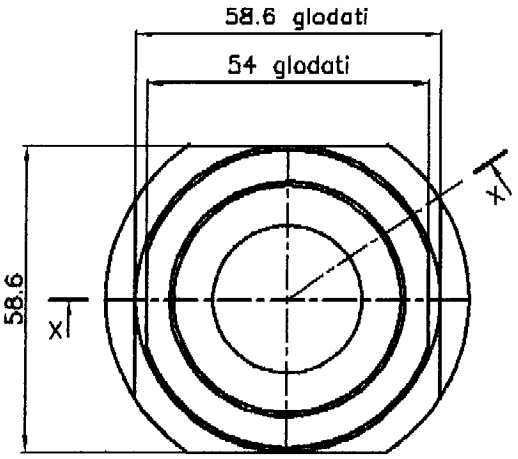

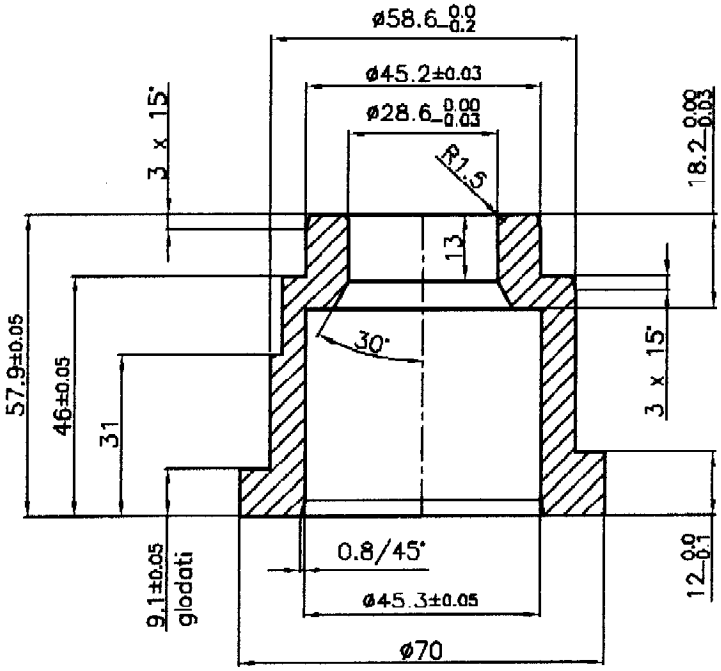

PRESJEK " X – X"

P00000

Netolerirane mjere 0.0= ±0.1mm
0.00= ±0.05mm

Oštre rubove koji nisu u dodiru sa staklom skinuti sa R=0.8mm

					VODICA JEZGRENIKA		SIVI LIJEV
				Kom.	Naziv dijela	Pos.	Materijal / Dimenzija
					Datum	Ime i prezime	OMCO
				Konstr.	18.01.19	Golec	
				Crtao	18.01.19	Golec	
				Pregl.			
				Stroj: HEYE - IS - 5" DG			Naziv: EMERALD 450ml
				Proces: puhano – puhano (BB)			Kupac: COMEL
Index	Revizija	Datum	Izrajenie	Mjerilo: 1:1			Broj nacrta: 06-08

Согласовано: Начальник ЦРТ Роман А.Д. Гавриленко 29.01.2019г.
И.В. Чурилевич

N8

1/2 "A–A"

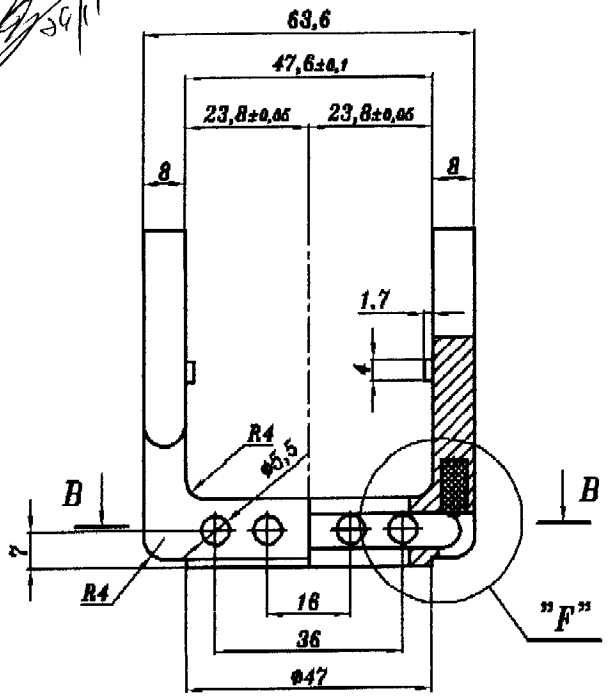

GRAVIRATI: EMERALD 450ml
redni broj 0M

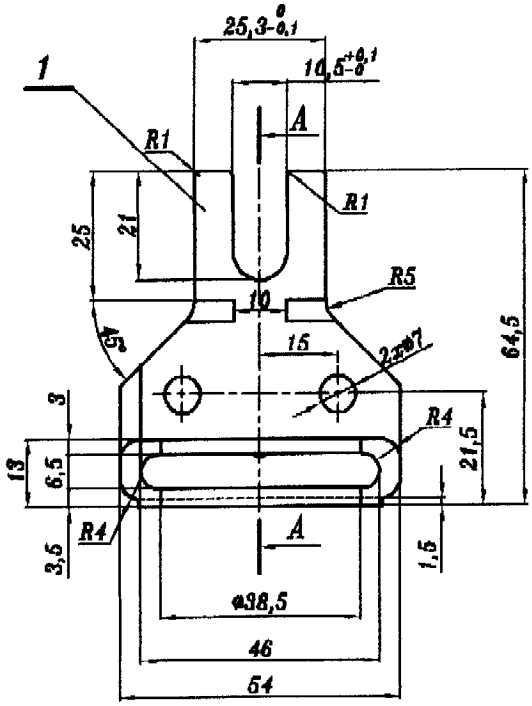

1/2 "B–B"

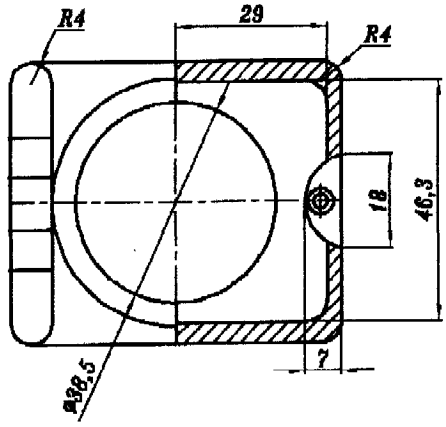

GRAFITNI ULOZAK

Utor "E" glodati 2 x pod 180°

"E"
M 5:1

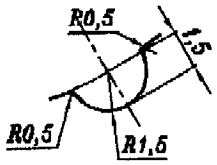

DETALJ "F"
M 2:1

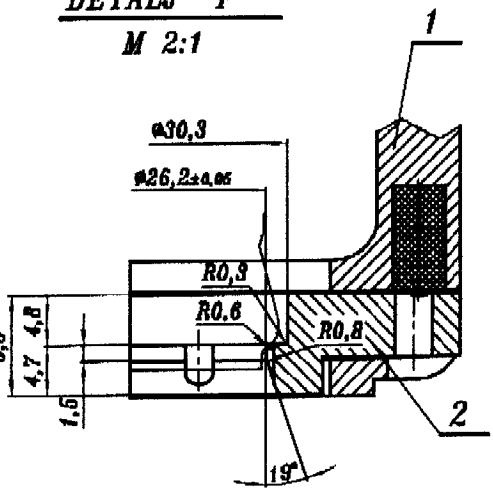

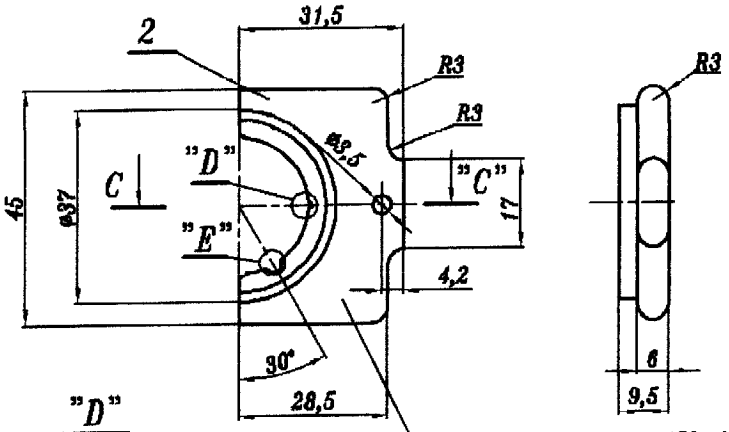

"D"
M 5:1

GRAVIRATI: EMERALD 450ml 0M

P00000

Netolerirane mjere 0,0= ±0.1mm
0,00= ±0,05mm

Ostre rubove zaobliti sa R0.8 !

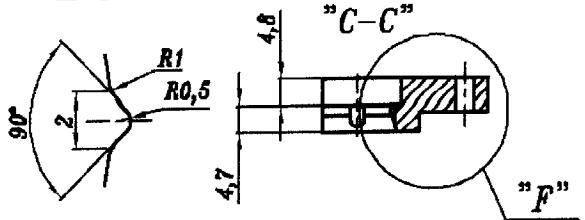

Utor "D" glodati 4 x pod 90°

		UMETAK ODUZIMAČA	2	GRAFIT			
		NOSAČ ODUZIMAČA	1	OMICO			
Kom.		Naziv dijela	Poz.	Materijal		Dimenzija	
		Datum	Ime i prezime				
Konstr.		18.01.19	GOLEC				
Crtao		18.01.19	GOLEC				
Pregl.							
Stroj		HEYE HS-5 DG			Naziv	EMERALD 450ml	
a							
Index	Revizija	Datum	Izmjenio	Process: puhano – puhano (BB)		Kupac: GOMEL	
				Mjerilo 1:1		Broj nacrta: 08–11	

OMICO

Očistiti i nauljiti prije upotrebe. R.P. 16 siječnja 2019.

N8

dubina glodanja 1mm
milling depth 1mm

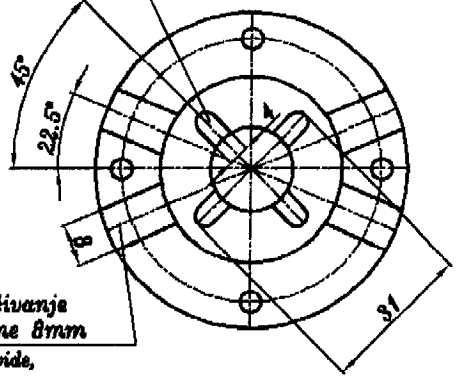

4 kanala za odzračivanje
dubine 0.8mm, širine 8mm
4 vent grooves 8mm wide,
0.8mm deep

DETALJ "C" M 2:1

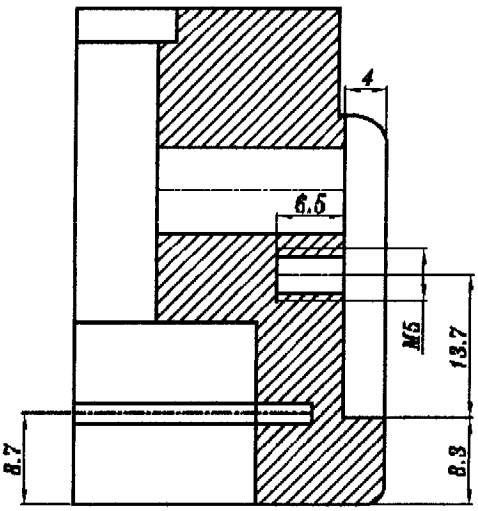

PRESJEK "A-O-B"

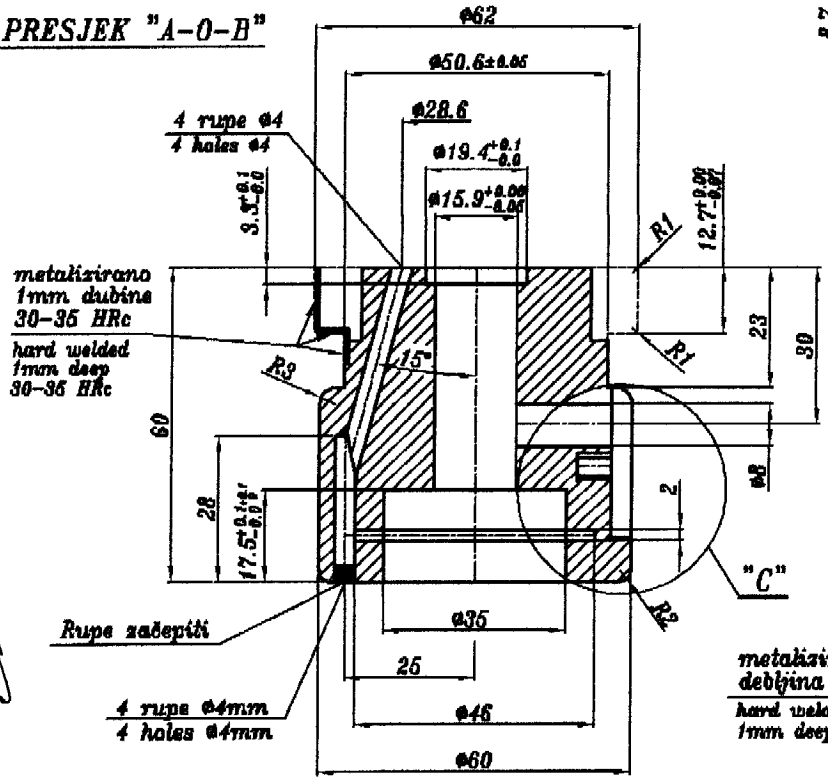

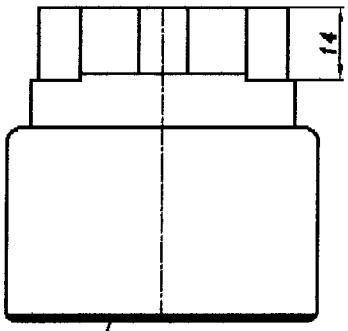

metalizirano 30-35 HRc
debljina met : 1mm
hard welded 30-35 HRc
1mm deep

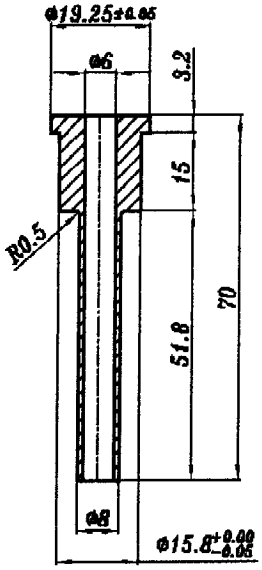

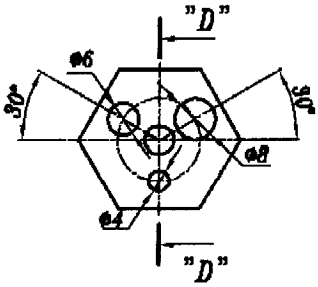

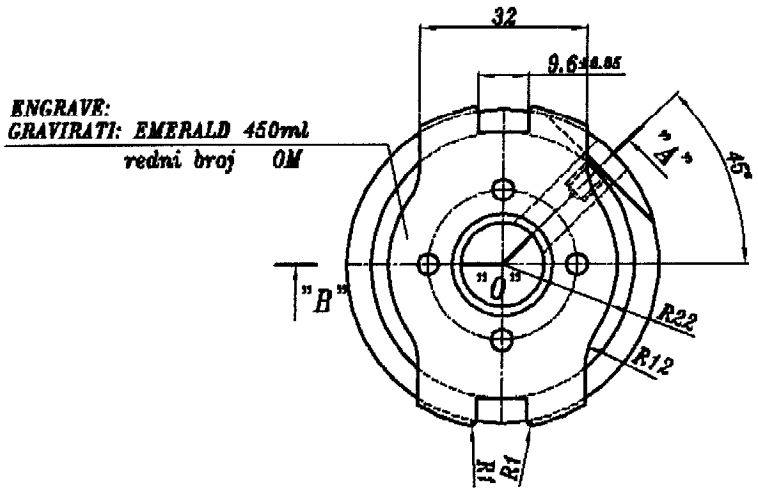

PRESJEK "D-D"

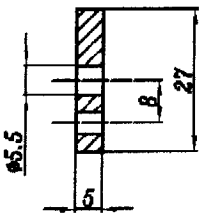

CJEVČICA
MAT.: Č1530

P00000

Oštre rubove koji nisu u dodiru sa staklom skinuti sa R=0.8mm

Netolerirane mjere 0.0= ±0.1mm
0.00= ±0.05mm

				Kom.	PUHALJKA Naziv dijela		SM LIJEV Poz.	Materijal / Dimenzija
					Datum	Ime i prezime		
				Konstr.	18.01.19	GOLEC		
				Crtao	18.01.19	GOLEC		
				Pregl.				
				Stroj: HEYE - IS - 5" DG			Naziv: EMERALD 450ml	
				Proces: puhano – puhano (BB)			Kupac: GOMEL	
Index	Revizija	Datum	Izmjenio	Mjerilo: 1:1			Broj nacrta: 06-10	

29/1/19.

SECTION "A-A"
PRESJEK "A-A"

N8 / N5 polirano

ENGRAVE
GRAVIRATI: EMERALD 450ml
redni broj 0M

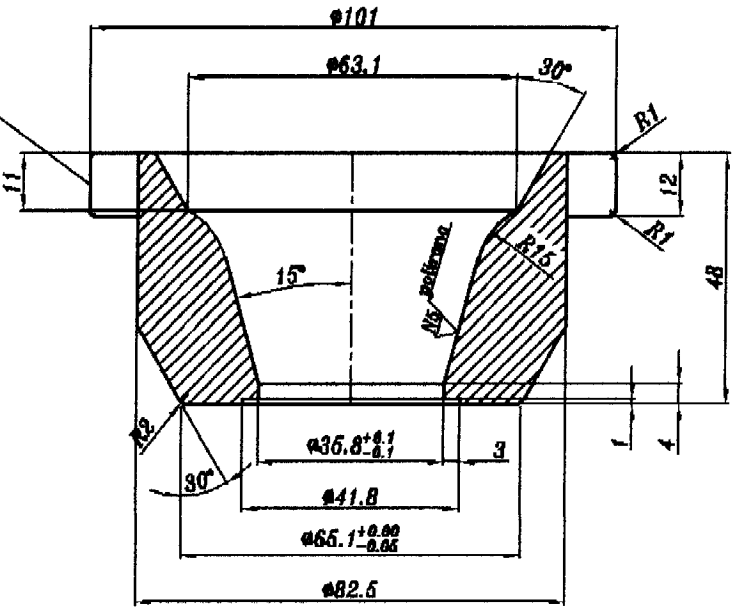

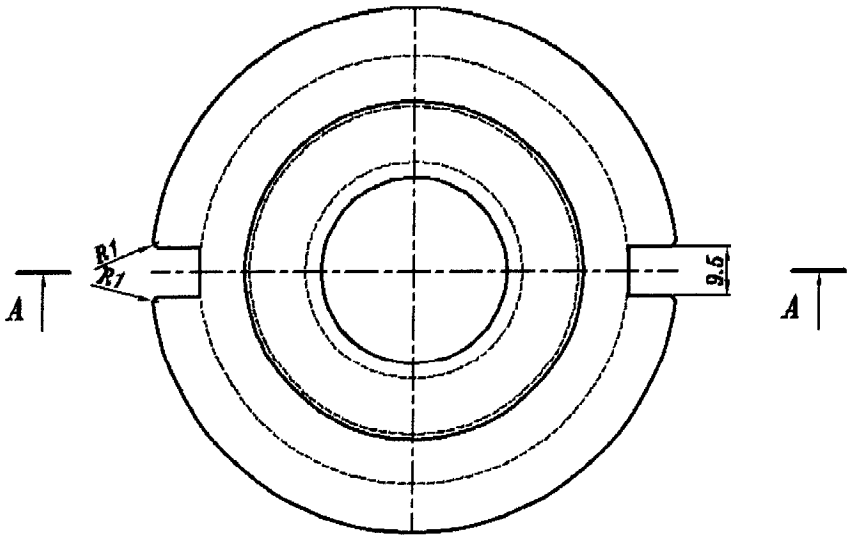

P00000

Netolerirane mjere: 0.0 = ±0.1
0.00= ±0.05

Oštre rubove koji nisu u dodiru sa staklom zaobliti sa R0.8mm!

					ČAHURA ZA KAP		SIVI LIJEV
				Kom.	Naziv dijela	Pos.	Materijal / Dimenzija
					Datum / Ime i prezime		OMCO
				Konstr.	18.01.19 / COLEC		
				Crtao	18.01.19 / COLEC		
				Pregl.			
				Stroj: HEYE -IS-5" DG		Naziv: EMERALD 450ml	
a				Proces: puhano – puhano (BB)		Kupac: COMEL	
Index	Revizija	Datum	Izmjenio	Mjerilo: 1:1		Broj naerta: 06-09	

Согласовано: начальник УРР Робин А.Д. Гаврилюк 29.01.2019г.
С.Б. Шпаковский

ENGRAVE
GRAVIRATI: EMERALD 450ml
REDNI BROJ 0M

29/1/19.

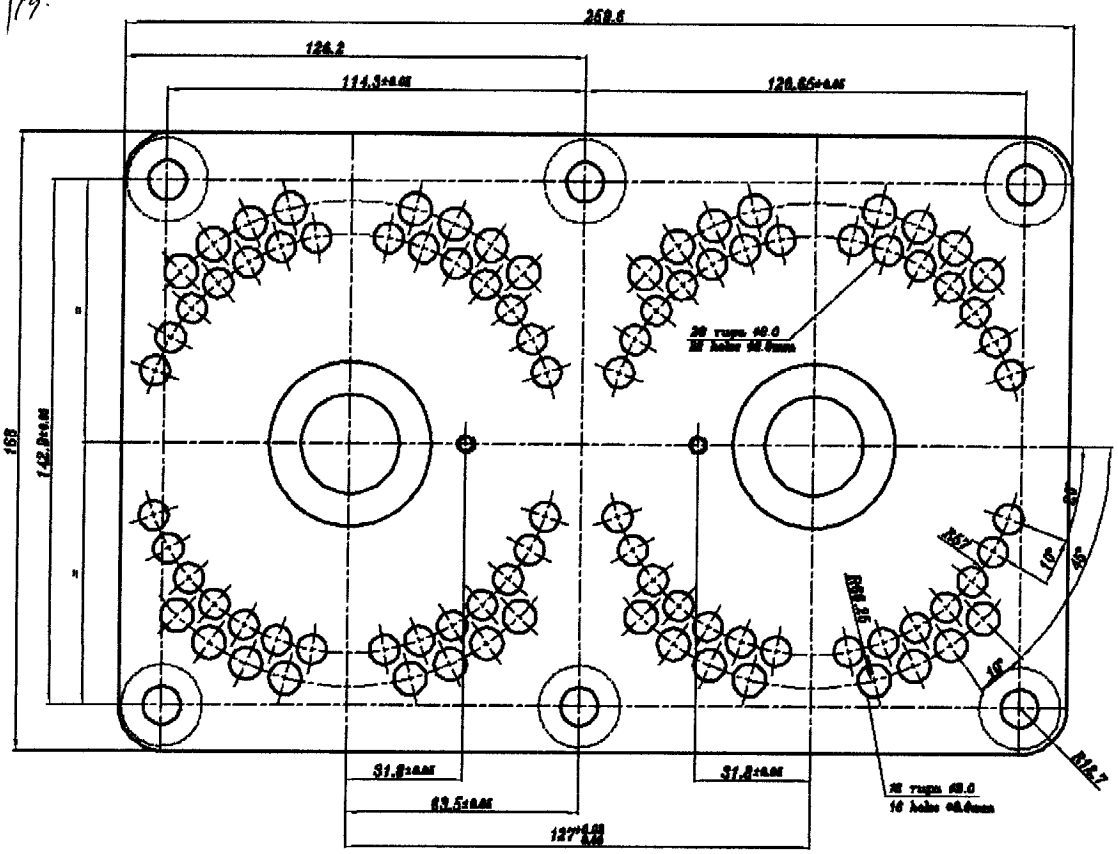

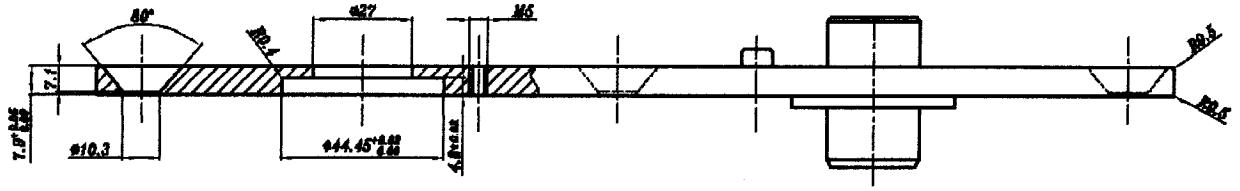

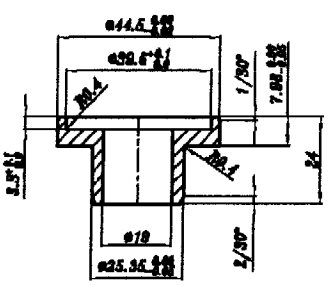

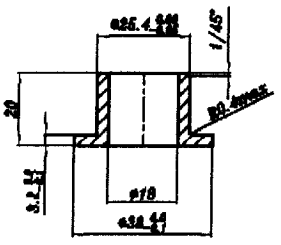

P00000

Očitre rubove koji nisu u dodiru sa staklom skinuti sa R=0.8 !

Netolerirane mjere: 0.0= ±0.1
0.00= ±0.05

					VF PLOČA		Č1530
				Nazv.	Nazv. dijela	Pos.	Dimenzija
					Datum	Ime i prezime	
				Konstr.	18.01.19.	GOLEC	OMCO
				Crtao	18.01.19.	GOLEC	
				Pregl.			
				Bilj.	HEYE -IS- 5" DG		Nazv. EMERALD 450ml
				Proces: puhano ~ puhano (BG)			Kupac: GOLEC
Index	Revizija	Datum	Izmjenio	Mjerilo: 1:1			Broj nacrta: 06-10