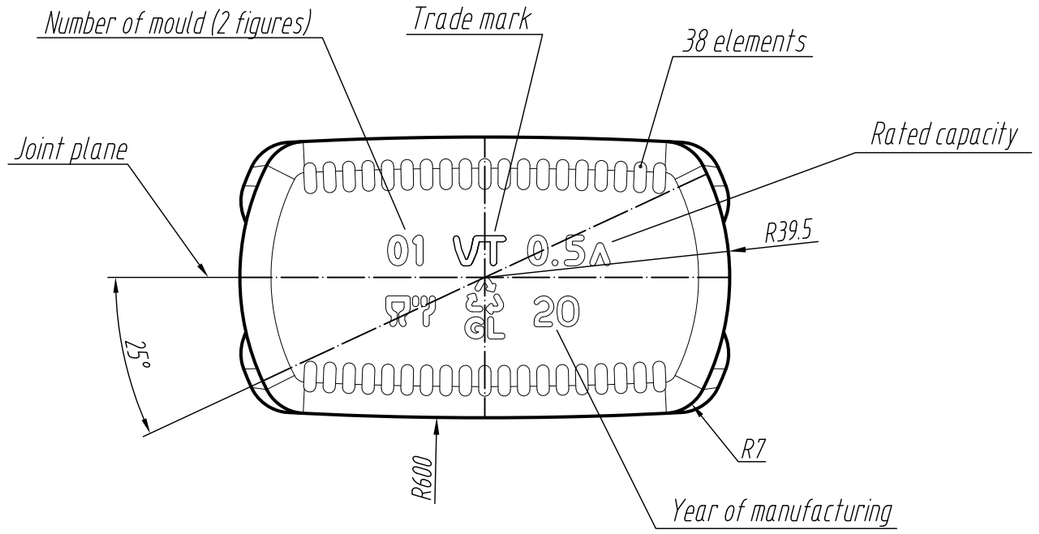

Веничк типа КПМ-30-1 (2:1)

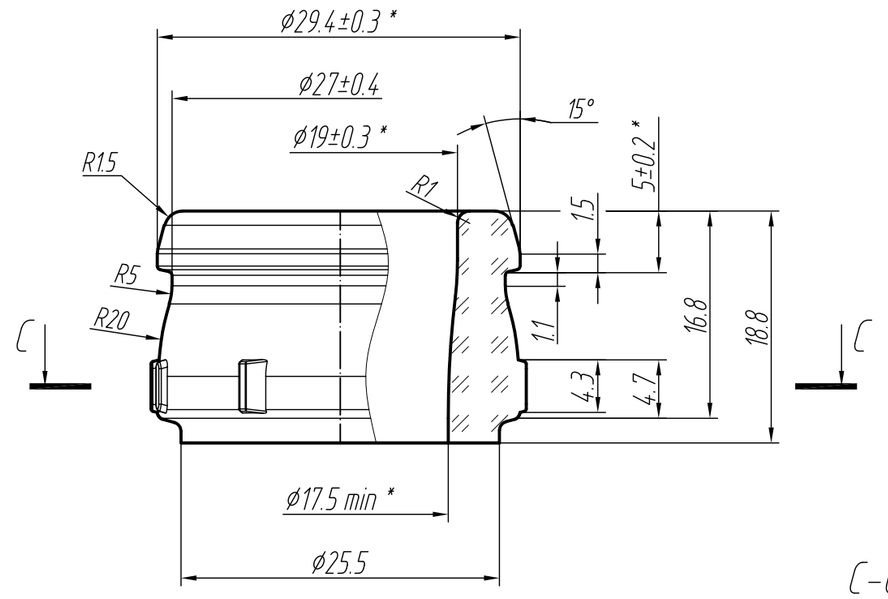

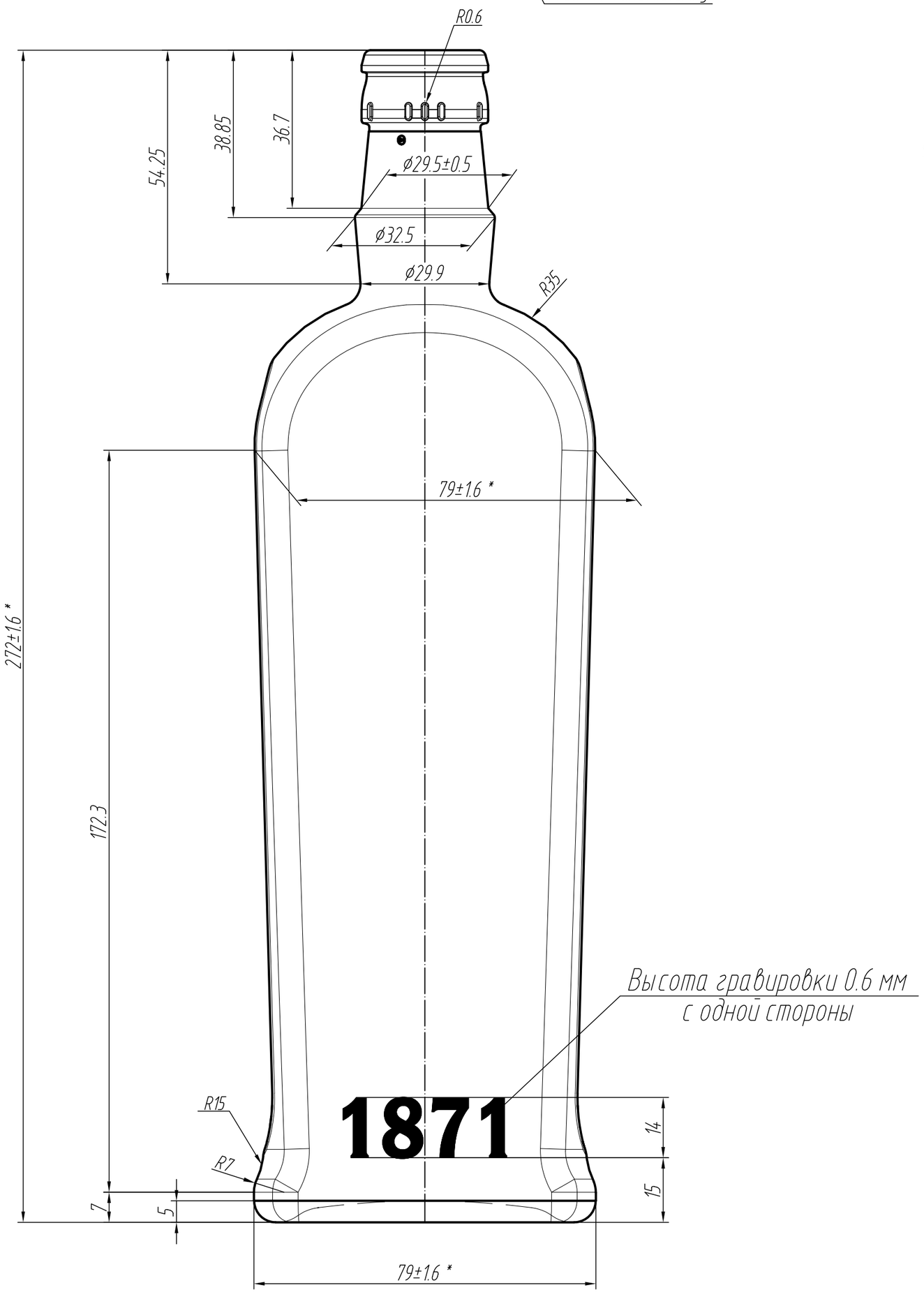

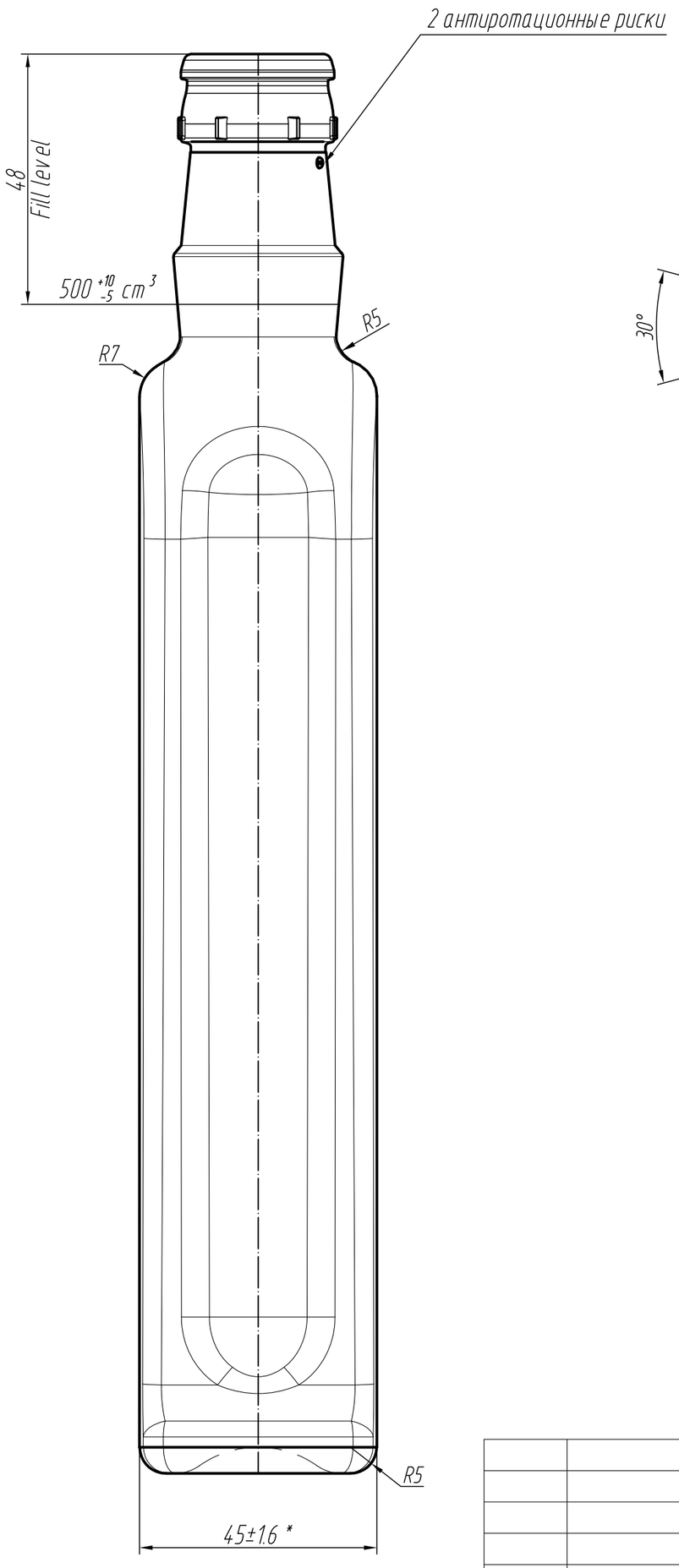

E (10:1)

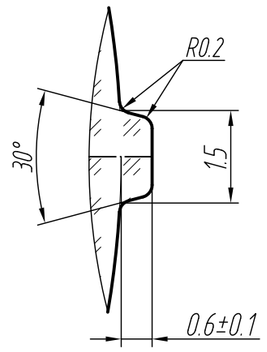

C-C(2:1)

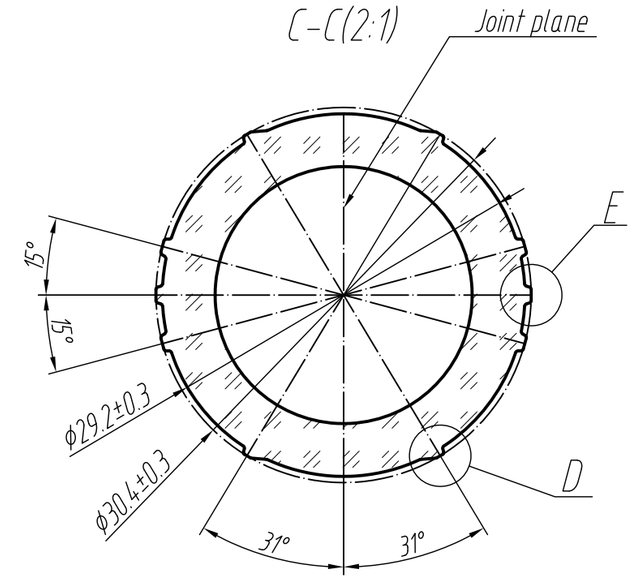

D(10:1)

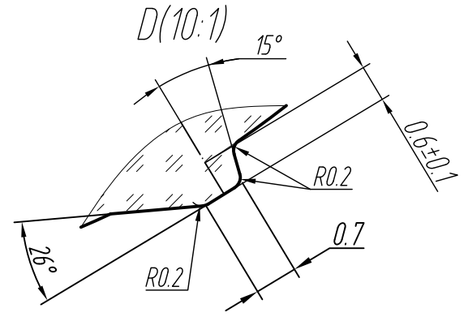

* Контролируемые размеры бутылки, мм:
H 272±1.6; 45±1.6; 79±1.6;
ø29.5±0.5 на высоте 36.7 мм от торца венчика;
Толщина стенки не мен. 1.2
Толщина дна не мен. 2.5
Остальные размеры для изготовления формокомплекта.

* Контролируемые размеры венчика, мм:
ø29.4±0.3; ø30.4±0.3; 5±0.2.
ø19±0.3 на глубину 4 мм от торца венчика;
ø17.5 min в остальной части горловины;

Согласовано:

ЗАКАЗЧИК	ИСПОЛНИТЕЛЬ
Должность	Должность
Ф.И.О.	Ф.И.О.
Подпись	Подпись
Дата	Дата
Печать	Печать

		WEIGHT/ВЕС:	445 ± 10g	PSI Адрес: 199034, Россия, Санкт-Петербург, В.О., 14 линия, д. 7. Тел.: +7(812)3202959 Контакт: info@psiglass.ru
		BRIMFUL CAPACITY/ ПОЛНАЯ ВМЕСТИМОСТЬ:	517 +10 -5 cm 3	
		RATED CAPACITY/ НОМИНАЛЬНАЯ ВМЕСТИМОСТЬ:	500 cm 3	JOB TITLE/НАЗВАНИЕ РАБОТЫ: XXI-КПМ-30-1-500-Razmova
		FINISH/ВЕНЧИК:		
		SCALE/ МАСШТАБ: 1:1	COLOUR/ЦВЕТ:	DRAWING NUMBER/НОМЕР ЧЕРТЕЖА:
DATE/ДАТА	REVISIONS/ИЗМЕНЕНИЯ	WALL THICKNESS/ ТОЛЩИНА СТЕНОК:	DATE/ДАТА: 17.12.19	4755-SPE-3