Glassforming surface show on mould

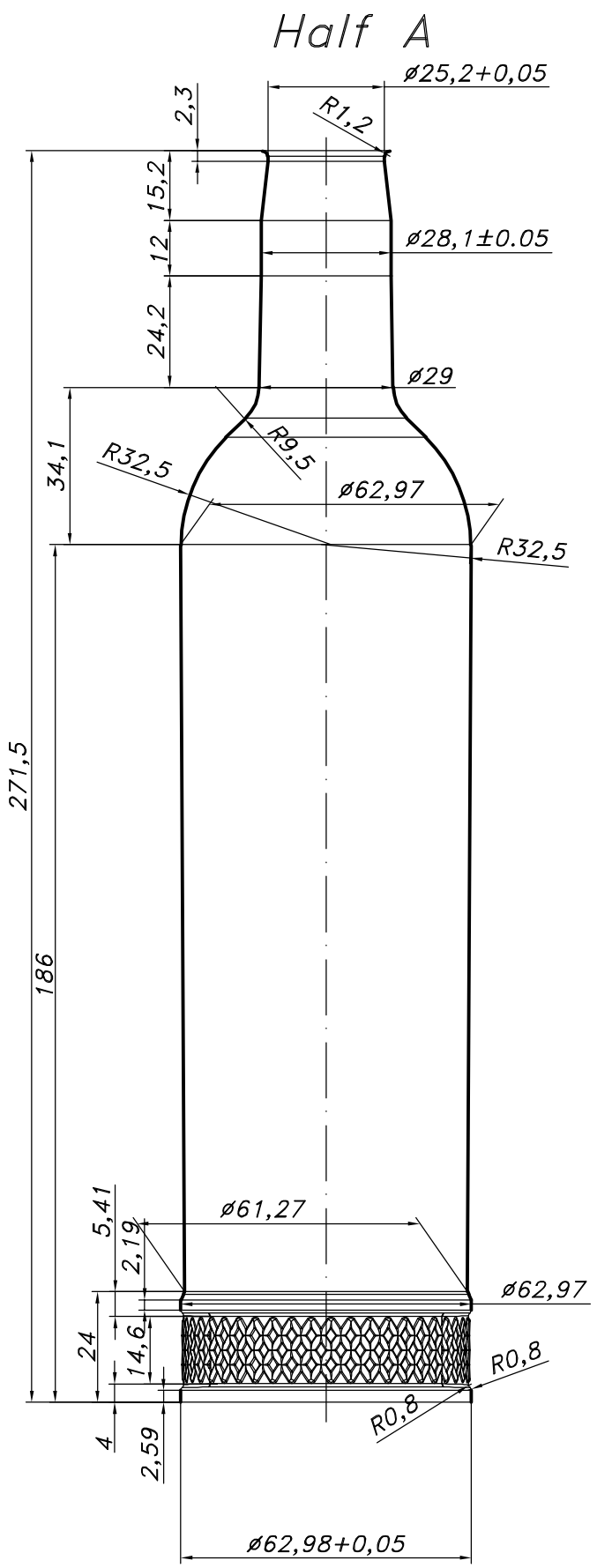

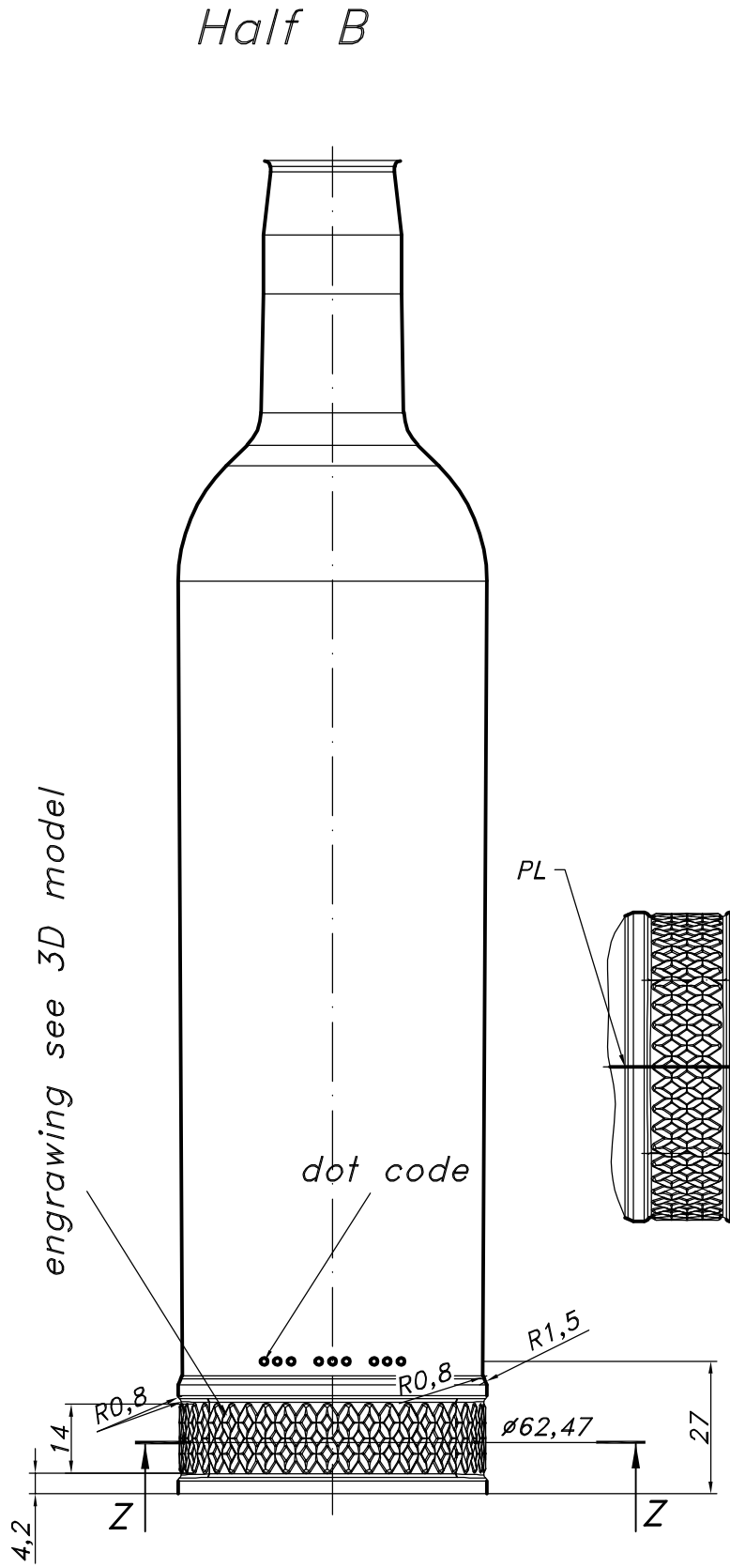

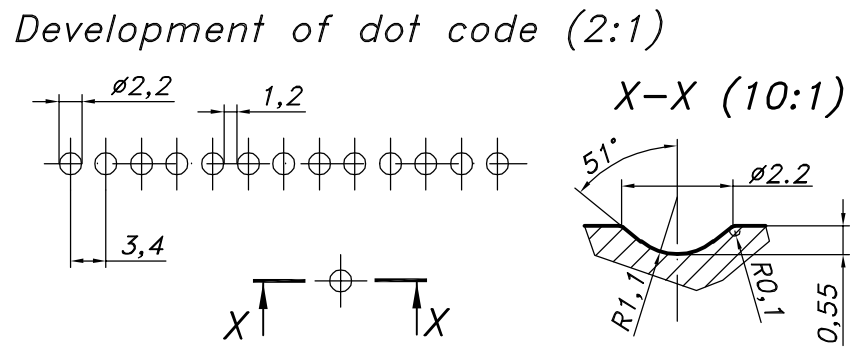

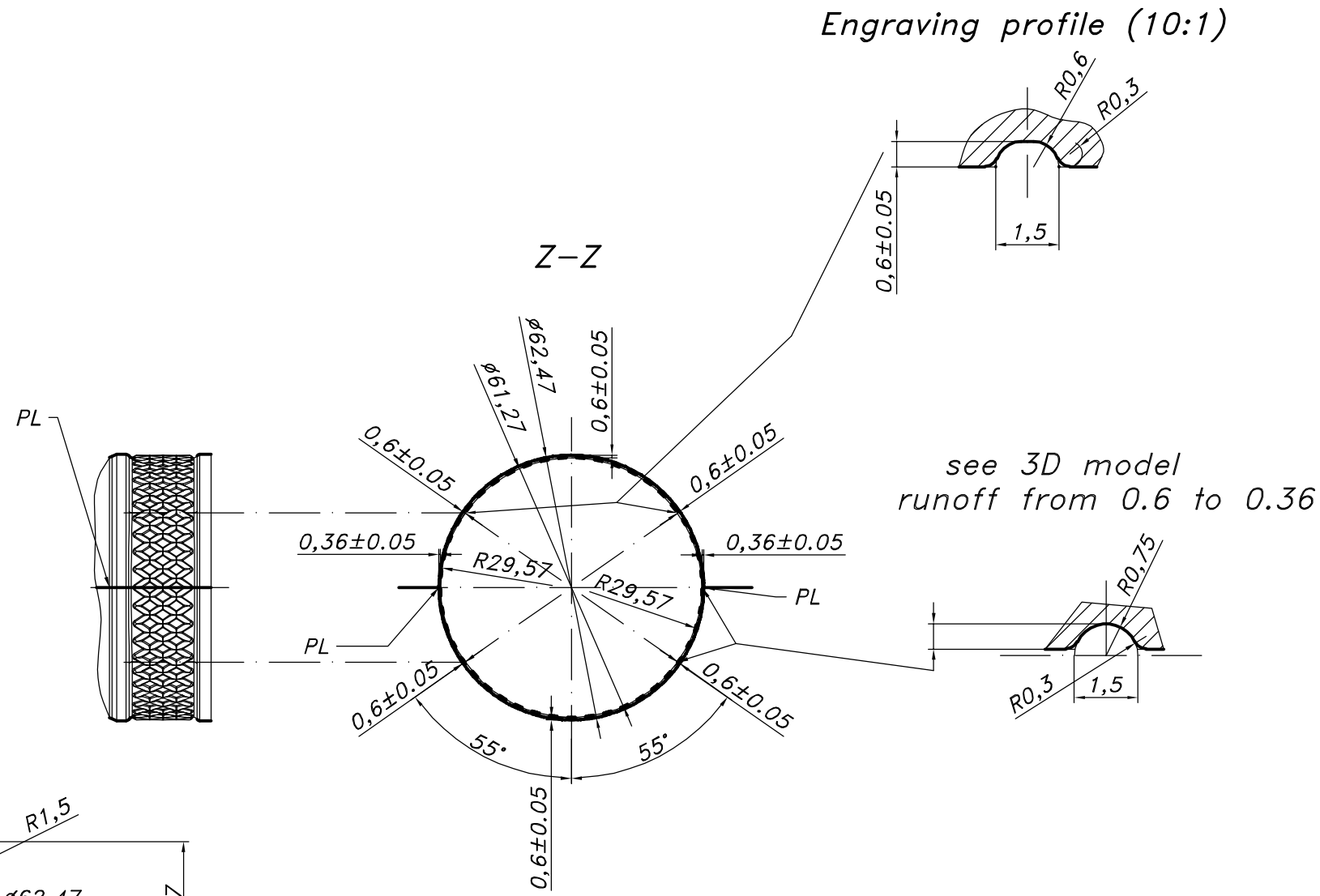

MOULD 664.92±0.75 ML

MOULD+BOTTOM 672.03±0.75 ML

Allowed deviation of forming cavity dimensions is not more than ±0,05mm.
except for dimensions that are specially shown.

*–Reference only dimensions

		ASSEMBLY NUMBER/ НОМЕР СБОРКИ:	MATERIAL/ МАТЕРИАЛ:	MACHINE/ МАШИНА: EMH-BB-DG-5 1/2"-8	JOB TITLE/НАЗВАНИЕ РАБОТЫ: XXI-B-28-2.1b-500-3
		INVERT CENTRE/ ИНВЕРТ:	WELDING/ НАПЛАВКА:	DESIGNER/ ДИЗАЙНЕР:	SCALE/ МАСШТАБ: 1:1
16.12.18	1	'H' DIMENSION/ РАЗМЕР 'H': (РАССТОЯНИЕ ОТ ОСИ ФОРМЫ ДО ВЕРХНЕЙ ГУБКИ)	QUANTITY/ КОЛИЧЕСТВО:	DATE/ ДАТА: 16.12.18	DRAWING NUMBER/НОМЕР ЧЕРТЕЖА: 4221-MLD2-1
DATE/ДАТА	REVISIONS/ИЗМЕНЕНИЯ				

PSI
Адрес: 199034, Россия, Санкт-Петербург, В.О., 14 линия, д. 7.
Тел.: +7(812)3202959
Контакт: info@psiglass.ru

A2