XXI-В-28-2.1-500-16

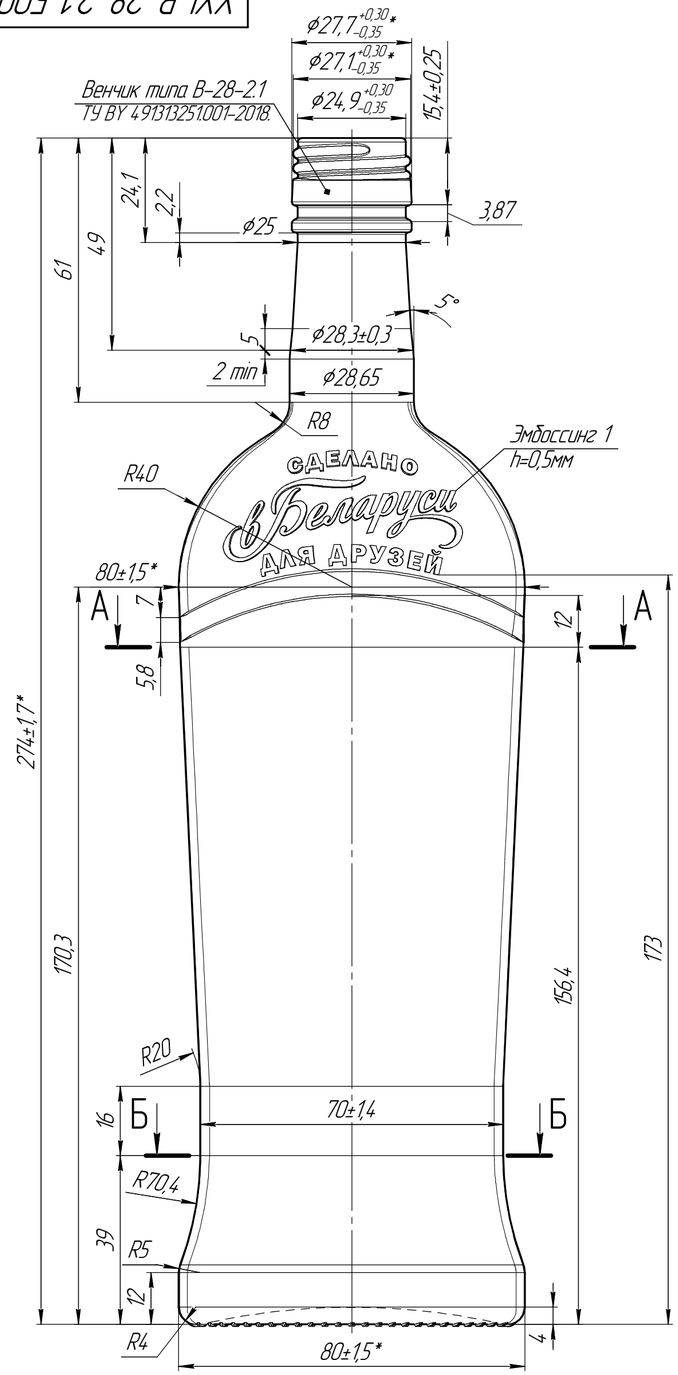

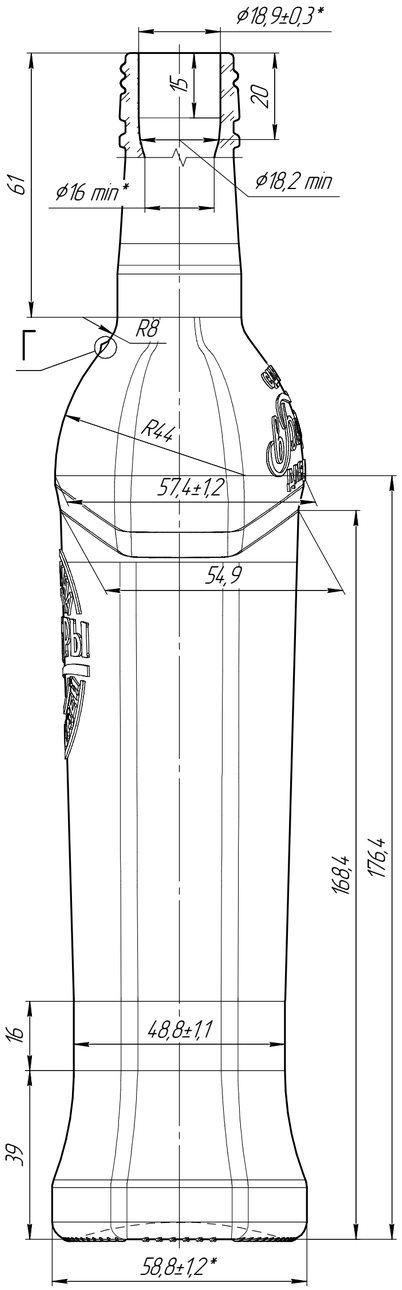

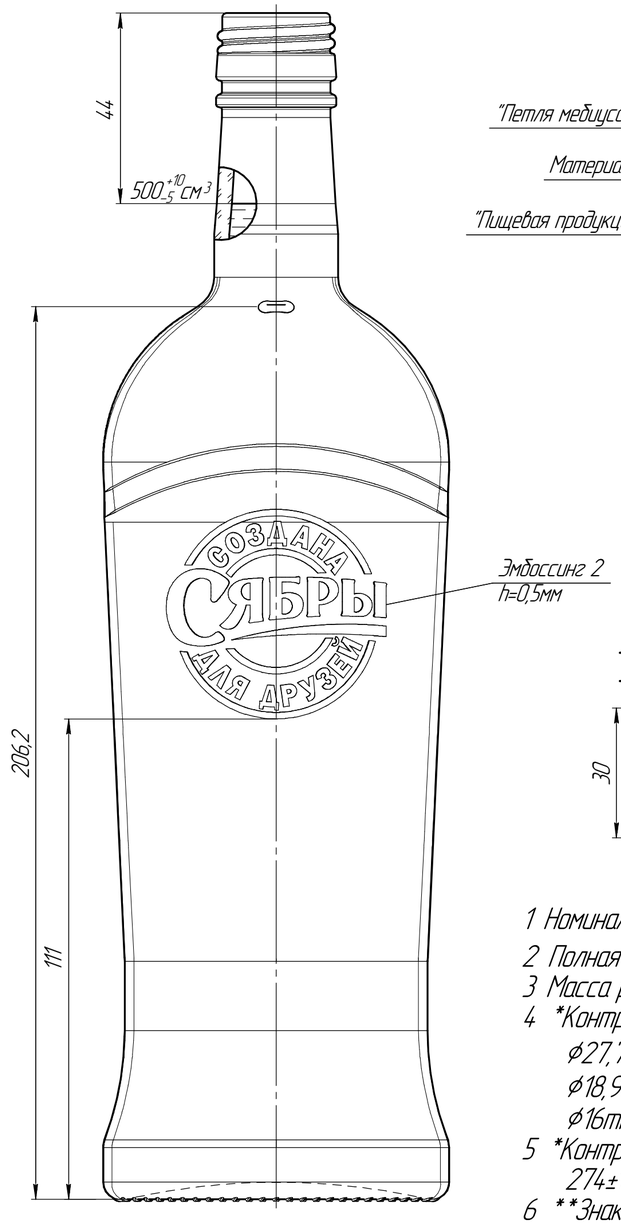

Вид снизу

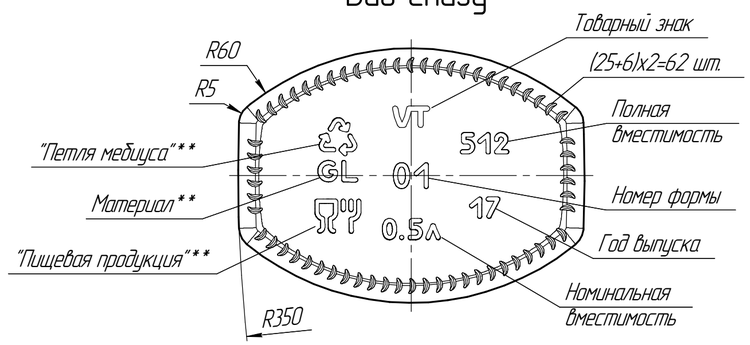

Г(5:1)

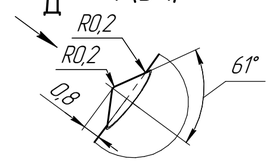

Д(5:1)

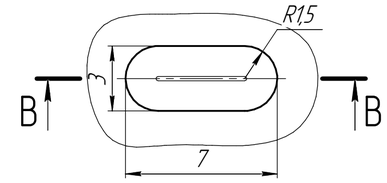

Эмбоссинг 1 (1:1)

В–В(5:1)

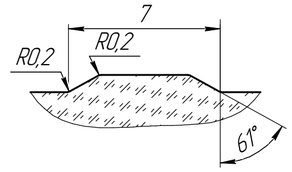

1 Номинальная вместимость –500 см^3.
2 Полная вместимость –512 $^{+10}_{-5}$ см^3.
3 Масса рекомендуемая –430 г.
4 *Контролируемые размеры венчика:
ø27,7 $^{+0,3}_{-0,35}$; ø27,1 $^{+0,3}_{-0,35}$;
ø18,9±0,3 – на глубине до 15 мм от торца венчика;
ø16min – в остальной части горловины.
5 *Контролируемые размеры изделия:
274±1,7; 80±1,5; 58,8±1,2.
6 **Знаки безопасности упаковки согласно технического регламента таможенного союза (ТР ТС).
7 Высота маркировочных знаков – 0,5мм.
8 Остальные ТТ по ТУ BY 491313251.001-2018.
9 Остальные размеры – для изготовления формокомплекта.

А–А

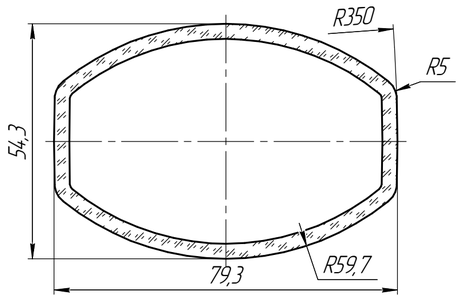

Б–Б

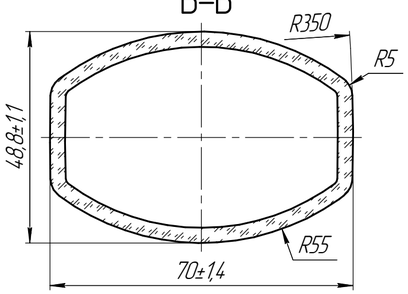

Эмбоссинг 2 (1:1)

					XXI-В-28-2.1-500-16			
Изм.	Лист	№ докум.	Подп.	Дата	Бутылка 0,5л "Сябры"	Лит.	Масса	Масштаб
Разраб.		Веко		4.03.2019		А	См. ТТ	1:1
Пров.		Карчмит				Лист	Листов 1	
Согласовано		Батурина						
		Козинов			Стекло тарное	ООО "Стеклозавод "Ведатранзит"		
		Суворова						
Утв.		Александрович						

Копировал Формат А2

Перв. примен. | Справ. № | Подп. и дата | Инв. № дубл. | Взам. инв. № | Подп. и дата | Инв. № подл.