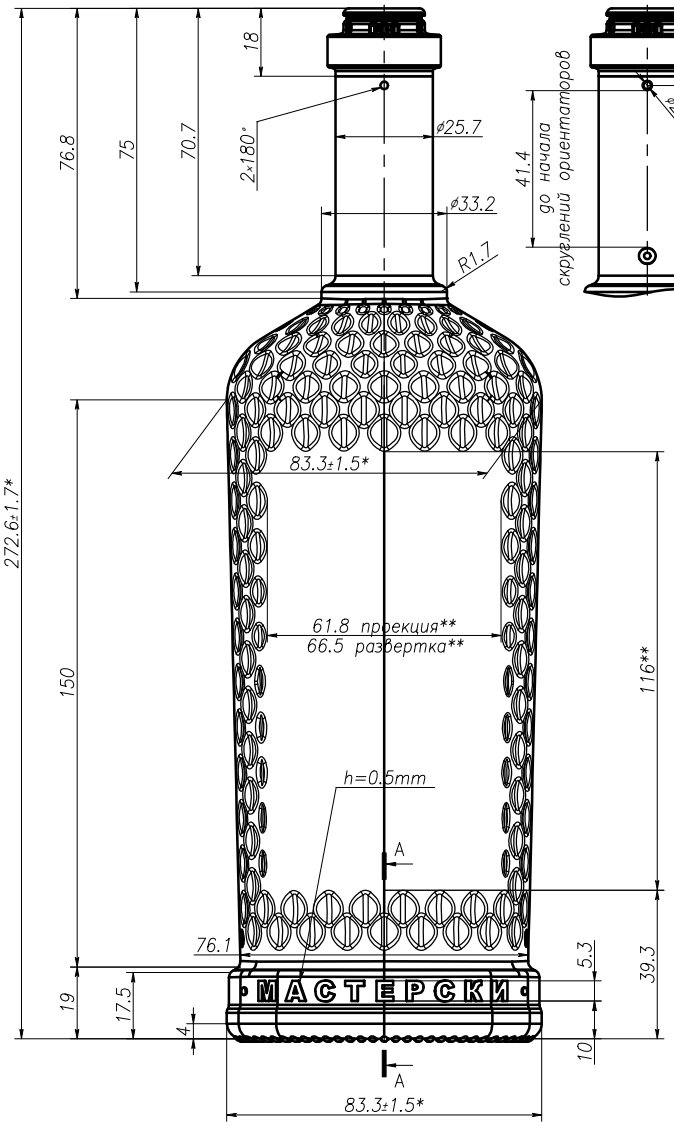

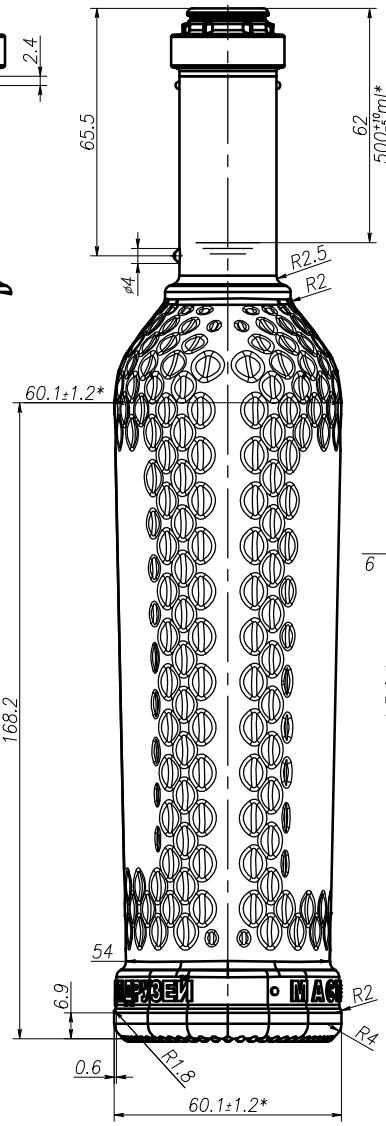

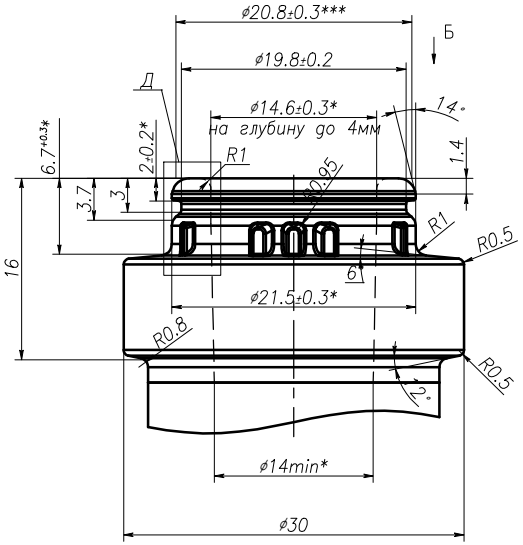

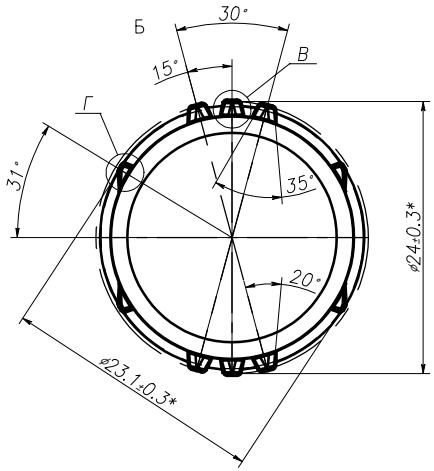

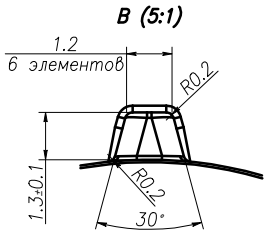

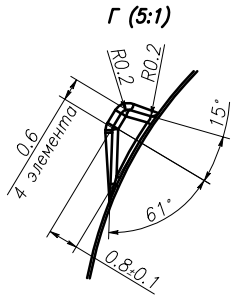

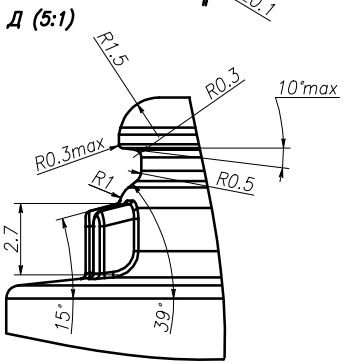

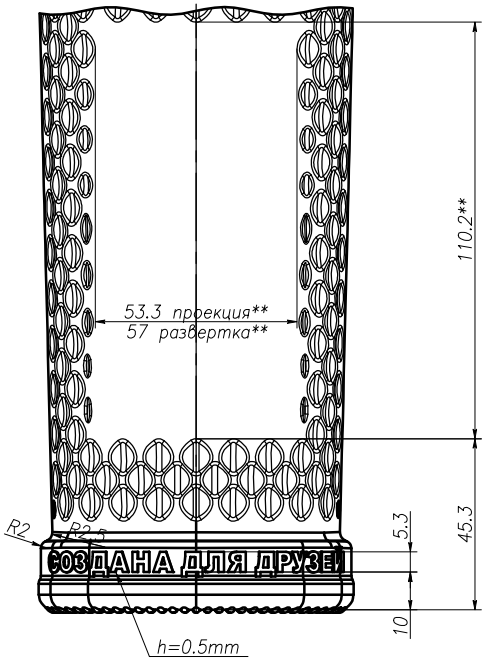

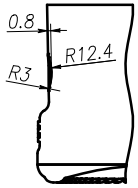

1. * – Контролируемые размеры;
2. ** – Размеры для справок;
3. *** – для изготовления фасонки;

Гравировка:
1. Товарный знак;
2. Номинальная вместимость;
3. Год изготовления (две цифры);
4. Номер формы (две цифры);
5. Прочие.

XXI–КПМ–22Д–500–Сябры NEW

WEIGHT/ВЕС:	450		
BRIMFUL CAPACITY/ ПОЛНАЯ ВМЕСТИМОСТЬ:	514±7ml		
RATED CAPACITY/ НОМИНАЛЬНАЯ ВМЕСТИМОСТЬ:	500		
FINISH/ВЕНЧИК:			
SCALE/ МАСШТАБ:	1:1	COLOUR/ЦВЕТ:	
WALL THICKNESS/ ТОЛЩИНА СТЕНОК:		DATE/ДАТА:	20.02.21

DATE/ДАТА	REV./ИЗМ.

PSI
Адрес: 199034, Россия, Санкт-Петербург, В.О., 14 линия,д.7.
Тел.: +7(812)3202959
Контакт: info@psiglass.ru

JOB TITLE/НАЗВАНИЕ РАБОТЫ: SyabryNew 0.5L

DRAWING NUMBER/НОМЕР ЧЕРТЕЖА: 5566–SPE–2