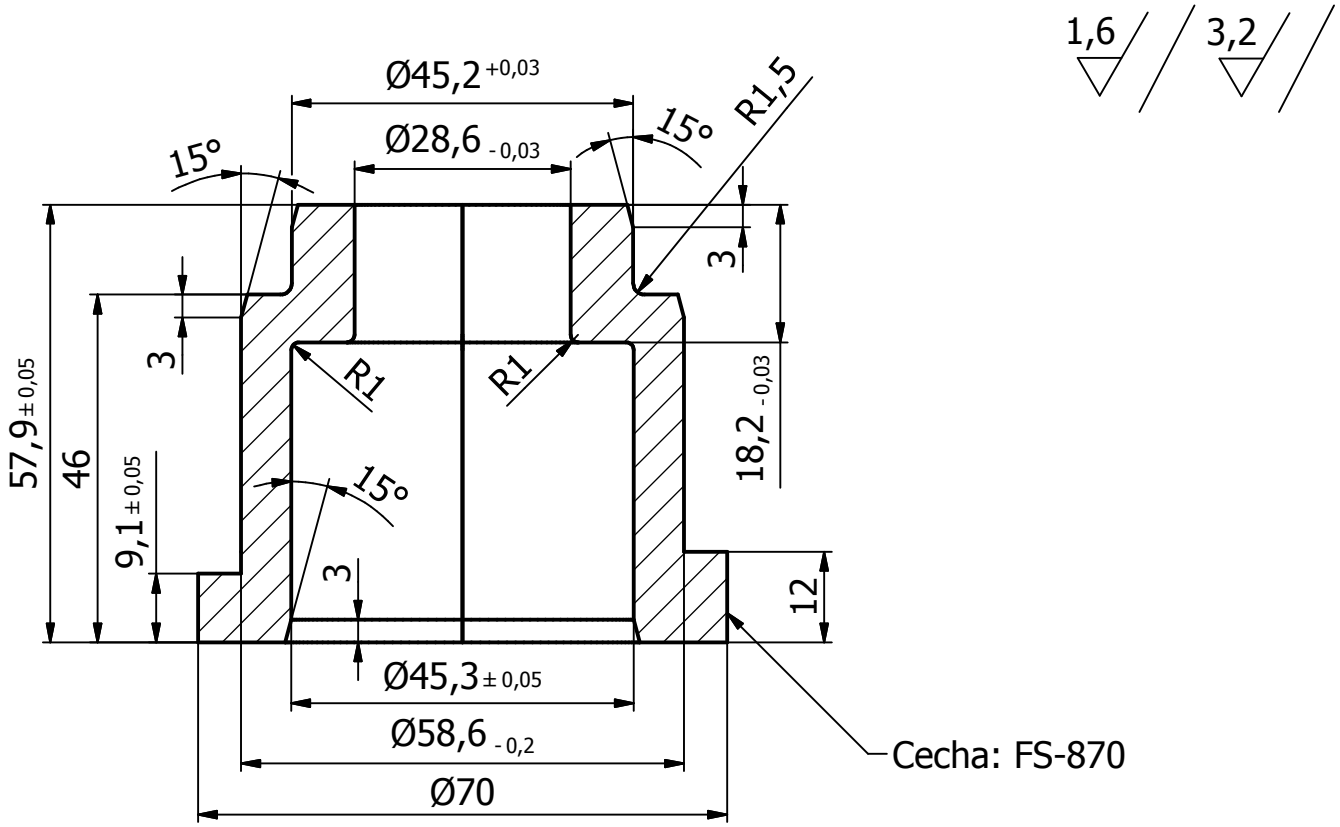

(1 : 2)

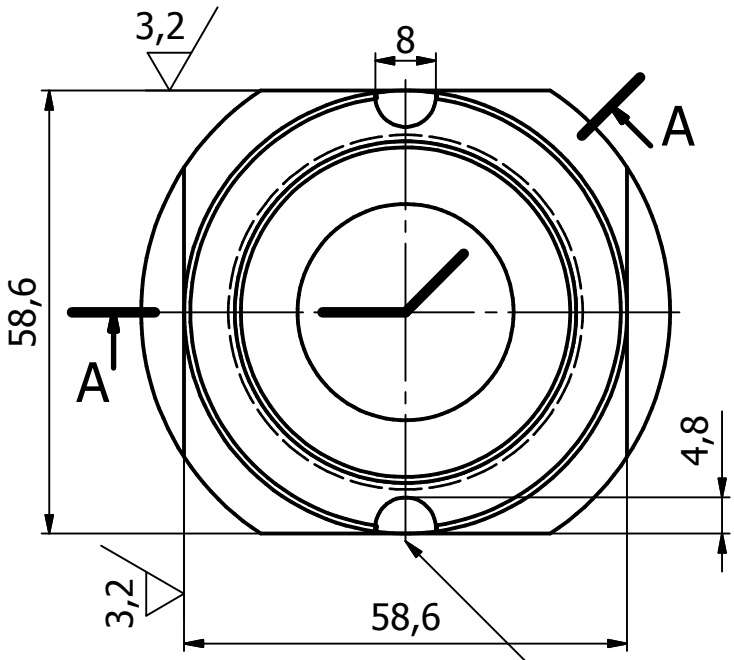

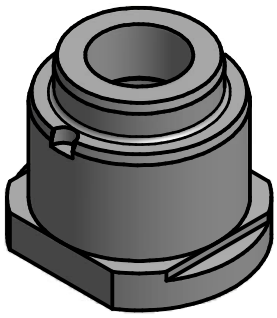

Podano parametry chropowatości Ra
Tolerancja ogólna ±0,15mm
Tolerancja fasonu (zarysu):
L = ±0,05mm
R = ±0,10mm
A = 0,5°

Ostre krawędzie zatępić

Oznacz.zmiany	Treśc zmiany	Nazwisko	Data	Podpis

Konstruował	*S.Maj*	16.05.2017	Materiał: Stal	UNIMOULD
Sprawdził	*K.Pluta*	16.05.2017		
Liczba ark.: 1	Typ maszyny: IS-DG/BB-5 1/2"			
Format: A4	Klient: Jelizewo		Nazwa wyrobu: Butelka Kalina 0,35l	
Skala: 1:1;1:2	Nazwa części: Tuleja prowadząca kierka		Numer rysunku: FS-870.00-09	