Angulos en función long. áng. menor					
Hasta 10	>10-50	>50-120	>120-400	>400
±1°	±0.°30'	±0°20'	±0°10'	±0°5'

Redondos/Chaflanes			
0.5-3	>3-6	>6
±0.2	±0.5	±1.0

Dimensiones lineales						
0.5-6	>6-30	>30-120	>120-400	>400-1000	>1000-2000	>2000-4000
±0.1	±0.2	±0.3	±0.5	±0.8	±1.2	±2.0

Medidas sin tolerancias según ISO 2768-m

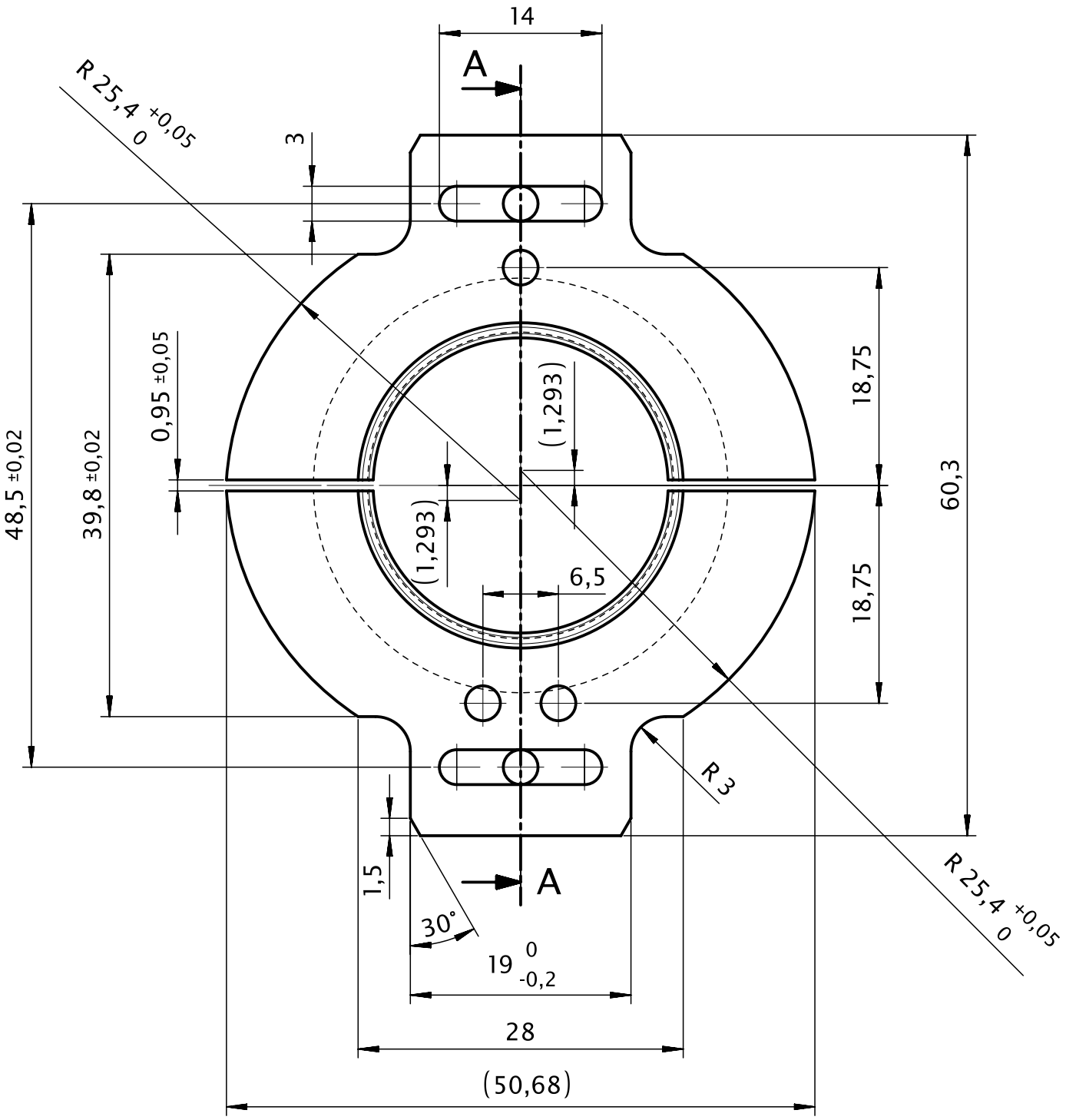

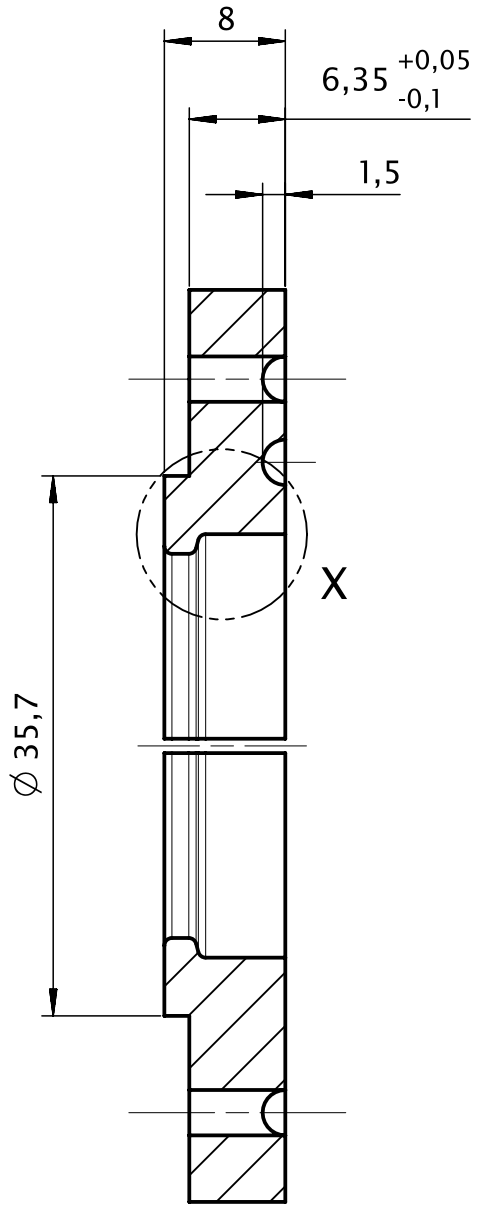

SECTION A-A

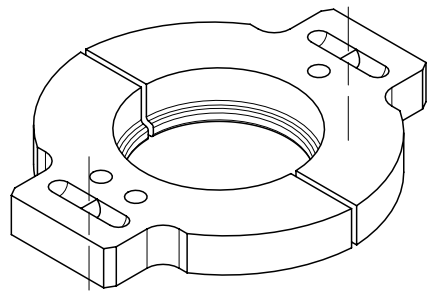

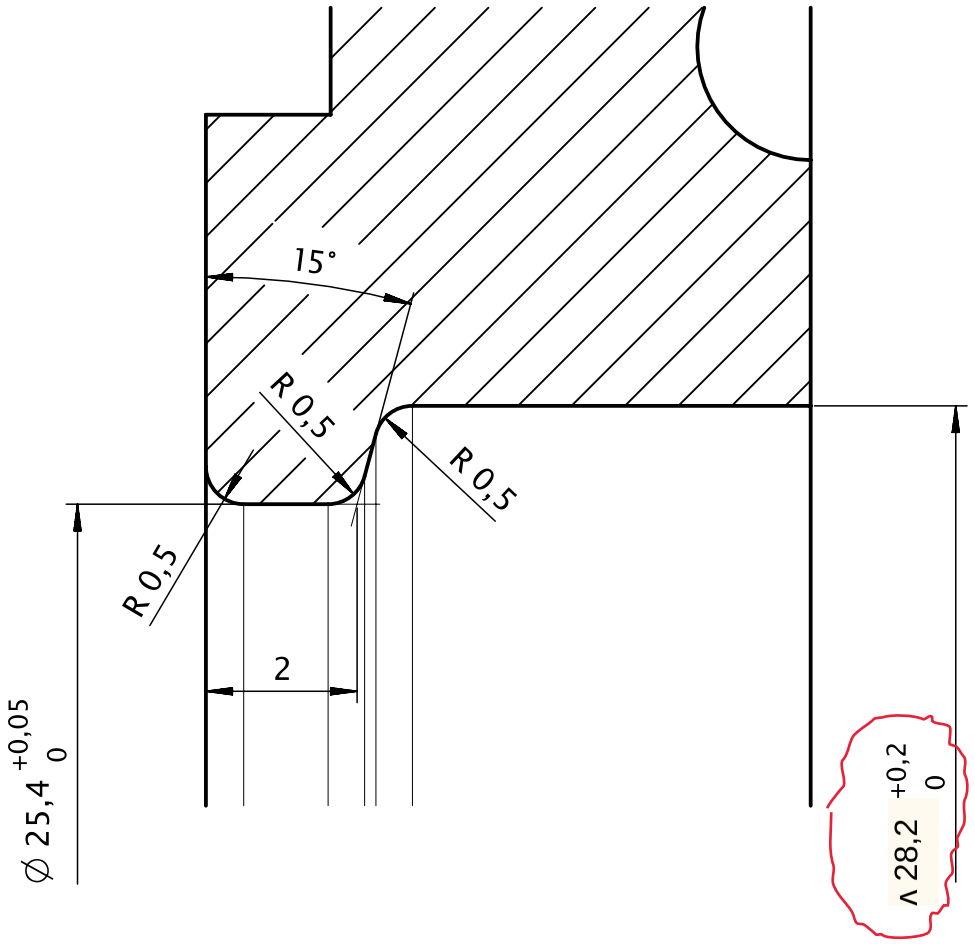

DETAIL X
SCALE 10:1

Cotas sin tolerancia: ±0.2

-FU8957-	-FE879-								
Pos 1	Pos 2	Pos 3	Pos 4	Pos 5	Pos 6	Pos 7	Pos 8	Pos 9	Pos 10

	Fecha	Nombre
Dib.	20 02 17	JC.Puente
Comp.	20 02 17	
Norm.		
Escala	2:1	

Schunk Ibérica, S.A.

Inserto de 2" x 8
ОГК С3АО

58PD5086

Hoja 1 / 1 h

Est.	Modificación	Fecha	Nom.	Origen	ОГК С3АО	Cliente

2015-101 DIN A-3