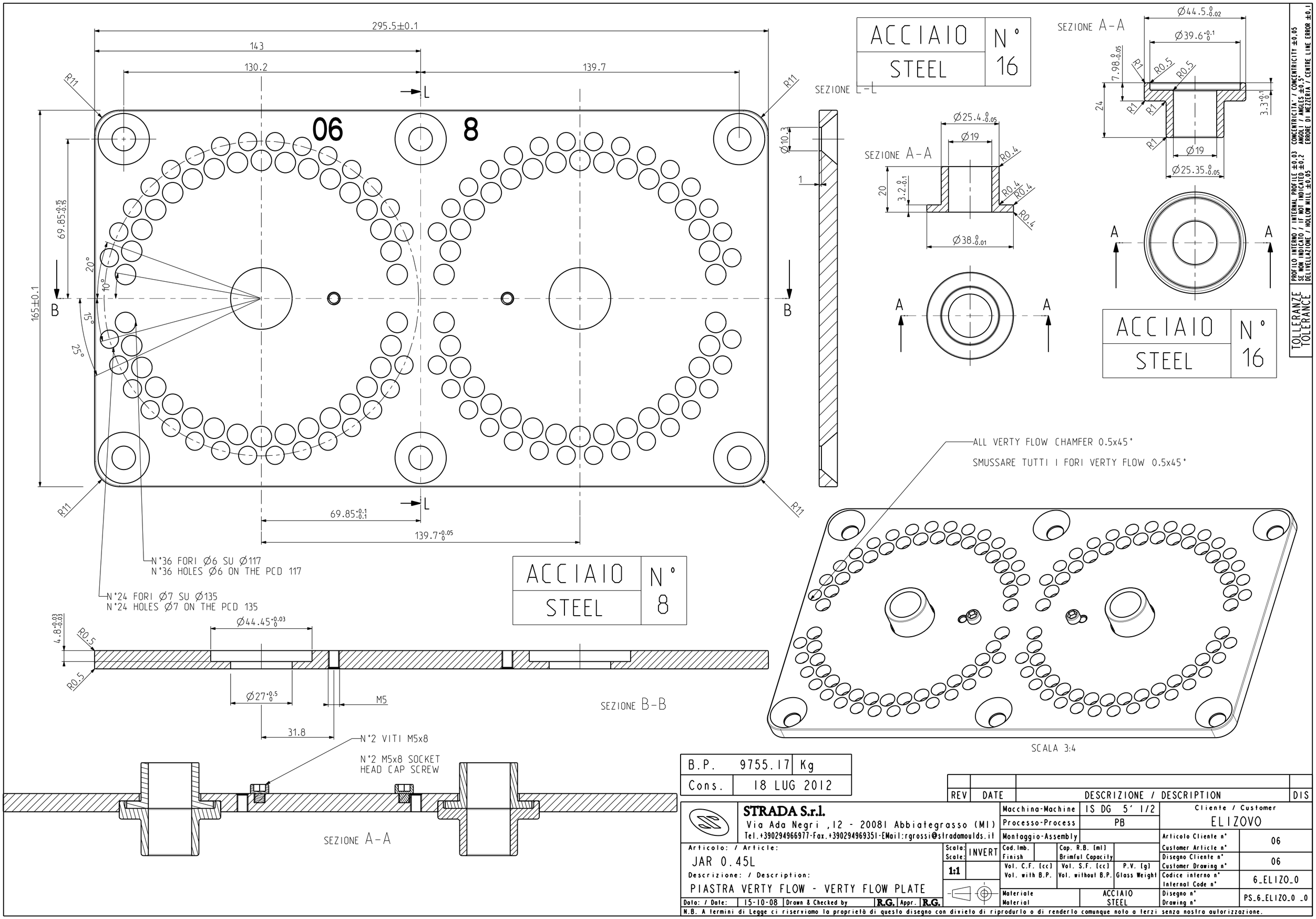

B.P.	9755.17 Kg
Cons.	18 LUG 2012

REV	DATE	DESCRIZIONE / DESCRIPTION	DIS

STRADA S.r.l.
Via Ada Negri ,12 - 20081 Abbiategrasso (MI)
Tel.+390294966977-Fax.+390294969351-EMail:rgrossi@stradamoulds.it

Macchina-Machine	IS DG 5' 1/2	Cliente / Customer	ELIZOVO
Processo-Process	PB		
Montaggio-Assembly		Articolo Cliente n° / Customer Article n°	06
Disegno Cliente n° / Customer Drawing n°	06		
Codice interno n° / Internal Code n°	6_ELIZO_0		
Disegno n° / Drawing n°	PS_6_ELIZO_0 _0		
Materiale / Material	ACCIAIO STEEL		

Articolo: / Article: JAR 0.45L
Descrizione: / Description: PIASTRA VERTY FLOW - VERTY FLOW PLATE
Scala: / Scale: INVERT 1:1
Cod. Imb. / Finish — Cap. R.B. [ml] / Brimful Capacity
Vol. C.F. [cc] / Vol. with B.P. — Vol. S.F. [cc] / Vol. without B.P. — P.V. [g] / Glass Weight
Data: / Date: 15-10-08 Drawn & Checked by R.G. Appr. R.G.

N.B. A termini di Legge ci riserviamo la proprietà di questo disegno con divieto di riprodurlo o di renderlo comunque noto a terzi senza nostra autorizzazione.