6.3 (✓)

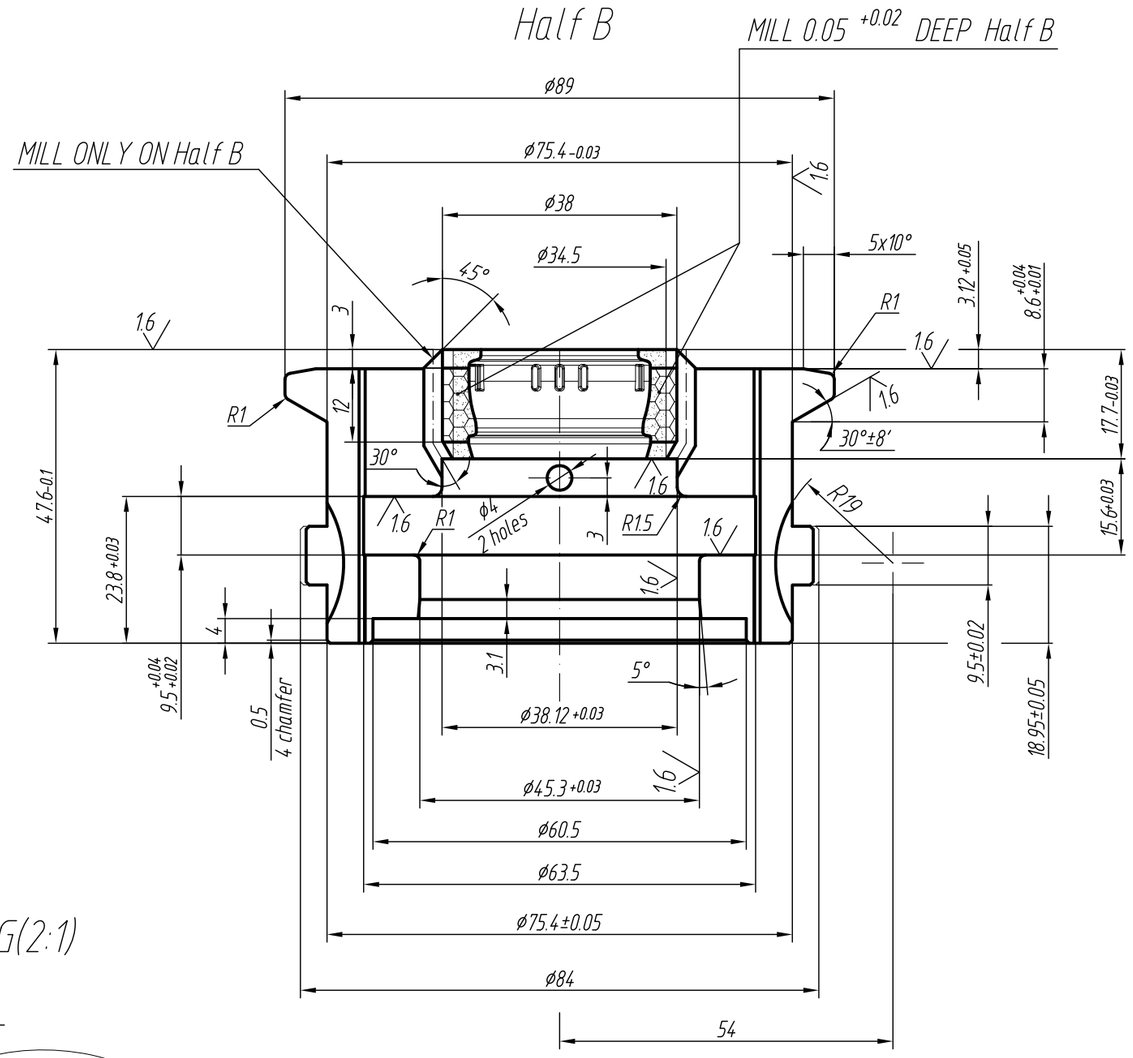

Glassforming surface (4:1)

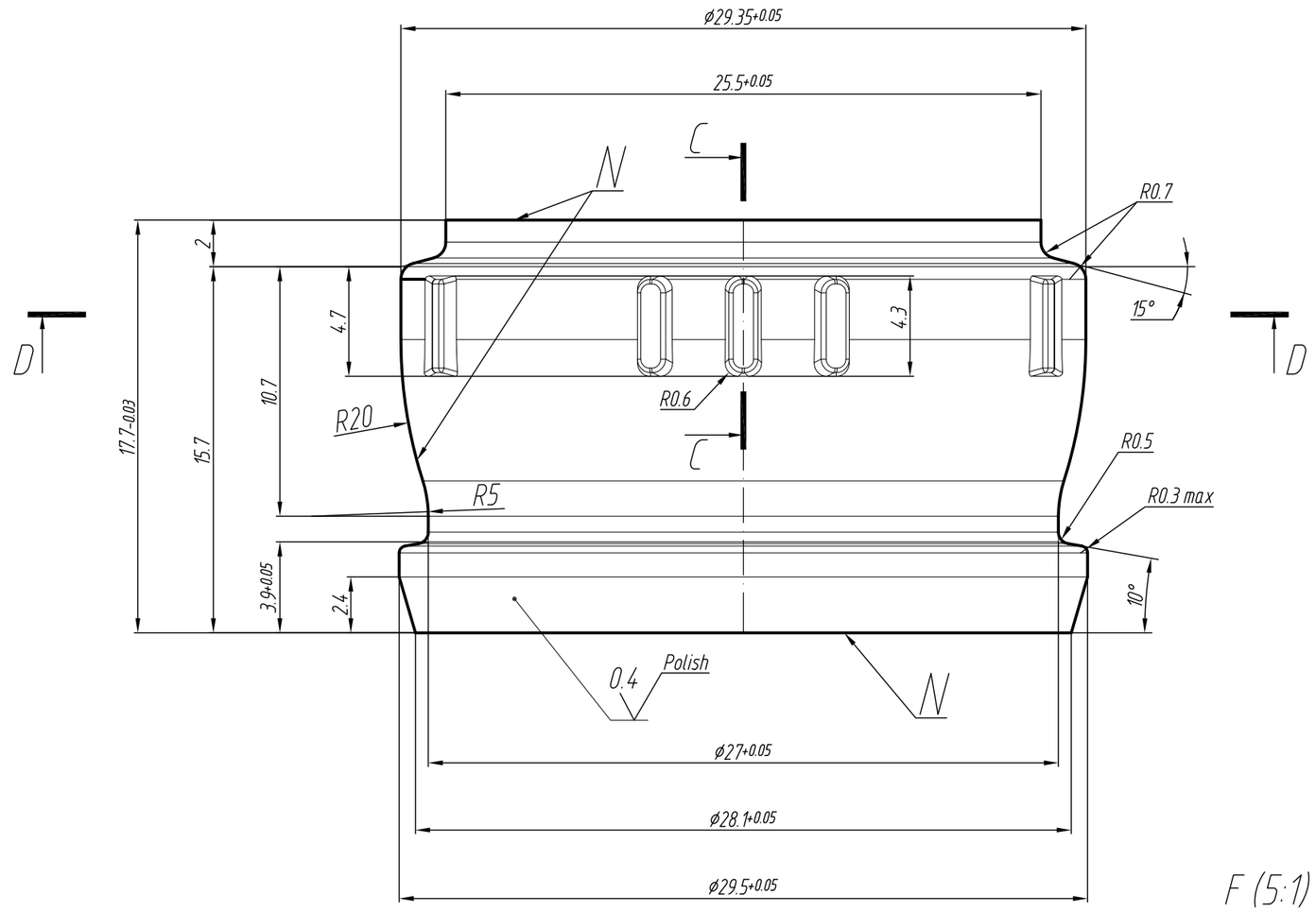

C-C (2:1)

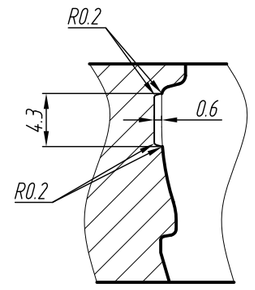

G(2:1)

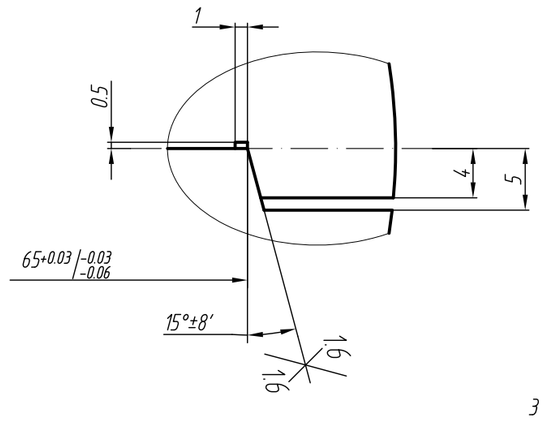

F (5:1)

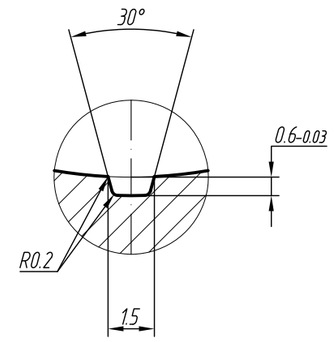

E (5:1)

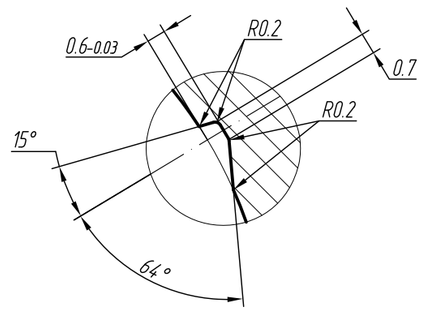

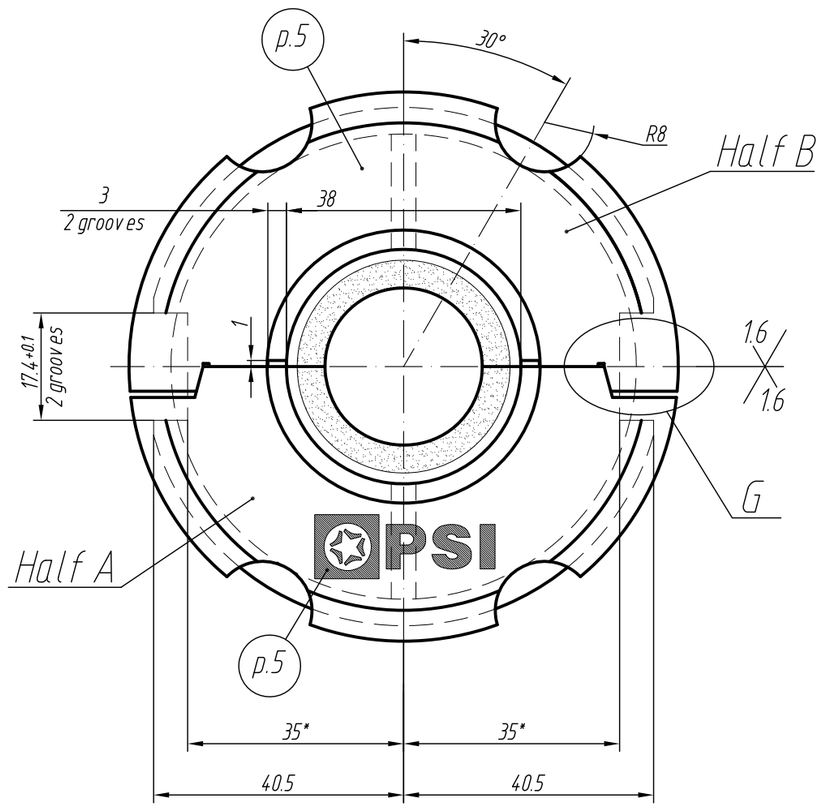

D-D (2:1)

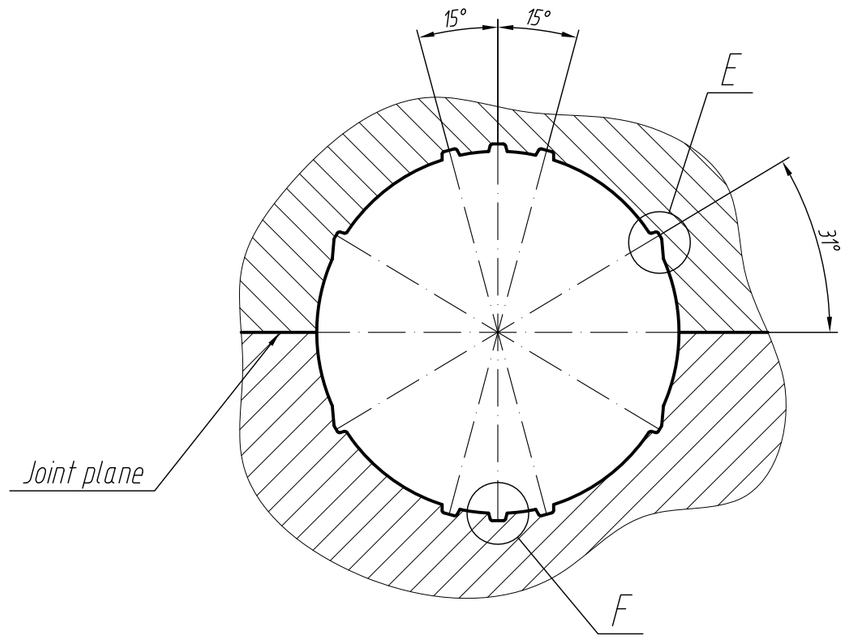

p.5

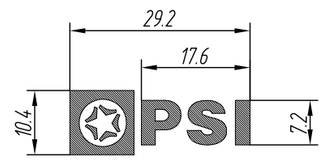

* - Reference only dimensions

1. H14, h14, ±IT14/2.
2. Positional tolerance of forming cavity axis T0.1 mm. Base - joint plane.
3. Keep sharp edges N.
4. Gap in joint of ring must be not more than 0,05 mm.
5. Mark: Razmova 0.5L
   Mark: 4755
   Mark ordinal number (h=7) & PSI logo.
   Depth of marking-0.2...0.3 mm.

TOLERANCES UNLESS OTHERWISE STATED : ±0.05

		MATERIAL/ МАТЕРИАЛ:	Bronze (GS 889)	MACHINE/ МАШИНА:	EMHART GLASS-BB-DG 5 1/2"-8
		WELDING/ НАПЛАВКА:	Cavity (HRC 35...40)	DESIGNER/ ДИЗАЙНЕР:	
DATE/ДАТА	REVISIONS/ИЗМЕНЕНИЯ	QUANTITY/ КОЛИЧЕСТВО:		DATE/ ДАТА:	20.12.19

PSI
Адрес: 199034, Россия, Санкт-Петербург, В.О., 14 линия, д. 7.
Тел: +7(812)3202959
Контакт: info@psiglass.ru

JOB TITLE/НАЗВАНИЕ РАБОТЫ: Razmova 0.5L	SCALE/ МАСШТАБ: 1:1
DRAWING NUMBER/НОМЕР ЧЕРТЕЖА: 4755-NR-1	