Glassforming surface

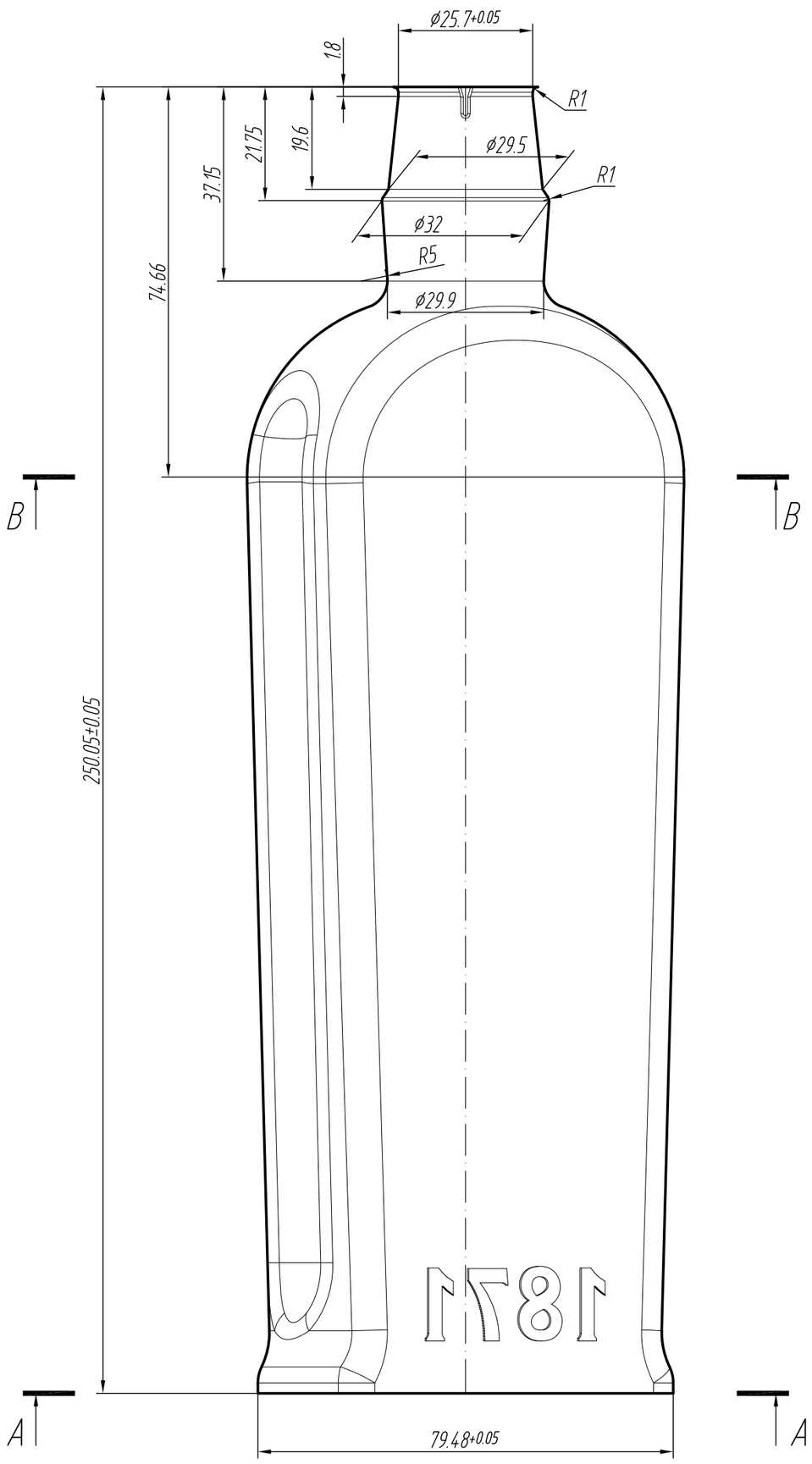

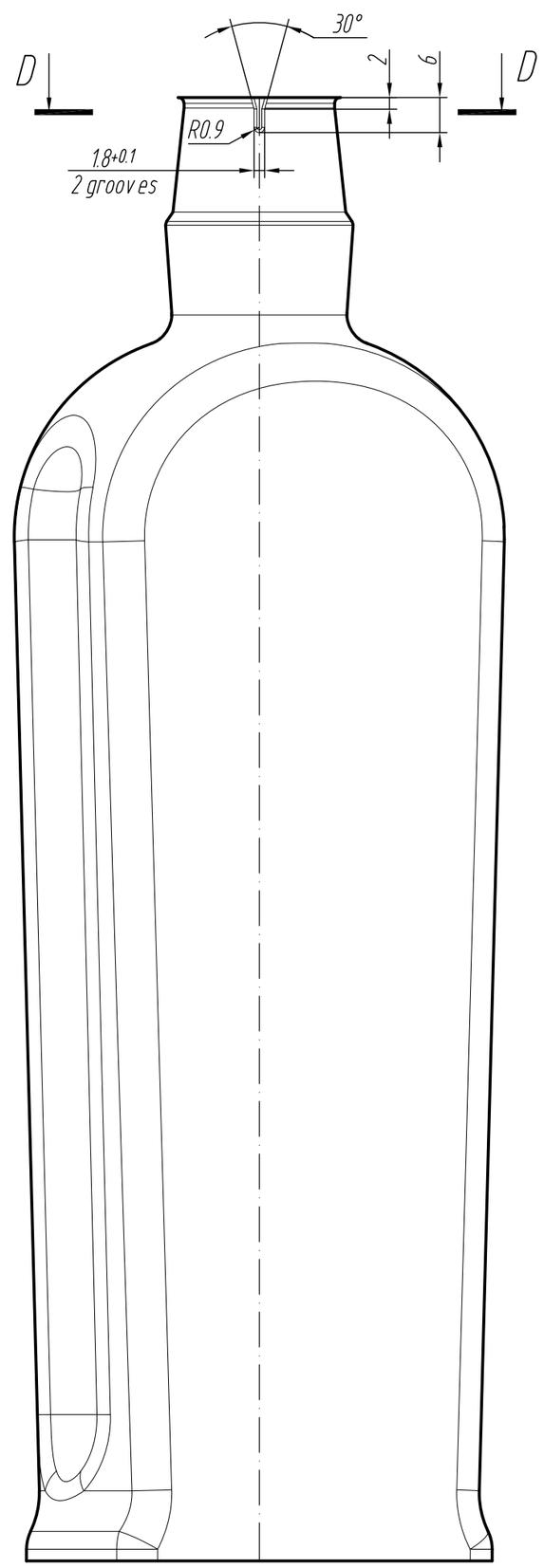

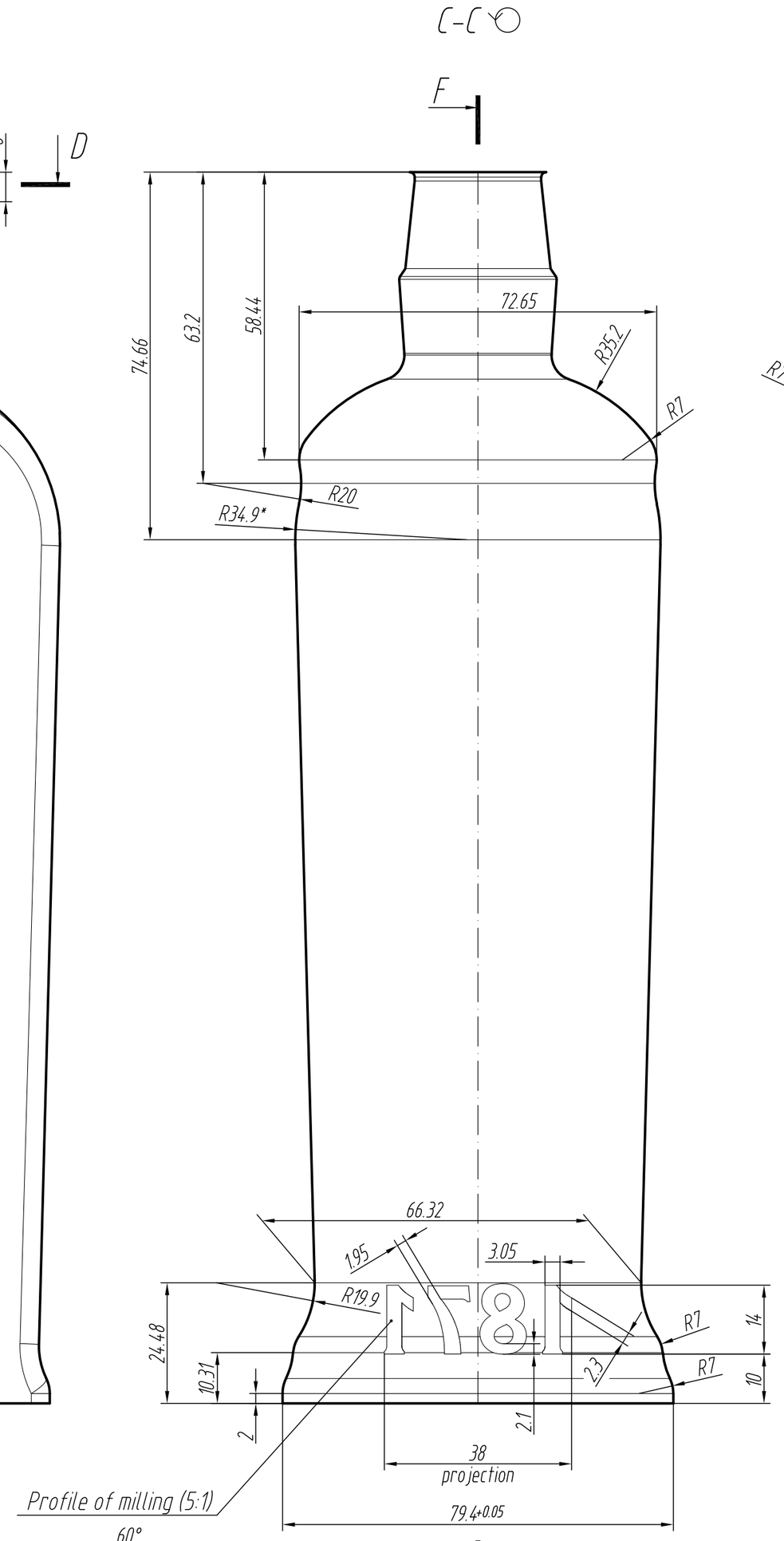

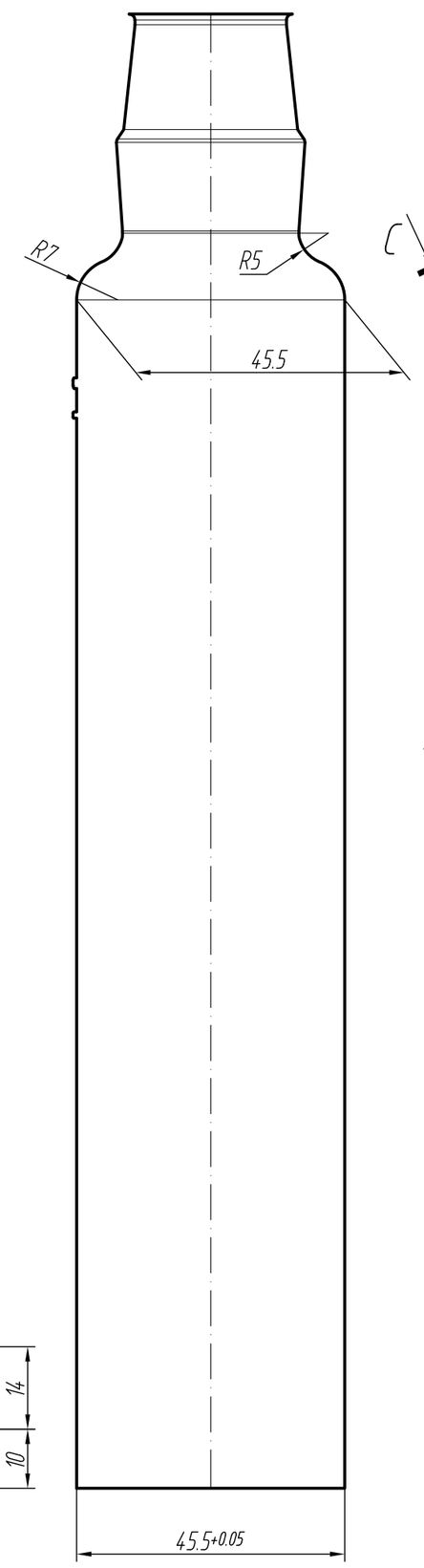

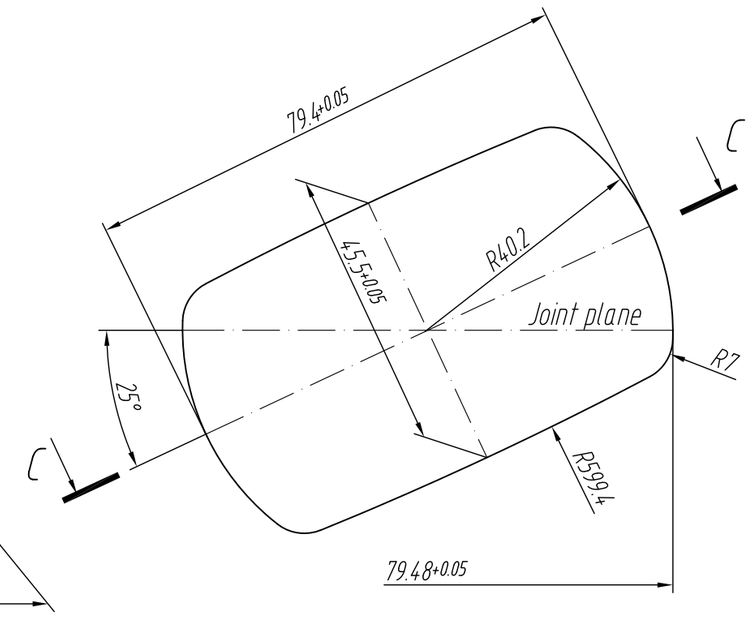

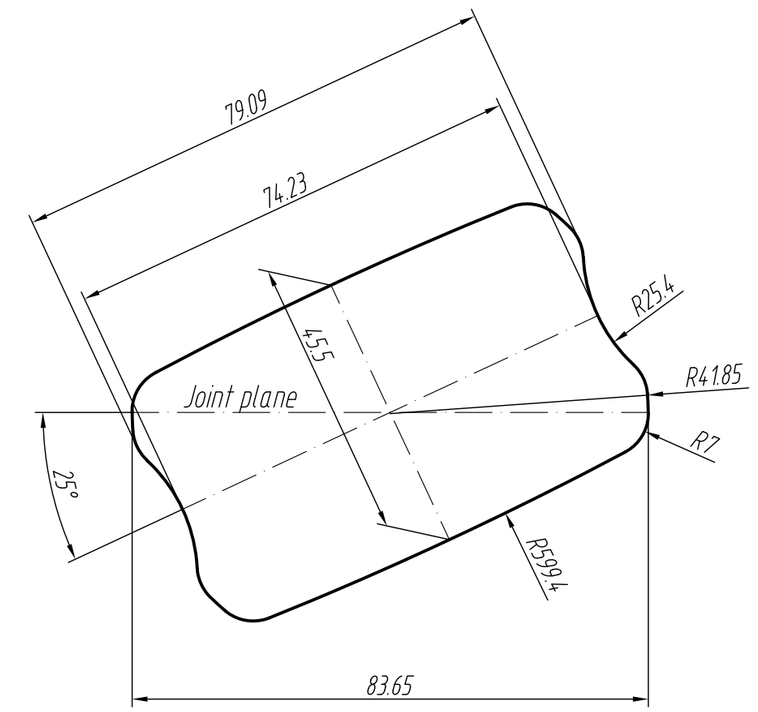

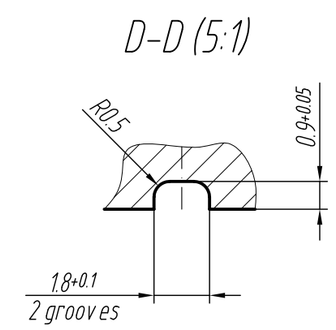

MOULD+BOTTOM/ объем форма + поддон - 695.6 ml

Milling of cavity must be performed according to the 3D model

Allowed deviation of forming cavity dimensions is not more than ±0.05 mm.
except for dimensions that are specially shown.

* - Reference only dimensions

		MACHINE/ МАШИНА:	EMHART GLASS-BB-DG 5 1/2"-8
		DESIGNER/ ДИЗАЙНЕР:	
25.12.19	1	DATE/ ДАТА:	25.12.19
DATE/ДАТА	REVISIONS/ИЗМЕНЕНИЯ		

PSI
Адрес: 199034, Россия, Санкт-Петербург, В.О., 14 линия, д. 7.
Тел.: +7(812)3202959
Контакт: info@psiglass.ru

JOB TITLE/НАЗВАНИЕ РАБОТЫ: Razmova 0.5L	SCALE/ МАСШТАБ: 1:1
DRAWING NUMBER/НОМЕР ЧЕРТЕЖА: 4755-MLD2-2	