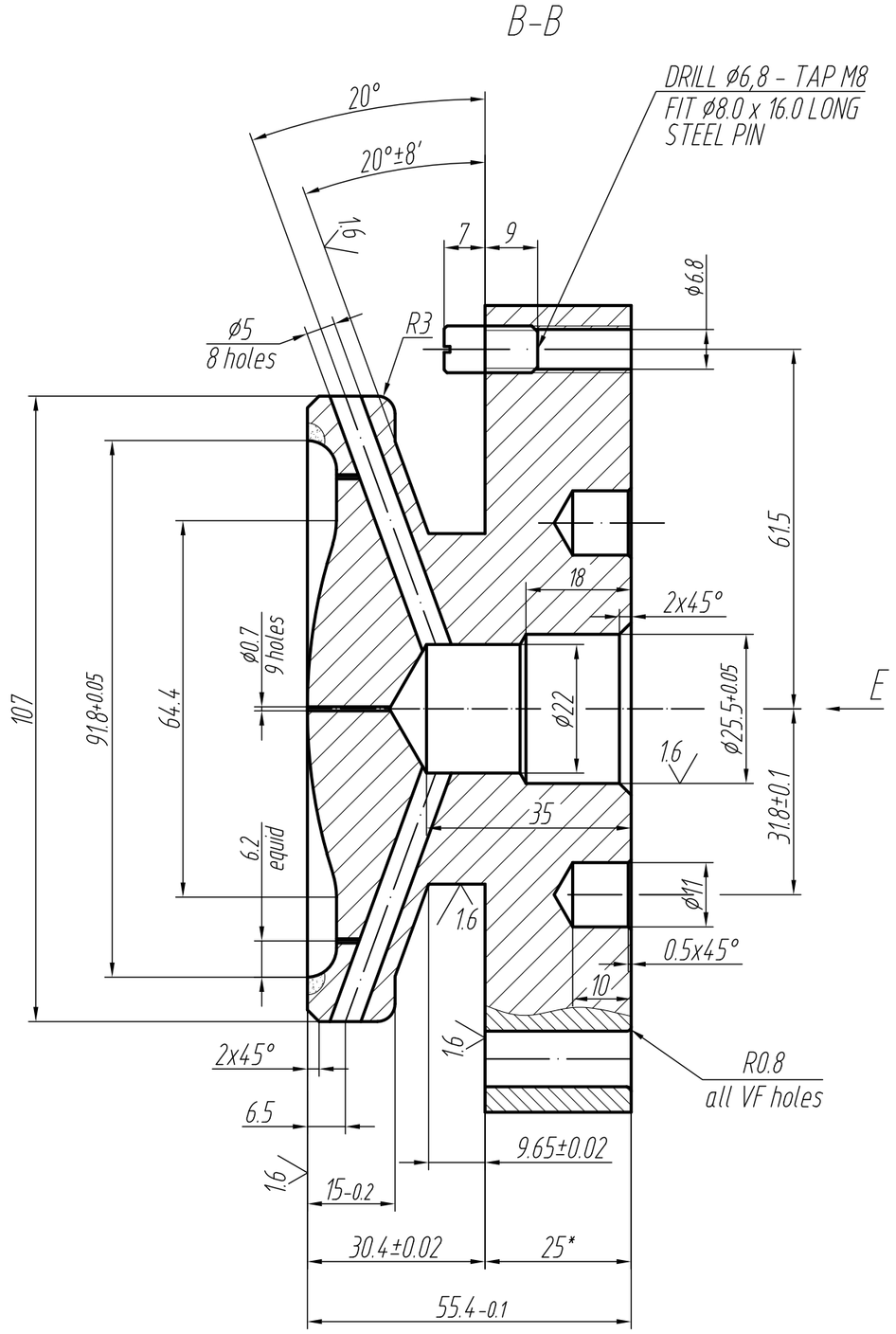

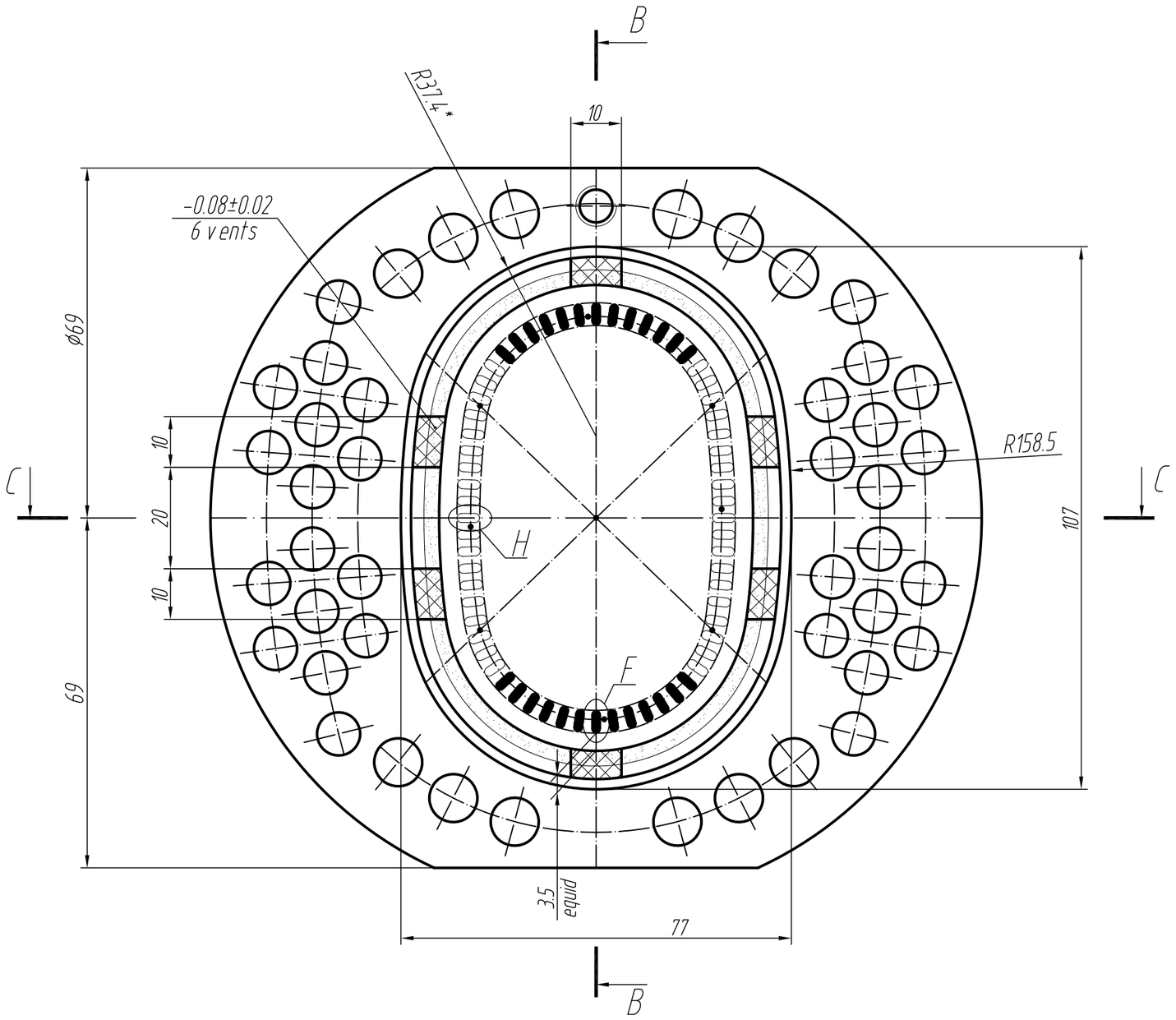

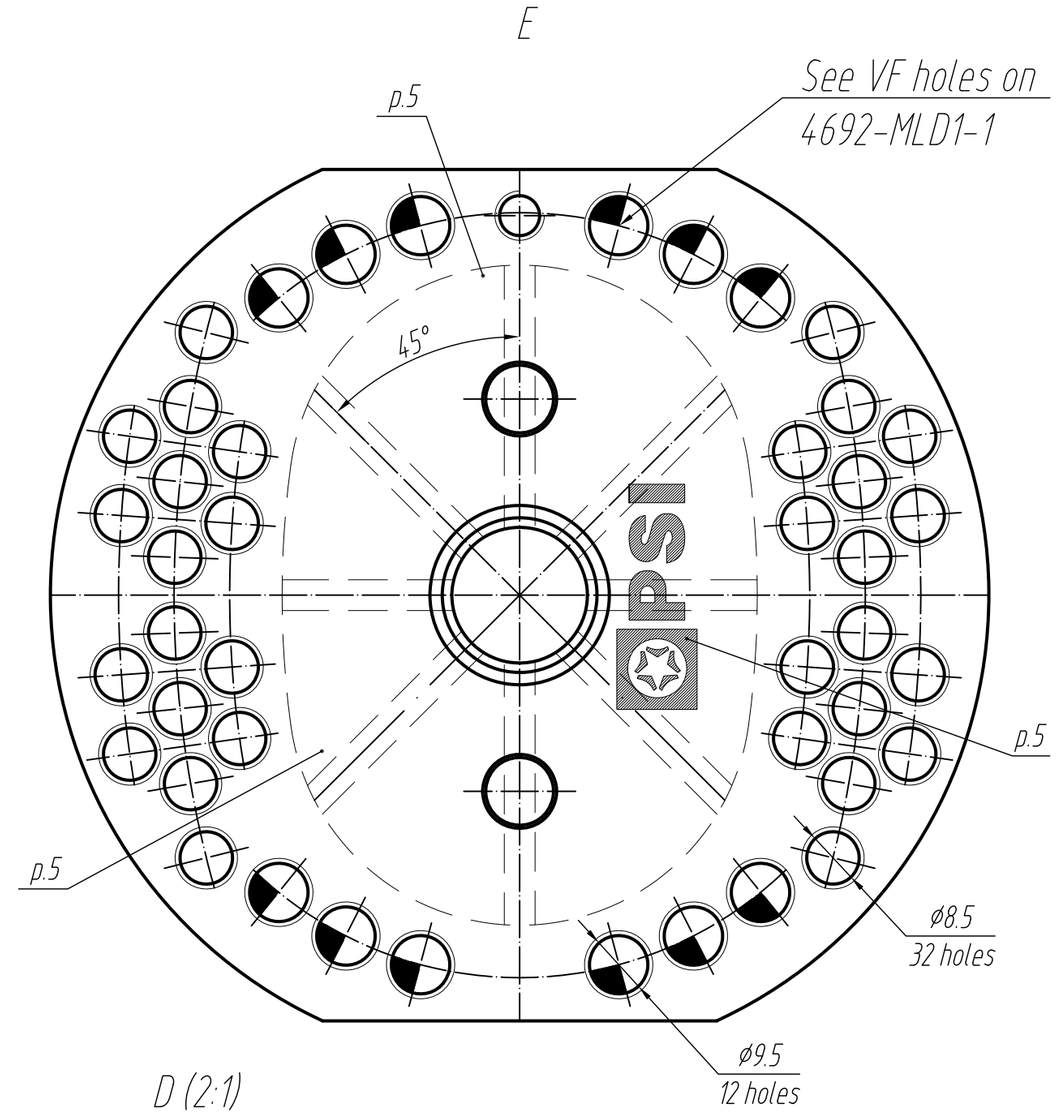

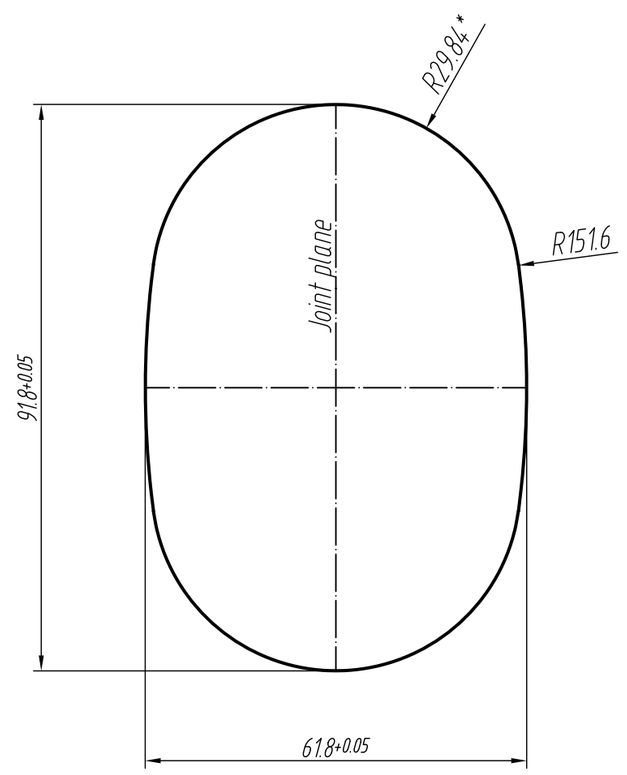

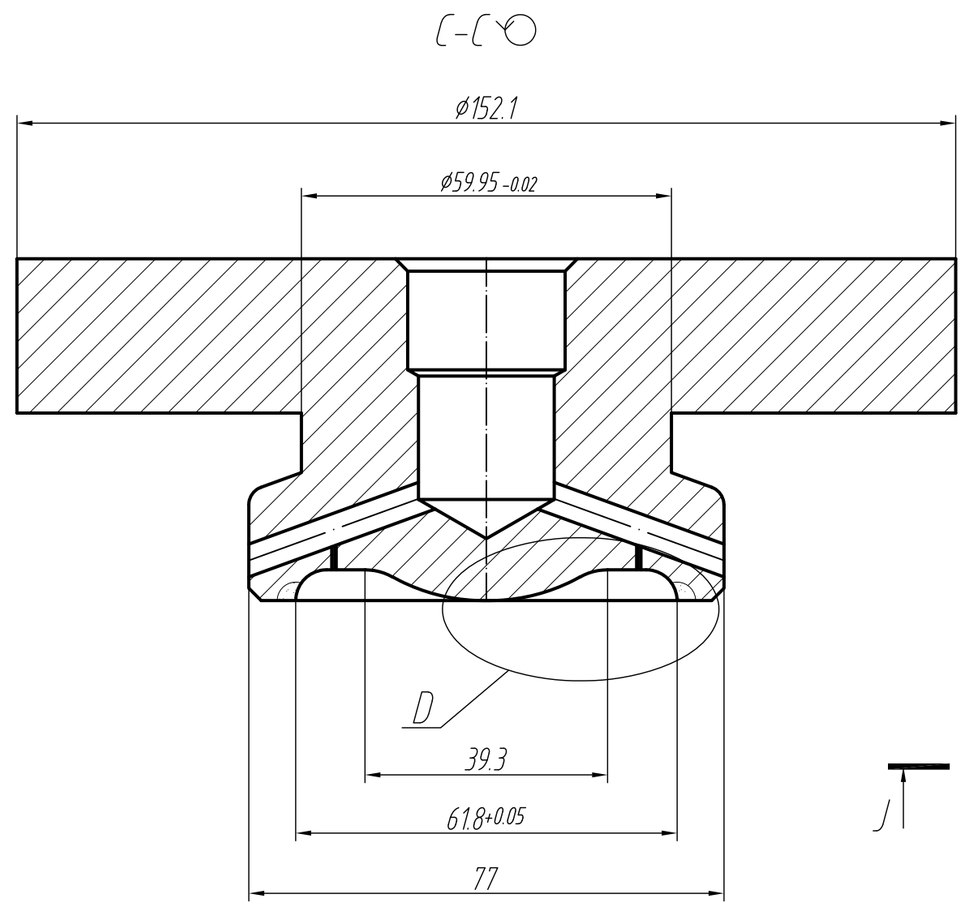

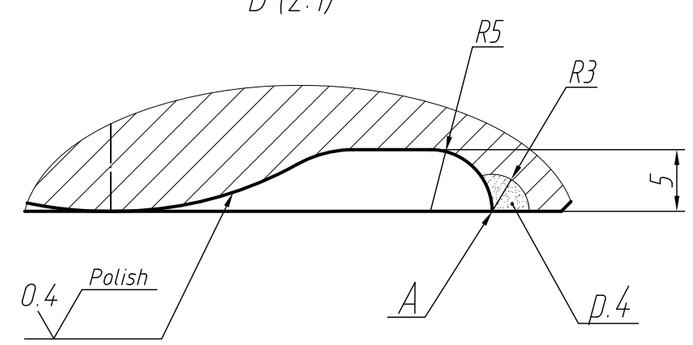

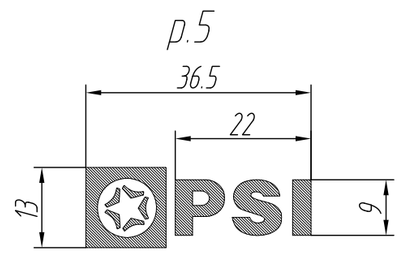

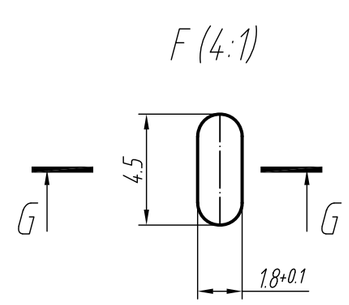

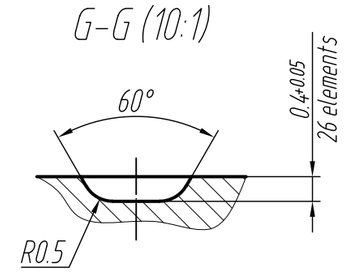

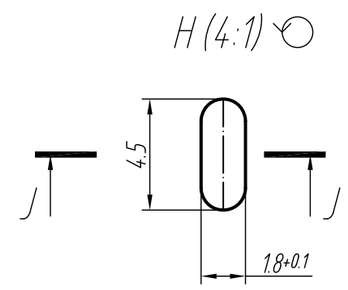

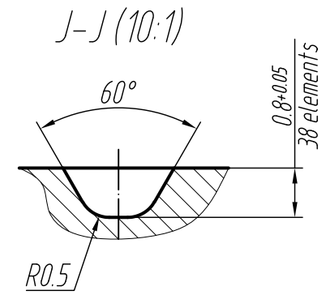

1. H14, h14, ±IT14/2.
2. Keep sharp edges A.
3. *Reference only dimensions
4. Hardness after welding HRCэ35..40.
5. Mark: XXI-KPM-26-2-700-17-ExtraNew
   Mark: 4692
   Mark ordinal number (h=10) & PSI logo.
   Depth of marking-0.2...0.3 mm.

Milling of cavity must be performed according to the 3D model

PSI
Адрес: 199034, Россия, Санкт-Петербург, В.О., 14 линия, д. 7.
Тел.: +7(812)3202959
Контакт: info@psiglass.ru

		MATERIAL/ МАТЕРИАЛ:	CAST IRON (GS900)	MACHINE/ МАШИНА:	EMHART GLASS-BB-DG 5 1/2"-8
		WELDING/ НАПЛАВКА:	MATCH (HRCэ 35...40)	DESIGNER/ ДИЗАЙНЕР:	
25.11.19	1	QUANTITY/ КОЛИЧЕСТВО:		DATE/ ДАТА:	25.11.19
DATE/ДАТА	REVISIONS/ИЗМЕНЕНИЯ				

JOB TITLE/НАЗВАНИЕ РАБОТЫ: XXI-KPM-26-2-700-17-ExtraNew (trial)	SCALE/ МАСШТАБ: 1:1
DRAWING NUMBER/НОМЕР ЧЕРТЕЖА: 4692-BOT-2	