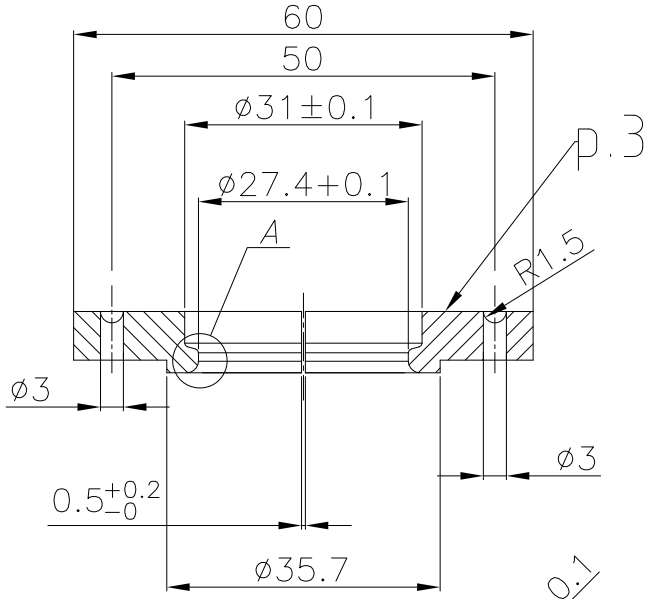

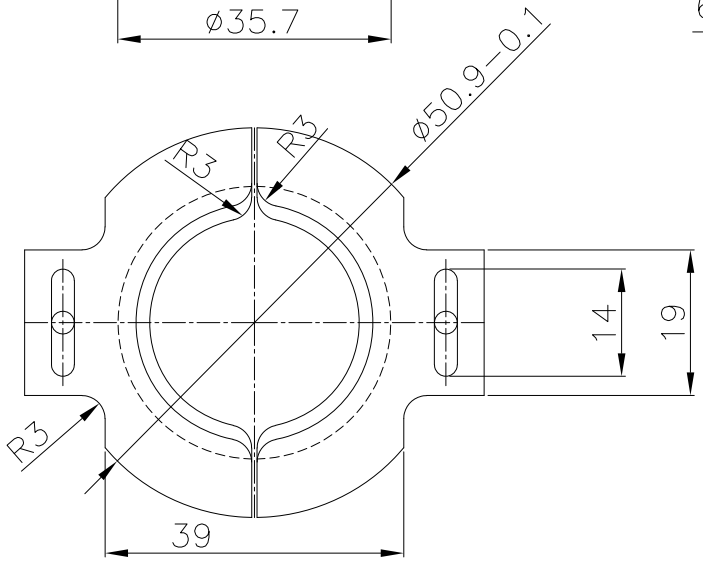

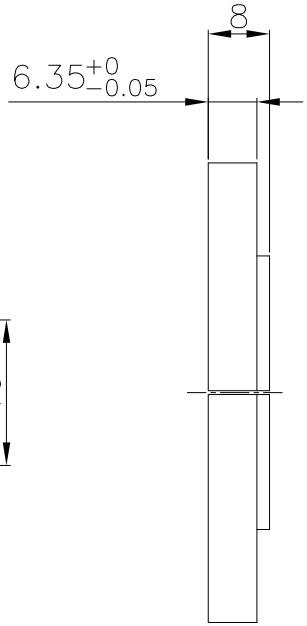

A (4:1)

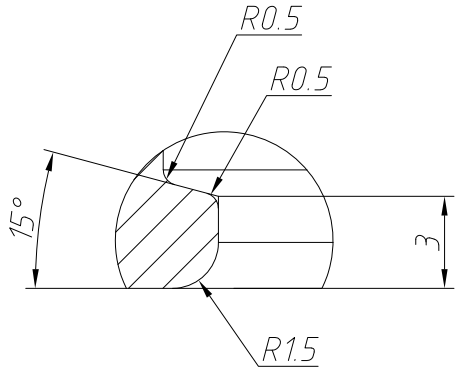

1. H14, h14, ±IT14/2.
2. * - Reference only dimensions.
3. Mark: PSI/4756

PSI
Адрес: 199034, Россия, Санкт-Петербург, В.О., 14 линия, д. 7.
Тел.: +7(812)3202959
Контакт: info@psiglass.ru

		MATERIAL/ МАТЕРИАЛ: Graphite	MACHINE/ МАШИНА: EMHART GLASS-BB-DG 5 1/2"-8	JOB TITLE/НАЗВАНИЕ РАБОТЫ: XXX-КПМ-30-1-500-Razmova (VH)	SCALE/ МАСШТАБ:
25.12.19	1	WELDING/ НАПЛАВКА:	DESIGNER/ ДИЗАЙНЕР:	DRAWING NUMBER/НОМЕР ЧЕРТЕЖА: 4756-INS-2	1:1
DATE/ДАТА	REVISIONS/ ИЗМЕНЕНИЯ	QUANTITY/ КОЛИЧЕСТВО:	DATE/ ДАТА: 25.12.19		