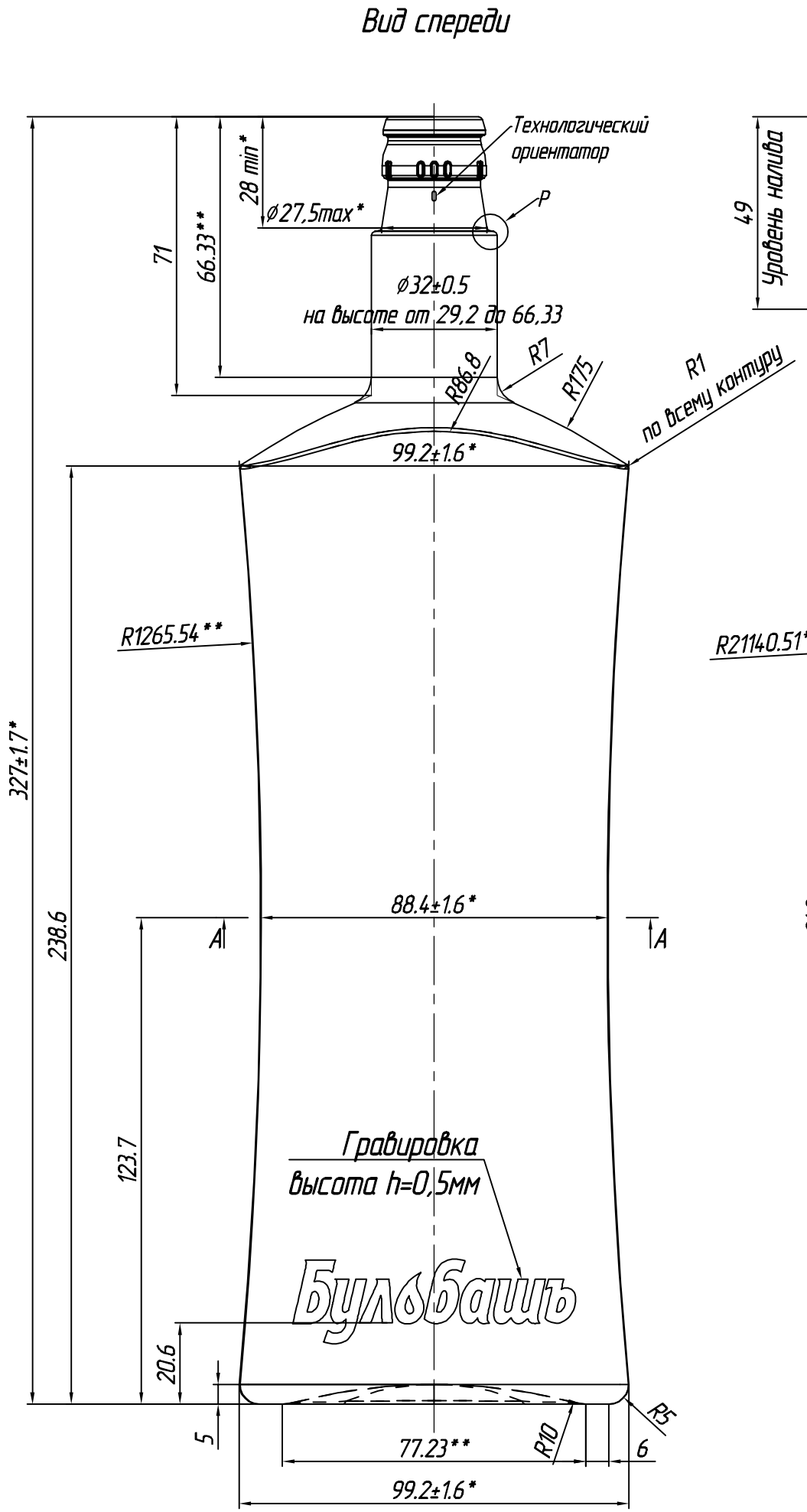


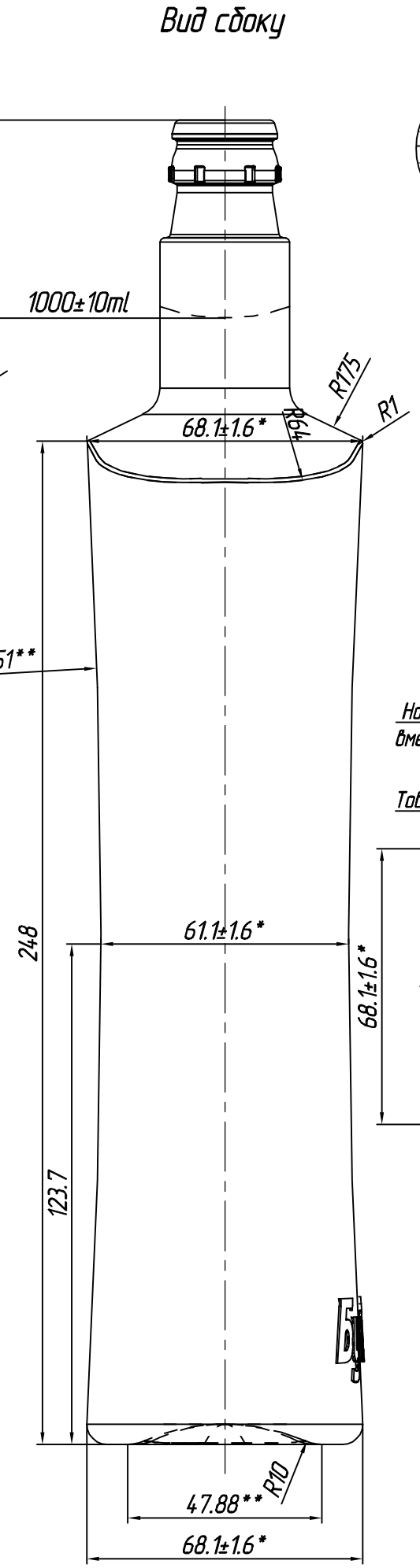


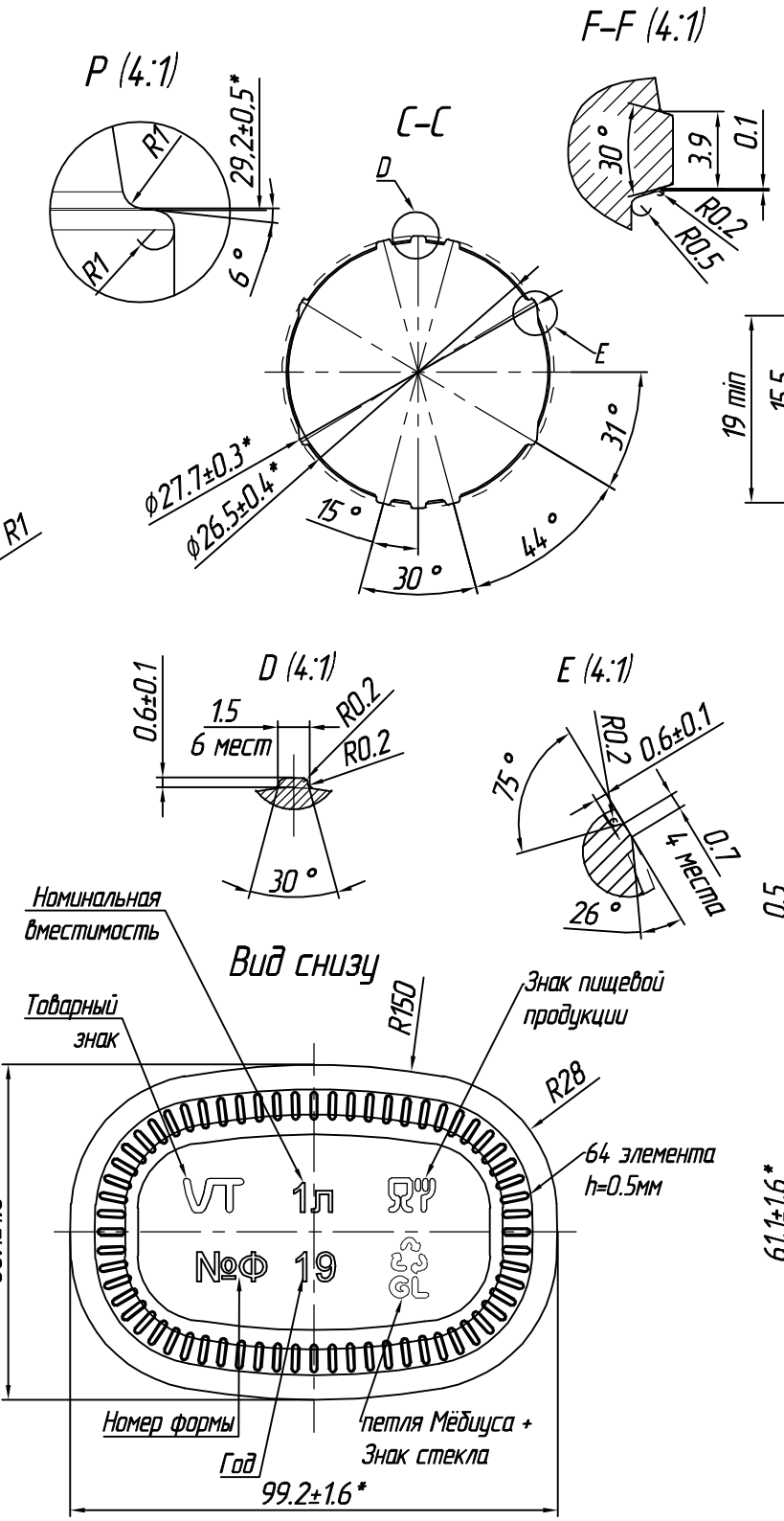


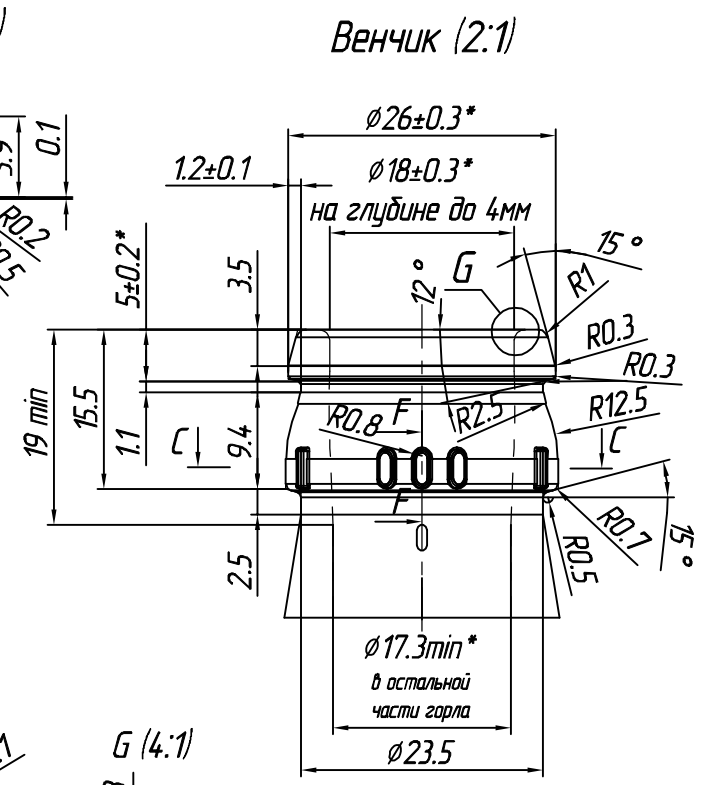


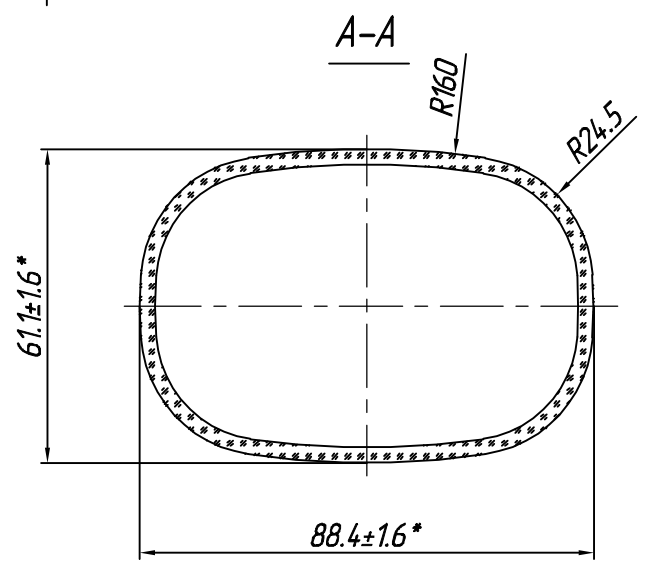


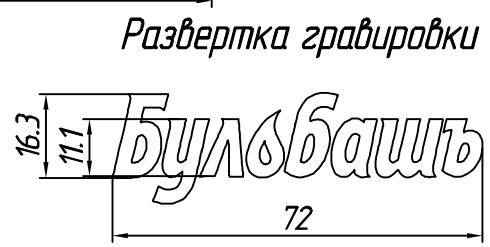


* – Контролируемые размеры

** – Справочные размеры

| | | | | |
|---|---|---|---|---|
| | | WEIGHT/ВЕС: 700 g. | | PSI Адрес: 199034, Россия, Санкт-Петербург, В.О., 14 линия, д. 7. Тел.: +7(812)3202959 Контакт: info@psiglass.ru |
| | | BRIMFUL CAPACITY/ ПОЛНАЯ ВМЕСТИМОСТЬ: 1018 ±10 ml | | |
| | | RATED CAPACITY/ НОМИНАЛЬНАЯ ВМЕСТИМОСТЬ: 1000 ml | | JOB TITLE/НАЗВАНИЕ РАБОТЫ: XXI-КПМ-26-2-1000-18 (Экстра new) |
| | | FINISH/ВЕНЧИК: | | |
| | | SCALE/ МАСШТАБ: 1:1 | COLOUR/ЦВЕТ: | DRAWING NUMBER/НОМЕР ЧЕРТЕЖА: |
| DATE/ДАТА | REVISIONS/ИЗМЕНЕНИЯ | WALL THICKNESS/ ТОЛЩИНА СТЕНОК: | DATE/ДАТА: 15.10.2019 | SPE-5 |