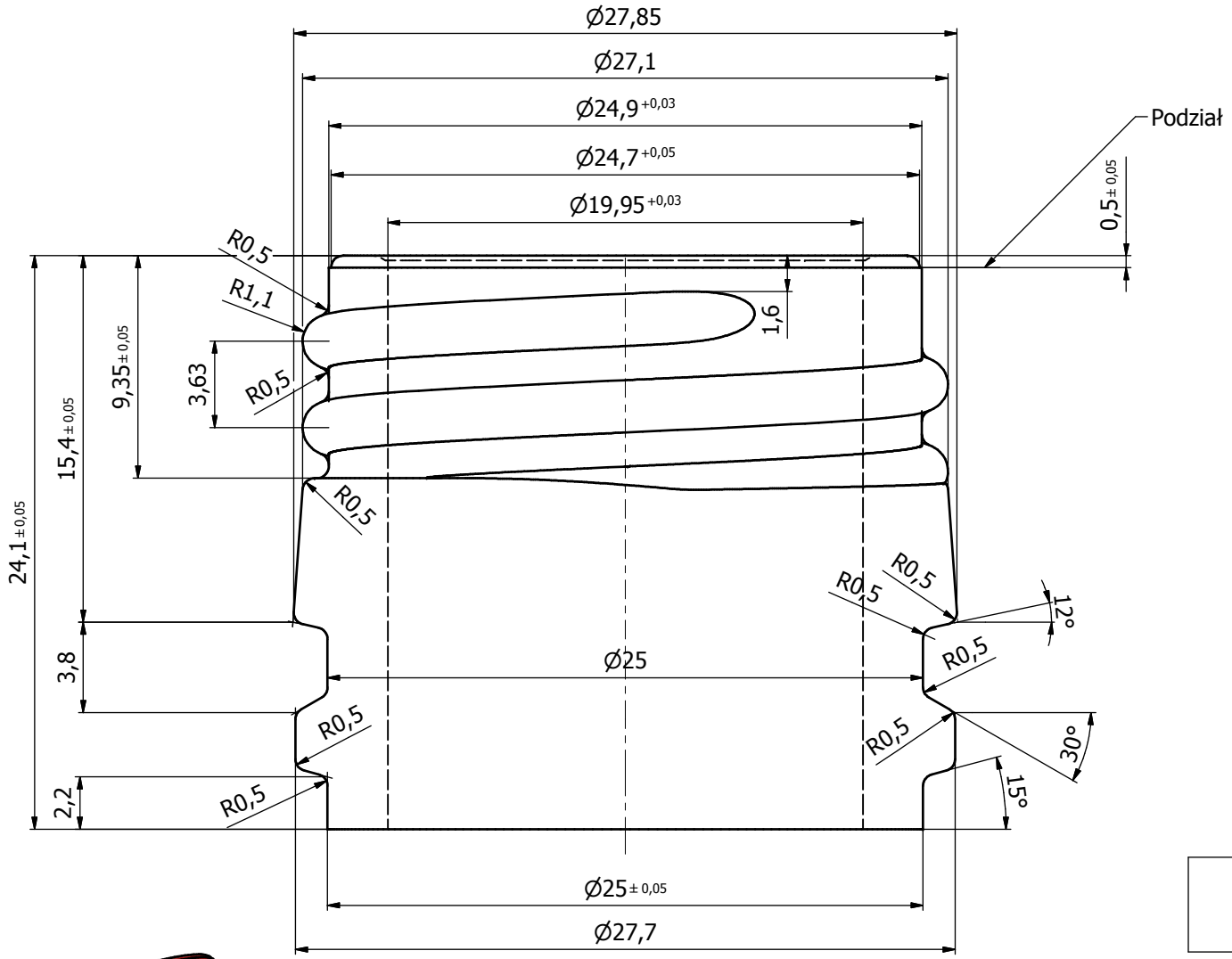

Początek gwintu
Skala 2:1

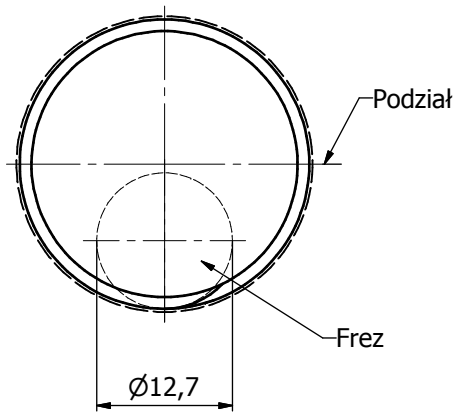

Skok gwintu - 3,63 mm
Kąt gwintu - 2,55°

2:1

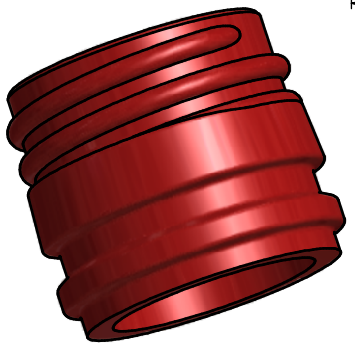

Oznacz.zmiany	Treść zmiany	Nazwisko	Data	Podpis

Konstruował		16.05.2017	Materiał: -
Sprawdził		16.05.2017	
Liczba ark.: 1	Typ maszyny: IS-DG/BB-5 1/2"		
Format	Klient		Nazwa wyrobu: Butelka Kalina 0,35l
Skala: 5:1;2:1	Nazwa części: Zarys głowki B-28-2 wg GOST 10117.2-2001		Numer rysunku: FS-870.00-35

Podano parametry chropowatości Ra
Tolerancja ogólna ±0,15mm
Tolerancja fasonu (zarysu):
L = ±0,05mm
R = ±0,10mm
A = 0,5°