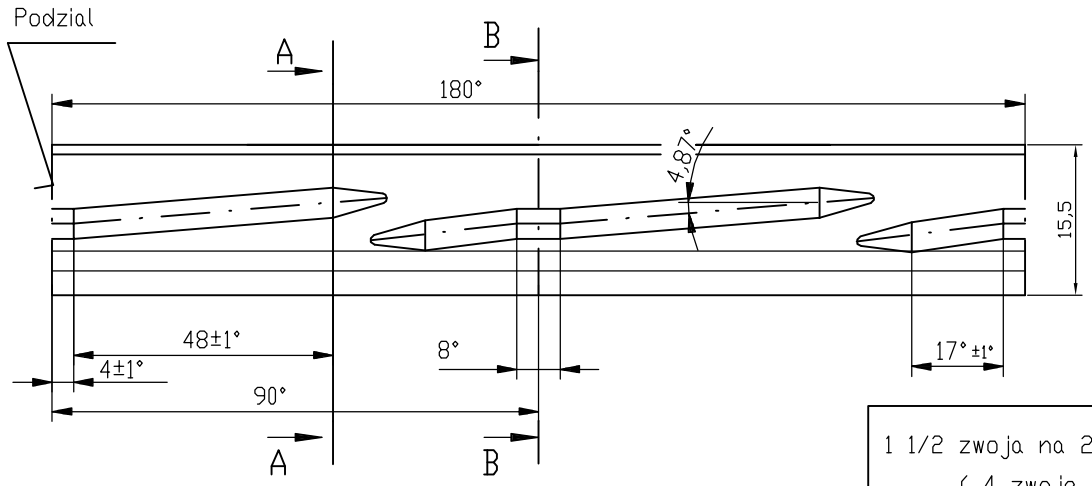

1 1/2 zwoja na 25,4 mm
(4 zwoje)

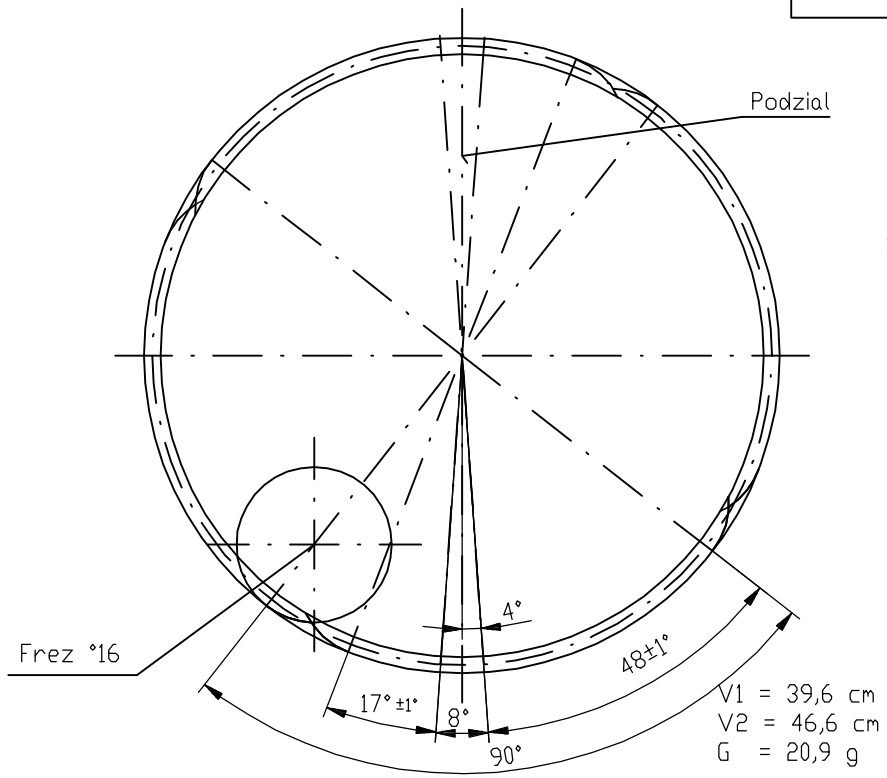

V1 = 39,6 cm
V2 = 46,6 cm
G = 20,9 g

Wymiary nietolerowane zarysu wykonac ?0,05

Ten wymiar szczegolnie sprawdzic,

B-B
Skala 10:1

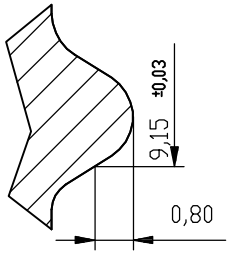

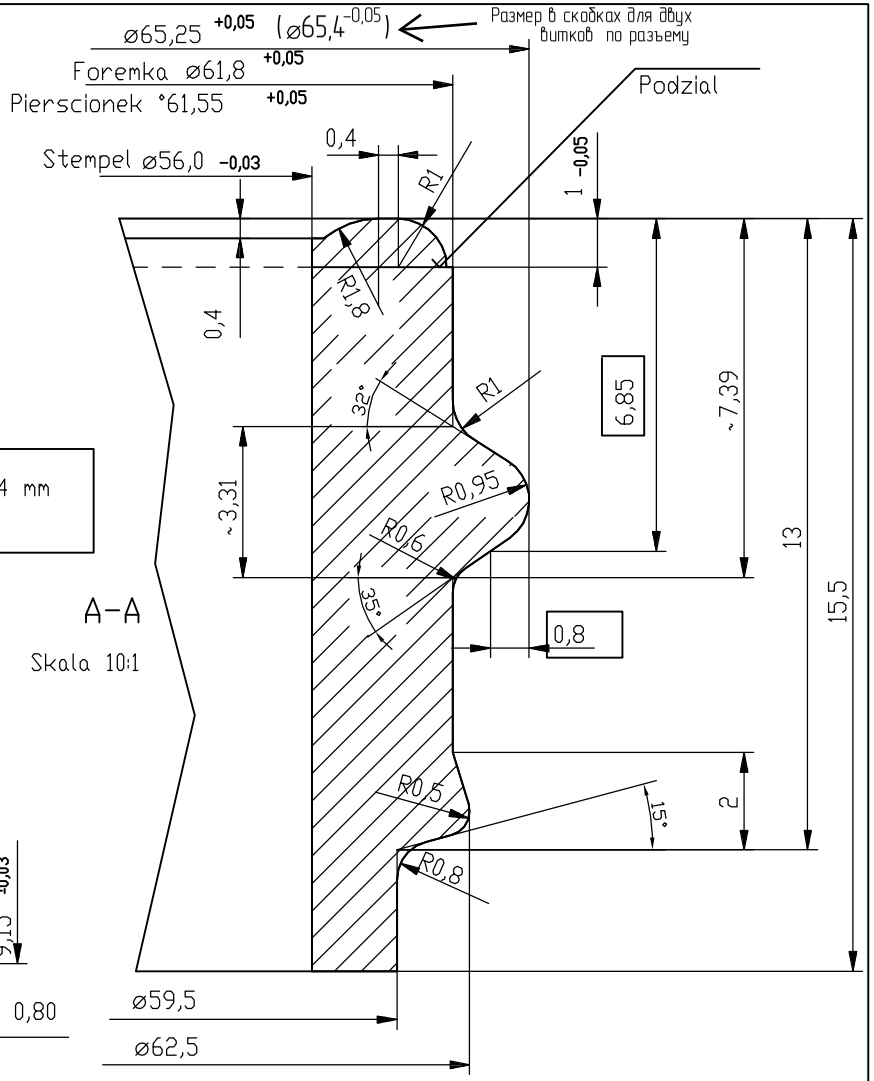

A-A
Skala 10:1

Oznacz. zmiany	Tresc zmiany			Nazwisko	Data	Sprawdzil
Konstr.		16.10.08	Typ maszyny IS-PB-5 1/2"	Jelizowo	HEYE F.F.S.	
Kreslil						
Sprawdzil			Material			
Zatwierdz.					Fabryka Form Szklarskich Sp. z O.O. - Piensk '	
Podziałka 2:1 10:1	Nazwa rysunku Zamkniecie TO-66 wg FD-138S sloj 300ml				Numer rysunku FS-273.01-35.1	