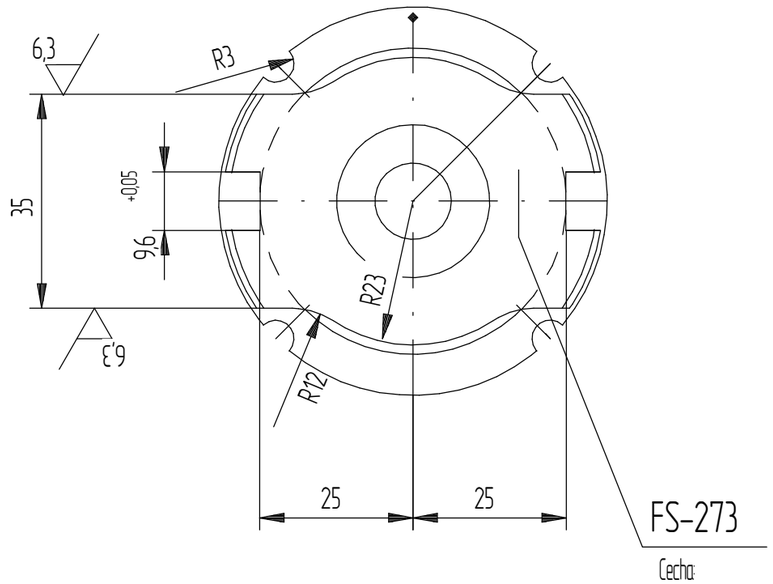

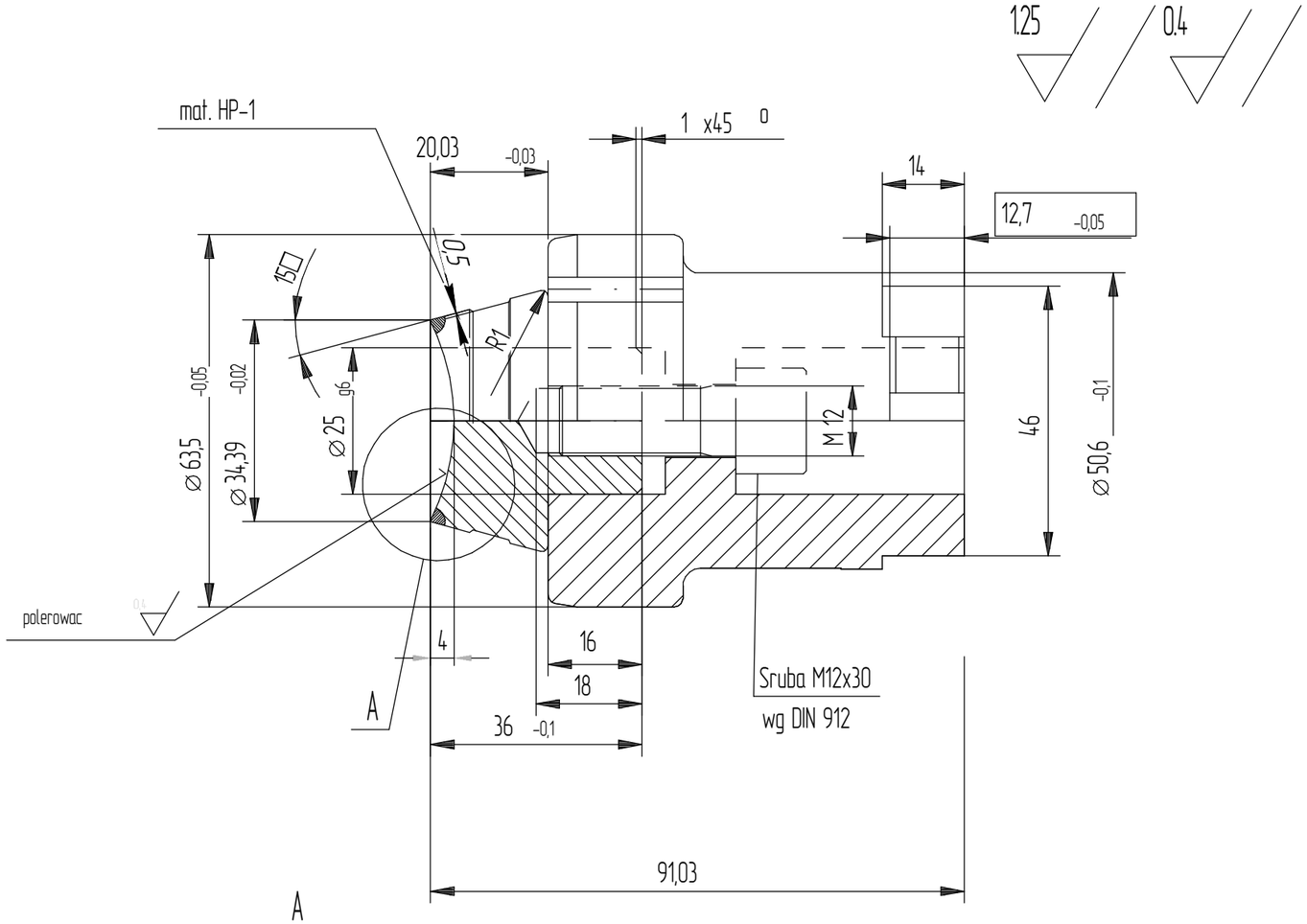

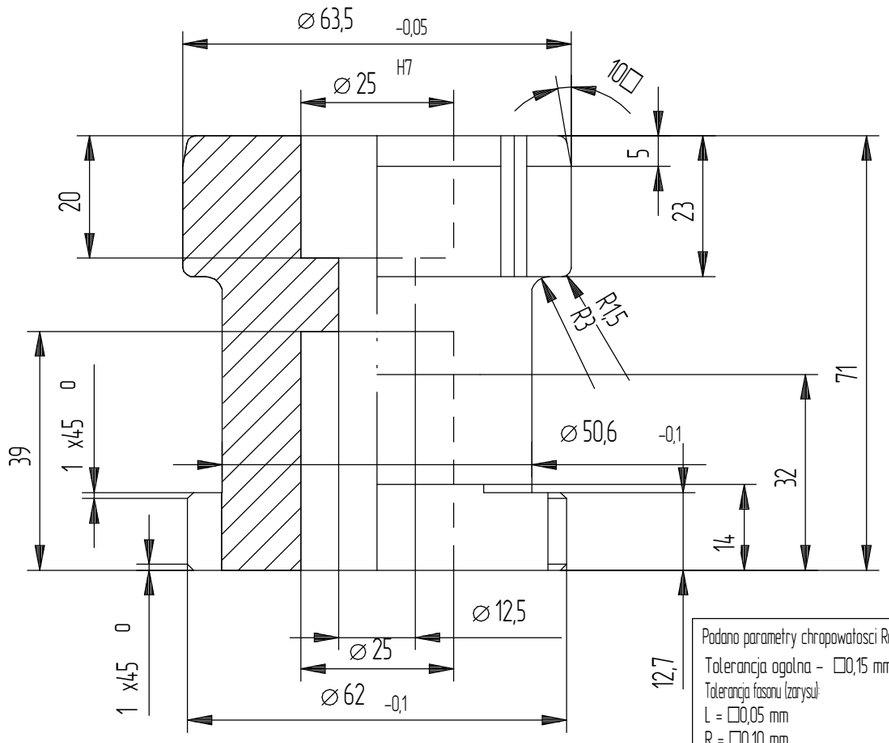

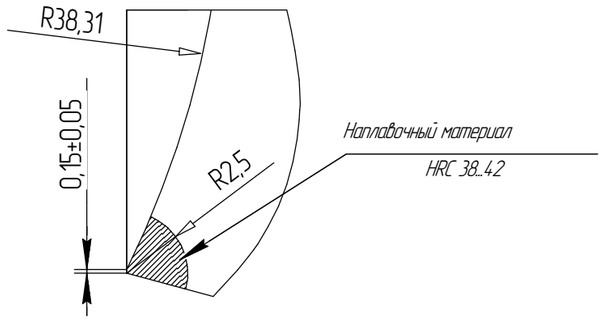

Podano parametry chropowatosci Ra
Tolerancja ogolna - □0,15 mm
Tolerancja fasonu (zarysu):
L = □0,05 mm
R = □0,10 mm
A = 0,5□

Oznacz. zmiany	Tresc zmiany				Nazwisko	Data	Sprawdzil
Konstr.		02.01.13	Typ maszyny IS-PB-5 1/2"	Jelizewo			
Sprawdzil							
			Material HP-1				
Podziałka 1:1 2:1	Nazwa rysunku Dno przedformy sloj III-1-66-1-300				Numer rysunku FS-273.01-04.3		