В-GPI-630

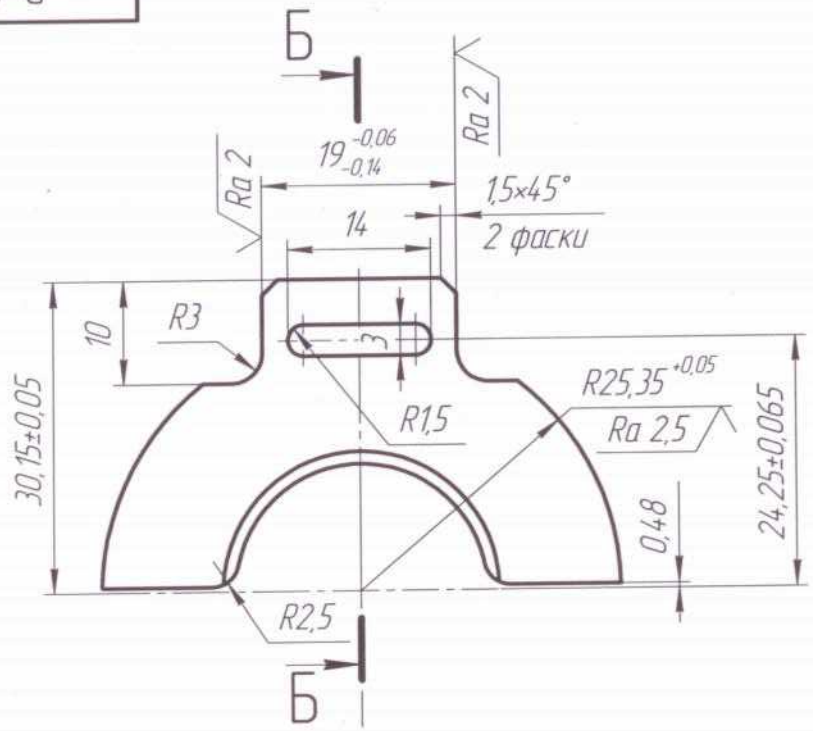

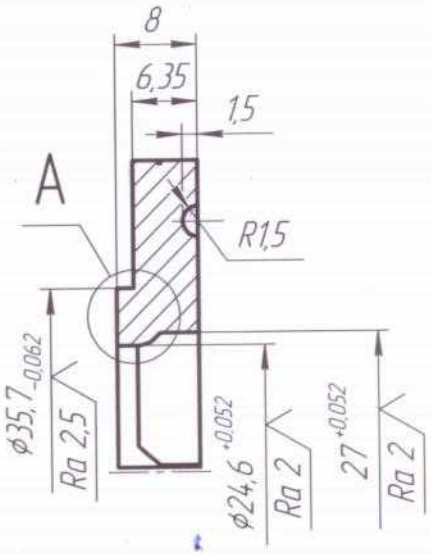

Ra 3,2 (√)

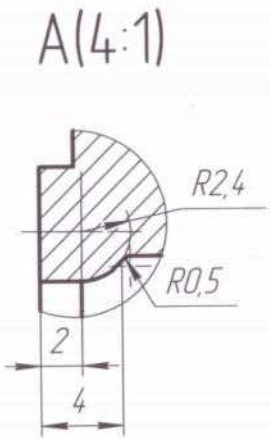

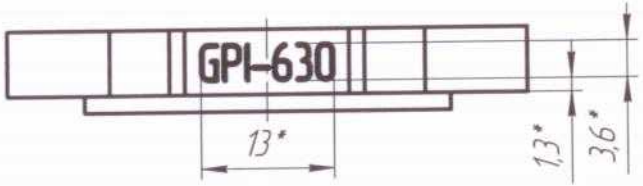

1. * Размеры для справок.
2. Маркировать гравированием,размер шрифта по ГОСТ 2.304.
3. Надписи выполнять не менее шрифтом типа Б №3,5, равномерно относительно оси симметрии.
4. Общие допуски по ГОСТ 30893.1 -2002: h14,H14, $\pm \frac{IT14}{2}$.
5. Остальные технические требования по СТБ 1014-95.

					В-GPI-630		
Изм.	Лист	№ докум.	Подп.	Дата	Вставка GPI-630	Лит.	Масса 0,04	Масштаб 1:1
Разраб.		Казинов				Лист	Листов 1
Пров.		Века					
Т.контр.						ООО"Стеклозавод "Ведотранзит"	
Н.контр.							
Утв.		Корчмит					

Перв. примен. | Справ. № | Подп. и дата | Инв. № дубл. | Взам. инв. № | Подп. и дата | Инв. № подл.