В-28-Р

Ra 3,2 (√)

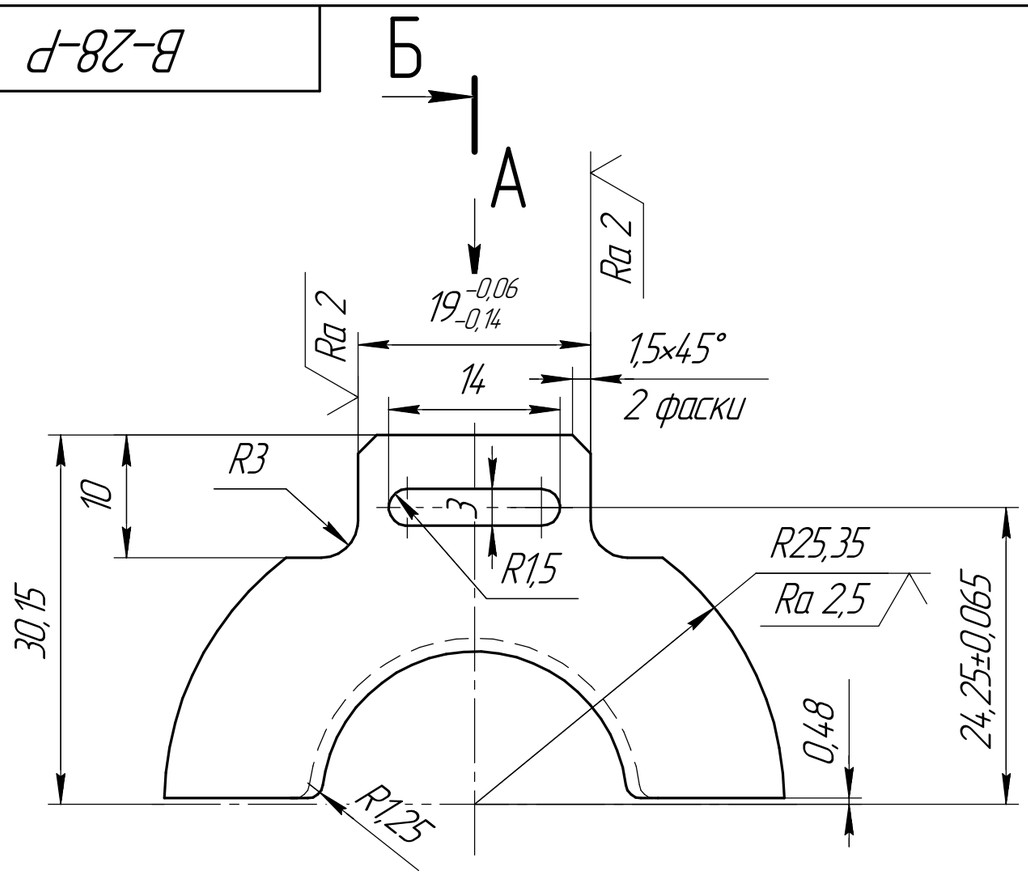

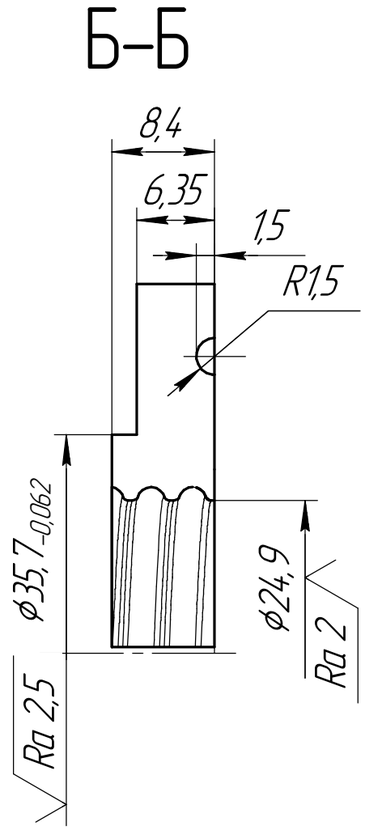

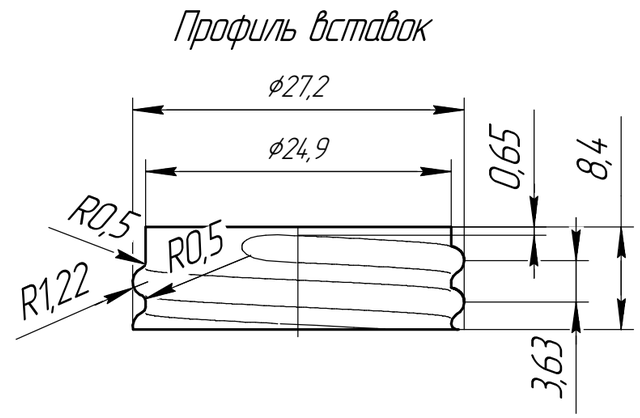

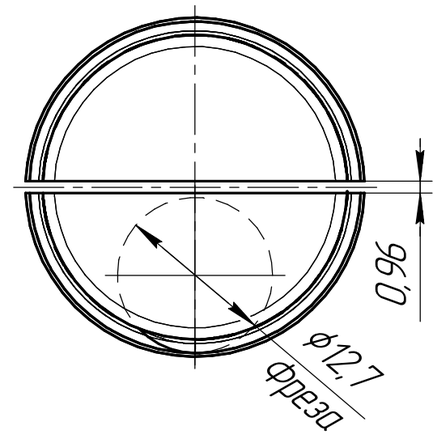

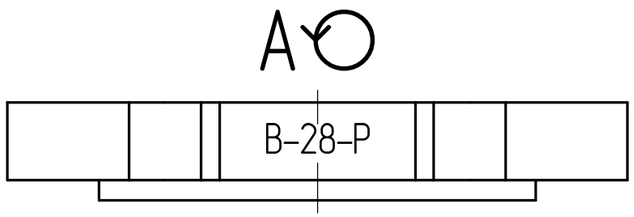

1. * Размеры для справок.
2. Маркировать гравированием,размер шрифта по ГОСТ 2.304.
3. Надписи выполнять не менее шрифтом типа Б №3,5, равномерно относительно оси симметрии.
4. Общие допуски по ГОСТ 30893.1 –2002: h14,H14, $\pm \frac{IT14}{2}$.
5. Остальные технические требования по СТБ 1014–95.

6. Диаметр фрезы для резьбы – ϕ12,7.
Шаг витка – 3,63 мм.
Угол наклона фрезы – 2°33'.

Изм.	Лист	№ докум.	Подп.	Дата	В–28–Р		
Разраб.		Веко		25.04.2019	Вставки В–28–Р	Лит. A	Масса	Масштаб 2:1
Пров.		Козинов				Лист	Листов 1
Т.контр.							
Н.контр.					Графитокомпозит	ООО "Стеклозавод "Ведатранзит"	
Утв.		Карчмит					

Копировал

Формат А3

Перв. примен. | Справ. № | Подп. и дата | Инв. № дубл. | Взам. инв. № | Подп. и дата | Инв. № подл.