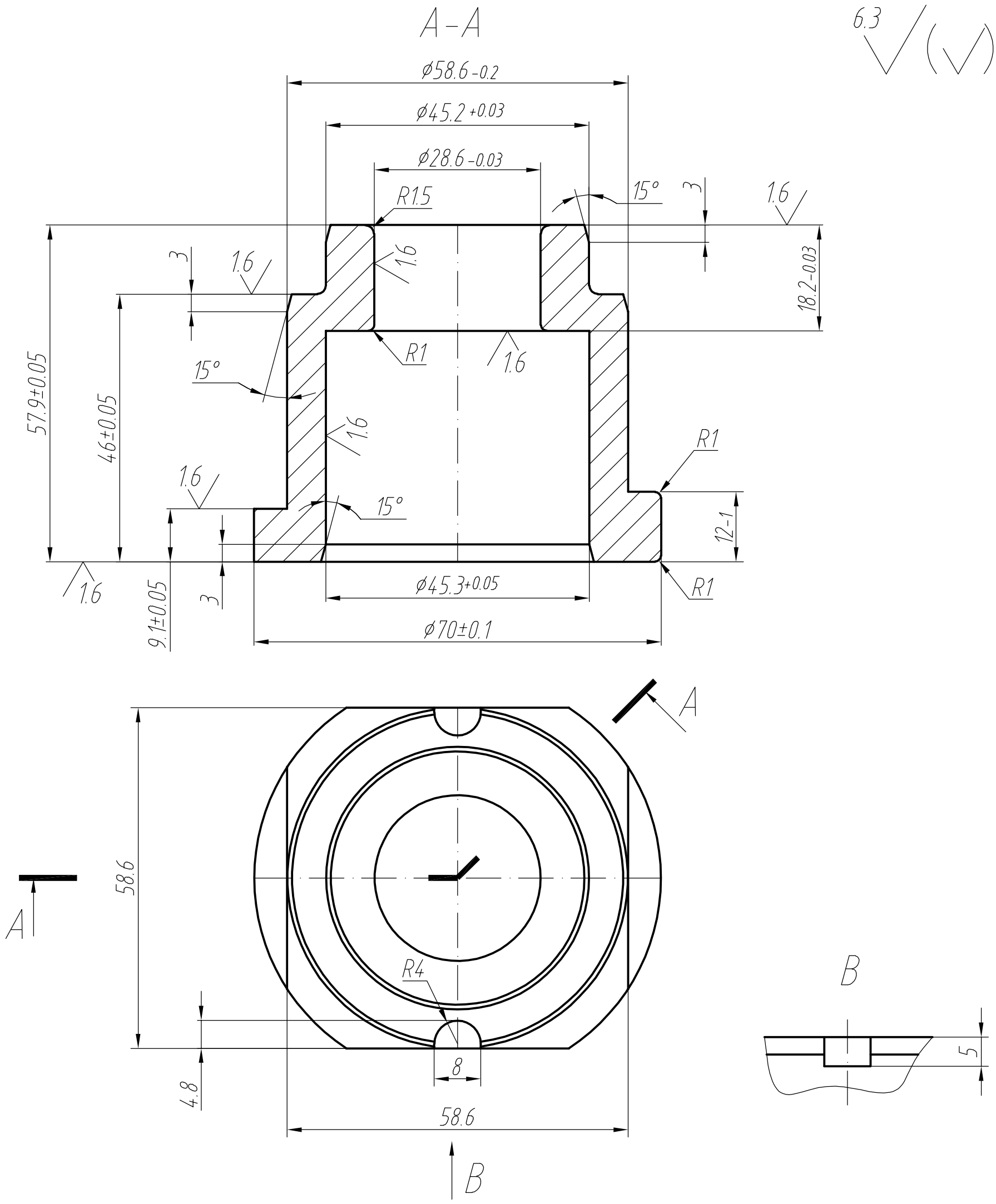

1. H14, h14, ±IT14/2.
2. Mark: XXI-B-28-2.1b-500-3
   Mark: PSI/4221
   Mark ordinal number (h=4.5).
   Depth of marking-0.2...0.3 mm.

DATE/ДАТА	REVISIONS/ИЗМЕНЕНИЯ

PSI
Адрес: 199034, Россия, Санкт-Петербург, В.О., 14 линия, д. 7.
Тел.: +7(812)3202959
Контакт: info@glassmould.ru

MATERIAL/МАТЕРИАЛ: CAST IRON (GS 900)	MACHINE/МАШИНА: EMHART GLASS-BB-DG 5 1/2"-8	JOB TITLE/НАЗВАНИЕ РАБОТЫ: XXI-B-28-2.1b-500-3	SCALE/МАСШТАБ: 1:1
WELDING/НАПЛАВКА:	DESIGNER/ДИЗАЙНЕР:	DRAWING NUMBER/НОМЕР ЧЕРТЕЖА: 4221-THI-1	
QUANTITY/КОЛИЧЕСТВО:	DATE/ДАТА: 16.12.18		