XXI-КПМ-30-1-700

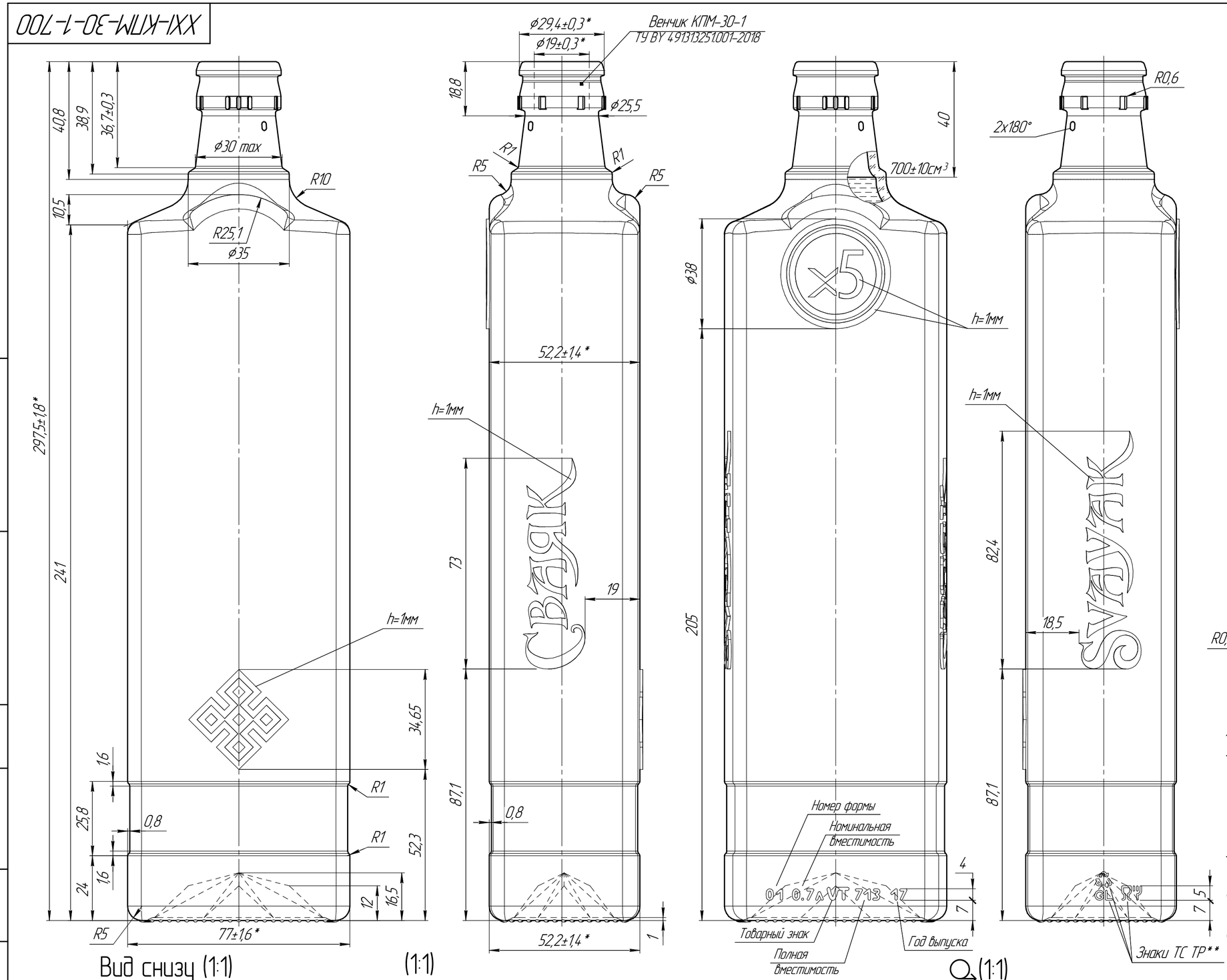


## Венчик КПМ-30-1 (2:1)

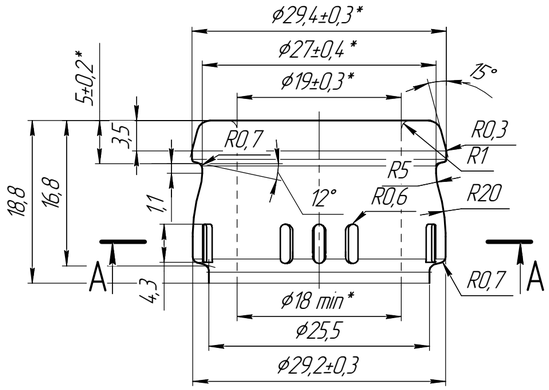


## Б(10:1)

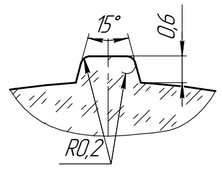


## А–А(2:1)

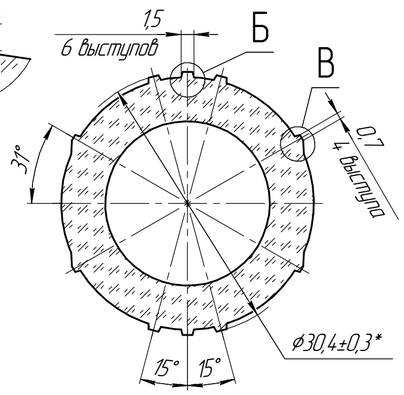


## В(10:1)

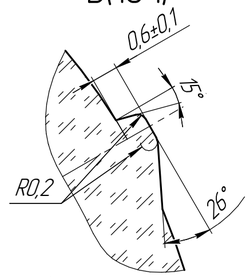


## Вид снизу (1:1)

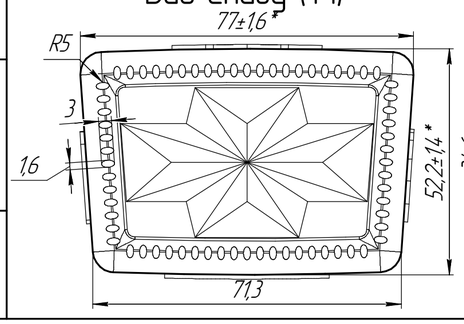


## (1:1)

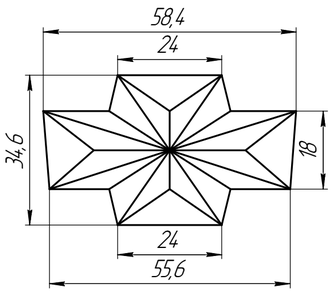


## (1:1)

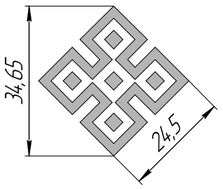


## (1:1)

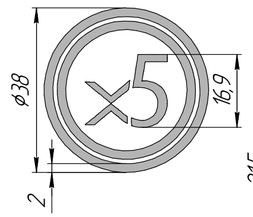


## (1:1)

## (1:1)

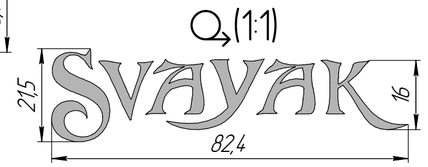


1 Номинальная вместимость – 700 см³.
2 Полная вместимость – $713^{+10}_{-5}$ см³.
3 Масса рекомендуемая – 590 г.
4 *Контролируемые размеры венчика:
ø30,4±0,3; ø29,4±0,3; ø27±0,4; 5±0,2;
ø19±0,3 – на глубине до 4 мм от торца венчика;
ø18 min – в остальной части горловины.
5 *Контролируемые размеры изделия:
297,5±1,8; 77±1,6; 52,2±1,4.
6 Высота маркировочных знаков – 0,5 мм.
7 Остальные размеры – для изготовления формокомплекта.
8 **Знаки безопасности упаковки согласно технического регламента таможенного союза (ТР ТС).
9 Минимальная толщина стенок и дна в соответствии с ГОСТ 32131-2013.
10 Остальные ТТ по ТУ BY 491313251.001-2018..

| Изм. | Лист | № докум. | Подп. | Дата | XXI-КПМ-30-1-700 | | | |
|---|---|---|---|---|---|---|---|---|
| Разраб. | | Веко | | 23.01.2019 | Бутылка 0,7л "Сваяк" | Лит. | Масса | Масштаб |
| Пров. | | Карчмит | | | | А | См. ТТ | 1:1 |
| Согласовано | | Батурина | | | | Лист | Листов 1 | |
| | | Козинов | | | Стекло тарное | ООО "Стеклозавод "Ведатранзит" | | |
| | | Суворова | | | | | | |
| Утв. | | Александрович | | | | | | |

Перв. примен. | Справ. № | Подп. и дата | Инв. № дубл. | Взам. инв. № | Подп. и дата | Инв. № подл.

Копировал | Формат А2