6.3 (✓)

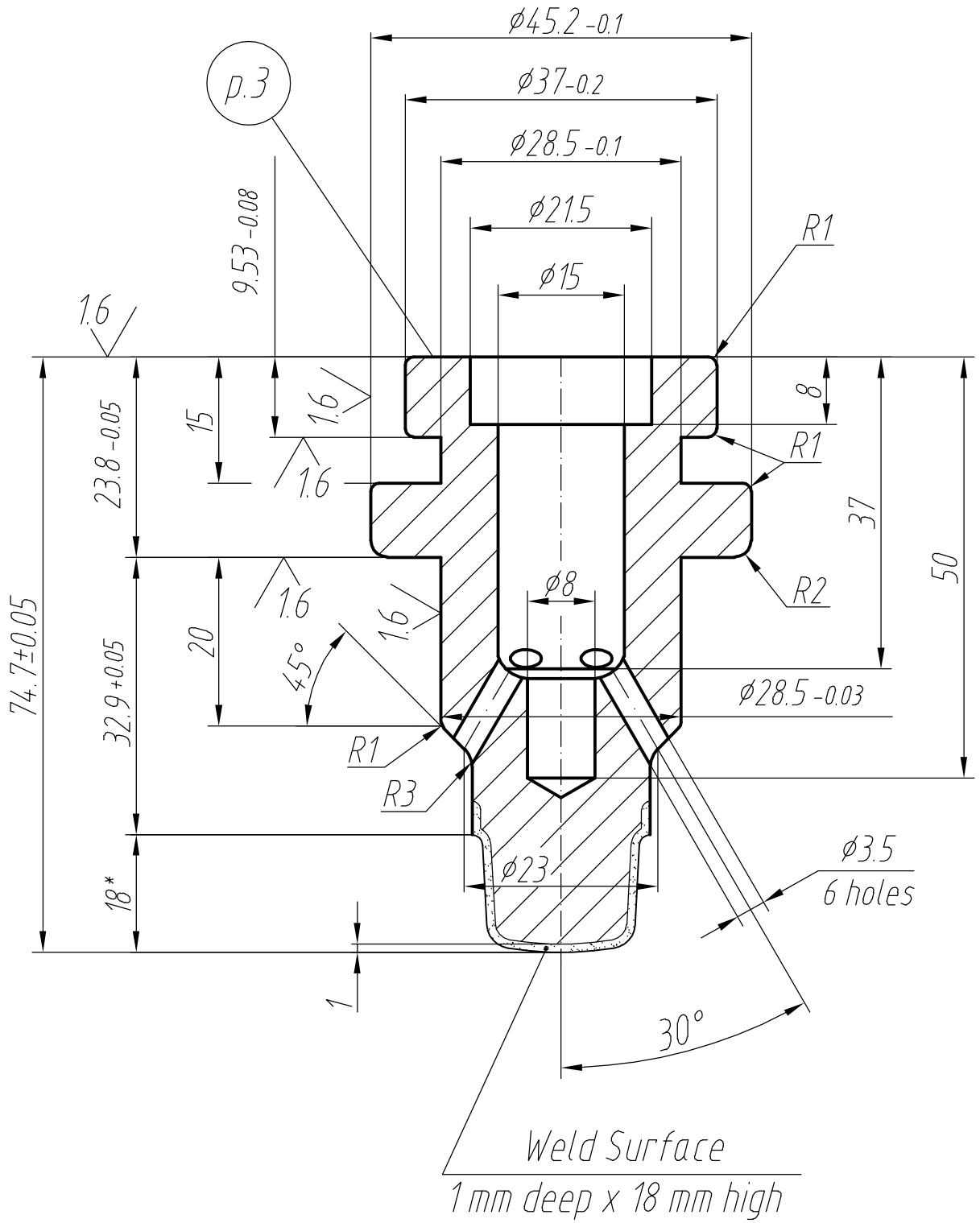

FORM DETAIL
SCALE 2:1

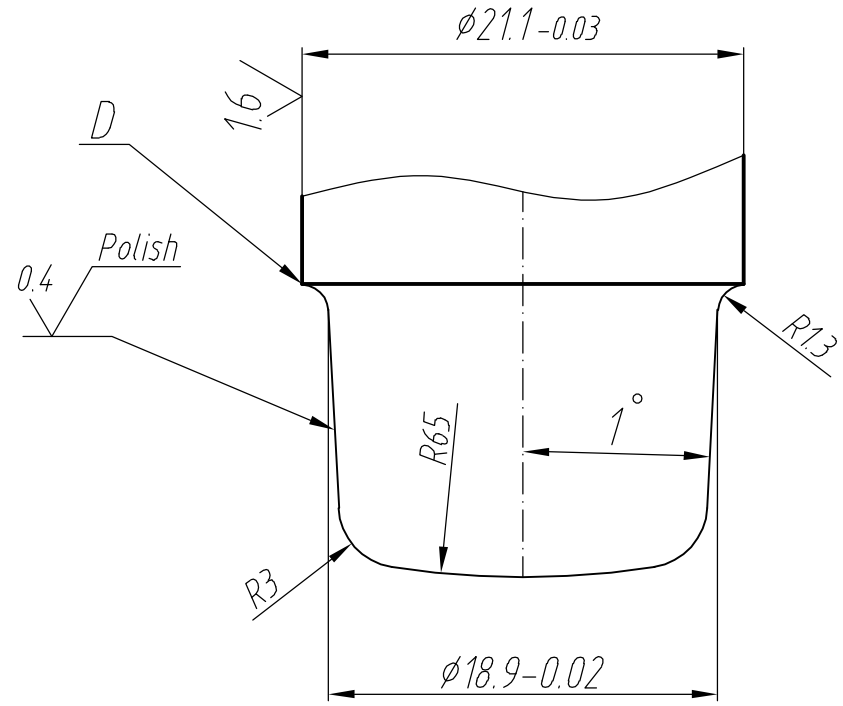

1. H14, h14, ±IT14/2.
2. Keep sharp edges D.
3. Mark: Mytaya 0.5L
   Mark: PSI/4916
   Mark ordinal number (h=4.5).
   Depth of marking-0.2...0.3 mm.

PSI
Адрес: 199034, Россия, Санкт-Петербург, В.О., 14 линия, д. 7.
Тел.: +7(812)3202959
Контакт: info@glassmould.ru

		MATERIAL/ МАТЕРИАЛ: STEEL	MACHINE/ МАШИНА: EMHART GLASS-BB-DG 5 1/2"-8	JOB TITLE/НАЗВАНИЕ РАБОТЫ: XXI-KPM-30-1-500-AquaMytaya-4	SCALE/ МАСШТАБ: 1:1
DATE/ДАТА	REVISIONS/ ИЗМЕНЕНИЯ	WELDING/ НАПЛАВКА: Surface (HRC 35...40)	DESIGNER/ ДИЗАЙНЕР:	DRAWING NUMBER/НОМЕР ЧЕРТЕЖА: 4916-PBB-2	
		QUANTITY/ КОЛИЧЕСТВО:	DATE/ ДАТА:		