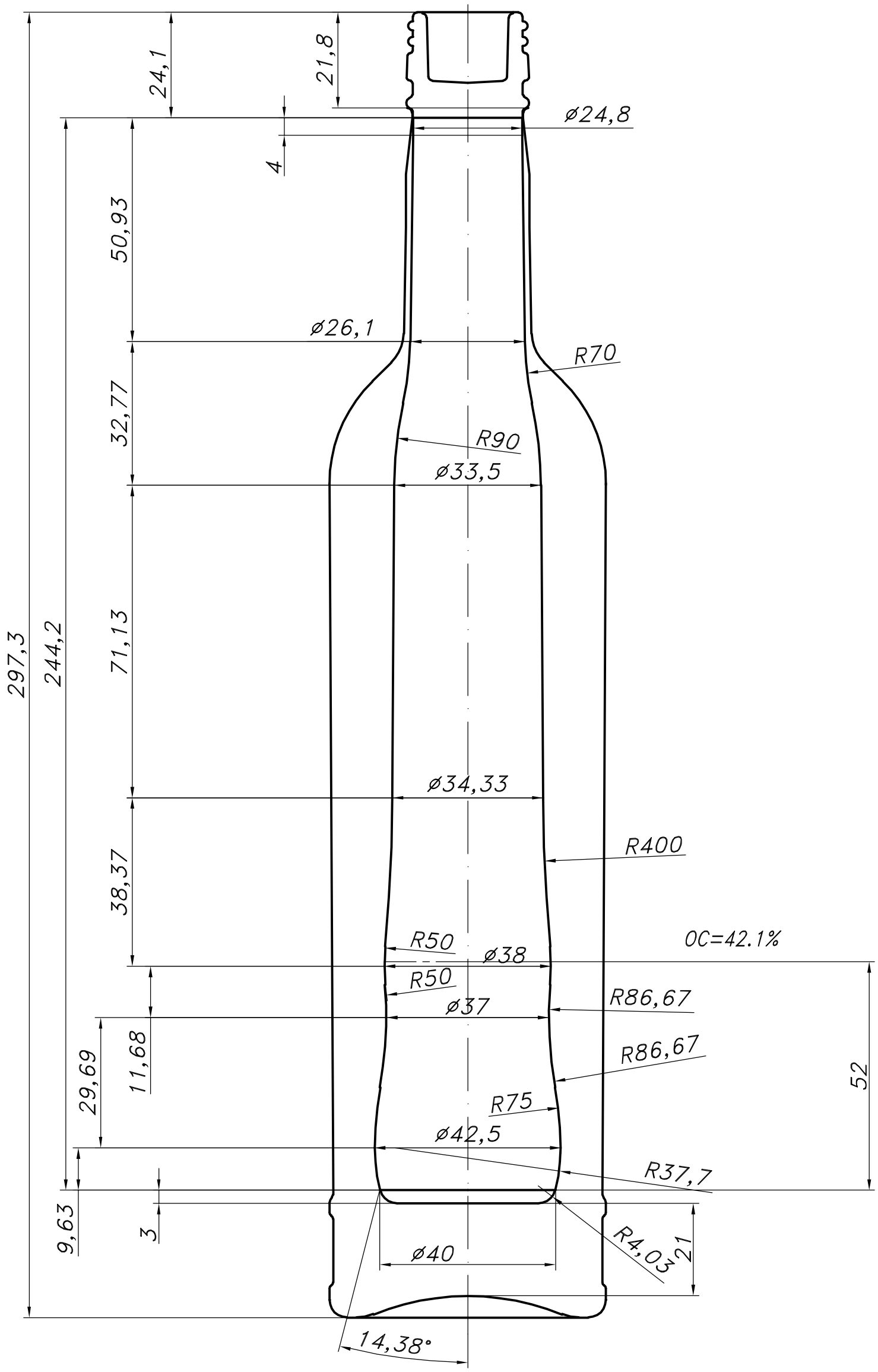

BLANK DISP'T CALCULATION

GLASS WEIGHT	390 gr.
HOT GLASS VOLUME 390/2.44	159.8 ml
OVER CAPASITY	42.1%
DISPLACEMENT OF BLANK + BAFFLE + NECK RING – PLUNGER	227.1 ml
DISPLACEMENT OF BLANK	214.8 ml
DISPLACEMENT OF BLANK AND BAFFLE	218.2 ml

DATE/ДАТА	REVISIONS/ИЗМЕНЕНИЯ
16.12.18	1

PSI
Адрес: 199034, Россия, Санкт-Петербург, В.О., 14 линия, д. 7.
Тел.: +7(812)3202959
Контакт: info@psiglass.ru

ASSEMBLY NUMBER/ НОМЕР СБОРКИ:	MATERIAL/ МАТЕРИАЛ:	MACHINE/ МАШИНА: EMH-BB-DG-5 1/2"-8	JOB TITLE/НАЗВАНИЕ РАБОТЫ: XXI-B-28-2.1b-500-3
INVERT CENTRE/ ИНВЕРТ:	WELDING/ НАПЛАВКА:	DESIGNER/ ДИЗАЙНЕР:	DRAWING NUMBER/НОМЕР ЧЕРТЕЖА: 4221-LAY-1
'H' DIMENSION/ РАЗМЕР 'H': (РАССТОЯНИЕ ОТ ОСИ ФОРМЫ ДО ВЕРХНЕЙ ГУБКИ)	QUANTITY/ КОЛИЧЕСТВО:	DATE/ ДАТА: 16.12.18	SCALE/ МАСШТАБ: 1:1

A3