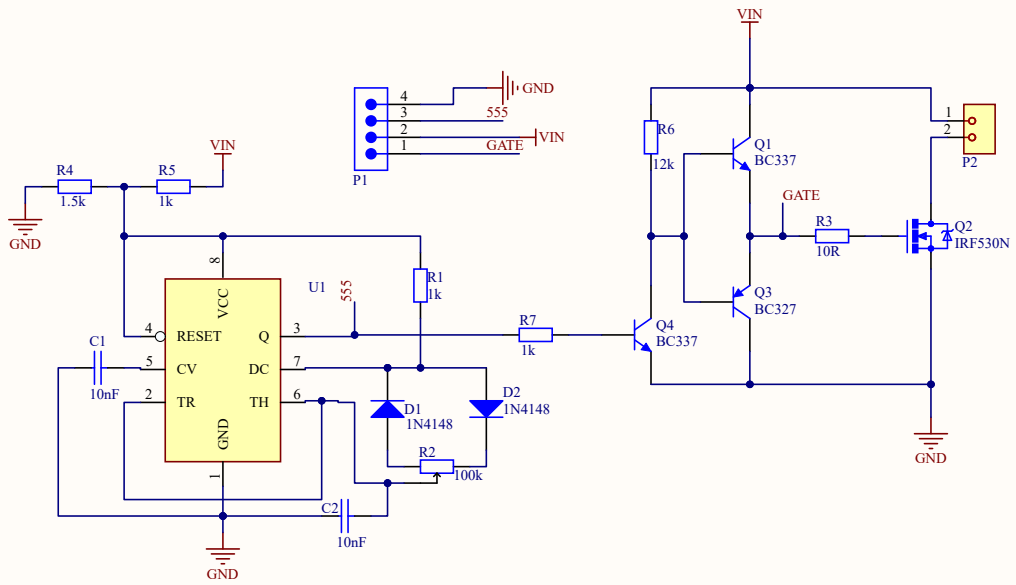

ALTAY BORA

Size	FCSM No.	DWG No.	Rev
A			

Scale		Sheet

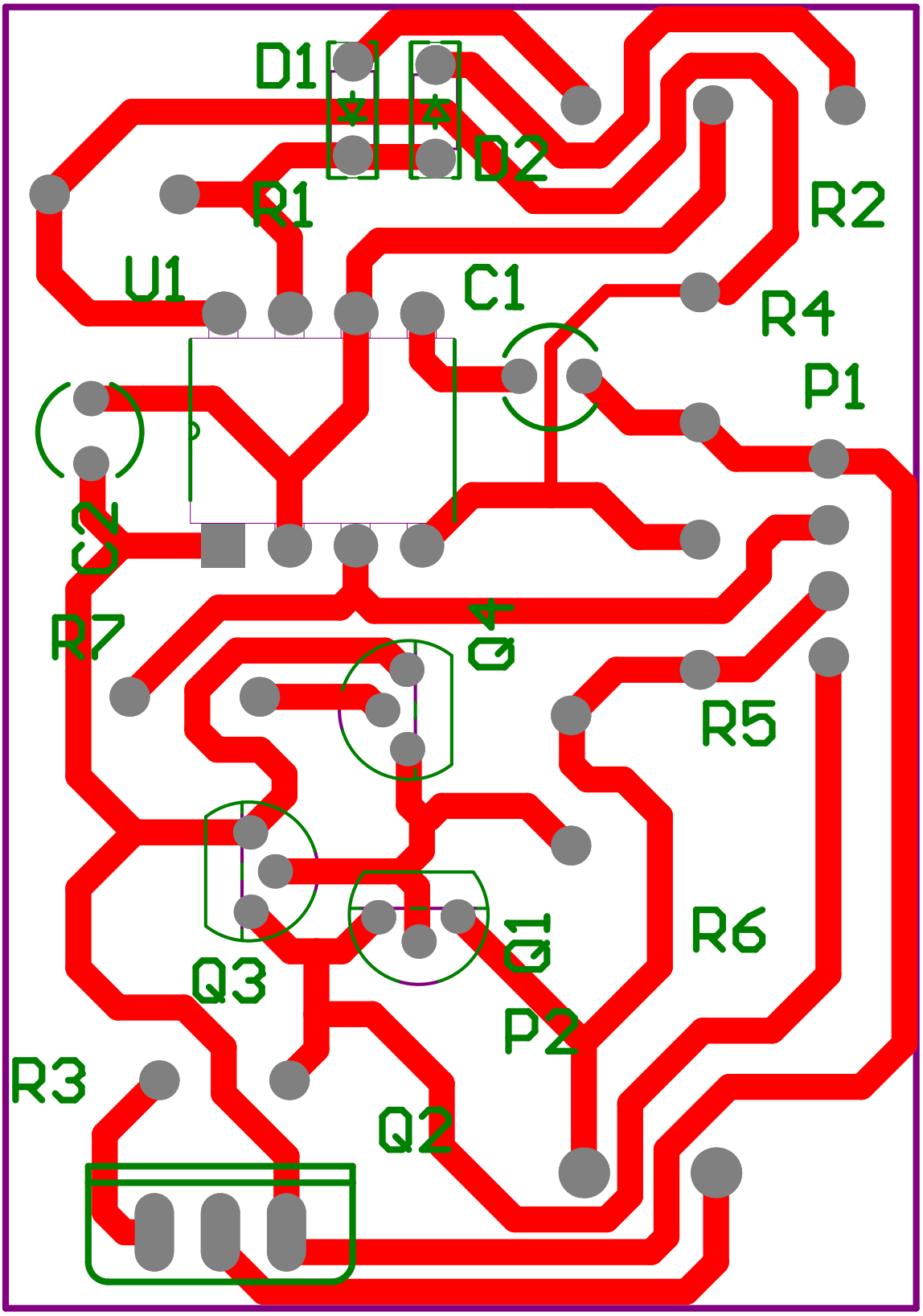
D1
D2
R1
R2
U1
C1
R4
P1
C2
R7
Q4
R5
Q3
Q1
R6
P2
R3
Q2

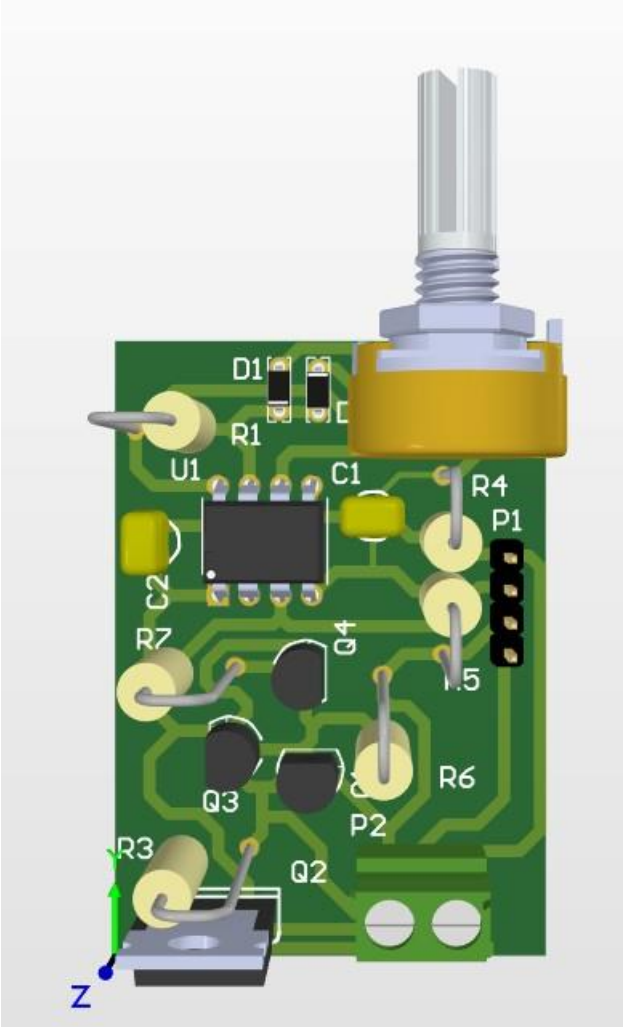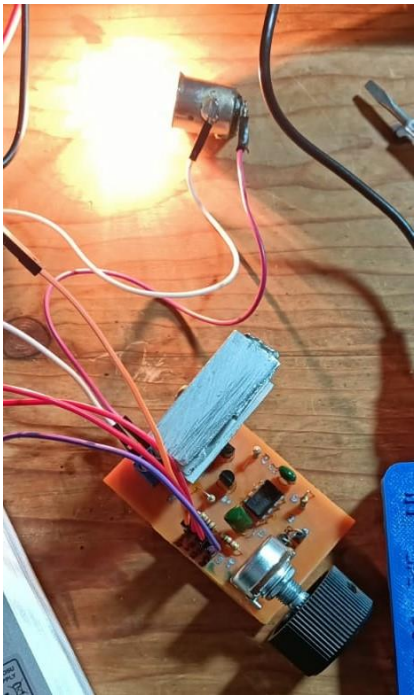
D1
R1
U1
C1
R4
P1
C2
R7
Q4
R5
R6
Q3
P2
R3
Q2
Z