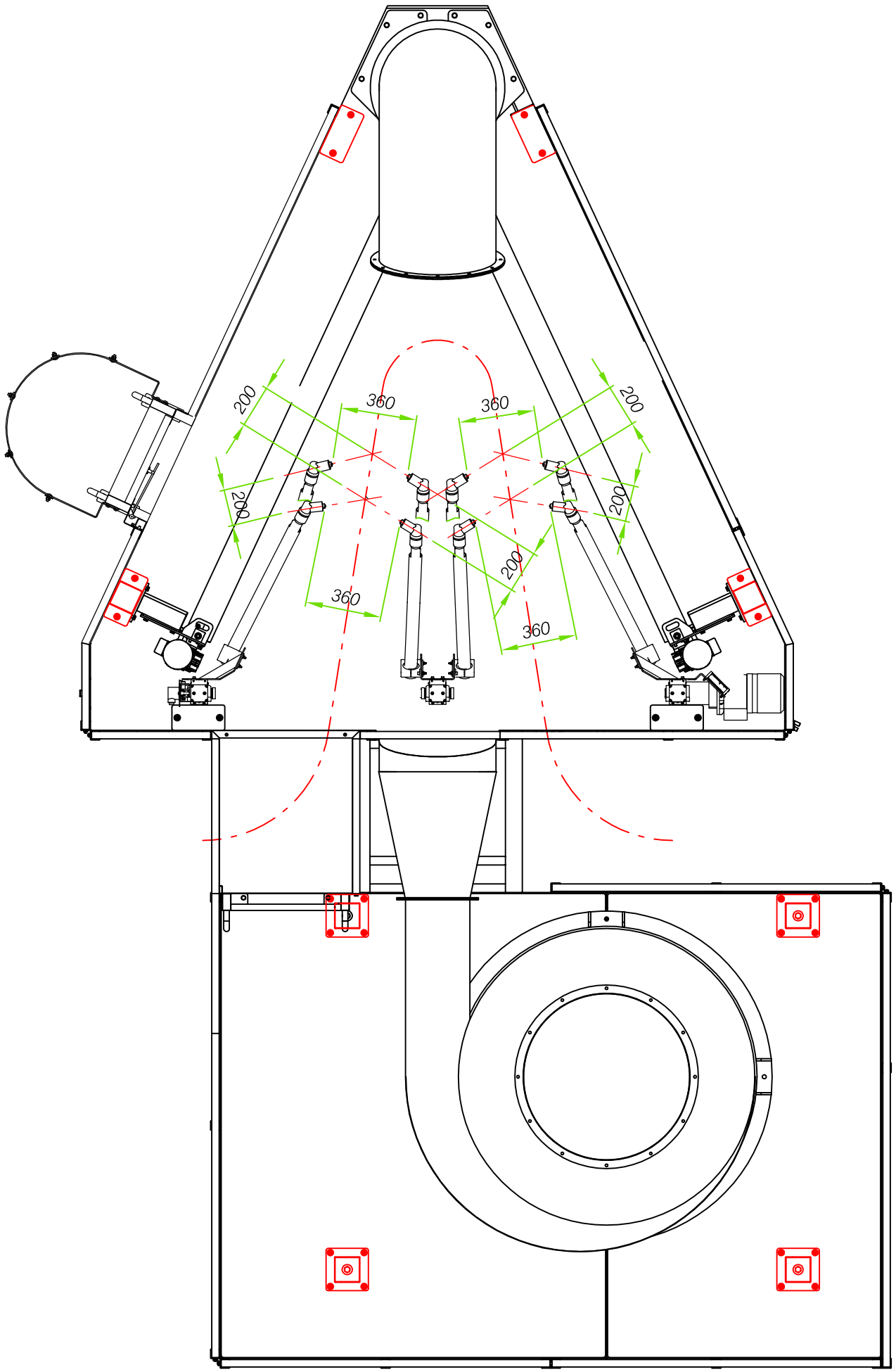

POS.	COD.	DESCRIZIONE/DESCRIPTION	Nr.	Q.TY	MAT.	kg

TOLLERANZE GENERALI DI LAVORAZIONE (non specificate) mm

Tornitura				Foratura					Costruttivi		
Diametrali		Lineari		Fori				Lineari	Da 0 fino 2000	Da 2000 fino 6000	Oltre 6000
Esterne	Interne	Da 0 fino 450	Oltre 450	Da 0 fino 10	Da 10 fino 40	Da 40 fino 80	Oltre 80	± 1	± 1	± 3	± 5
± 0.1		± 0.1	± 1	+0.2 0	+0.3 0	+0.5 0	+0.7 0				

SMUSSI NON INDICATI NE QUOTATI 0,5X45° | MISURE ANGOLARI ± 1°

SAT (Surface Aluminium Technologies) S.p.A.
Via Meucci, 4 37135 Verona (ITALY)
Ph.:+390458280601 / Fax.+390458213937
Mail to: info@satalluminium.com

DISEGNATO DA	P. Gattiboni	DATA	20/01/2015
SCALA	1:25	PESO [Kg]	
COMMESSA		COLORE	
MATERIALE		RICAVARE DA	
DESCRIZIONE	DIMENSIONI DI RIFERIMENTO PER 8 PISTOLE		
CODICE	M000001000	REV. N°	00

Surface Aluminium Tech

SAT (Surface Aluminium Technologies) S.p.A. SI RISERVA LA PROPRIETÀ DI QUESTO DISEGNO E NE VIETA LA RIPRODUZIONE E IL TRASFERIMENTO A TERZI SENZA AUTORIZZAZIONE SCRITTA
THIS DRAWING MAY NOT BE REPRODUCED OR PASSED ON TO ANY THIRD PARTY WITHOUT WRITTEN CONSENT FROM SAT (Surface Aluminium Technologies) S.p.A.

mm 0 10 20 30 40 50 60 70 80 90 100