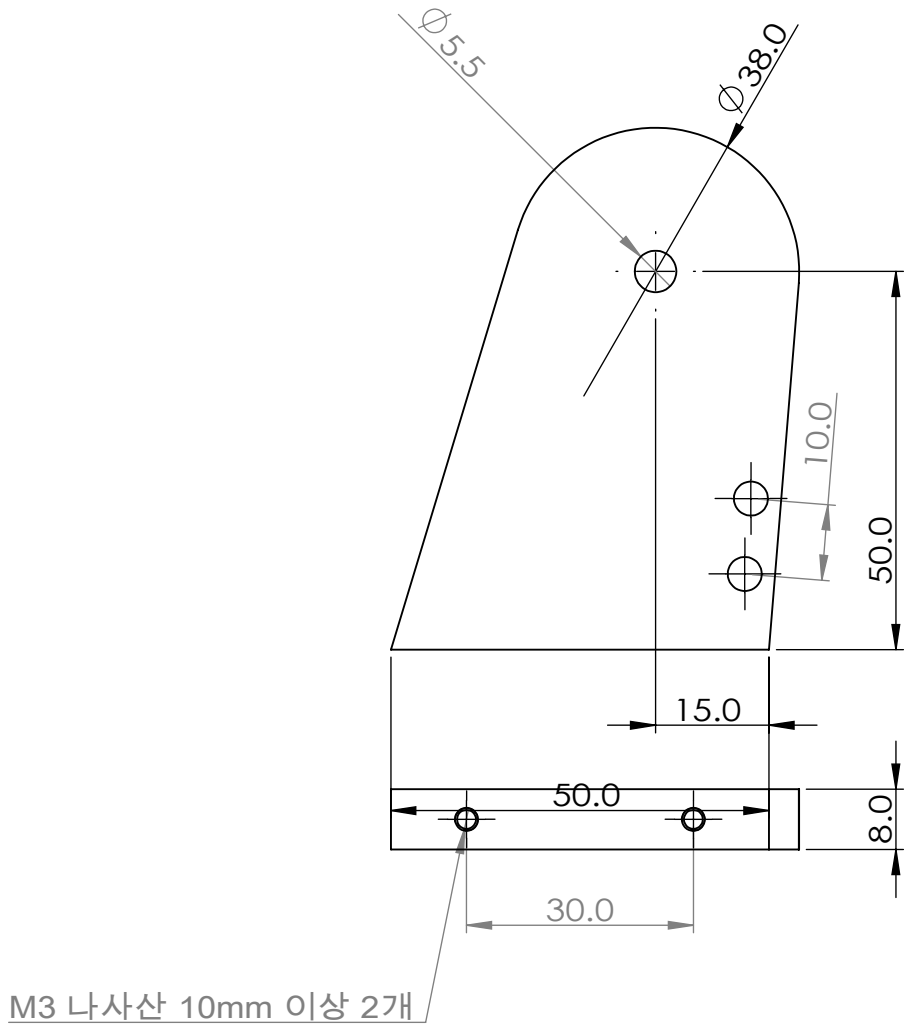

별도의 설정을 하지 않은 경우: 치수는 밀리미터로 표시 표면 거칠기: 공차: 선형: 각도:	표면 거칠기:	날카로운 모서리 제거 및 디버링(Deburr)	도면의 배율을 변경하지 마시오. 수정본

	이름	서명	날짜
작성			
검사			
승인			
제조			
Q.A			

제목:

재질:

무게:

도면 번호

수정본

A3

배율:1:1

시트 1 OF 2

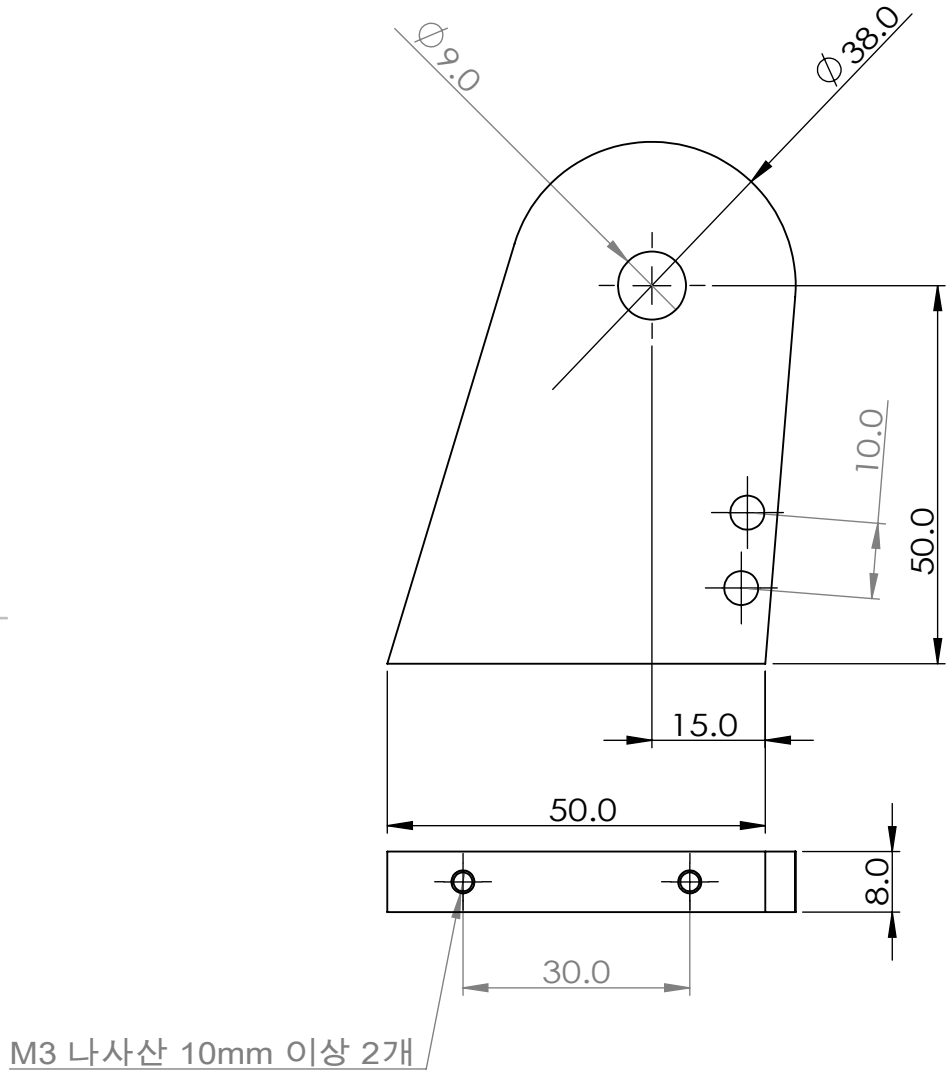

별도의 설정을 하지 않은 경우: 치수는 밀리미터로 표시 표면 거칠기: 공차: 선형: 각도:	표면 거칠기:	날카로운 모서리 제거 및 디버링(Deburr)	도면의 배율을 변경하지 마시오. 수정본

	이름	서명	날짜
작성			
검사			
승인			
제조			
Q.A			

제목:

재질:

무게:

도면 번호

수정본

A3

배율:1:1

시트 2 OF 2