LEYENDAS

C0 - 24 VDC sin protección

C1 - 24 VDC con protección - LOGO (L+)
C2 - 24 VDC con protección
C3 - 24 VDC con protección

C4 - 0 VDC - LOGO (M)
C5 - 0 VDC
C6 - 0 VDC

C7 - Señal S1 - LOGO (I1)
C8 - Señal S2 - LOGO (I2)
C9 - Señal S3 - LOGO (I3)
C10 - Señal S4 - LOGO (I4)
C11 - Señal S5 - LOGO (I5)
C12 - Señal S6 - LOGO (I6)

S1 - Sensor Capacitivo
S2 - Sensor Inductivo
S3 - Sensor Óptico
S4 - Sensor Magnético Cortina ARRIBA
S5 - Sensor Magnético Cortina MEDIO
S6 - Sensor Magnético Cortina ABAJO

Q1 - Activar Motor ARRIBA
Q2 - Activar Motor ABAJO
Q3 - Activar lámpara ROJA
Q4 - Activar lámpar VERDE
Vmotor - Voltaje de alimentación del motor (12V)

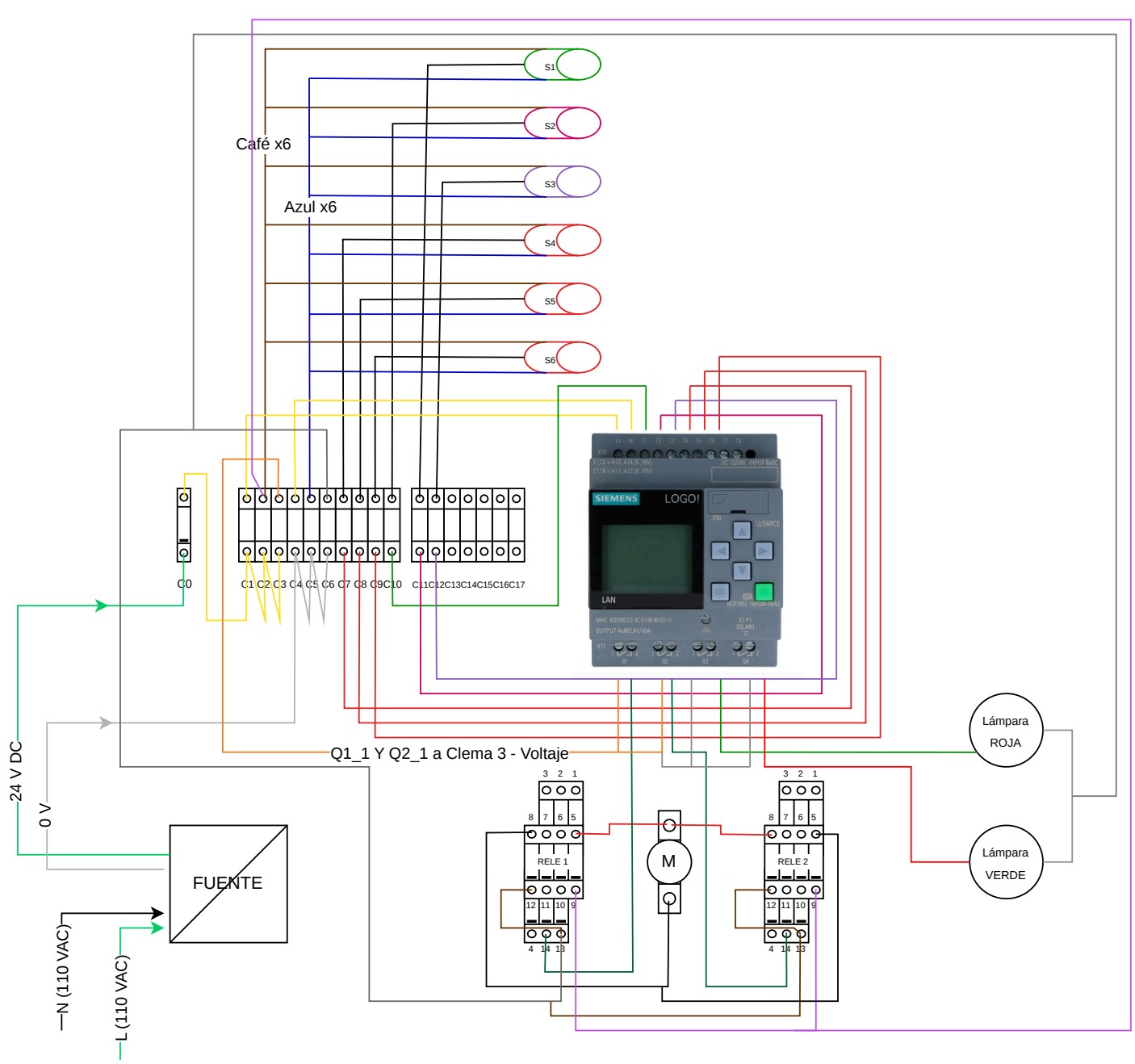

Identificación del Documento	
Proyecto	Cortina de Seguridad para Cortina Industrial
Documento	Diagrama de conexiones eléctricas
Autor(es)	Melissa Zúñiga Miranda (a00573666@tec.mx) Alexa Marisol Rodríguez Barajas (a00574830@tec.mx) Karla Ximena Jaime Neri (a00573675@tec.mx)