Контроллер теплицы

Перв. примен.

Справ. N°

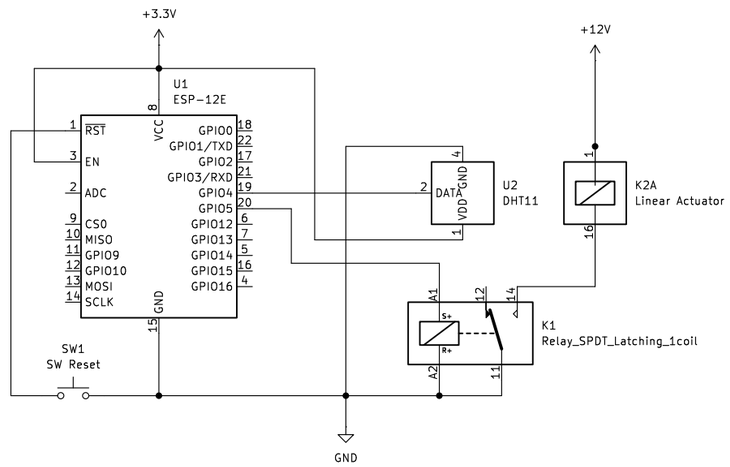

Изм.	Лист	N°докум.	Подп.	Дата
Разраб.		Антипкин И.М.		
Пров.		Трамов И.Б.		
Т.контр.				
Н.контр.				
Утв.				

Контроллер теплицы

Схема электрическая принципиальная

Лит.	Масса	Масштаб

Лист 1 Листов 1

МГТУ им. Н.Э. Баумана ИУ6-73Б

Подп. и дата

Инв.N°дубл.

Взам.инв.N°

Подп. и дата

Инв.N°подл.

Копировал

Формат А3