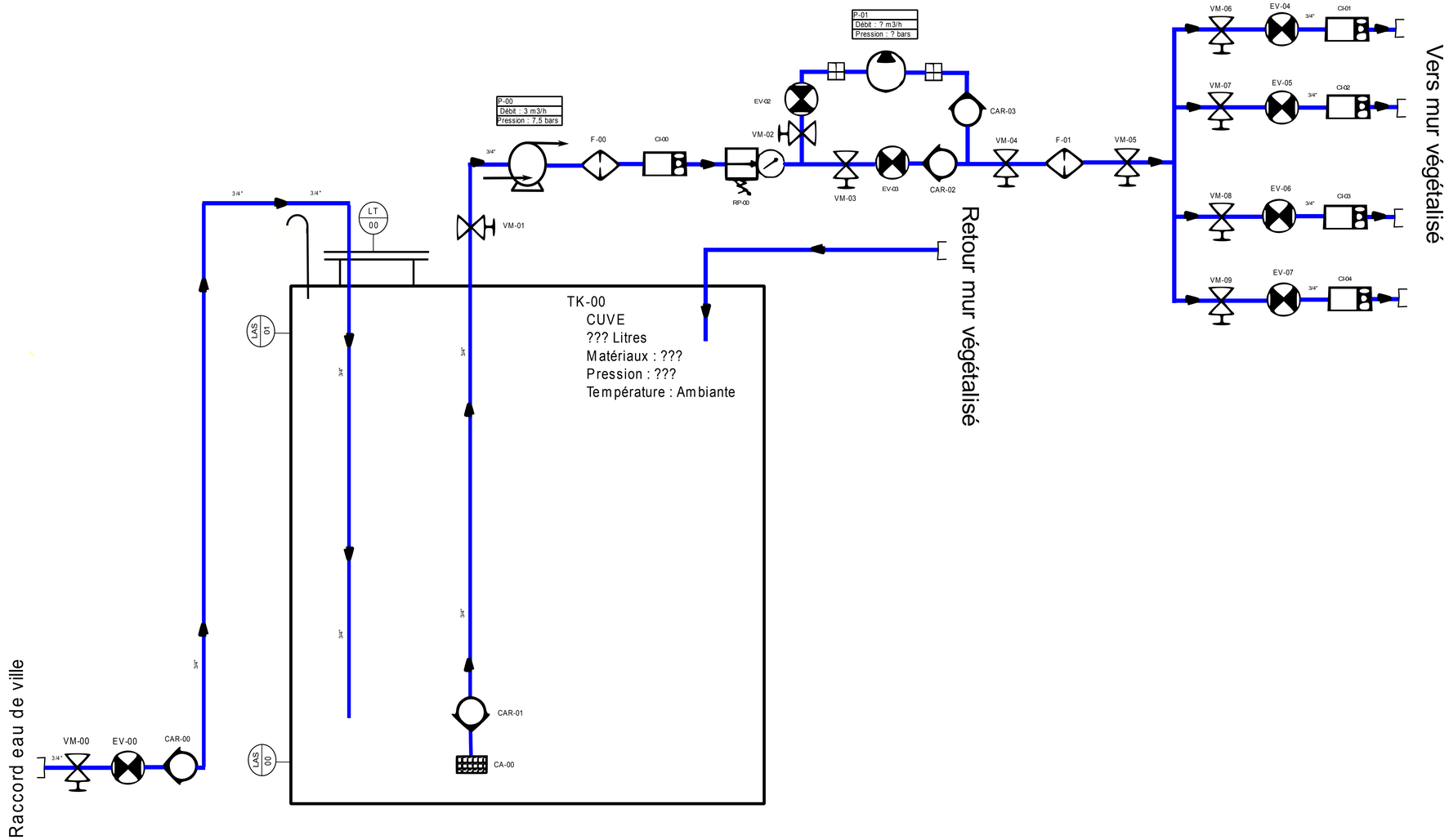

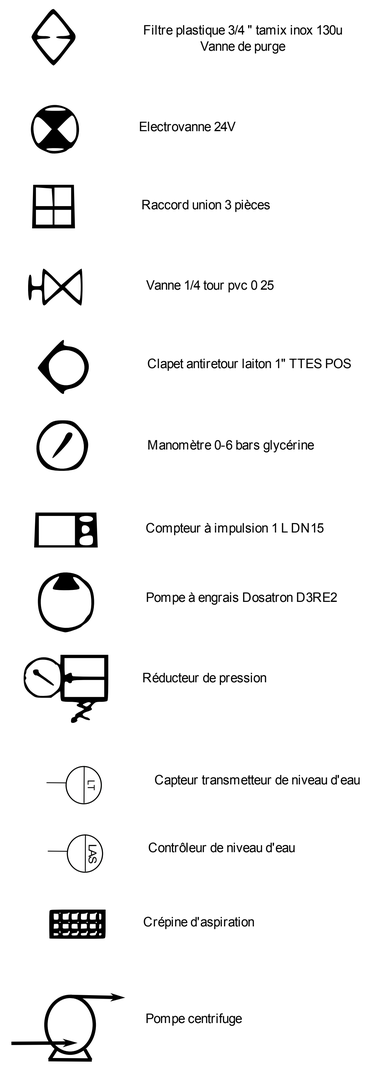

Indice	Désignation	Date	Dess. par	Vérif. par	Appr. par
A	Emission originale	03/12/20	AS	-----	-----

Dessiné par SEMERY Amaury	Date 03/12/20	Titre	Circuit fermé alimenté en eau de ville
Vérifié par SEMERY Amaury			
Approuvé par SEMERY Amaury			

FORMAT	ECHELLE	ANNEE	TYPE DOC	FOLIO	IND
A1	--	2020	PID	1/1	A