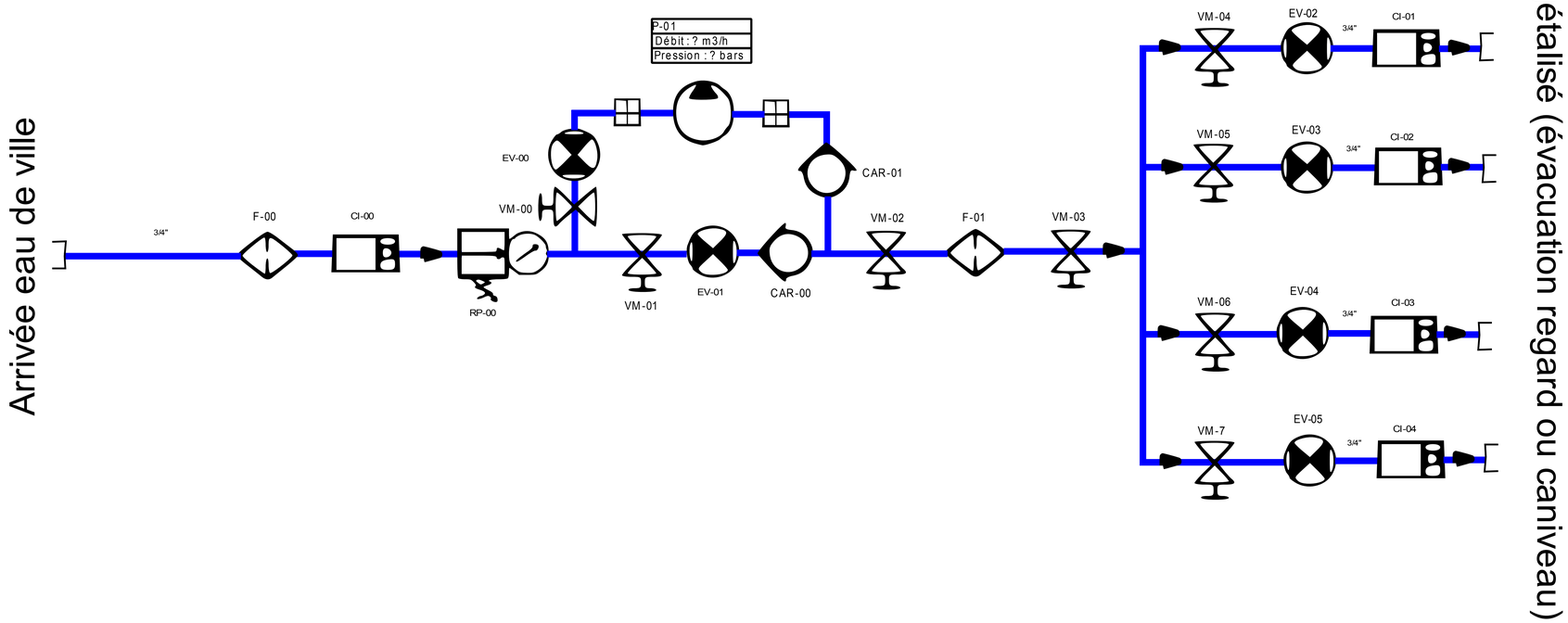

Filtre plastique 3/4 " tamix inox 130u
Vanne de purge

Electrovanne 24V

Raccord union 3 pièces

Vanne 1/4 tour pvc 0 25

Clapet antiretour laiton 1" TTES POS

Compteur à impulsion 1 L DN15

Pompe à engrais Dosatron D3RE2

Réducteur de pression

Indice	Désignation	Date	Dess.par	Vérif.par	Appr.par
A	Emission originale	03/12/20	AS	-----	-----

Dessiné par	SEMERY Amaury
Date	03/12/20
Vérifié par	SEMERY Amaury
Approuvé par	SEMERY Amaury
Titre	Circuit d'eau ouvert alimenté par l'eau de ville

FORMAT	ECHELLE	ANNEE	TYPE DOC	FOLIO	IND
A1	--	2020	PID	1/1	A