LAMPIRAN : 2

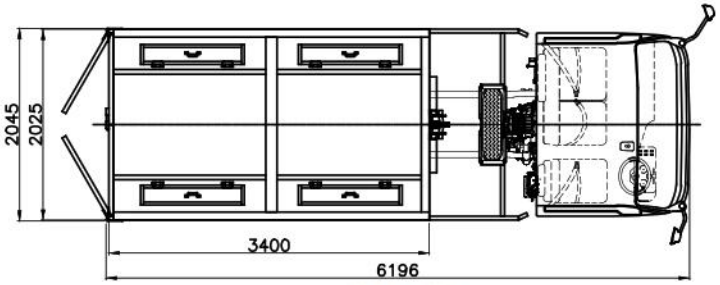

TAMPAK ATAS

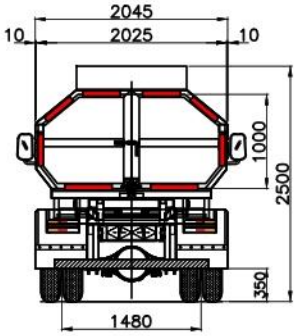

TAMPAK BELAKANG

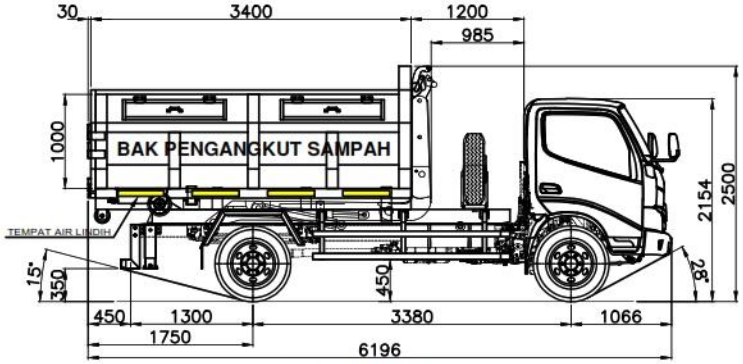

TAMPAK SAMPING KANAN

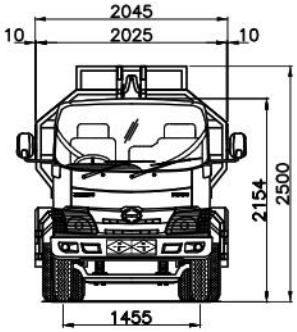

TAMPAK DEPAN

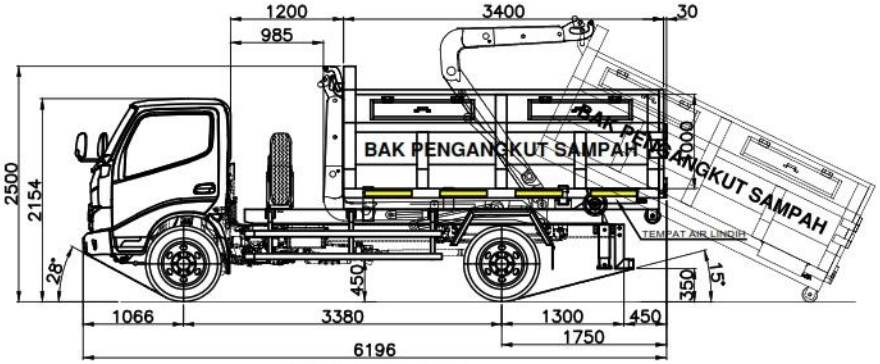

TAMPAK SAMPING KIRI

PERUBAHAN :

KETERANGAN :

HYDRAULIC :

1. MAXIMUM LIFTING CAPACITY = 16 TON, PRESSURE 110 bar

JUMLAH	NO.	NAMA	BAHAN	UKURAN	NORMALISASI	KETERANGAN

SKALA : 1 : 79	TANGGAL	CATATAN :	
DIGAMBAR : Zulfikar	17/10/25	- MODEL BAK TRAPESIUM	
DIPERIKSA : Umar Dani	17/10/25	- PINTU BELAKANG KUPU-KUPU	
DISETUJUI : Yanuar T	17/10/25	- BAN CADANGAN DI DEPAN	
		- DIM : 3400 x 2045 x 1000	

GAMBAR TAMPAK UTAMA VARIAN 1
MEREK HINO TIPE XZU349R-HKFTBD3 (4X2) M/T
SEBAGAI MOBIL BARANG ANGKUTAN SAMPAH (ARM ROLL TERTUTUP)

KAROSERI :		UKURAN :	NO. :
PT ANTIKA RAYA		A.4	02
		JUMLAH LEMBAR :	02 / 20

Atas belakang c | Samping kanan b | Samping kiri a | Dibuat