Batiprix
bordereau

ÉDITION
33

ANNÉE
2016

Nouveauté : Travaux d'accessibilité

Nouveaux devis types

Chauffage
Plomberie
Ventilation
Climatisation

GROUPE MONITEUR

Batiprix bordereau 2016

Parution novembre 2015

Antony Parc 2
10 place du Général de Gaulle, BP 20156
92186 Antony Cedex
Téléphone: 01.79.06.73.00
Directeur Département Prix: Patrice MORARD

SERVICE DES PRIX

Cédric DUQUENNE (*Directeur Produits*)
Dominique COLAU - Yannick HAMAIDE

SERVICE COMMERCIAL

Nicolas DELMAS (*Directeur Commercial*)
Catherine CHARDON - Solenne DAYLIES

DIFFUSION - ABONNEMENTS

Claire BELMAHDI (*Responsable diffusion*)
Téléphone: 01.79.06.70.44
E-mail: claire.belmahdi@groupemoniteur.fr
Nadia CLEMENT (*Chef de service abonnement*)
Téléphone: 01.79.06.72.91
E-mail: nadia.clement@groupemoniteur.fr

Le volume (en couleur): 98.00 euros T.T.C.
Pack 8 volumes (en noir et blanc): 390.00 euros T.T.C.

SERVICE INTERNET

www.batiprix.com
contact.batiprix@groupemoniteur.fr

BATIPRIX

est édité par GROUPE MONITEUR
S.A.S. au capital de 333900 euros
Siège social: Antony Parc 2
10 place du Général de Gaulle, BP 20156
92186 Antony Cedex
R.C.S. Paris B 403 080 823
Code APE 58.14Z - *N° SIRET* 403 080 823 00012
N° TVA intracommunautaire: FR 32 403 080 823

GROUPE MONITEUR

Président / Directeur de la publication :
Christophe CZAJKA

REPRODUCTION INTERDITE
© Groupe Moniteur

Le bordereau BATIPRIX est la propriété exclusive de Groupe Moniteur. Son utilisation est strictement réservée à l'usage privé des abonnés de Batiprix en ayant fait l'acquisition. Aux termes de l'article L. 122-4 du Code de la propriété intellectuelle, «Toute représentation ou reproduction intégrale ou partielle, par quelque procédé que ce soit, faite sans le consentement de l'auteur ou de l'éditeur est illicite». L'article L. 122-5 du même code n'autorise que «les copies ou reproductions strictement réservées à l'usage du copiste et non destinées à une utilisation collective» et les «analyses et courtes citations justifiées...». Toute représentation ou reproduction ne respectant pas la législation en vigueur, constituerait donc une contrefaçon sanctionnée par les articles L. 335-2 et suivants du Code de la propriété intellectuelle. Toutefois, l'autorisation d'effectuer des reproductions à finalité non commerciale peut être obtenue auprès du CFC - Centre français d'exploitation du droit de copie - 20 rue des Grands-Augustins, 75006 Paris.

ATTENTION AU «PHOTOCOPILLAGE»
Nous alertons nos lecteurs sur la menace que représente pour l'avenir de l'écrit, le développement massif du «photocopillage». Le Code de la propriété intellectuelle interdit expressément la photocopie à usage collectif sans autorisation des ayants droit. Or, cette pratique s'est développée dans de nombreux cabinets, entreprises, administrations, organisations professionnelles et établissements d'enseignement, provoquant une baisse des achats de livres, de revues et de magazines. En tant qu'Éditeur, nous vous mettons en garde pour que cessent de telles pratiques.

Achevé d'imprimer sur les presses, de Isiprint à Saint Denis (France), et de jouve à Mayenne (France), en novembre 2015. ISSN 978-2-281-11986-2 - Dépôt légal novembre 2015.

L'ACCESSIBILITE AU COEUR DE VOS CHANTIERS

Un devis réalisé de façon approximative et c'est souvent la marge de votre chantier qui disparaît. Batiprix vous apporte la solution pour chiffrer de façon efficace et précise tous vos travaux.

Exploitez tout le potentiel de Batiprix

Le bordereau Batiprix est le seul outil du marché à vous proposer le sous-détail du prix des ouvrages (taux horaire, temps de fabrication et de mise en œuvre, quantité et prix des matériaux requis).

Cette richesse unique vous permet de n'oublier aucune fourniture pour vos chantiers mais également de pouvoir établir votre propre prix de façon juste.

En effet, vous pouvez adapter facilement à votre propre affaire les prix indicatifs que nous avons calculés.

Chiffrez facilement tous les travaux liés à l'accessibilité !

L'accessibilité est, et demeurera au coeur de nombreux projets de travaux dans les années à venir.

Afin de toujours vous accompagner dans la réalisation de vos estimatifs de projets et devis, nous avons enrichi cette nouvelle édition de plus de 500 ouvrages couvrant l'ensemble de cette thématique.

Accèdez rapidement à l'information que vous recherchez

Richesse de l'information ne doit pas rimer avec difficulté pour la trouver. C'est pourquoi nous vous proposons plusieurs «modes» d'entrée dans ce bordereau :

- **Devis Types** : vous trouverez dans chaque volume une section devis type comportant des exemples qui vous aideront à établir les vôtres.

- **Pages Ouvrages** : un sommaire général et un index alphabétique en début de volume pour permettront d'accéder rapidement aux données d'un ouvrage.

- **Sommaire Accessibilité** : vous cherchez un ouvrage relatif à ce thème ? Consultez le sommaire dédié.

Une remarque, une suggestion ? N'hésitez pas à nous en faire part. Elles nous sont précieuses pour enrichir nos éditions.

L'équipe BATIPRIX

Copyright © Groupe Moniteur RCS Paris B 403 080 823

Batiprix
bordereau

EDITORIAL 3

SOMMAIRE PMR 6

INDEX ALPHABETIQUE 7

HYPOTHESES BATIPRIX 11

DEVIS TYPE 17

OUVRAGES COMMUNS 29

Sommaire ... 31
Main d'oeuvre ... 32
Démolition ... 32
Béton et mortier ... 34
Percement - tranchée - feuillure - scellement ... 34
Fixation ... 41
Manutention - enlèvement ... 49
Nettoyage ... 51
Echafaudage - protection ... 52
Matériel de chantier externe à l'entreprise ... 54

CHAUFFAGE 79

Sommaire ... 81
Main d'oeuvre ... 84
Chaudière compris fourniture ... 84
Chaudière générateur de chauffage non fourni ... 107
Brûleur ... 113
Pompe à chaleur ... 115
Production d'eau chaude sanitaire en chaufferie ... 117
Installation solaire en individuel ... 132
Fumisterie ... 135
Tuyauterie de chauffage ... 184
Calorifugeage ... 200
Hydrocâble ... 204
Equipement d'installation de chauffage ... 206
Radiateur et convecteur ... 223
Equipement de radiateur ... 232
Système de chauffage divers ... 235
Plancher chauffant ... 240
Stockage et raccordements fioul et gaz ... 247
Régulation ... 254
Entretien réparation ... 265
Petit entretien ... 266
Remplacement et gros entretien ... 275
Dépose ... 280
Manutention d'appareils ... 284
Pose et façon sur tubes fer noir ... 284
Travaux en pied de colonne ... 288
Travaux sur radiateur ... 210
Peinture normalisée d'installation de chauffage ... 292

PLOMBERIE - SANITAIRE 293

Sommaire ... 295
Main d'oeuvre ... 297
Baignoire robinetterie et accessoires ... 297
Receveur de douche robinetterie et accessoires ... 301
Lavabo vasque robinetterie ... 307
Bidet robinetterie et accessoires ... 312
Bac vidoir robinetterie et accessoires ... 313
Bloc-wc et accessoires ... 314
Evier robinetterie meuble ... 317
Urinoir robinetterie et accessoires ... 323
Equipement pour ergothérapie et ergonomie ... 324
Production d'eau chaude sanitaire ... 333
Pompe de surface et surpresseur réseau alimentation ... 337
Réseau d'adduction d'eau et d'arrosage ... 339
Réseau de distribution EC EF gaz et air comprimé ... 340
Calorifuge ... 357
Relevage assainissement ... 359
Réseau d'évacuation ... 363
Accessoires et équipement de plomberie ... 377
Travaux complémentaires ... 381
Réparation ou modification de réseau en place ... 386
Révision et dépose d'appareil ... 398

VENTILATION 405

Sommaire ... 407
Main d'oeuvre ... 408
Kit v.M.C. Individuelle travaux neufs ... 408
Entrée d'air ... 410
Extraction ... 414
Insufflation ... 418
Sécurité incendie ... 418
Aération tertiaire ... 437
Conduit flexible logement individuel ... 438
Conduit rigide collectif tertiaire ... 440
Conduit flexible tertiaire ... 462
Caisson et tourelle V.M.C. ... 463
Rejet d'air vicié en toiture ... 465
Entretien V.M.C. ... 466
Travaux divers ... 467
Aspiration centralisée ... 467
Mortier ... 468

Copyright © Groupe Moniteur RCS Paris 403 080 823

CLIMATISATION 471

Sommaire 473
Main d'oeuvre 474
Climatiseur type window 474
Climatiseur type split à condensation par air 474
Climatiseur monobloc à condensation par eau 489
Climatiseur monobloc autonome à condensation par air 489
Climatiseur armoire bi-bloc a condensation par air 490
Climatiseur armoire monobloc à condensation par eau 494
Centrale de traitement d'air 497
Ventilo-convecteur et cassette à eau 498
Régulation 501
Gaine rigide 503
Gaine souple 527
Diffusion et grille 528

Copyright © Groupe Moniteur RCS Paris 403 080 823

#accessibleatous

GROS-OEUVRE (volume 1)

Rampes de franchissement de seuil 119
Dallage pour cheminement piéton 158
Seuils PMR 191

VRD (volume 2)

Grilles en fonte PMR pour réseaux d'assainissement 136
Aire de stationnement pour PMR 166
Signalisation au sol PMR 166
Création de bateau sur trottoir 171
Abaissement de bordures existantes sur trottoir .. 172
Bordures (bois, terre cuite) 172
Caniveaux PMR 190

AMENAGEMENT EXT. (volume 2)

Dallage pour cheminement piéton 224
Pavage pour cheminement piéton 224
Motorisation de portail battant et coulissant 289
Grilles d'entourage d'arbre PMR 301
Potelets et bornes de voirie 306
Clous de chaussée PMR 309
Arceaux de parking 310
Bancs et banquettes adaptés PMR 311
Signalétique et nez de marche PMR 315

MENUISERIE EXTERIEURE (volume 3)

Motorisation de baie coulissante 103

VITRERIE MIROITERIE (volume 3)

Bande de repérage des surfaces vitrées 252

STORES ET FERMETURES (volume 3)

Motorisation de volets roulants 287
Motorisation de brise soleil orientable (BSO) 297
Motorisation de volets battants 318
Motorisation de porte de garage coulissante 377
Motorisation de porte de garage sectionnelle 385

METALLERIE (volume 4)

Bloc porte métallique coupe feu PMR 193
Rampe d'accès PMR 324
Main courante 349
Protection d'angle 451
Protection murale 453
Protection bas de porte 454
Protections anti-pince-doigts 456
Quincaillerie complémentaire PMR 458

MENUISERIE INTERIEURE (volume 5)

Motorisation de porte intérieure 121
Dépose de menuiserie intérieure existante 211
Agrandissement de baie pour porte PMR 219
Bloc-porte contrôle d'accès 278
Bloc-porte issue de secours 281
Bloc-porte DAS (Dispositif Actionné de Sécurité) 284

PEINTURE - REVETEMENTS INT. (volume 5)

Signalisation au sol des parking et aires de stockage .. 512
Signalétique Braille 513

CARRELAGE (volume 5)

Pose de carrelage antidérapant 555

REVETEMENT DE SOL (volume 5)

Nez de marche anti-dérapant 574
Dalle podotactile d'éveil de vigilance 576
Bande podotactile d'aide à l'orientation 577
Clou podotactile d'éveil de vigilance 577
Répérage des marches pour personnes malvoyantes 577
Balisage de sécurité pour cheminement intérieur 578

CHAUFFAGE (ce volume)

Radiateurs à basse température de contact 228

PLOMBERIE - SANITAIRE (ce volume)

Meuble sous évier et cuisinette PMR 321
Barres de maintien, barres d'appui 324
Baignoire adaptée PMR 329
Receveur de douche PMR 329
Lavabo PMR 330
Pack WC PMR 330

ELECTRICITE (volume 8)

Appareillage pour commande à distance 161
Equipement spécialisé chambre médicalisée 304

Copyright © Groupe Moniteur RCS Paris 403 080 823

A

Abattant ... 314 à 317, 400
Accouplement vanne ... 256, 257
Adoucisseur d'eau ... 381
Aérateur ... 310, 376, 437, 438
Aérateur PVC ... 376
Aérotherme ... 235, 236
Anti pollution ... 379

B

Bac à laver ... 313
Bâche ... 53
Bac vidoir ... 313
Baignoire d'angle ... 299
Baignoire fonte ... 297
Ballon-tampon ... 121
Béton moulé ... 32
Béton non armé ... 33
Bidet ... 312
Bloc cuvette ... 314, 401
Bloc WC complet ... 314
Boisseau béton ... 32
Boisseau terre cuite ... 32
Boîte sous verre ... 253
Boîtier relais ... 260
Bonde ... 303, 312
Bouche d'arrosage ... 340
Bouchement de fissures ... 38
Brasure ... 343, 389 à 391
Brûleur ... 112 à 115

C

Cabine de douche ... 305, 306
Caisson de désenfumage ... 431
Caisson de piquage ... 463, 464
Caisson extraction terrasse ... 464
Calorifuge ... 357, 359
Calorifugeage ... 200 à 203
Capteur de pression ... 263
Capteur solaire ... 132, 133
Chapeau aspirateur ... 170, 171
Chapeau toiture ... 465, 466
Chaudière acier ... 88 à 112
Chaudière à condensation ... 90 à 95, 103 à 105
Chaudière (chauffage seul) ... 113, 280, 281
Chaudière électrique ... 113
chaudière (évacuation ventouse) ... 91
Chaudière fioul ... 84 à 90
Chaudière fonte ... 84, à 112
Chaudière gaz ... 90 à 134
Chaudière mixte ... 134, 215, 277
Chaudière murale gaz ... 90 à 103
Chauffe-eau (chauffage) ... 130
Chauffe-eau électrique ... 333
Chauffe-eau gaz ... 337
Chauffe-eau thermodynamique ... 337
Chute fonte ... 365 à 369
Chute PVC ... 371 à 374
Circulateur chauffage ... 211, 275
Clapet de retenue ... 220, 221
Climatiseur armoire monobloc ... 494
Climatiseur monobloc ... 489, 494
Climatiseur type split ... 474, 490
Climatiseur type window ... 474
Collecteur fonte ... 365 à 369
Collecteur PVC ... 371, 372
Colonne de douche ... 307
Colonne montante ... 188, 288, 341, 344, 346, 398
Colonne montante gaz ... 355
Compartimentage ... 418
Compensateur de dilatation ... 221, 222
Compteur à gaz ... 380
Compteur d'eau ... 379
Compteur de calories ... 210
Conduit acier ... 140 à 147, 440 à 445
Conduit acier émaillé ... 140 à 142
Conduit acier galvanisé ... 147, 445, 503
Conduit alu-polyester ... 439, 440, 462
Conduit collectif ... 171, 440
Conduit flexible ... 438, 462
Conduit inox ... 146, 154, 164, 171, 239
Conduit polyester ... 439, 462, 527
Conduit PVC ... 438
Conduit rigide ... 164, 440
Conduit souple ... 147 à 149
Conduit spécial gaz ... 440
Conduit tôle acier galvanisé ... 503
Conduit tôle aluminium ... 138
Congélation sur tube ... 266
Convecteur plinthe ... 231
Coupe sur tube ... 286, 387, 392, 396
Coupure d'eau ... 398
Cuisinette ... 322
Cuvette WC ... 314 à 316

D

Damper d'équilibrage ... 529 à 535
Débrasage de tube ... 391
Dépose brûleur ... 281
Dépose chaudière ... 280 à 283
Dépose chauffe-eau ... 401
Dépose circulateur ... 281, 282
Dépose de brûleur ... 281
Dépose de joint ... 282, 283
Dépose de l'équipement de chaufferie ... 282
Dépose de tuyauterie ... 282
Dépose vase d'expansion ... 282
Descellement ... 38, 39

Copyright © Groupe Moniteur RCS Paris 403 080 823

Désenfumage 431, 432
Détendeur gaz 237
Diffuseur ..... 528 à 532
Disconnecteur 223

E

Ebouage 265
Echafaudage 52, 65
Echangeur pour conduit 239
Echelle 54
Ecran de douche 301
Electrovanne 253, 263
Ensemble de douche 304
Entrée d'air ..... 410 à 414
Entretien brûleur ..... 266 à 270, 276
Entretien chaudière murale gaz 276
Entretien groupe extraction 467
Evier inox 317, 318

F

Façade baignoire 299, 300
Filetage sur tube 286, 287, 393
Filtre à gaz 380
Filtre antitartre 380
Filtre à tamis 250
Fixation 40
Flexible d'évacuation 364
Flexible pression 345, 346
Fluide caloporteur 133
Forme plâtre 53
Fumisterie 135

G

Gaine calorifugeage 359
Gaine flexible 438
Gaine isolante ..... 289, 357 à 359
Gaine oblongue 504
Gaine polyester 527
Gaine rigide 503
Générateur d'air 113
Grille acoustique hygroréglable 411, 414
Grille de reprise 478, 533
Grille de transfert 535
Grille de ventilation 382

H

Hygrostat 263

I

Installation solaire 132

J

Jaquette pour chauffe-eau 129, 130
Jauge mécanique 249
Joint à la pompe 386
Joint sur tube 287

K

Kit solaire ..... 132 à 135
Kit V.M.C 408, 409

L

Lavabo ..... 307 à 312
Lave-mains 309, 401
Liaison frigorifique 487, 488, 491
Limiteur de remplissage 250

M

Manchette à sceller 137, 139, 140
Manchon antivibratile 222, 223
Manutention d'appareil 284
Mélangeur ..... 300 à 321
Meuble lave-vaisselle 322
Meuble PMR 322
Mitigeur ..... 301 à 321
Module d'équilibrage 234
Module de relevage 316, 359
Module hydraulique 214, 234

N

Nettoyage 51
Nettoyage chaudière 273, 274

P

PAC ..... 115 à 117
Paillasse béton 381
Panneau radiant 237, 238
Pare-bains 301
Paroi de douche 304, 305
Piège à son 454, 461
Plancher chauffant ..... 240 à 262
Plan de toilette 311, 312
Platelage 53
Plénum pour grille 534
Pomme de douche 304
Pompe à chaleur ..... 115 à 117
Pompe de relevage ..... 359 à 363
Pompe de surface 337
Pompe de transfert 250
Pompe immergée 338

 Copyright © Groupe Moniteur RCS Paris 403 080 823

Pompe submersible 361
Ponçage 72
Poste d'eau mural 310
Pot à boue 209
Préparateur ECS ..... 117 à 134
Pressostat 263, 271, 279, 489, 494
Production d'ECS ..... 92 à 103, 109 à 113, 134, 258
Protection 52
Purgeur automatique 208

R

Radiateur acier ..... 225 à 292
Radiateur à gaz 238
Radiateur fonte 223
Ramonage ..... 273 à 275
Receveur douche 301, 329, 359
Réchauffeur 131, 132
Réducteur de pression 378, 379
Registre de réglage 526
Régulateur ..... 258 à 264
Régulateur de pression 208, 252
Régulateur pression gaz 252, 253
Régulateur tirage 147
Régulation (chauffage) 258, 259
Relevage des condensats 360
Remaniage de tube 391, 394, 397
Remplacement garniture 278, 399
Remplacement pressostat 271, 272, 279
Répartiteur collecteur 204, 205
Réseau chauffage 266
Réservoir de chasse ..... 314, à 316
Rideau d'air 236
Robinet à boisseau 217, 218, 234, 252
Robinet à commande au pied 311
Robinet à soupape ø 33x42 mm 220
Robinet d'arrêt ..... 377 à 380
Robinet d'arrêt gaz 252
Robinet de chasse 314, 317, 324
Robinet de compteur gaz 380
Robinet de puisage 377, 378
Robinet de vidange 234, 292
Robinet pour urinoir 324
Robinet réglage 232, 233
Robinet temporisé 304, 310, 324
Robinetterie pour baignoire 300
Robinetterie pour bidet 313
Robinetterie pour douche 300, 303
Robinetterie pour lavabo 310
Robinet thermostatique 233
Ruban chauffant 203, 204

S

Scellement 34, 43
Sèche serviettes 230, 291
Sellette 54
Séparateur d'air 208, 209
Séparation d'urinoir 323
Servomoteur ..... 257 à 278
Siège de douche 328, 332
Siphon de sol 376
Siphon en fonte 319, 376
Siphon en laiton 319, 320
Siphon pour évier 319, 400
Siphon pour M.A.L. 320
Siphon PVC ..... 313 à 336
Siphon réglable 313
Socle béton 381
Sonde ..... 258 à 272
Sortie toiture 173, 410
Soudure sur tube 288
Soupape de sécurité 280
Stalle d'urinoir 323
Station solaire 133, 134
Support tuyauterie 196

T

Table évier 318, 319
Tablier baignoire ..... 299, 381 à 384
Tampon hermétique (fonte) 366, 368
Té de réglage 234
Terrasson en béton moulé 385
Thermomètre 208, 279
Thermostat ..... 257 à 262, 278 à 280, 490
Tige filetée ..... 43 à 48
Timbre d'office 318
Tourelle de désenfumage 431, 432
Tourelle VMC 463
Traitement d'eau 380, 497
Tranchée d'encastrement 36, 37
Trappe de visite ..... 274, 382 à 384
Tubage aluminium 147
Tubage flexible ..... 145 à 149
Tubage inox 149, 154
Tube acier galvanisé ..... 344 à 394
Tube fer noir 184, 250, 284
Tube PER 356, 357
Tube polyéthylène réticulé 204
Tube PVCC 197, 198
Tube PVC pression 346, 347
Tuyau polyéthylène 339, 340
Tuyauterie de chauffage 184

U

Urinoir 323, 324

Copyright © Groupe Moniteur RCS Paris 403 080 823

V

Vanne ..... 250 à 264
Vanne d'équilibrage 219, 220
Vanne passage direct ..... 215 à 217
Vanne régulation 135, 215, 261
Vase d'expansion 206, 278, 283
Vasque ..... 307 à 312
Ventilateur ..... 431 à 436
Ventilation double flux 409
Ventilation simple flux 408, 409
Ventilation simple flux gaz 409
Ventilo-convecteur ..... 232, 260, 498 à 500
Vidage baignoire 300
Vidange appareil sanitaire 363, 364
Vidange d'installation 265
Vidange siphonnée 336
Vide cave 359, 361
Vidoir au sol 313

W

WC 314

Copyright © Groupe Moniteur RCS Paris 403 080 823

BATIPRIX a été conçu spécialement pour que les artisans et les petites et moyennes entreprises du Bâtiment puissent calculer leurs propres prix de manière simple et rapide sans jamais rien oublier.
Les prix indicatifs mentionnés correspondent à une entreprise moyenne dont les paramètres figurent au début de chaque corps d'état (prix moyen horaire de main-d'œuvre, multiplicateur frais généraux et bénéfice). La personnalisation des prix, nécessaire pour tenir compte de vos propres charges et méthodes de travail, est facilitée par la présentation claire des sous-détails d'ouvrages figurant dans BATIPRIX.
Avant de personnaliser les prix des ouvrages figurant dans BATIPRIX, il est impératif de bien assimiler leur décomposition. Le principe détaillé et commenté de cette décomposition est résumé ci-dessous.

Mode de mesurage
Les quantités d'ouvrages à retenir lors de l'utilisation de BATIPRIX sont celles réellement mises en œuvre.

Temps moyens d'exécution
Les temps moyens de main-d'œuvre pour l'exécution d'un ouvrage sont exprimés en heures et millièmes d'heure **ramenés à un ouvrier moyen**.

Exemple :
Un mur en parpaings pleins 15 x 20 x 50 de 5,57 x 2,50 ht = 13,92 m², a été réalisé (y compris le traçage, l'approche des matériaux, etc.) en 16 heures de main-d'œuvre.

Le temps au m² est donc de :

$$\frac{16\ \text{h}}{13{,}92\ \text{m}^2} = 1{,}150\ \text{heure/m}^2$$

Précisions concernant les conditions d'intervention
Hauteur d'intervention. Les ouvrages détaillés dans BATIPRIX s'entendent pour des travaux exécutés jusqu'à 2,5 m de hauteur. Si ces travaux débutent ou se poursuivent au-delà de cette hauteur, il y aura lieu de prévoir un échafaudage.

Locaux occupés ou encombrés. Pour les travaux exécutés dans des locaux occupés d'une manière permanente ou intermittente, ou dans des locaux encombrés, il y aura lieu de prendre en compte une perte de temps supplémentaire, ou à défaut d'appréciation, d'appliquer une majoration de 10 % sur la main-d'œuvre. Les protections particulières et les manutentions du mobilier (ou autres), présents dans les locaux, seront à reprendre en supplément.

Petites interventions. Les ouvrages détaillés dans BATIPRIX s'entendent pour des travaux nécessitant au moins l'intervention d'un ouvrier pendant une journée complète. Dans le cas d'intervention d'une durée inférieure, il y aura lieu de prendre en compte le déplacement spécial aller et retour qui ne pourra être inférieur à une heure.

Approvisionnement « rendu chantier ». Les matériaux et matériels sont considérés rendus chantier (hors sujetion de manutentions : coltinage, montage et descente par escalier).

Décomposition du prix de vente HT

Exemple de calcul : code 28 33 09 00 00 012 - Receveur de douche PMR 90x90cm extra plat antidérapant à encastrer.

		FOURNITURE ET MISE EN ŒUVRE	MISE EN ŒUVRE SEULE	
Col. 5	Main-d'œuvre + charges sociales	2,250 h x 28.42 €		Coût de la main-d'œuvre compris charges sociales nécessaires à la réalisation de l'ouvrage (calcul du prix moyen horaire - voir hypothèses BATIPRIX).
		63.95 €	63.95 €	
Col. 9	Fournitures de matériaux	228.00 €		Prix d'achat des fournitures remises déduites, rendues chantier, compris pertes et déchets d'emploi.
	Déboursé sec	291.95 € (col. 10)	63.95 € (col. 5)	Main-d'œuvre + charges sociales (col. 5) + fournitures (col. 10)
Cœfficients multiplicateurs frais généraux : 1) pour calcul du prix de revient en fourniture et mise en œuvre		= 1,340 x (col. 10)		Ces cœfficients multiplicateurs vous sont donnés à titre indicatif au début de chaque corps d'état. Nous vous conseillons de les adapter à votre entreprise en fonction de vos propres paramètres (voir hypothèses BATIPRIX).
2) pour calcul du prix de revient en mise en œuvre seule			= 1,660 x (col. 5)	
	Prix de revient	391.21 € (col. 11)	106.16 €	(colonne 10) x 1,340 (colonne 5) x 1,660
	Cœfficient multiplicateur bénéfices et aléas	1,111	1,111	
	Prix de vente HT	434.63 € (col. 12)	117.94 € (col. 13)	Ces prix sont obtenus à partir des prix de revient affectés de la marge bénéficiaire de 10 % du prix de vente, soit un cœfficient de 1,111.

Copyright © Groupe Moniteur RCS Paris B 403 080 823

LES HYPOTHÈSES BATIPRIX

Personnalisez vos prix

Les paramètres qui figurent en tête de chaque corps d'état sont facilement personnalisables grâce à la méthode BATIPRIX (voir modèles de nos hypothèses).

Si vous voulez reprendre en complément un ouvrage figurant sur un autre corps d'état que le vôtre, n'oubliez pas de modifier le coût de main-d'œuvre et le coefficient de frais généraux s'ils sont différents.

Lorsque vous voudrez mettre en œuvre des matériaux ou matériels différents de ceux prévus dans BATIPRIX, ou lorsque la fourniture n'est pas comprise, vous pouvez vous servir de la bande « Votre entreprise » prévue à cet effet pour inscrire les sous-détails que vous retenez.

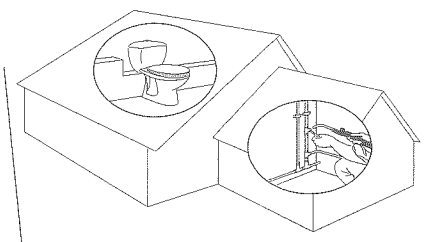

28 - PLOMBERIE - SANITAIRE

Vérifiez vos paramètres

	Fournitures et mise en œuvre	Mise en œuvre seule
Taux horaires moyens du corps d'état :		
Coût horaire de main-d'œuvre compris charges sociales	26,89 €	26,89 €
Prix de vente hors taxes	40,03 €	49,60 €
Multiplicateurs :		
Frais généraux sur main-d'œuvre	1,340	1,660
Frais généraux sur fournitures	1,340	
Bénéfices et aléas	1,111	1,111

Code	Désignation des ouvrages	Unité	Main-d'œuvre: Temps moyen	Main-d'œuvre: M.-O. + charges sociales 4 x 26,89 €	Fournitures: Unité	Fournitures: Quantité	Fournitures: Prix unitaires	Fournitures: Fournitures principales et annexes 7 x 8	Déboursé sec 5 + 9	Prix de revient 10 x 1,340	Prix de vente indicatif: Fournitures et mise en œuvre 11 x 1,111	Prix de vente indicatif: Mise en œuvre seule 4 x 49,60 €
1	2	3	4	5	6	7	8	9	10	11	12	13
	LAVABO VASQUE ROBINETTERIE											
	LAVABO EN PORCELAINE VITRIFIÉE, coloris blanc, compris fixation.											
	Série économique											
28 15 03 03 003	Lavabo largeur 50 cm sur consoles	U										
	LAVABO				U	1.000	48.11	48.11				
	PAIRE DE CONSOLES				U	1.000	19.45	19.45				
	FIXATION				ENS	1.000	3.30	3.30				
	TOTAL		2.700	72.60				70.86	143.46	192.24	213.58	133.90
	VOTRE ENTREPRISE											
28 15 03 03 006	Lavabo largeur 55 cm sur consoles	U										
	LAVABO				U	1.000	55.17	55.17				
	PAIRE DE CONSOLES				U	1.000	19.45	19.45				
	FIXATION				ENS	1.000	3.30	3.30				
	TOTAL		2.750	73.95				77.92	151.87	203.51	226.10	136.38
	VOTRE ENTREPRISE											
28 15 03 03 009	Lavabo largeur 60 cm sur consoles	U										
	LAVABO				U	1.000	62.50	62.50				
	PAIRE DE CONSOLES				U	1.000	19.45	19.45				
	FIXATION				ENS	1.000	3.30	3.30				
	TOTAL		2.800	75.29				85.25	160.54	215.12	239.00	138.85
	VOTRE ENTREPRISE											
	Série confort											
28 15 02 06 005	Lavabo largeur 55 cm sur colonne	U										
	LAVABO				U	1.000	55.17	55.17				
	COLONNE				U	1.000	43.51	43.51				
	FIXATION				ENS	1.000	3.30	3.30				
	TOTAL		3.000	80.67				101.98	182.65	244.75	271.92	148.77
	VOTRE ENTREPRISE											
28 15 03 06 008	Lavabo largeur 60 cm sur colonne	U										
	LAVABO				U	1.000	62.50	62.50				
	COLONNE				U	1.000	43.51	43.51				
	FIXATION				ENS	1.000	3.30	3.30				
	TOTAL		3.050	82.01				109.31	191.32	256.37	284.83	151.25
	VOTRE ENTREPRISE											
28 15 03 06 009	Lavabo largeur 65 cm sur colonne	U										
	LAVABO				U	1.000	80.39	80.39				
	COLONNE				U	1.000	43.51	43.51				
	FIXATION				ENS	1.000	3.30	3.30				
	TOTAL		3.100	83.56				127.20	210.56	282.15	313.47	153.74
	VOTRE ENTREPRISE											

Code ouvrage permettant de retrouver rapidement le sous-détail du prix qui a été personnalisé

Unité d'œuvre retenue pour le calcul du prix de l'ouvrage : mètre linéaire (ML), mètre carré (M2), unité (U), etc.

Désignation des ouvrages : tous les travaux couramment réalisés par les entreprises du bâtiment sont classés par chapitres et ensembles d'ouvrages. Chaque ouvrage est clairement décrit sur le plan technique et complété par son propre détail de fournitures.

Temps moyen d'exécution exprimé en heures et millièmes d'heure et ramené à un ouvrier.

Coût de la main-d'œuvre, charges sociales comprises, nécessaire à la réalisation de l'ouvrage.

Unité de référence pour le calcul des prix de fournitures.

Quantité de matériaux ou produits entrant dans la composition de l'ouvrage (y compris pertes d'emploi).

Calculez le coût horaire moyen de main-d'œuvre de votre entreprise (voir hypothèses BATIPRIX).

Définissez pour votre entreprise le coefficient de frais généraux (voir hypothèses BATIPRIX).

Coefficient de bénéfice applicable sur le prix de revient.

Prix unitaires d'achat des matériaux ou produits « rendus chantier ».

Fournitures principales.

Fournitures annexes dont le prix est exprimé en caractères maigres.

Total des achats des fournitures.

Déboursé nécessaire à la réalisation de l'ouvrage : main-d'œuvre + charges sociales + ensemble fournitures.

Prix de revient : déboursé sec majoré des frais généraux.

Prix de vente indicatif en fourniture et mise en œuvre, incluant les frais généraux et 10 % de bénéfices et aléas.

Prix de vente indicatif de la mise en œuvre seule, incluant les frais généraux et 10 % de bénéfices et aléas.

Copyright © Groupe Moniteur RCS Paris B 403 080 823

Charges salariales

DÉSIGNATION	OUVRAGES COMMUNS	PLOMBERIE SANITAIRE	CHAUFFAGE VENTILATION CLIMATISATION	VOTRE ENTREPRISE
Assurance maladie	11.52	11.52	11.52	
Assurance vieillesse	7.65	7.65	7.65	
Accidents du travail	7.29	4.77	3.60	
Allocations familiales	4.73	4.73	4.73	
Allocations de logement	0.09	0.09	0.09	
Congés payés et prime de vacances	19.60	19.60	19.60	
Chômage-intempéries	0.89	0.26	0.26	
OPPBTP	0.12	0.12	0.12	
Cotisation professionnelle	0.70	0.70	0.70	
Garantie décennale	6.31	2.93	2.27	
Cotisation CCCA	0.30	0.30	0.30	
Taxe d'apprentissage	0.45	0.45	0.45	
Contribution au développement de l'apprentissage	0.16	0.16	0.16	
Œuvres sociales	0.40	0.40	0.40	
Médecine du travail	0.48	0.48	0.48	
Formation professionnelle continue	0.50	0.50	0.50	
Assurance chômage	3.60	3.60	3.60	
AGFF	1.08	1.08	1.08	
Garantie des salaires (FNGS-AGS)	0.36	0.36	0.36	
Retraite complémentaire des ouvriers	4.05	4.05	4.05	
Prévoyance	1.55	1.55	1.55	
Financement de prestation complémentaire de prévoyance	0.14	0.14	0.14	
Mensualisation	1.71	1.71	1.71	
Indemnité de licenciement	1.06	1.06	1.06	
Transport en commun (+ de 9 salariés)	0.00	0.00	0.00	
Subvention au comité d'entreprise (+ de 49 salariés)	0.00	0.00	0.00	
Responsabilité civile (à titre indicatif)	1.82	2.55	2.55	
Total des charges applicables sur salaires, taux plein (en %)	76.56	70.76	68.93	
Total des charges applicables sur indemnités et primes (en %)	53.07	47.27	45.44	

Temps improductifs

DÉSIGNATION	OUVRAGES COMMUNS	PLOMBERIE SANITAIRE	CHAUFFAGE VENTILATION CLIMATISATION	VOTRE ENTREPRISE
1 Jours fériés chômés et payés	3.509	3.509	3.509	
2 Jours exceptionnels de congés pour obligations familiales	0.495	0.495	0.495	
3 Paie sur le chantier	0.689	0.689	0.689	
4 Visite médicale	0.301	0.301	0.301	
5 Temps perdu lors des accidents du travail	0.251	0.251	0.251	
6 Intervention des délégués de chantier (+ de 9 salariés)	-	-	-	
7 Temps perdu autorisé lors du départ de l'entreprise	0.125	0.125	0.125	
8 Perte de temps entre chantiers	2.068	4.135	4.135	
9 Temps perdu pour pluie	0.940	-	-	
10 Majoration compensatoire (heures supplémentaires)	2.209	2.209	2.209	
Total des temps improductifs (en %)	10.587	11.714	11.714	

Copyright © Groupe Moniteur RCS Paris B 403 080 823

LES HYPOTHÈSES BATIPRIX

Coût horaire de la main-d'œuvre

Qualification et coefficient hiérarchique des ouvriers conformes à la Convention collective du Bâtiment du 8 octobre 1990.

Salaires minima déterminés par accords de salaire et décision unilatérale le 16 décembre 2010, applicables à compter du 1er janvier 2011, actualisés à l'aide de l'indice salaire élémentaire du BTP de mars 2015, dernières valeurs connues, hypothèse Batiprix :

Catégorie professionnelle	Coefficient	Minima horaire (hypothèse Batiprix)
OE1	150	9.87 €
OE2	170	9.94 €
OP	185	10.91 €
CP1	210	12.06 €
CP2	230	12.74 €
CE1	250	13.53 €
CE2	270	14.68 €

Suivant l'hypothèse BATIPRIX, la durée hebdomadaire de travail est fixée à 35 heures

DÉSIGNATION	OUVRAGES COMMUNS			PLOMBERIE SANITAIRE			CHAUFFAGE - V.M.C. CLIMATISATION			VOTRE ENTREPRISE		
Qualification de l'ouvrier	CE2	CP2	OE2	CE2	CP2	CP1	CE2	CP2	CP1			
Coefficient hiérarchique	270	230	170	270	230	210	270	230	210			
Salaire de base sur 35 heures/semaine												
01 Prix horaire brut	14.68	12.74	9.94	14.68	12.74	12.06	14.68	12.74	12.06			
*02 Incidences heures supplémentaires	0.00	0.00	0.00	0.00	0.00	0.00	0.00	0.00	0.00			
03 Ensemble (01) + (02)	14.68	12.74	9.94	14.68	12.74	12.06	14.68	12.74	12.06			
*04 Temps improductifs	10.587 % de (03)			11.714 % de (03)			11.714 % de (03)					
.....	1.55	1.35	1.05	1.72	1.49	1.41	1.72	1.49	1.41			
05 Total (03) + (04)	16.23	14.09	10.99	16.40	14.23	13.47	16.40	14.23	13.47			
Indemnités journalières ramenées à l'heure												
*06 Repas 9.50												
*07 Transport 3.75												
*08 Trajet 3.75												
Total 17.00/j												
*09 : ..... 7 heures par jour	2.43	2.43	2.43	2.43	2.43	2.43	2.43	2.43	2.43			
*10 Primes diverses ramenées à l'heure (outillage, etc.)	0.00	0.00	0.00	0.00	0.00	0.00	0.00	0.00	0.00			
11 Total (09) + (10)	2.43	2.43	2.43	2.43	2.43	2.43	2.43	2.43	2.43			
Charges salariales												
*12 Sur salaires	76.56 % de (05)			70.76 % de (05)			68.93 % de (05)					
.....	12.43	10.79	8.41	11.60	10.07	9.53	11.30	9.81	9.28			
*13 Sur indemnités et primes	53.07 % de (11)			47.27 % de (11)			45.44 % de (11)					
.....	1.29	1.29	1.29	1.15	1.15	1.15	1.10	1.10	1.10			
*14 Abattement	0.00	0.00	0.50	0.00	0.00	0.00	0.00	0.00	0.00			
15 Total (12)+(13)-(14)	13.72	12.08	9.20	12.75	11.22	10.68	12.40	10.91	10.38			
16 **Coût horaire de la main-d'œuvre** (05) + (11) + (15)	32.38	28.60	22.62	31.58	27.88	26.58	31.23	27.57	26.28			

OUVRAGES COMMUNS

Qualification	Heures travaillées	Prix de l'heure (€uros)	Coût M.-O. productive (€uros)
CE2	1 234 h	x 32.38	= 39 957
CP2	1 645 h	x 28.60	= 47 047
OE2	1 645 h	x 22.62	= 37 210
Total annuel	4 524 h		124 214

Coût horaire moyen
BATIPRIX : 27.46 €
124 214 € / 4 524 h

PLOMBERIE - SANITAIRE

Qualification	Heures travaillées	Prix de l'heure (€uros)	Coût M.-O. productive (€uros)
CE2	1 234 h	x 31.58	= 38 970
CP2	1 645 h	x 27.88	= 45 863
CP1	1 645 h	x 26.58	= 43 724
Total annuel	4 524 h		128 557

Coût horaire moyen
BATIPRIX : 28.42 €
128 557 € / 4 524 h

CHAUFFAGE - V.M.C. - CLIMATISATION

Qualification	Heures travaillées	Prix de l'heure (€uros)	Coût M.-O. productive (€uros)
CE2	1 234 h	x 31.33	= 38 538
CP2	1 645 h	x 27.57	= 45 353
CP1	1 645 h	x 26.28	= 43 231
Total annuel	4 524 h		127 122

Coût horaire moyen
BATIPRIX : 28.10 €
127 122 € / 4 524 h

Copyright © Groupe Moniteur RCS Paris B 403 080 823

Coefficient de frais généraux

DÉSIGNATION	OUVRAGES COMMUNS	PLOMBERIE SANITAIRE	CHAUFFAGE VENTILATION CLIMATISATION	VOTRE ENTREPRISE
Calcul effectué à partir des éléments de compte d'exploitation (montants arrondis à la dizaine d'euros supérieure)				
1. Consommation de fournitures pour les chantiers de l'année... (stock de début d'année + achats - stock de fin d'année) exprimée en prix d'achat hors TVA.				
Stock début	20 800	28 600	28 600	
Achats	+ 51 800	+ 80 800	+ 80 800	
Stock fin	- 15 000	- 31 800	- 31 800	
Consommation	57 600	77 600	77 600	
2. Coût de la main-d'œuvre productive, toutes primes et charges sociales incluses pour l'année	72 800	82 600	82 600	
3. Montant des frais généraux de l'année...				
- Fournitures d'entretien et de petit équipement ou outillage, vêtements de travail, eau, chauffage, électricité, carburants, fournitures administratives	5 300	5 980	5 980	
- Locations et charges locatives, redevances de Crédit-bail pour les bureaux, dépôts, ateliers et les véhicules	4 460	5 960	5 960	
- Travaux d'entretien et de réparation des matériels, des véhicules et des locaux	1 920	3 520	3 520	
- Assurances toutes natures	1 040	1 360	1 360	
- Documentation (abonnements, livres techniques, stages de formation)	440	440	440	
- Frais d'études, honoraires, métrés, plans	3 240	5 160	5 160	
- Imprimés, publicité	380	440	440	
- Déplacements, missions-réceptions	2 960	4 300	4 300	
- Frais postaux et télécommunications	2 620	3 180	3 180	
- Services bancaires (commissions diverses)	160	180	180	
- Cotisations professionnelles	520	780	780	
- Impôts et taxes (taxe professionnelle, taxe foncière et autres impôts locaux, taxes diverses)	740	1 200	1 200	
- Salaire et charges du chef d'entreprise pour son activité de direction et de gestion 25 % en complément sur la base d'un chef d'équipe (CE2)	7 200	8 720	8 720	
- Salaires et charges du personnel bureaux, dépôts, ateliers	3 840	5 060	5 060	
- Frais financiers (intérêts sur emprunt)	580	2 160	2 160	
- Amortissements, matériels roulants, bureaux, dépôts, ateliers	4 360	5 960	5 960	
- Divers	-	-	-	
	39 760	54 400	54 400	
4. Pour Prix de vente « en fourniture et mise en œuvre » : Calcul du coefficient pour frais généraux amortis sur déboursé sec				
Montant des frais généraux / (Consommation de fournitures + coût de la main-d'œuvre productive)	39 760 / 57 600 + 72 800	54 400 / 77 600 + 82 600	54 400 / 77 600 + 82 600	
= pourcentage de frais généraux	30,50 %	34 %	34 %	
Soit un coefficient multiplicateur sur le total déboursé sec (colonne 10) de	**1,305**	**1,34**	**1,34**	
5. Pour Prix de vente « en mise en œuvre seule » : Calcul du coefficient pour frais généraux amortis sur main-d'œuvre productive				
Montant des frais généraux / Coût de la main-d'œuvre productive	39 760 / 72 800	54 400 / 82 600	54 400 / 82 600	
= pourcentage de frais généraux	55 %	66 %	66 %	
Soit un coefficient multiplicateur sur la main-d'œuvre + charges sociales (colonne 5) de	**1,55**	**1,66**	**1,66**	

Copyright © Groupe Moniteur RCS Paris B 403 080 823

NOTES

Copyright © Groupe Moniteur RCS Paris B 403 080 823

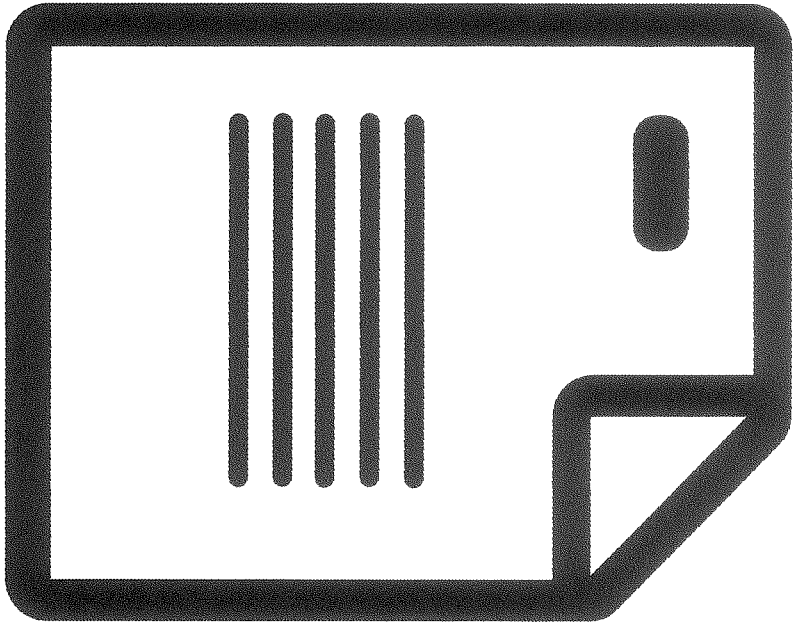

Devis Type

LE DEVIS : LA VITRINE DE VOTRE ENTREPRISE

C'est d'abord le « vrai » premier contact avec le client. Ce document, s'il aboutit, deviendra la pièce contractuelle de référence lors de la réalisation des travaux, il doit donc être établi avec la plus grande rigueur, en tenant compte d'une part, des besoins de votre client et d'autre part, des caractéristiques du chantier.
Votre offre de prix devra être claire et précise sur les prestations proposées, en fixant les limites de vos prestations. Lors de l'élaboration de votre devis avec Batiprix, et à partir des sous-détails des ouvrages retenus, vous pouvez définir vos besoins en établissant un récapitulatif prévisionnel des temps d'exécution d'une part, et la liste des fournitures d'autre part.
Ce budget permettra, dans une première phase, de lancer une consultation auprès de vos fournisseurs, de prévoir l'organisation de vos équipes et d'établir le planning des travaux, puis dans la phase d'exécution, suivant l'avancement des travaux, de pouvoir contrôler vos prévisions et d'assurer ainsi une meilleure rentabilité de vos chantiers.
Le « bon » prix n'est pas forcément celui de vos concurrents. Les prix bas sont très souvent le résultat d'une mauvaise étude. Bien que le « rabais » soit une pratique courante, ce dernier doit être maîtrisé. Il faut savoir défendre son prix, le valoriser, l'argumenter. Derrière chaque prestation, il y a un savoir-faire, de la qualité et la sécurité, voire de l'innovation, avec en plus le respect des délais.

Les devis types que nous vous proposons ont été établis à partir de la base de données générale Batiprix (valeur 2016). Afin de proposer, pour chaque devis, des prestations complètes de travaux, ces derniers comportent des ouvrages référencés dans des corps d'état contenus dans les 8 volumes.
Le tableau ci-dessous, récapitule les « codes corps d'état » (2 premiers chiffres du code ouvrage) et les numéros des volumes correspondant, vous permettant ainsi de constituer votre collection Batiprix.

CODE OUVRAGE COMMENÇANT PAR	LIBELLÉ DU CORPS D'ÉTAT	VOLUME
CN	Ouvrages communs	1 à 8
01	Gros-œuvre - maçonnerie	1
02	Plâtrerie (plaque de plâtre)	1 et 5
10	V.R.D	2
12	Espaces verts aménagements extérieurs	2
17	Charpente couverture métallique	6
20	Couverture zinguerie	6
25	Etanchéité	6
28	Plomberie - sanitaire	7
32	Chauffage	7
34	Ventilation	7
35	Climatisation	7
38	Electricité	8
40	Charpente ossature bois	6
41	Menuiserie extérieure	3
42	Menuiserie agencement intérieur	5
43	Métallerie (acier - aluminium)	4
44	Stores et fermetures	3
55	Peinture revêtement intérieurs	5
56	Ravalement peinture revêtement extérieurs	1
58	Vitrerie - miroiterie	3
59	Carrelage et revêtement mural	5
60	Revêtement de sol	5

Copyright © Groupe Moniteur RCS Paris B 403 080 823

DEVIS TYPE

CREATION D'UNE DOUCHE POUR PMR

Le présent projet consiste à la création d'une douche pour PMR en remplacement d'une baignoire existante dans maison individuelle.

Travaux préparatoires :
Installation de protection au sol par film polyane, coupure d'arrivée d'eau, dépose de la baignoire existante compris tablier, dépose des canalisations d'alimentation et d'évacuation et démolition du carrelage au sol et sur les murs d'adossement de la baignoire, compris descente de l'appareil sanitaire, des gravois et enlèvement à la décharge.

Douche et équipement :
Fourniture et pose d'un receveur de douche extra-plat à encastrer sans seuil en céramique compris bonde siphoïde ø 90 mm avec enjoliveur chromé à sortie horizontale. Mitigeur thermostatique et ensemble de douche avec douchette et flexible en acier revêtu époxy blanc. Siège de douche mural relevable de forme ergonomique avec assise en ABS. Barre de maintien coudée à 90° 450 mm x 750 mm Ø 32 mm en inox finition époxy blanc 3 points d'attache. Porte-serviette mural associant la double fonction de barre de maintien et de porte serviette, long 600 mm en acier revêtu époxy blanc.
Installation raccordée sur alimentations EF et EC ainsi que sur évacuation.

Réseau d'alimentation et évacuation :
Façon de trou dans plancher pour vidange du bac à douche. Fourniture et mise en œuvre de canalisations en tube cuivre pour alimentation EF/EC et tube PVC pour évacuation, compris façons accessoires pour raccordement sur existant.

Réfection carrelage :
Prestation comprenant, la répartition des matériaux, le traçage, l'implantation pour l'exécution de coupes égales apparentes ou non, la pose collée et le jointoiement, ainsi que le nettoyage de surface en fin de travaux. Au sol, enduit de lissage et fourniture et pose de carrelage 20 x 20 cm en grès en pose à simple encollage et plinthe 20 x 10 cm. Au mur sur une hauteur de 2,00 m, fourniture et pose de faïence 15 x 30 cm en pose à simple encollage. Joint acrylique d'étanchéité au pourtour du receveur de douche..

Essai, nettoyage:
Remise en eau et essai en fin d'installation. Nettoyage fin de travaux.

GAILLARD ENTREPRISE

125, rue Gabriel Péri - 29730 LECHIAGAT
Tél : 0140133101 - Fax : 0140135147

Le 24 juillet 2015

M. Pierre Durand
4, rue de la Gare
29730 LECHIAGAT

DEVIS CLIENT						BUDGET CHANTIER			
						Temps main-d'œuvre		Fournitures	
Code ouvrage	Travaux préparatoires	U	Qté	P.U.	Total	Unitaire	Total	Unitaire	Total
2875030000003	Coupure d'eau sur installation individuelle	U	1,00	12,70	12,70	0,300	0,300		
CN44060000033	Film polyane de protection	M2	20,00	4,10	82,00	0,080	1,600	0,63	12,60
2875210000006	Dépose baignoire	U	1,00	63,46	63,46	1,500	1,500		
CN32030600009	Sortie baignoire et mise en dépôt	U	1,00	9,94	9,94	0,250	0,250		
2870060600006	Coupe sur tube cuivre	U	2,00	10,15	20,30	0,240	0,480		
2870090600003	Dépose de tube cuivre	ML	3,00	0,84	2,52	0,020	0,060		
2870210600003	Coupe sur tube PVC	U	1,00	6,78	6,78	0,160	0,160		
2870230600003	Dépose de tube PVC	ML	2,00	1,27	2,54	0,030	0,060		
5906030300009	Démolition de carrelage (sol)	M2	3,20	20,76	66,43	0,500	1,600		
5906031200003	Démolition de faïence (mur)	M2	3,50	24,91	87,19	0,600	2,100		
CN32030300013	Descente au sac de gravois	M3	0,25	63,70	15,93	1,600	0,400		
CN32030300083	Coltinage au sac de gravois	M3	0,25	99,53	24,88	2,500	0,625		
CN32060000003	Enlèvement des gravois	M3	0,25	24,62	6,16	0,500	0,125	3,25	0,81
	Sous-total				***400,82***		***9,260***		***13,41***
	Douche et équipements								
2833090000015	Receveur de douche PMR 100x80 cm extra-plat à encastrer avec bonde siphoïde 90 mm	U	1,00	430,17	430,17	2,250	2,250	225,00	225,00
2810150900003	Mitigeur thermostatique	U	1,00	569,17	569,17	1,000	1,000	353,89	353,89
2810180000009	Ensemble de douche : barre de douche + flexible + douchette réglable	U	1,00	163,14	163,14	0,900	0,900	84,00	84,00
2833180600009	Siège de douche relevable avec assise en ABS blanc largeur 350 mm x 340 mm	U	1,00	118,03	118,03	0,500	0,500	65,07	65,07
2833031200006	Barre de maintien coudée à 90° 450 mm x 750 mm Ø 32 mm en inox finition époxy blanc	U	1,00	138,92	138,92	0,500	0,500	79,10	79,10
2833030300045	Porte-serviette 600 mm ø 34 mm aluminium gainé ABS antibactérien	U	1,00	50,97	50,97	0,250	0,250	27,14	27,14
2865180000003	Joint acrylique à la pompe	ML	1,80	6,95	12,51	0,150	0,270	0,41	0,74
	Sous-total				***1482,91***		***5,670***		***834,94***
	Réseau alimentation et évacuation								
CN26030300003	Percement plancher 10 x 10 cm	U	1,00	14,78	14,78	0,353	0,353	0,50	0,50
2845030900015	Tube cuivre Ø 16 x 18 mm	ML	7,00	56,47	395,29	0,860	6,020	13,49	94,43
2845031500006	Majoration pour brasure	ML	7,00	4,60	32,20	0,100	0,700	0,25	1,75
2850060100006	Tube PVC Ø 34 x 40 mm	ML	3,00	27,08	81,24	0,430	1,290	5,97	17,91
	Sous-total				***523,51***		***8,363***		***114,59***
	Carrelage et faïence								
5906060300028	Enduit de lissage	M2	3,80	20,54	78,05	0,250	0,950	7,01	26,64
5949050300123	Fourniture et pose de carreaux en grès cérame 20 x 20 cm simple encollage	M2	3,80	85,71	325,70	0,950	3,610	31,92	121,30
5951030300009	Plinthe hauteur 10 x 20 cm	ML	3,70	34,23	126,65	0,280	1,036	15,59	57,68
5952030600016	Fourniture et pose de faïence en 15 x 30 cm simple encollage	M2	7,60	106,77	811,45	1,150	8,740	40,72	309,47
	Sous-total				***1341,85***		***14,336***		***515,09***
	Essai, nettoyage								
2801000000003	Essai installation	H	1,50	42,31	63,47	1,000	1,500		
CN38030000013	Nettoyage	U	1,00	27,20	27,20	0,650	0,650	0,91	0,91
	Sous-total				***90,67***		***2,150***		***0,91***

RÉCAPITULATIF		Total temps main-d'œuvre	Total fournitures
Travaux préparatoires	400,82	9,260	13,41
Douche et équipements	1482,91	5,670	834,94
Réseau alimentation et évacuation	523,51	8,363	114,59
Carrelage et faïence	1341,85	14,336	515,09
Essais, nettoyage	90,67	2,150	0,91
TOTAL € HT	**3 839,76**	**39,779**	**1 478,94**

Copyright © Groupe Moniteur RCS Paris B 403 080 823

TRANSFORMATION D'UN LOCAL DE STOCKAGE EN SANITAIRE PMR (PLOMBERIE ET SANITAIRES)

Les travaux prévus consistent en l'agrandissement d'un SAS sanitaire PMR et la transformation d'un local stockage en sanitaire PMR dans le cadre d'un marché de travaux de mise en conformité PMR d'un foyer logement..

Alimentation, distributions EF EC : Fourniture et pose de tube cuivre écroui pour réalisation des alimentations EF et EC des appareils sanitaires, compris fixations et toutes sujétions de coupes, cintrage et raccords accessoires. Percement de cloison compris scellement et raccord au mortier de ciment. Robinet d'arrêt posé sur tube cuivre ø 14 x 16 mm, compris soudure et raccord.

Vidange d'appareils et évacuation : Vidange et collecteur en PVC avec manchon, coude et embranchement, assemblage par colle à solvant fort, compris fixations. Percement de plancher et scellement de fourreau.

Lavabos PMR : Fourniture et pose d'un lavabo-plan PMR 60x55 cm autoportant série «confort» avec vidage gain de place.
Robinet temporisé à levier et bec fixe sur table longueur 230 mm 15 x 21.
Carreaux faïence au dessus du lavabo de 30 x 45 cm x 10 mm épaisseur pressé émaillé, pose uni ton blanc en panneau mural jusqu'à 2.50 m hauteur. Simple encollage à 3 kg/m² de mortier-adhésif D1, joint mortier industriel de largeur 2 à 5 mm à 0,55 kg/m². Fourniture et pose d'un miroir inclinable en aluminium gainé nylon spécial PMR.

Vidoir mural : Vidoir en porcelaine vitrifiée blanc, mural 45 x 35 cm, avec grille porte-seau et bonde à siphon. Robinet de chasse sur vidoir type hôpital

WC Cuvette suspendue PMR : Bâti-support WC en applique épaisseur 12 cm et réservoir encastré, avec aspiration d'odeurs raccordé sur coude de chasse, compris robinet d'arrêt, bouchon de protection, manchettes de raccordement, coude d'évacuation en PE-HD Ø 90 mm et jeu de fixations murales.
Pack WC suspendu compris cuvette rallongée de 70 cm, tubulure d'alimentation de 40 cm, compris jeu de fixations et robinet d'arrêt. Abatant à fermeture ralentie. Plaque de déclenchement frontal, double touche en plastique blanc. Compris manchette d'adaptation et raccordement Ø 100 mm.
Barre d'appui relevable sur colonne, avec porte-rouleau ø 35 mm en inox finition époxy blanc longueur 800 mm.

Nettoyage : Nettoyage des locaux.

GAILLARD ENTREPRISE

125, rue Gabriel Péri - 29730 LECHIAGAT
Tél : 0140133101 - Fax : 0140135147

M. Pierre Durand
4, rue de la Gare
29730 LECHIAGAT

Le 27 juillet 2015

DEVIS CLIENT						BUDGET CHANTIER			
						Temps main-d'œuvre		Fournitures	
Code ouvrage	Alimentation, distributions EF EC	U	Qté	P.U.	Total	Unitaire	Total	Unitaire	Total
CN26030300003	Percement de trou dans cloison	U	1,00	14,78	14,78	0,353	0,353	0,50	0,50
2855030000021	Robinet d'arrêt posé sur tube cuivre 14x16 mm	U	1,00	28,84	28,84	0,450	0,450	6,58	6,58
2845030900006	Tube cuivre ø 10 x 12	ML	2,00	47,06	94,12	0,800	1,600	8,87	17,74
2845030900012	Tube cuivre ø 12 x 14	ML	17,42	53,28	928,14	0,840	14,633	11,92	207,65
	Sous-total				***1065,88***		***17,036***		***232,47***
	Vidange d'appareils et évacuation								
2850060100003	Tube PVC Ø 26 x 32 mm	ML	9,70	24,84	240,95	0,400	3,880	5,32	51,60
2850180300005	Collecteur PVC Ø 100 mm	ML	5,00	51,83	259,15	0,580	2,900	18,33	91,65
2850190600007	Culotte double équerre PVC ø 100 pour 1 WC	U	1,00	121,07	121,07	0,180	0,180	76,20	76,20
CN26030900003	Carottage Ø 100 mm	U	1,00	35,74	35,74	0,500	0,500	10,92	10,92
CN26031500003	Percement de trou et scellement de fourreau	U	2,00	11,52	23,04	0,205	0,410	2,32	4,64
	Sous-total				***679,95***		***7,870***		***235,01***
	Lavabos PMR								
2833120000006	Lavabo-plan PMR 60x55 cm autoportant série "confort" avec vidage gain de place	U	1,00	418,02	418,02	2,250	2,250	216,84	216,84
2815180900027	Robinet temporisé à levier et bec fixe sur table lg 230 mm ø 1/2 pouce	U	1,00	144,71	144,71	1,250	1,250	61,67	61,67
5952030600043	Fourniture et pose de faïence 30 x 45 cm en carreaux pressé émaillé simple encollage	M2	0,27	75,87	20,48	0,850	0,230	27,99	7,56
2833180300003	Miroir inclinable en aluminium gainé nylon spécial PMR	U	1,00	304,55	304,55	0,500	0,500	190,36	190,36
	Sous-total				***887,76***		***4,230***		***476,43***
	Vidoir mural								
2822060000007	Vidoir en porcelaine vitrifiée blanc, mural 45 x 35 cm, avec grille porte-seau et bonde à siphon.	U	1,00	343,67	343,67	1,700	1,700	182,53	182,53
2822090000006	Robinet de chasse sur vidoir type hôpital	U	1,00	288,29	288,29	1,500	1,500	151,02	151,02
	Sous-total				***631,96***		***3,200***		***333,55***
	WC Cuvette suspendue PMR								
2833150600012	Bâti-support WC en applique épaisseur 12 cm avec aspiration d'odeurs	U	1,00	535,12	535,12	2,500	2,500	288,40	288,40
2833150300015	Cuvette WC suspendue modèle rallongé 70 cm	U	1,00	444,73	444,73	2,700	2,700	222,00	222,00
2833150300021	Majoration pour abattant à fermeture ralentie	U	1,00	36,62	36,62			24,60	24,60
2833150900003	Plaque de déclenchement frontal, double touche en plastique blanc	U	1,00	65,74	65,74	0,150	0,150	39,90	39,90
2833150600018	Manchette d'adaptation PE - PVC des évacuations Ø 90/100 mm	U	1,00	17,78	17,78	0,100	0,100	9,10	9,10
2825210000009	Raccordement de WC Ø 100	U	1,00	41,95	41,95	0,250	0,250	21,08	21,08
2833030900039	Barre d'appui relevable sur colonne, avec porte-rouleau ø 35 mm en inox	U	1,00	267,88	267,88	0,500	0,500	165,73	165,73
	Sous-total				***1409,82***		***6,200***		***770,81***
	Nettoyage								
CN38060000043	Nettoyage du SAS	U	1,00	13,93	13,93	0,350	0,350		
CN38060000013	Nettoyage du sanitaire PMR	U	1,00	33,17	33,17	0,800	0,800	0,91	0,91
	Sous-total				***47,10***		***1,150***		***0,91***

RÉCAPITULATIF		Total temps main-d'œuvre	Total fournitures
Alimentation, distributions EF EC	1 065,88	17,036	232,47
Vidange d'appareils et évacuation	679,95	7,870	235,01
Lavabos PMR	887,76	4,230	476,43
Vidoir mural	631,96	3,200	333,55
WC Cuvette suspendue PMR	1 409,82	6,200	770,81
Nettoyage	47,10	1,150	0,91
TOTAL € HT	**4 722,47**	**39,685**	**2 049,18**

Copyright © Groupe Moniteur RCS Paris B 403 080 823

CUVETTE WC SUSPENDUE

Remplacement d'une cuvette WC avec réservoir attenant par un ensemble cuvette suspendue avec bâti-support et réservoir encastré dans cloison. (Hors fourniture de carrelage).

Travaux préparatoires: Installation de protection au sol par film polyane, coupure d'arrivée d'eau.

Dépose et démolition: Dépose de la cuvette WC et réservoir, coupes sur canalisations d'alimentation et d'évacuation. Démolition de cloison de distribution en plâtre et du carrelage au sol compris manutention et enlèvement des gravois.

Travaux de plomberie: Fourniture et mise en œuvre de canalisations en tube cuivre pour alimentation EF/EC et tube PVC pour évacuation compris façons accessoires, pose et fixations.

Cloison distribution et bloc WC: Fourniture, mise en œuvre cloison acoustique ép. 85 mm en plaques de plâtre 13 mm, vissées sur ossature métal compris isolant 55 mm et finition joints. Ensemble cuvette suspendue série grand confort à abattant intégré, bâti-support avec réservoir encastré derrière cloison, commande mécanique encastrée à plaque murale. Remise en eau et essai en fin d'installation. Nettoyage fin de travaux.

Faïence et carrelage (pose seule): Pose seule de faïence murale et de carrelage au sol compris ragréage.

GAILLARD ENTREPRISE

125, rue Gabriel Péri - 29730 LECHIAGAT
Tél : 0140133101 - Fax : 0140135147

M. Pierre Durand
4, rue de la Gare
29730 LECHIAGAT

Le 22 juillet 2015

DEVIS CLIENT						BUDGET CHANTIER			
						Temps main-d'œuvre		Fournitures	
Code ouvrage	Travaux préparatoires	U	Qté	P.U.	Total	Unitaire	Total	Unitaire	Total
2875030000003	Coupure d'eau	U	1,00	12,70	12,70	0,300	0,300		
CN44060000033	Film polyane de protection des sols	M2	20,00	4,10	82,00	0,080	1,600	0,63	12,60
	Sous-total				***94,70***		***1,900***		***12,60***
	Dépose et démolition								
2875210000027	Dépose WC	U	1,00	50,76	50,76	1,200	1,200		
2870090600003	Dépose de tube cuivre	ML	1,50	0,84	1,26	0,020	0,030		
CN20030000003	Démolition de cloison en plâtre	M2	3,00	7,95	23,85	0,200	0,600		
5906030300009	Démolition de carrelage	M2	1,68	20,76	34,88	0,500	0,840		
CN32030600003	Descente d'appareil sanitaire déposé	U	1,00	2,39	2,39	0,060	0,060		
CN32030300083	Coltinage au sac de gravois	M3	0,60	99,53	59,72	2,500	1,500		
CN32030300013	Descente au sac de gravois	M3	0,60	63,70	38,22	1,600	0,960		
CN32060000003	Enlèvement de gravois	M3	0,60	24,62	14,77	0,500	0,300	3,25	1,95
	Sous-total				***225,85***		***5,490***		***1,95***
	Travaux de plomberie								
2870030000003	Tube cuivre Ø 10 x 12 compris fixation	ML	1,50	14,22	21,33	0,110	0,165	6,42	9,63
2870060300003	Coupe sur tube cuivre	U	2,00	3,81	7,62	0,090	0,180		
2870061500003	Façon de coude sur tube cuivre	U	2,00	13,97	27,94	0,330	0,660		
2870060900003	Collet battu	U	2,00	4,23	8,46	0,100	0,200		
2870062400003	Brasure sur tube	U	2,00	4,54	9,08	0,100	0,200	0,21	0,42
	Sous-total				***74,43***		***1,405***		***10,05***
	Cloison distribution et bloc WC								
0208060300003	Cloison plaque de plâtre	M2	3,00	64,36	193,08	0,800	2,400	22,42	67,26
2825030900006	Ensemble cuvette suspendue série grand confort à abattant intégré, bâti-support avec réservoir encastré derrière cloison, commande mécanique encastrée à plaque murale.	U	1,00	822,21	822,21	4,000	4,000	438,60	438,60
2825210000009	Raccordement WC Ø 100	U	1,00	41,95	41,95	0,250	0,250	21,08	21,08
	Sous-total				***1057,24***		***6,650***		***526,94***
	Faïence et carrelage (pose seule)								
5946030600003	Pose seule de faïence	M2	3,00	57,91	173,73	1,260	3,780	3,87	11,61
5906060300028	Enduit de lissage	M2	1,68	20,54	34,51	0,250	0,420	7,01	11,78
5931060300009	Pose seule de carrelage	M2	1,68	45,93	77,16	1,000	1,680	3,05	5,12
5941030300003	Pose seule de plinthe	ML	4,40	11,99	52,76	0,280	1,232	0,25	1,10
CN38030000003	Nettoyage en fin de travaux	M2	20,00	1,99	39,80	0,050	1,000		
	Sous-total				***377,96***		***8,112***		***29,61***

RÉCAPITULATIF		Total temps main-d'œuvre	Total fournitures
Travaux préparatoires	94,70	1,900	12,60
Dépose et démolition	225,85	5,490	1,95
Travaux de plomberie	74,43	1,405	10,05
Cloison distribution et bloc WC	1057,24	6,650	526,94
Faïence et carrelage (pose seule)	377,96	8,112	29,61
TOTAL € HT	**1830,17**	**23,557**	**581,15**

Copyright © Groupe Moniteur RCS Paris B 403 080 823

RÉNOVATION DU CHAUFFAGE DANS MAISON INDIVIDUELLE DE PLAIN-PIED

Le présent projet consiste en la rénovation de l'installation de chauffage d'une maison individuelle de plain-pied type T4 (surface 100 m2). La prestation comprend : la dépose et l'évacuation de la chaudière existante et de ses équipements, des radiateurs, des canalisations et la démolition du carrelage au sol. Fourniture et pose d'une pompe à chaleur Air/Eau couplée à un plancher chauffant-rafraîchissant en tube polyéthylène. Installation de convecteurs électriques de 750 W, dans la salle de bains et l'entrée.

Travaux préparatoires: Coupure d'arrivée d'eau, dépose de la chaudière et des radiateurs existants, dépose des équipements et canalisations de chauffage. Démolition du carrelage au sol, évacuation des gravois et enlèvement à la décharge.
Production: Pompe à chaleur air/eau réversible, basse température Inverter 410A, PC = 11 kW, PF 10 kW associée au kit hydraulique réversible avec batterie d'appoint 3 kW et ballon ECS thermodynamique 200 l.
Électricité: Coffret modulaire, 1 rangée de 13 modules, avec obturateur et porte-étiquette, avec porte transparente, auto-extinguible en PVC gris, épaisseur jusqu'à 120 mm, sans serrure, sans équipement, pose en saillie y compris fixation par vis et chevilles. Disjoncteur à déclencheur magnétique, tripolaire 32 A selon NF C 61-410. Pouvoir de coupure 8000 A, non télécommandé, pour protection générale des circuits. Bloc différentiel 30 mA tripolaire pour disjoncteur jusqu'à 32 A. Tube ATF avec tire-fils ø 40 mm noyé au coulage. Câble U 1000 R 2V de 4x6 mm².
Distribution et vidange réseau: Tube cuivre écroui ø 20 x 22 mm, posé en distribution intérieure et raccordement d'appareil sanitaire, compris raccords et fixations. Tube PVC ø 34 x 40 mm posé en réseau de vidange d'appareil sanitaire. Disconnecteur non contrôlable.
Plancher chauffant rafraîchissant: Fourniture et pose d'un collecteur de distribution 3 piquages pour plancher chauffant basse température en tube cuivre ou polyéthylène. Fourniture et pose d'un coffret métallique à encastrer pour collecteurs 2 à 3 circuits. Fourniture et pose d'un plancher chauffant basse température, avec isolant par plaques à plots ép. semelle 40 mm, R = 1,25 m2.K/W, bande latérale et tube polyéthylène réticulé au pas de 25 cm. Fourniture et pose d'un thermostat d'ambiance pour plancher chauffant. Câble U 1000 R 2V de 2x1,5 mm². Aquastat de sécurité à réarmement manuel à ressort, pour plancher chauffant. Tube ATF avec tire-fils ø 20 mm noyé au coulage. Purgeur automatique à flotteur ø 12x17 mm, compris montage, raccords et façon des joints.
Convecteurs électriques: Convecteur standard 230 V 750 W en tôle laquée, (Cat. C classe II), à thermostat électronique 6 ordres par fil pilote, compris cordon électrique de raccordement à raccorder dans le boîtier à plaque de sortie de câble, compris accessoires et fixations. Disjoncteur à déclencheur magnétique, unipolaire + neutre de 16 à 20 A selon NF C 61-410. Pouvoir de coupure jusqu'à 4500 A, non télécommandé, pour protection générale des circuits. Bloc différentiel 30 mA bipolaire pour disjoncteur jusqu'à 32 A. Tube ATF avec tire-fils ø 20 mm noyé au coulage. Câble U 1000 R 2V de 3x2,5 mm².
Essai, nettoyage: Remise en eau et essai en fin d'installation. Nettoyage fin de travaux.

GAILLARD ENTREPRISE

125, rue Gabriel Péri - 29730 LECHIAGAT
Tél : 0140133101 - Fax : 0140135147

Le 22 juillet 2015

M. Pierre Durand
4, rue de la Gare
29730 LECHIAGAT

DEVIS CLIENT						BUDGET CHANTIER			
						Temps main-d'œuvre		Fournitures	
Code ouvrage	Travaux préparatoires	U	Qté	P.U.	Total	Unitaire	Total	Unitaire	Total
2875030000003	Coupure d'eau	U	1,00	12,70	12,70	0,300	0,300		
3272030300006	Dépose chaudière	U	1,00	100,40	100,40	2,400	2,400		
3272031200006	Dépose équipement de chaufferie	U	1,00	73,21	73,21	1,750	1,750		
3272031500003	Dépose tuyauteries de chauffage	ML	40,00	4,60	184,00	0,110	4,400		
3284020100003	Dépose de radiateur	U	7,00	30,22	211,54	0,280	1,960	12,43	87,01
5906030300006	Démolition carrelage au sol	M2	66,00	22,83	1506,78	0,550	36,300		
5906030600003	Démolition plinthe carrelage	ML	39,00	10,38	404,82	0,250	9,750		
CN20090000012	Démolition de chape ciment	M2	96,00	39,82	3822,72	1,000	96,000		
CN32030300083	Coltinage au sac des gravois	M3	1,40	99,53	139,14	2,500	3,495		
CN32060000015	Enlèvement des gravois par benne	U	1,00	342,13	342,13		0,000	235,98	235,98
	Sous-total				***6797,44***		***156,355***		***322,99***
	Production								
3209060600003	PAC PC 11 kW PF 10 kW + ballon préparateur 200 L	U	1,00	9633,20	9633,20	16,000	16,000	6021,11	6021,11
	Sous-total				***9633,20***		***16,000***		***6021,11***
	Électricité								
3835120300003	Coffret modulaire, 1 rangée de 13 modules	U	1,00	73,98	73,98	0,300	0,300	43,61	43,61
3842090900006	Disjoncteur tripolaire 32 A	U	1,00	145,60	145,60	0,750	0,750	81,36	81,36
3842150300007	Bloc différentiel 30 mA tripolaire	U	1,00	300,57	300,57	0,250	0,250	204,35	204,35
3808030300015	Tube annelé double peau ø 40	ML	17,00	11,92	202,64	0,160	2,720	3,90	66,30
3806091500012	Cable U 1000 R 2V de 4 x 6 mm2	ML	20,00	10,05	201,00	0,130	2,600	3,43	68,60
	Sous-total				***923,79***		***6,620***		***464,22***
	Distribution et vidange réseau								
2845030900021	Tube cuivre ø 20 x 22	ML	10,00	62,76	627,60	0,900	9,000	16,58	165,80
2850060100006	Tube PVC ø 34 x 40	ML	6,00	27,08	162,48	0,430	2,580	5,97	35,82
3225182700003	Disconnecteur non contrôlable	U	1,00	444,51	444,51	1,500	1,500	256,43	256,43
	Sous-total				***1234,59***		***13,080***		***458,05***
	Plancher chauffant rafraîchissant								
3242090000006	Collecteur de distribution 3 piquages	U	1,00	532,39	532,39	3,500	3,500	259,26	259,26
3242090000018	Coffret pour collecteurs 2 à 3 circuits	U	1,00	215,87	215,87	1,000	1,000	116,90	116,90
3242060300048	Plancher chauffant en PER avec isolant à plots ép. semelle 40 mm	M2	96,00	52,58	5047,68	0,250	24,000	28,30	2716,80
3242120000006	Thermostat d'ambiance	U	3,00	82,50	247,50	1,000	3,000	27,32	81,96
3806090600003	Cable U 1000 R 2V de 2 x 1,5 mm2	ML	39,00	4,26	166,14	0,080	3,120	0,75	29,25
3242120000900	Aquastat de sécurité	U	1,00	76,25	76,25	0,500	0,500	37,17	37,17
3808030300006	Tube annelé double peau ø 20	ML	26,00	5,12	133,12	0,100	2,600	0,80	20,80
3225090900003	Purgeur à flotteur ø 12 x 17	U	2,00	33,32	66,64	0,230	0,460	15,92	31,84
	Sous-total				***6485,59***		***38,180***		***3293,98***
	Convecteurs électriques								
3893030303006	Convecteur 750 W à thermostat électronique	U	2,00	238,92	477,84	0,800	1,600	145,59	291,18
3842090300009	Disjoncteur unipolaire + neutre 16 à 20 A	U	1,00	39,02	39,02	0,480	0,480	13,99	13,99
3842150300004	Bloc différentiel 30 mA bipolaire	U	1,00	234,43	234,43	0,200	0,200	159,24	159,24
3808030300006	Tube annelé double peau ø 20	ML	21,00	5,12	107,52	0,100	2,100	0,80	16,80
3806090900006	Cable U 1000 R 2V de 3 x 2,5 mm2	ML	24,00	5,75	138,00	0,100	2,400	1,25	30,00
	Sous-total				***996,81***		***6,780***		***511,21***
	Essai, nettoyage								
3201000000003	Mise en eau, essais et réglages	H	16,00	41,83	669,28	1,000	16,000		
CN38030000003	Nettoyage en fin de travaux	M2	105,00	1,99	208,95	0,050	5,250		
	Sous-total				***878,23***		***21,250***		

RÉCAPITULATIF		Total temps main-d'œuvre	Total fournitures
Travaux préparatoires	6797,44	156,355	322,99
Production	9633,20	16,000	6021,11
Electricité	923,79	6,620	464,22
Distribution et vidange réseau	1234,59	13,080	458,05
Plancher chauffant rafraîchissant	6485,59	38,180	3293,98
Convecteurs électriques	996,81	6,780	511,21
Essai, nettoyage	878,23	21,250	
TOTAL € HT	**26949,65**	**258,265**	**11071,56**

Copyright © Groupe Moniteur RCS Paris B 403 080 823

RÉNOVATION ET EXTENSION D'ÉQUIPEMENT CHAUFFAGE LOGEMENTS DE FONCTION

Les travaux de chauffage consistent à la rénovation de 6 logements et à l'équipement de 2 nouveaux logements de fonction.

Dépose et enlèvement des installations existantes: Dépose et repose de radiateurs compris mise en stock. Dépose de chaudières et l'ensemble des canalisations de distribution de chauffage compris enlèvement aux décharges.

Chaudières: Chaudières murales gaz à haut rendement optimisé, mixte semi-accumulée, évacuation des gaz brûlés par ventouse, puissance 23 kW, allumage électronique, compris accessoires, pour chauffage et ECS. (raccordements gaz, EF-EC non prévus dans le présent devis).

Radiateurs et robinetterie.
Logements rénovés: repose radiateurs avec remplacement des robinets de réglage.
Logements neufs: fourniture et pose de radiateurs à plis en acier avec robinets de réglage.

Réseau distribution.
Logements rénovés: distribution en tube cuivre écroui en apparent.
Logements neufs: distribution par système bitube hydrocâblé. Les tuyauteries seront en cuivre recuit ou en tube polyéthylène réticulé sous fourreau de protection.

GAILLARD ENTREPRISE

125, rue Gabriel Péri - 29730 LECHIAGAT
Tél : 0140133101 - Fax : 0140135147

M. Pierre Durand
4, rue de la Gare
29730 LECHIAGAT

Le 22 juillet 2015

DEVIS CLIENT						BUDGET CHANTIER			
						Temps main-d'œuvre		Fournitures	
Code ouvrage	Dépose et enlèvement des installations	U	Qté	P.U.	Total	Unitaire	Total	Unitaire	Total
3272060000006	Dépose de chaudière murale	U	6,00	39,75	238,50	0,950	5,700		
3284020300003	Dépose et repose de radiateur	U	36,00	26,88	967,68	0,200	7,200	12,43	447,48
3272031500003	Dépose de tuyauterie de chauffage	ML	486,00	4,60	2235,60	0,110	53,460		
3275060000003	Montage ou descente d'un appareil ou d'une chaudière de 25 à 100 kg (par étage)	U	6,00	662,49	3974,94			445,00	2670,00
CN32060000003	Transport de gravois à la décharge par véhicule léger jusqu'à 10 km	M3	5,00	24,62	123,10	0,500	2,500	3,25	16,25
CN32060000006	Transport de gravois à la décharge par véhicule léger par km supplémentaire au delà de 10 km	KM	30,00	0,82	24,60	0,017	0,510	0,10	3,00
	Sous-total				***7564,42***		***69,370***		***3136,73***
	Logements rénovés								
3203110900203	Chaudière murale gaz évacuation ventouse 23 kW	U	6,00	3014,84	18089,04	7,200	43,200	1822,78	10936,68
3220090400015	Tube cuivre écroui Ø 20 x 22 mm.	ML	36,00	45,44	1635,84	0,520	18,720	15,91	572,76
3220090400012	Tube cuivre écroui Ø 16 x 18 mm	ML	234,00	39,60	9266,40	0,480	112,320	13,11	3067,74
3220090400009	Tube cuivre écroui Ø 14 x 16 mm	ML	234,00	35,74	8363,16	0,440	102,960	11,65	2726,10
3235030400006	Robinet à double réglage Ø 15 x 21 mm	U	6,00	53,91	323,46	0,490	2,940	22,44	134,64
3235030600006	Robinet thermostatique Ø 15 x 21 mm	U	30,00	75,08	2252,40	0,690	20,700	31,04	931,20
3235060000021	Té de réglage en bronze Ø 15 x 21 mm	U	36,00	37,43	1347,48	0,490	17,640	11,37	409,32
3251180300004	Thermostat d'ambiance	U	6,00	66,15	396,90	0,850	5,100	20,55	123,30
	Sous-total				***41674,68***		***323,580***		***18901,74***
	Logements neufs								
3203110900203	Chaudière murale gaz évacuation ventouse 23 kW	U	2,00	3014,84	6029,68	7,200	14,400	1822,78	3645,56
3220090400015	Tube cuivre écroui Ø 20 x 22 mm	ML	12,00	45,44	545,28	0,520	6,240	15,91	190,92
3223030300009	Répartiteur collecteur 6 circuits pour radiateurs (système hydrocâblé bitube en chape)	U	2,00	372,80	745,60	1,500	3,000	208,26	416,52
3223030600003	Liaison collecteur radiateur en polyéthylène réticulé longueur 5 m	U	2,00	116,20	232,40	0,800	1,600	55,57	111,14
3223030600006	le mètre supplémentaire de liaison collecteur radiateur	ML	200,00	7,43	1486,00	0,080	16,000	2,74	548,00
3230060000003	Radiateur à plis en acier, puissance 500 W	U	2,00	294,58	589,16	1,580	3,160	153,47	306,94
3230060000006	Radiateur à plis en acier, puissance 1000 W,	U	8,00	496,33	3970,64	1,660	13,280	286,74	2293,92
3230060000009	Radiateur à plis en acier, puissance 1500 W,	U	2,00	674,67	1349,34	1,940	3,880	398,67	797,34
3235030300006	Robinet simple réglage Ø 15 x 21 mm	U	2,00	44,65	89,30	0,490	0,980	16,22	32,44
3235030600006	Robinet thermostatique Ø 15 x 21 mm	U	10,00	75,08	750,80	0,690	6,900	31,04	310,40
3251180300004	Thermostat d'ambiance	U	2,00	66,15	132,30	0,850	1,700	20,55	41,10
	Sous-total				***15920,50***		***71,140***		***8694,28***

RÉCAPITULATIF		Total temps main-d'œuvre	Total fournitures
Dépose et enlèvement des installations	7564,42	69,370	3136,73
Logements rénovés	41674,68	323,580	18901,74
Logements neufs	15920,50	71,140	8694,28
TOTAL € HT	**65159,60**	**464,090**	**30732,75**

Copyright © Groupe Moniteur RCS Paris B 403 080 823

VMC LOGEMENTS COLLECTIFS AVEC EXTRACTION EN TOITURE TERRASSE

Fourniture et installation d'un caisson d'extraction VMC en terrasse et réseau de gaines d'un débit de 2000 m³/h comprenant: caisson acoustique, caisson d'extraction compris ventilateur centrifuge, moteur, protection électrique et manchettes, conduits, tés et bouchons en tôle d'acier galvanisé compris fixation et étanchéité. VMC simple flux 4 niveaux dans logements collectifs: 4 type T2 et 4 type T3 comprenant: entrées d'air, bouches d'extraction, et conduits.

Extracteur d'air et caissons acoustiques: Caisson d'extraction en terrasse pour système VMC basse consommation C4, débit 2000 m³/h, en tôle galvanisée avec 2 piquages circulaires à l'aspiration et 1 rectangulaire au refoulement. Moto-ventilateur à entraînement par poulie-courroie avec protection et pressostat. Raccordement électrique en attente à proximité. Caisson de piquage en terrasse acoustique à joints.

Réseau en terrasse: Conduits rigides en acier galvanisé à joints compris colliers et raccords.

Colonne montante: Conduits rigides en acier galvanisé à joints par élément de 2,50 m compris colliers et raccords.

Bouches et entrées d'air: Bouche d'extraction autoréglable en plastique moulé blanc, à débit permanent et débit complémentaire activé par cordon, compris raccordement sur piquage de la gaine d'extraction.
Grille d'entrée d'air acoustique autoréglable et hygroréglable type A.

GAILLARD ENTREPRISE

125, rue Gabriel Péri - 29730 LECHIAGAT
Tél : 0140133101 - Fax : 0140135147

M. Pierre Durand
4, rue de la Gare
29730 LECHIAGAT

Le 22 juillet 2015

DEVIS CLIENT						BUDGET CHANTIER			
						Temps main-d'œuvre		Fournitures	
Code ouvrage	Extracteur d'air et caissons acoustiques	U	Qté	P.U.	Total	Unitaire	Total	Unitaire	Total
3420060700006	Caisson d'extraction d'air	U	1.00	4801,38	4801,38	8,000	8,000	3000,33	3000,33
3420040000003	Caisson acoustique Ø 125 mm	U	1.00	111,79	111,79	0,650	0,650	56,83	56,83
3420040000006	Caisson acoustique Ø 160 mm	U	1.00	148,00	148,00	0,740	0,740	78,62	78,62
3420040000009	Caisson acoustique Ø 200 mm	U	2.00	174,45	348,90	0,920	1,840	91,33	182,66
	Sous-total				*5410,07*		*11,230*		*3318,44*
	Réseau en terrasse								
3415040900003	Conduit en acier galvanisé 125 mm	ML	2.00	94,75	189,50	1,370	2,740	25,14	50,28
3415040900006	Conduit en acier galvanisé 160 mm	ML	4.00	109,30	437,20	1,550	6,200	29,86	119,44
3415040900012	Conduit en acier galvanisé 250 mm	ML	8.00	159,86	1278,88	2,170	17,360	46,40	371,20
3415040900015	Conduit en acier galvanisé 315 mm	ML	4.00	188,88	755,52	2,510	10,040	56,34	225,36
3415040900021	Conduit en acier galvanisé 400 mm	ML	2.00	246,85	493,70	3,000	6,000	81,51	163,02
3415041200030	Té équerre acier Ø 250/250 mm	U	2.00	62,30	124,60	0,340	0,680	32,30	64,60
3415041200039	Té équerre acier Ø 315/200 mm	U	2.00	66,06	132,12	0,370	0,740	33,97	67,94
3415041200084	Té équerre acier Ø 400/400 mm	U	1.00	137,59	137,59	0,540	0,540	77,25	77,25
	Sous-total				*3549,11*		*44,300*		*1139,09*
	Colonne montante								
3415040300012	Conduit en acier hauteur d'étage Ø 160 mm 2 piquages	U	4.00	186,89	747,56	2,100	8,400	66,53	266,12
3415040300021	Conduit en acier hauteur d'étage Ø 200 mm 2 piquages	U	4.00	224,89	899,56	2,430	9,720	82,78	331,12
3415041200324	Piquage équerre acier Ø 160/200 mm	U	4.00	32,81	131,24	0,420	1,680	10,24	40,96
3415041200339	Piquage équerre acier Ø 200/250 mm	U	8.00	39,48	315,84	0,480	3,840	13,03	104,24
	Sous-total				*2094,20*		*23,640*		*742,44*
	Bouches et entrées d'air								
3407030300006	Bouche débit 15/30 m3/h	U	12.00	40,51	486,12	0,350	4,200	17,38	208,56
3407030600012	Bouche débit 45/120 m3/h	U	8.00	41,95	335,60	0,350	2,800	18,35	146,80
3404031200009	Entrée d'air débit 30 m3/h 39 dB	U	32.00	22,06	705,92			14,82	474,24
4103181800003	Pose seule de grille d'entrée d'air	U	32.00	11,30	361,60	0,250	8,000	0,76	24,32
	Sous-total				*1889,24*		*15,000*		*853,92*

RÉCAPITULATIF		Total temps main-d'œuvre	Total fournitures
Extracteur d'air et caissons acoustiques	5410,07	11,230	3318,44
Réseau en terrasse	3549,11	44,300	1139,09
Colonne montante	2094,20	23,640	742,44
Bouches et entrées d'air	1889,24	15,000	853,92
TOTAL € HT	**12942,62**	**94,170**	**6053,89**

Copyright © Groupe Moniteur RCS Paris B 403 080 823

VENTILATION DOUBLE FLUX ET GÉOVENTILATION

Système de ventilation double flux comprenant une centrale double flux pour pavillon de 120 m², avec prise d'air secondaire, évacuation des condensats de la centrale, gaines flexibles isolées pour les réseaux d'insufflation, de reprise et de refoulement, conduits rigides en acier galva à joints avec calorifugeage pour la liaison entre la centrale jusqu'aux prises d'air neuves, bouche d'extraction pour les pièces humides et bouche d'insufflation pour les pièces sèches. Système couplé à un dispositif de géoventilation à captage en tranchée.

Géoventilation: Système de géoventilation par captage en tranchée, compris terrassement sur 1,50 m de profondeur, tubes lisses ø 200, coudes, prise d'air inox avec filtre, regard extérieur à condensat, pénétration dans bâtiment et remblaiement (hors évacuation des terres excédentaires).

Prise d'air secondaire: Prise d'air secondaire en façade avec réglage du débit d'air maximum par damper d'équilibrage et système d'ouverture et de fermeture par registre motorisé équipés de 2 thermostats, compris raccordement électrique sur attentes à proximités.

Centrale DF: Fourniture et pose d'une centrale double flux pour pavillon, équipée d'un échangeur thermique de récupération des calories de l'air extrait, compris raccordement électrique sur attente à proximité.

Évacuation des condensats: Évacuation des condensats de la centrale double flux par tube PVC et siphon ø 40 à sortie horizontale.

Réseaux aérauliques: Réalisation d'un réseau d'insufflation et de reprise d'air en gaines flexibles isolées ø 125 mm, d'un réseau de refoulement en gaines flexibles isolées ø 150 mm et d'un réseau de liaison entre la centrale et les prises d'air extérieures par conduits rigides en acier galva à joints ø 200 mm, compris 2 tés de jonction et calorifugeage par isolant roulé en laine minérale de 50 mm ép. revêtu par une bande pré-plâtrée. Fourniture et pose de bouches d'extraction pour pièces humides et bouches d'insufflation pour les pièces sèches.

GAILLARD ENTREPRISE

125, rue Gabriel Péri - 29730 LECHIAGAT
Tél : 0140133101 - Fax : 0140135147

M. Pierre Durand
4, rue de la Gare
29730 LECHIAGAT

Le 15 juillet 2015

DEVIS CLIENT						BUDGET CHANTIER			
						Temps main-d'œuvre		Fournitures	
Code ouvrage	Géoventilation	U	Qté	P.U.	Total	Unitaire	Total	Unitaire	Total
1012240300003	Système de géoventilation par captage en tranchée sur 40 ml de long, compris terrassement sur 1,50 m de profondeur, tubes lisse ø 200, coudes, prise d'air inox avec filtre, regard extérieur à condensat, pénétration dans bâtiment et remblaiement (hors évacuation)	U	1,00	6618,15	6618,15	17,495	17,495	4084,29	4084,29
1012240300006	Le mètre supplémentaires de tube lisse ø 200 en tranchée	ML	8,00	108,70	869,60	0,350	2,800	65,36	522,88
	Sous-total				***7487,75***		***20,295***		***4607,17***
	Prise d'air secondaire								
3402120000002	Registre motorisé commandé par 2 thermostats, pour ouverture/fermeture de l'arrivée d'air neuf secondaire	U	1,00	659,96	659,96	2,000	2,000	387,10	387,10
3806090600003	Cable U 1000 R 2V de 2 x 1,5 mm2	ML	6,00	4,26	25,56	0,080	0,480	0,75	4,50
3808060300003	Tube type IRL ø 16 mm gris sur colliers	ML	4,00	9,63	38,52	0,200	0,800	1,16	4,64
3550150600009	Grille de prise d'air 400x200 mm	U	1,00	101,36	101,36	1,000	1,000	39,98	39,98
3550151500009	Majoration pour plénum 400x200 mm	U	1,00	98,77	98,77	0,500	0,500	52,29	52,29
3550151800009	Majoration pour damper d'équilibrage 400x200 mm, pour réglage du débit maximum de la grille	U	1,00	56,72	56,72	0,500	0,500	24,05	24,05
	Sous-total				***980,89***		***5,280***		***512,56***
	Centrale DF								
3402090600003	Centrale double flux	U	1,00	2868,61	2868,61	4,950	4,950	1787,77	1787,77
3806090600003	Cable U 1000 R 2V de 2 x 1,5 mm2	ML	8,00	4,26	34,08	0,080	0,640	0,75	6,00
3808060300003	Tube type IRL ø 16 mm gris sur colliers	ML	6,00	9,63	57,78	0,200	1,200	1,16	6,96
	Sous-total				***2960,47***		***6,790***		***1800,73***
	Évacuation des condensats								
2850060100006	Tube PVC ø 34x40 mm	ML	3,00	27,08	81,24	0,430	1,290	5,97	17,91
2830120900009	Siphon simple ø 40 mm à sortie horizontale en PVC	U	1,00	33,69	33,69	0,400	0,400	11,26	11,26
	Sous-total				***114,93***		***1,690***		***29,17***
	Réseaux aérauliques								
3413010900010	Gaine flexible isolée ø 125 mm (insufflation-reprise)	ML	30,00	14,79	443,70	0,120	3,600	6,56	196,80
3413010900013	Gaine flexible isolée ø 150 mm (refoulement)	ML	8,00	18,51	148,08	0,150	1,200	8,21	65,68
3402120000006	Sortie de toiture de pavillon ø 150 mm	U	1,00	204,17	204,17	1,500	1,500	94,99	94,99
3415040600009	Conduit en acier galva à joints ø 200 mm	ML	9,00	82,88	745,92	0,870	7,830	31,22	280,98
3415041200018	Té en acier galva à joints ø 200 mm	U	2,00	47,56	95,12	0,310	0,620	23,24	46,48
3415090000003	Calorifugeage par isolant roulé en laine minérale de 50 mm ép. revêtu par une bande préplâtrée	M2	5,00	42,12	210,60	0,550	2,750	12,83	64,15
3407030300003	Bouche extraction WC	U	2,00	23,83	47,66	0,200	0,400	10,39	20,78
3407030300006	Bouche extraction salle de bains	U	2,00	40,51	81,02	0,350	0,700	17,38	34,76
3407030600012	Bouche extraction cuisine	U	1,00	41,95	41,95	0,350	0,350	18,35	18,35
3408030300003	Bouche d'insufflation	U	5,00	30,34	151,70	0,250	1,250	13,36	66,80
	Sous-total				***2169,92***		***20,200***		***889,77***

RÉCAPITULATIF		Total temps main-d'œuvre	Total fournitures
Géoventilation	7487,75	20,295	4607,17
Prise d'air secondaire	980,89	5,280	512,56
Centrale DF	2960,47	6,790	1800,73
Évacuation des condensats	114,93	1,690	29,17
Réseaux aérauliques	2169,92	20,200	889,77
TOTAL € HT	**13713,96**	**54,255**	**7839,40**

Copyright © Groupe Moniteur RCS Paris B 403 080 823

INSTALLATION D'UNE CLIMATISATION DANS SALLE POLYVALENTE

Climatisation d'une salle polyvalente de 900 m³, avec une façade entièrement vitrée. Les climatiseurs seront répartis dans 3 zones en position horizontale. Réseaux de distribution départ par conduits rigides en tôle d'acier galvanisé, gaines de diffusions PVC isolée, compris grilles de diffusion et de reprise.

Climatiseurs: Climatiseur armoire bi-bloc à condensation par air comprenant 1 ventilo-condenseur ext. + 1 section intérieure de traitement d'air positionnée à la verticale, gainable. Équipements complémentaires: batteries électriques P = 12 kW, thermostats d'ambiance, forte ventilation et départ de gaine de reprise arrière totale. Liaisons frigorifiques préchargées isolées selon positionnement dans la salle entre les unités intérieures et extérieures, compris raccords. Régulation et contrôles des débits d'air dans les gaines par pressostats différentiels. Montage, levage mécanique et positionnement des appareils intérieurs et extérieurs.

Réseaux de distributions d'air: Réseaux de distribution d'air par conduits rigides de départ en tôle d'acier galvanisée façonnée à la demande, compris coudes, réductions et finition étanche par enduit bitumineux.

Calorifugeage: Calorifugeage par laine minérale d'épaisseur 40 mm et fixation par bande plâtrée, compris façonnage sur les conduits rigides.

Grilles de diffusions et de reprises avec gaines: Gaines de diffusions en PVC isolée de 25 mm d'épaisseur, de 125 mm et 160 mm de diamètre, compris pose et fixations. Grilles de reprises à ailettes fixes de 600 x 200 mm en aluminium anodisé naturel, compris pose et accessoires de fixation. Diffuseurs d'air linéaires en aluminium anodisé naturel à 1 fente, compris pose et accessoires de fixations sur gaines. Diffuseurs carrés en aluminium anodisé naturel en plafond de 525 x 525 mm à quatre directions et à jet d'air horizontal fixe avec registre réglable, compris pose et accessoires de fixations sur gaines. Grilles de transfert à ailettes fixes en aluminium anodisé naturel de 200 x 100 mm et de 400 x 200 mm avec contre-cadre aluminium.

Contrôles et réglages: Mise en route de l'installation, compris contrôle et réglage.

GAILLARD ENTREPRISE

125, rue Gabriel Péri - 29730 LECHIAGAT
Tél : 0140133101 - Fax : 0140135147

M. Pierre Durand
4, rue de la Gare
29730 LECHIAGAT

Le 24 juillet 2015

DEVIS CLIENT						BUDGET CHANTIER			
						Temps main-d'œuvre		Fournitures	
Code ouvrage	Climatiseurs	U	Qté	P.U.	Total	Unitaire	Total	Unitaire	Total
3518030300006	Climatiseur bi-bloc à condensation par air R407C de type Split System, PF = 16,2 kW, comprenant 1 ventilo-condenseur ext. + 1 section intérieure	U	3.00	8932,07	26796,21	4,000	12,000	5887,35	17662,05
3518031200006	Majoration pour chauffage par batterie électrique	U	3.00	951,97	2855,91			639,45	1918,35
3518031800003	Majoration pour thermostat d'ambiance	U	3.00	255,46	766,38	2,000	6,000	115,40	346,20
3518032100006	Majoration pour forte ventilation	U	3.00	633,56	1900,68			425,57	1276,71
3518033000006	Majoration pour départ de gaine de reprise arrière	U	3.00	223,73	671,19	2,000	6,000	94,08	282,24
3518030600006	Liaisons frigorifiques préchargées jusqu'à 10 m	U	3.00	656,46	1969,38	4,000	12,000	328,55	985,65
3539031200015	Pressostat différentiel contrôle de débit d'air	U	3.00	170,09	510,27	1,750	5,250	65,07	195,21
3275060000003	Levage mécanique des appareils jusqu'à 100 kg	U	3.00	662,49	1987,47			445,00	1335,00
3275060000009	Levage mécanique des appareils de plus de 500 kg	U	3.00	707,15	2121,45			475,00	1425,00
	Sous-total				***39578,94***		***41,250***		***25426,41***
	Réseaux de distributions d'air								
3540030000003	Conduit en tôle d'acier galvanisé façonné à la demande, compris fixations et coupes	KG	180.00	14,67	2640,60	0,220	39,600	3,67	660,60
3540090000009	Majoration pour pose gaine à plus de 3,00 m hauteur	KG	180.00	1,26	226,80	0,030	5,400		
3540060000003	Coude sur conduit en tôle d'acier galvanisé	ML	6.00	41,83	250,98	1,000	6,000		
3540060000009	Réduction sur conduit en tôle d'acier galvanisé	ML	6.00	37,65	225,90	0,900	5,400		
	Sous-total				***3344,28***		***56,400***		***660,60***
	Calorifugeage								
3415090000003	Calorifugeage en laine minérale et bande plâtrée	M2	24.00	42,12	1010,88	0,550	13,200	12,83	307,92
3415090000006	Majoration pour revêtement bitumineux sur calorifugeage	M2	24.00	17,78	426,72	0,350	8,400	2,11	50,64
	Sous-total				***1437,60***		***21,600***		***358,56***
	Grilles de diffusions et de reprises avec gaines								
3550150300012	Grille de reprise simple déflexion en acier 600x200 mm compris fixation	U	3.00	96,91	290,73	1,000	3,000	37,00	111,00
3413010900010	Conduit en PVC isole ép. 25 mm, classe M1, ø 125 mm, compris fixation et étanchéité	ML	60.00	14,79	887,40	0,120	7,200	6,56	393,60
3413010900016	Conduit en PVC isole ép. 25 mm, classe M1, ø 160 mm, compris fixation et étanchéité	ML	180.00	21,10	3798,00	0,150	27,000	9,95	1791,00
3550120300012	Diffuseur linéaire 1 fente longueur 1500 mm en alu extrudé, compris fixations	U	6.00	132,11	792,66	0,530	3,180	73,85	443,10
3550060600012	Diffuseur carré 525x525 mm en plafond, quatre directions à jet d'air horizontal fixe, en alu	U	9.00	326,86	2941,74	2,000	18,000	163,35	1470,15
3550060900012	Majoration de plénum, en pose seule, pour diffuseur en plafond	U	15.00	143,63	2154,45	0,500	7,500	82,43	1236,45
3550120600006	Majoration registre réglable, en pose seule, pour diffuseur en plafond	U	15.00	10,45	156,75	0,250	3,750		
3550180300003	Grille de transfert à ailettes fixes 200x100 mm en alu anodisé avec contre-cadre	U	3.00	77,97	233,91	0,800	2,400	29,89	89,67
3550180300006	Grille de transfert à ailettes fixes 400x200 mm en aluminium anodisé avec contre-cadre	U	6.00	120,41	722,46	1,000	6,000	52,78	316,68
	Sous-total				***11978,10***		***78,030***		***5851,65***
	Contrôles et réglages								
3501000000003	Mise en route, contrôle et réglage	H	16.00	41,83	669,28	1,000	16,000		
	Sous-total				***669,28***		***16,00***		

RÉCAPITULATIF		Total temps main-d'œuvre	Total fournitures
Climatiseurs	39578,94	41,250	25426,41
Réseaux de distributions d'air	3344,28	56,400	660,60
Calorifugeage	1437,60	21,600	358,56
Grilles de diffusions et de reprises avec gaines	11978,10	78,030	5851,65
Contrôles et réglages	669,28	16,000	
TOTAL € HT	**57008,20**	**213,280**	**32297,22**

Copyright © Groupe Moniteur RCS Paris B 403 080 823

CLIMATISASION D'UN LOCAL COMMERCIAL

Installation d'un système multisplit pour bâtiment tertiaire - commerce (surface 200 m², hauteur sous plafond 4,20 m).

Travaux préparatoires: Installation et repliement et location d'un échafaudage roulant léger en éléments modulaire avec plancher, de longueur 2,25 x larg. 0,65 m plateau x 4,10 m hauteur de travail avec contreventements, échelle et plinthes. Non compris: transport CT3, nettoyage. Percements à l'outillage électrique ou pneumatique de trous dans structure plâtre ou maçonnerie creuse jusqu'à 25 cm profondeur, compris scellements et raccords au mortier de ciment. Tranchées d'encastrement de largeur 10 x 5 cm de profondeur réalisée à la pointerolle dans matériaux tendres ou creux, compris rebouchage et raccord.

Production: Fourniture et pose d'un climatiseur quadri spit réversible à cassettes PF: 8 kW, PC: 9,5 kW, posé sur socle anti-vibratile en béton, compris liaison frigorifique, support de tubes, raccordements et régulation. Cassettes de soufflage 4 voies compris supports sur ossature plafond existant.

Électricité: Alimentation électrique par câble U 1000 R2V sur chemin de câbles compris protection par bloc différentiel et disjoncteur à déclencheur magnétothermique. Fourniture et installation d'un rideau d'air chaud 12/24 kW avec horloge de programmation compris suspentes, raccordements électriques et protections.

Évacuation des condensats: Tube PVC et flexible, compris raccordement sur réseau en attente.

GAILLARD ENTREPRISE

125, rue Gabriel Péri - 29730 LECHIAGAT
Tél : 0140133101 - Fax : 0140135147

M. Pierre Durand
4, rue de la Gare
29730 LECHIAGAT

Le 24 juillet 2015

DEVIS CLIENT						BUDGET CHANTIER			
						Temps main-d'œuvre		Fournitures	
Code ouvrage	Travaux préparatoires	U	Qté	P.U.	Total	Unitaire	Total	Unitaire	Total
CN44030000004	Installation et repliement échafaudage roulant	U	1,00	159,25	159,25	4,000	4,000		
CN44030000010	Location journalière d'échafaudage	J	8,00	23,20	185,60			16,00	128,00
CN26030600003	Percement trou 10 x10 cm	U	5,00	7,22	36,10	0,163	0,815	0,50	2,50
CN26030600009	Percement trou 30 x30 cm	U	4,00	19,22	76,88	0,283	1,132	5,49	21,96
CN26060300006	Tranchée 10 x 5 cm prof	ML	8,50	22,44	190,74	0,509	4,327	1,50	12,75
	Sous-total				***648,57***		***10,274***		***165,21***
	Production								
3506122800003	Groupe climatisation	U	1,00	11400,87	11400,87	24,400	24,400	6972,43	6972,43
3803240600003	Socle antivibratile	M2	1,00	159,50	159,50	1,972	1,972	56,88	56,88
3506181200006	Liaison frigorifique isolée	ML	32,00	24,62	787,84	0,300	9,600	8,11	259,52
3506182700003	Support de tube frigorifique	U	6,00	17,12	102,72	0,150	0,900	7,28	43,68
3506181200009	Raccord Flare	U	8,00	34,71	277,68	0,200	1,600	17,69	141,52
3506182100003	Régulation	U	1,00	341,81	341,81			229,60	229,60
	Sous-total				***13070,42***		***38,472***		***7703,63***
	Électricité								
3811030300006	Chemin de câble 75 mm largeur	ML	25,00	34,09	852,25	0,420	10,500	12,20	305,00
3811030300009	Chemin de câble 99 mm largeur	ML	20,00	36,41	728,20	0,420	8,400	13,83	276,60
3811030300012	Chemin de câble 123 mm largeur	ML	39,00	41,65	1624,35	0,420	16,380	17,52	683,28
3806090900006	Cable U1000 R2V 3x2,5 mm2	ML	54,00	5,75	310,50	0,100	5,400	1,25	67,50
3806090900009	Cable U1000 R2V 3x4 mm2	ML	40,00	6,81	272,40	0,110	4,400	1,71	68,40
3806090900012	Cable U1000 R2V 3x6 mm2	ML	25,00	8,44	211,00	0,120	3,000	2,58	64,50
3842150300004	Bloc différentiel 30 mA bipolaire	U	1,00	234,43	234,43	0,200	0,200	159,24	159,24
3842150600018	Bloc différentiel 300 mA tétrapolaire	U	1,00	332,51	332,51	0,350	0,350	224,01	224,01
3842150600012	Bloc différentiel 300 mA bipolaire	U	5,00	312,14	1560,70	0,250	1,250	212,48	1062,40
3842090900003	Disjoncteur magnétique 32 A	U	5,00	89,10	445,50	0,450	2,250	50,05	250,25
3893032403003	Rideau d'air chaud	U	1,00	5171,68	5171,68	2,320	2,320	3571,67	3571,67
3539031200009	Horloge programmation	U	1,00	239,26	239,26	1,250	1,250	125,60	125,60
	Sous-total				***11982,78***		***55,700***		***6858,45***
	Évacuation des condensats								
2850060100003	Tube PVC Ø 26 x 32 mm	ML	25,00	24,84	621,00	0,400	10,000	5,32	133,00
2850060100009	Tube PVC Ø 44 x 50 mm	ML	30,00	30,92	927,60	0,460	13,800	7,70	231,00
2850060200003	Flexible évacuation PVC Ø 25 x 33 mm	ML	10,00	14,84	148,40	0,100	1,000	7,13	71,30
2850060300003	Raccord écrou tournant Ø 33 x 42 mm	U	4,00	12,12	48,48	0,070	0,280	6,15	24,60
	Sous-total				***1745,48***		***25,080***		***459,90***

RÉCAPITULATIF		Total temps main-d'œuvre	Total fournitures
Travaux préparatoires	648,57	10,274	165,21
Production	13070,42	38,472	7703,63
Électricité	11982,78	55,700	6858,45
Évacuation des condensats	1745,48	25,080	459,90
TOTAL € HT	**27447,25**	**129,526**	**15187,19**

Copyright © Groupe Moniteur RCS Paris B 403 080 823

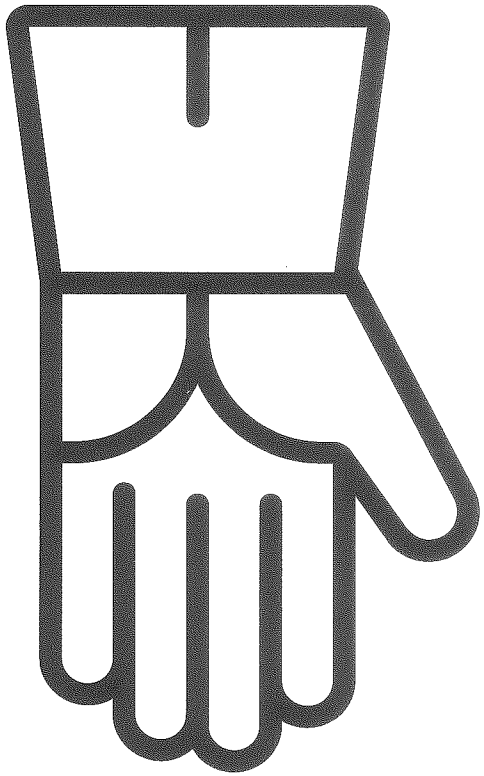

Ouvrages Communs

Index de corps d'état n°CN - OUVRAGES COMMUNS TCE

MAIN D'OEUVRE OUVRAGES COMMUNS TCE 32

DEMOLITION 32

STRUCTURE VERTICALE 32
PLAFOND 33
SOL 33

BETON ET MORTIER 34

PERCEMENT - TRANCHEE - FEUILLURE - SCELLEMENT 34

PERCEMENT, CAROTTAGE 34
Percement à la pointerolle 34
Percement à l'outillage électrique ou pneumatique 35
Carottage à l'outillage électrique 35
Percement à la pointerolle et scellement de fourreau 36
Percement à l'outillage électrique ou pneumatique et scellement de fourreau, (section 10x10 cm). 36
TRANCHEE D'ENCASTREMENT 36
Tranchée à la pointerolle 36
Tranchée à l'outillage électrique 37
FEUILLURE, ENGRAVURE, REFOUILLEMENT 37
Feuillure 37
Engravure 38
Refouillement 38
RECOUPEMENT, CALFEUTREMENT, SOLIN, RACCORD 38
DESCELLEMENT, SCELLEMENT 38
Descellement 38
Scellement 39
Fixation 40

FIXATION 41

MECANIQUE 41
Cheville métallique à expansion par vissage 41
Cheville métallique à expansion par frappe 41
Cheville métallique haute performance 41
Cheville plastique à expansion par vissage 42
Cheville plastique à expansion par frappe 42
Cheville métallique à verrouillage de forme par sertissage 42
Cheville métallique à vissage direct 42
CHIMIQUE 43
Capsules prédosées pour tige filetée acier zingué 43
Capsules prédosées pour douille et vis acier zingué 43
Capsules prédosées pour tige filetée acier inox 44
Capsules prédosées pour douille et vis acier inox 44
Résine époxy en cartouche pour tige filetée acier zingué, dans matériau plein 45
Résine époxy en cartouche pour douille et vis acier zingué, dans matériau plein 46
Résine époxy en cartouche pour tige filetée acier inox, dans matériau plein 46
Résine époxy en cartouche pour douille et vis acier inox, dans matériau plein 47
Résine époxy en cartouche pour tige filetée acier zingué, dans matériau creux à l'extérieur 47
Résine époxy en cartouche pour tige filetée acier inox, dans matériau creux à l'extérieur 48
Résine époxy en cartouche pour tige filetée acier zingué, dans matériau creux en intérieur 48
Résine époxy en cartouche pour douille et vis acier zingué, dans matériau creux en intérieur 49

MANUTENTION - ENLEVEMENT 49

MANUTENTION 49
Terre et gravois 49
Appareil 50
ENLEVEMENT TERRE ET GRAVOIS 50

NETTOYAGE 51

APRES TRAVAUX NEUFS 51
APRES TRAVAUX D'ENTRETIEN 51

ECHAFAUDAGE - PROTECTION 52

ECHAFAUDAGE 52
PROTECTION 53
ECHELLE, CORDE A NOEUDS, SELLETTE 54

MATERIEL DE CHANTIER EXTERNE A L'ENTREPRISE 54

LOCATION VEHICULE DE TRANSPORT AVEC EQUIPEMENT 54
Camion à grue, CU 10 et 15 T et à benne CU 15 à 25 T 54
Benne à gravois 55
Remorque à plateau et camionnette plateau benne 55
LOCATION MATERIEL D'INSTALLATION DE CHANTIER 56
Abris, cabine sanitaire, vestiaire, réfectoire, conteneur, bungalow et mobilier 56
Clôture extérieure et accès 57
Branchement électrique 57
Pompage pour épuisement ou rabattage 57
LOCATION MATERIEL DE TERRASSEMENT 59
Minipelle, tractopelle et accessoires 59
Chargeur, dumper et transporteur 60
Rouleau, plaque et pilonneuse 61
LOCATION MATERIEL DE LEVAGE 62
Chariot élévateur frontal et télescopique 62
Chariot industriel et transpalette 62
Nacelle 63
Plate-forme automotrice élévatrice 63
Mini-grue, monte matériaux, treuil, goulotte à gravois 64
LOCATION D'ECHAFAUDAGE 65
Echafaudage roulant 65
Echafaudage volant 66
LOCATION MATERIEL DE FABRICATION ET MISE EN OEUVRE DE BETON 66
Bétonnière à tambour basculant 66
Convoyeur à bande 67
Benne de distribution 67
Citerne d'eau 67
Aiguille, règle, talocheuse 67
LOCATION MATERIEL DE BLINDAGE ET COFFRAGE 68
Caisson de blindage double face 68
Coffrage manu-portable 68
Etai 68
LOCATION COMPRESSEUR, GROUPE ELECTROGENE, ARMOIRE ELECTRIQUE 68
Compresseur thermique et électrique 68
Réservoir d'air comprimé 69
Equipement pneumatique 69
Groupe électrogène 70
Armoire électrique de protection et de distribution 71
LOCATION MATERIEL POUR PONÇAGE, SCIAGE, PERCEMENT, NETTOYAGE 72
Pour rabotage, ponçage 72
Pour sciage, carottage, tronçonnage et perforage 72
Pour sablage, nettoyage HP, aspiration 73
LOCATION MATERIEL D'ECLAIRAGE, CHAUFFAGE ET VENTILATION 74
Eclairage autonome extérieur de chantier 74
Chauffage, ventilation et déshumidification 74
LOCATION MATERIEL DE SOUDAGE 75
Poste soudage électrique et groupe autonome soudage 75
LOCATION MATERIEL ESPACES VERTS 75
Broyeur de branches 75
CODE TRANSPORT 76
Code transport CT1 76
Code transport CT2 76
Code transport CT3 77
Code transport CT4 77
Plus-value forfaitaire de nettoyage 77

Copyright © Groupe Moniteur RCS Paris 403 080 823

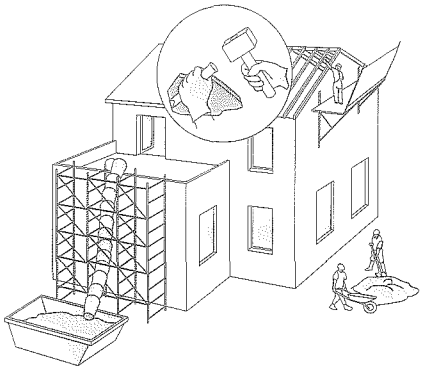

CN - OUVRAGES COMMUNS TCE

Vérifiez vos paramètres

	Fourniture et mise en œuvre	Mise en œuvre seule
Taux horaires moyens du corps d'état :		
Coût horaire de main-d'œuvre compris charges sociales	27.46 €	27.46 €
Prix de vente hors taxes	39.82 €	47.29 €
Multiplicateurs :		
Frais généraux sur main-d'œuvre	1.305	1.550
Frais généraux sur fournitures	1.305	
Bénéfices et aléas	1.111	1.111

Code	Désignation des ouvrages	Unité	Main d'œuvre		Fournitures				Déboursé sec	Prix de revient	Prix de vente indicatif € H.T.	
			Temps moyen	M.-o. + charges sociales 4 x 27.46 €	Unité	Quantité	Prix unitaires	Fournitures principales et annexes 7 x 8	5 + 9	10 x 1.305	Fournitures et mise en œuvre 11 x 1.111	Mise en œuvre seule 4 x 47.29 €
1	2	3	4	5	6	7	8	9	10	11	12	13
MAIN D'OEUVRE OUVRAGES COMMUNS TCE												
Taux horaire moyen calculé suivant les hypothèses BATIPRIX.												
CN 01 00 00 00 003	Taux horaire moyen	H										
	TOTAL		1.000	27.46	.	.	.		27.46	35.84	39.82	47.29
	VOTRE ENTREPRISE											
DEMOLITION												
STRUCTURE VERTICALE (cloison, murs maçonnés, conduit) non compris manutention et enlèvement des gravois.												
CN 20 03 00 00 003	Démolition de cloison de distribution en plâtre	M2										
	TOTAL		0.200	5.49	.	.	.		5.49	7.16	7.95	
	VOTRE ENTREPRISE											
CN 20 03 00 00 006	Démolition de cloison ou mur maçonnés jusqu'à 15 cm ép.	M2										
	TOTAL		0.800	21.97	.	.	.		21.97	28.67	31.85	
	VOTRE ENTREPRISE											
CN 20 03 00 00 009	Démolition de doublage de toute nature, collé ou sur ossature métallique	M2										
	TOTAL		0.400	10.98	.	.	.		10.98	14.33	15.92	
	VOTRE ENTREPRISE											
CN 20 03 00 00 012	Démolition de hourdis de pan de bois, en plâtre ou en brique	M2										
	TOTAL		0.900	24.71	.	.	.		24.71	32.25	35.83	
	VOTRE ENTREPRISE											
CN 20 03 00 00 015	Démolition d'habillage mural en pierre agrafée, jusqu'à 2,50 m de hauteur	M2										
	TOTAL		1.000	27.46	.	.	.		27.46	35.84	39.82	
	VOTRE ENTREPRISE											
CN 20 03 00 00 018	Démolition de vêture simple peau, jusqu'à 2,50 m de hauteur	M2										
	TOTAL		0.800	21.97	.	.	.		21.97	28.67	31.85	
	VOTRE ENTREPRISE											
CN 20 03 00 00 021	Démolition de bardage simple peau, jusqu'à 2,50 m de hauteur	M2										
	TOTAL		0.550	15.10	.	.	.		15.10	19.71	21.90	
	VOTRE ENTREPRISE											
CN 20 03 00 00 024	Démolition de conduit en boisseaux terre cuite ou béton, ou plâtre moulé, jusqu'à 0,30x0,30 m section intérieure	ML										
	TOTAL		0.500	13.73	.	.	.		13.73	17.92	19.91	
	VOTRE ENTREPRISE											
CN 20 03 00 00 027	Démolition de conduit et gaine en brique pleine de 6 ou 11 cm d'ép. jusqu'à 0,34x0,34 m de section intérieure	ML										
	TOTAL		0.900	24.71	.	.	.		24.71	32.25	35.83	
	VOTRE ENTREPRISE											
CN 20 03 00 00 030	Démolition de conduit et gaine en fibres-ciment jusqu'à 0,30 m de diamètre ou section	ML										
	TOTAL		0.200	5.49	.	.	.		5.49	7.16	7.95	
	VOTRE ENTREPRISE											
CN 20 03 00 00 033	Démolition de cheminée d'intérieur à foyer ouvert en conservation du chambranle marbre	U										
	TOTAL		2.000	54.92	.	.	.		54.92	71.67	79.63	
	VOTRE ENTREPRISE											

Copyright © Groupe Moniteur RCS Paris 403 080 823

Code	Désignation des ouvrages	Unité	Main d'œuvre Temps moyen	Main d'œuvre M.-o. + charges sociales 4 x 27.46 €	Fournitures Unité	Fournitures Quantité	Fournitures Prix unitaires	Fournitures principales et annexes 7 x 8	Déboursé sec 5 + 9	Prix de revient 10 x 1.305	Prix de vente indicatif € H.T. Fournitures et mise en œuvre 11 x 1.111	Prix de vente indicatif € H.T. Mise en œuvre seule 4 x 47.29 €
1	2	3	4	5	6	7	8	9	10	11	12	13
CN 20 03 00 00 036	Démolition de cheminée d'intérieur à foyer ouvert sans conservation du chambranle	U										
	TOTAL		1.500	41.19	.	.	.		41.19	53.75	59.72	
	VOTRE ENTREPRISE											
	PLAFOND non compris manutention et enlèvement des gravois.											
CN 20 06 00 00 003	Démolition de plafond en plâtre sur lattis, ou plaques de plâtre sur tasseaux ou sur rail	M2										
	TOTAL		0.250	6.86	.	.	.		6.86	8.95	9.94	
	VOTRE ENTREPRISE											
CN 20 06 00 00 006	Démolition de plafond en plafonnette de terre cuite et plâtre	M2										
	TOTAL		0.500	13.73	.	.	.		13.73	17.92	19.91	
	VOTRE ENTREPRISE											
CN 20 06 00 00 009	Démolition de plafond suspendu en dalles ou panneaux de fibre	M2										
	TOTAL		0.100	2.75	.	.	.		2.75	3.59	3.99	
	VOTRE ENTREPRISE											
CN 20 06 00 00 012	Démolition de plafond en staff ou en plaques de plâtre cartonné	M2										
	TOTAL		0.200	5.49	.	.	.		5.49	7.16	7.95	
	VOTRE ENTREPRISE											
	SOL (forme, chape, carrelage, parquet, dallage) non compris manutention et enlèvement des gravois.											
CN 20 09 00 00 003	Démolition de sol, aire en plâtre sur lattis	M2										
	TOTAL		0.200	5.49	.	.	.		5.49	7.16	7.95	
	VOTRE ENTREPRISE											
CN 20 09 00 00 007	Démolition de carrelage au sol sur plâtre ou sur sable	M2										
	TOTAL		0.350	9.61	.	.	.		9.61	12.54	13.93	
	VOTRE ENTREPRISE											
CN 20 09 00 00 010	Démolition carrelage scellé au sol sur dalle béton	M2										
	TOTAL		0.550	15.10	.	.	.		15.10	19.71	21.90	
	VOTRE ENTREPRISE											
CN 20 09 00 00 012	Démolition de chape ciment (sur béton conservé)	M2										
	TOTAL		1.000	27.46	.	.	.		27.46	35.84	39.82	
	VOTRE ENTREPRISE											
CN 20 09 00 00 014	Démolition de dallage ou forme en béton non armé ép. 8 à 10 cm	M2										
	Location compresseur				J	0.088	30.80	2.71				
	Location 10 m flexible ø 19 mm				J	0.088	4.32	0.38				
	Location brise-béton				J	0.088	8.40	0.74				
	Location bèche-pointerolle				J	0.088	1.60	0.14				
	TOTAL		0.700	19.22	.	.	.	3.97	23.19	30.26	33.62	
	VOTRE ENTREPRISE											
CN 20 09 00 00 017	Démolition de dallage ou forme en béton non armé ép. 12 à 15 cm	M2										
	Location compresseur				J	0.106	30.80	3.26				
	Location 10 m flexible ø 19 mm				J	0.106	4.32	0.46				
	Location brise-béton				J	0.106	8.40	0.89				
	Location bèche-pointerolle				J	0.106	1.60	0.17				
	TOTAL		0.850	23.34	.	.	.	4.78	28.12	36.70	40.77	
	VOTRE ENTREPRISE											
CN 20 09 00 00 020	Démolition de dallage ou forme en béton non armé ép. 20 cm	M2										
	Location compresseur				J	0.125	30.80	3.85				
	Location 10 m flexible ø 19 mm				J	0.125	4.32	0.54				
	Location brise-béton				J	0.125	8.40	1.05				
	Location bèche-pointerolle				J	0.125	1.60	0.20				
	TOTAL		1.000	27.46	.	.	.	5.64	33.10	43.20	48.00	
	VOTRE ENTREPRISE											

Code	Désignation des ouvrages	Unité	Main d'œuvre Temps moyen	Main d'œuvre M.-o. + charges sociales 4 x 27.46 €	Fournitures Unité	Fournitures Quantité	Fournitures Prix unitaires	Fournitures principales et annexes 7 x 8	Déboursé sec 5 + 9	Prix de revient 10 x 1.305	Prix de vente indicatif € H.T. Fournitures et mise en œuvre 11 x 1.111	Prix de vente indicatif € H.T. Mise en œuvre seule 4 x 47.29 €
1	2	3	4	5	6	7	8	9	10	11	12	13
CN 20 09 00 00 028	Démolition de dallage ou forme en béton armé ép. 8 à 10 cm (compris coupe des aciers)	M2										
	Location compresseur				J	0.120	30.80	3.70				
	Location 10 m flexible ø 19 mm				J	0.120	4.32	0.52				
	Location brise-béton				J	0.120	8.40	1.01				
	Location bèche-pointerolle				J	0.120	1.60	0.19				
	TOTAL		0.950	26.09	.	.	.	5.42	31.51	41.12	45.68	
	VOTRE ENTREPRISE											
CN 20 09 00 00 031	Démolition de dallage ou forme en béton armé ép. 12 à 15 cm (compris coupe des aciers)	M2										
	Location compresseur				J	0.140	30.80	4.31				
	Location 10 m flexible ø 19 mm				J	0.140	4.32	0.60				
	Location brise-béton				J	0.140	8.40	1.18				
	Location bèche-pointerolle				J	0.140	1.60	0.22				
	TOTAL		1.100	30.21	.	.	.	6.31	36.52	47.66	52.95	
	VOTRE ENTREPRISE											
CN 20 09 00 00 034	Démolition de dallage ou forme en béton armé ép. 20 cm (compris coupe des aciers)	M2										
	Location compresseur				J	0.156	30.80	4.80				
	Location 10 m flexible ø 19 mm				J	0.156	4.32	0.67				
	Location brise-béton				J	0.156	8.40	1.31				
	Location bèche-pointerolle				J	0.156	1.60	0.25				
	TOTAL		1.250	34.33	.	.	.	7.03	41.36	53.97	59.96	
	VOTRE ENTREPRISE											
CN 20 09 00 00 050	Démolition de forme (béton léger, enrobé bitumeux)	M2										
	TOTAL		0.500	13.73	.	.	.		13.73	17.92	19.91	
	VOTRE ENTREPRISE											
CN 20 09 00 00 053	Démolition de forme sèche en sable, ou gravillon, ou vermiculite	M2										
	TOTAL		0.150	4.12	.	.	.		4.12	5.38	5.98	
	VOTRE ENTREPRISE											
CN 20 09 00 00 056	Démolition de parquet cloué sur solives	M2										
	TOTAL		0.200	5.49	.	.	.		5.49	7.16	7.95	
	VOTRE ENTREPRISE											
CN 20 09 00 00 059	Démolition de parquet sur lambourdes compris augets et murets	M2										
	TOTAL		0.330	9.06	.	.	.		9.06	11.82	13.13	
	VOTRE ENTREPRISE											

BETON ET MORTIER

Fabrication mécanique avec bétonnière sur le chantier.

CN 23 00 00 00 999	Mortier bâtard dosé à 500 kg (250 kg ciment+250 kg chaux)	M3										
	Sable 0/4				M3	1.155	85.96	99.28				
	Ciment CPJ-CEM 32,5				T	0.263	193.13	50.79				
	Chaux NHL 3,5				T	0.263	369.34	97.14				
	Carburant				L	1.500	1.58	2.37				
	TOTAL		1.500	41.19	.	.	.	249.58	290.77	379.45	421.57	
	VOTRE ENTREPRISE											

PERCEMENT - TRANCHEE - FEUILLURE - SCELLEMENT

Dans le cas de percements réalisés dans des parois d'ép. supérieure à 20 ou 25 cm et attaqués par les 2 faces, il y a lieu de compter 2 percements. L'outillage électrique ou pneumatique est considéré appartenir à l'entreprise. Pour percement : profondeur 25 cm dans matériaux tendres ou creux, profondeur 20 cm dans matériaux durs et très durs, profondeur 50 cm dans maçonnerie de pierre, compris scellement et raccord.

PERCEMENT, CAROTTAGE

Percement à la pointerolle

CN 26 03 03 00 003	Percement de trou (10x10) (matériaux tendres/creux)	U										
	Mortier CN23000000999				M3	0.002	249.58	0.50				
	TOTAL		0.353	9.69	.	.	.	0.50	10.19	13.30	14.78	
	VOTRE ENTREPRISE											
CN 26 03 03 00 006	Percement de trou (20x20) (matériaux tendres/creux)	U										
	Mortier CN23000000999				M3	0.010	249.58	2.50				
	TOTAL		0.415	11.40	.	.	.	2.50	13.90	18.14	20.15	
	VOTRE ENTREPRISE											

Copyright © Groupe Moniteur RCS Paris 403 080 823

Code	Désignation des ouvrages	Unité	Main d'œuvre Temps moyen	Main d'œuvre M.-o. + charges sociales 4 x 27.46 €	Fournitures Unité	Fournitures Quantité	Fournitures Prix unitaires	Fournitures principales et annexes 7 x 8	Déboursé sec 5 + 9	Prix de revient 10 x 1.305	Prix de vente indicatif € H.T. Fournitures et mise en œuvre 11 x 1.111	Prix de vente indicatif € H.T. Mise en œuvre seule 4 x 47.29 €
1	2	3	4	5	6	7	8	9	10	11	12	13
	Percement à la pointerolle *(suite)*											
CN 26 03 03 00 009	Percement de trou (30x30) (matériaux tendres/creux)	U										
	Mortier CN23000000999				M3	0.022	249.58	5.49				
	TOTAL		0.503	13.81	.	.	.	5.49	19.30	25.19	27.99	
	VOTRE ENTREPRISE											
	Percement à l'outillage électrique ou pneumatique											
CN 26 03 06 00 003	Percement de trou (10x10) (matériaux tendres/creux)	U										
	Mortier CN23000000999				M3	0.002	249.58	0.50				
	TOTAL		0.163	4.48	.	.	.	0.50	4.98	6.50	7.22	
	VOTRE ENTREPRISE											
CN 26 03 06 00 006	Percement de trou (20x20) (matériaux tendres/creux)	U										
	Mortier CN23000000999				M3	0.010	249.58	2.50				
	TOTAL		0.215	5.90	.	.	.	2.50	8.40	10.96	12.18	
	VOTRE ENTREPRISE											
CN 26 03 06 00 009	Percement de trou (30x30) (matériaux tendres/creux)	U										
	Mortier CN23000000999				M3	0.022	249.58	5.49				
	TOTAL		0.283	7.77	.	.	.	5.49	13.26	17.30	19.22	
	VOTRE ENTREPRISE											
CN 26 03 06 00 012	Percement de trou (10x10) (matériaux durs)	U										
	Mortier CN23000000999				M3	0.002	249.58	0.50				
	TOTAL		0.403	11.07	.	.	.	0.50	11.57	15.10	16.78	
	VOTRE ENTREPRISE											
CN 26 03 06 00 015	Percement de trou (20x20) (matériaux durs)	U										
	Mortier CN23000000999				M3	0.008	249.58	2.00				
	TOTAL		0.512	14.06	.	.	.	2.00	16.06	20.96	23.29	
	VOTRE ENTREPRISE											
CN 26 03 06 00 018	Percement de trou (30x30) (matériaux durs)	U										
	Mortier CN23000000999				M3	0.018	249.58	4.49				
	TOTAL		0.647	17.77	.	.	.	4.49	22.26	29.05	32.27	
	VOTRE ENTREPRISE											
CN 26 03 06 00 021	Percement de trou (10x10) (matériaux très durs)	U										
	Mortier CN23000000999				M3	0.002	249.58	0.50				
	TOTAL		0.503	13.81	.	.	.	0.50	14.31	18.67	20.74	
	VOTRE ENTREPRISE											
CN 26 03 06 00 024	Percement de trou (20x20) (matériaux très durs)	U										
	Mortier CN23000000999				M3	0.008	249.58	2.00				
	TOTAL		0.662	18.18	.	.	.	2.00	20.18	26.33	29.25	
	VOTRE ENTREPRISE											
CN 26 03 06 00 027	Percement de trou (30x30) (matériaux très durs)	U										
	Mortier CN23000000999				M3	0.018	249.58	4.49				
	TOTAL		0.807	22.16	.	.	.	4.49	26.65	34.78	38.64	
	VOTRE ENTREPRISE											
CN 26 03 06 00 030	Percement de trou (30x30) (maçonnerie de pierre)	U										
	Mortier CN23000000999				M3	0.045	249.58	11.23				
	TOTAL		1.268	34.82	.	.	.	11.23	46.05	60.10	66.77	
	VOTRE ENTREPRISE											
	Carottage à l'outillage électrique											
CN 26 03 09 00 003	Carottage ø 100 mm	U										
	Location carotteuse à bâti				J	0.063	50.40	3.18				
	Amortissement carotte ø 100 mm				U	0.020	307.38	6.15				
	Location aspirateur				J	0.063	25.20	1.59				
	TOTAL		0.500	13.73	.	.	.	10.92	24.65	32.17	35.74	
	VOTRE ENTREPRISE											

Code	Désignation des ouvrages	Unité	Main d'œuvre Temps moyen	Main d'œuvre M.-o. + charges sociales 4 x 27.46 €	Fournitures Unité	Fournitures Quantité	Fournitures Prix unitaires	Fournitures principales et annexes 7 x 8	Déboursé sec 5 + 9	Prix de revient 10 x 1.305	Prix de vente indicatif € H.T. Fournitures et mise en œuvre 11 x 1.111	Prix de vente indicatif € H.T. Mise en œuvre seule 4 x 47.29 €
1	2	3	4	5	6	7	8	9	10	11	12	13
	Carottage à l'outillage électrique *(suite)*											
CN 26 03 09 00 006	Carottage ø 150 mm	U										
	Location carotteuse à bâti				J	0.094	50.40	4.74				
	Amortissement carotte ø 150 mm				U	0.020	447.35	8.95				
	Location aspirateur				J	0.094	25.20	2.37				
	TOTAL		0.750	20.60	.	.	.	16.06	36.66	47.84	53.15	
	VOTRE ENTREPRISE											
CN 26 03 09 00 009	Carottage ø 200 mm	U										
	Location carotteuse à bâti				J	0.125	50.40	6.30				
	Amortissement carotte ø 200 mm				U	0.020	673.30	13.47				
	Location aspirateur				J	0.125	25.20	3.15				
	TOTAL		1.000	27.46	.	.	.	22.92	50.38	65.75	73.05	
	VOTRE ENTREPRISE											
CN 26 03 09 00 012	Carottage ø 250 mm	U										
	Location carotteuse à bâti				J	0.156	50.40	7.86				
	Amortissement carotte ø 250 mm				U	0.020	794.06	15.88				
	Location aspirateur				J	0.156	25.20	3.93				
	TOTAL		1.250	34.33	.	.	.	27.67	62.00	80.91	89.89	
	VOTRE ENTREPRISE											
	Percement à la pointerolle et scellement de fourreau											
CN 26 03 12 00 003	Percement de trou jusqu'à 25 cm profondeur (matériaux tendres/creux)	U										
	Tube PVC ø 44x50 mm				ML	0.250	6.29	1.57				
	Mortier CN23000000999				M3	0.003	249.58	0.75				
	TOTAL		0.405	11.12	.	.	.	2.32	13.44	17.54	19.49	
	VOTRE ENTREPRISE											
	Percement à l'outillage électrique ou pneumatique et scellement de fourreau, (section 10x10 cm).											
CN 26 03 15 00 003	Percement de trou jusqu'à 25 cm profondeur (matériaux tendres/creux)	U										
	Tube PVC ø 44x50 mm				ML	0.250	6.29	1.57				
	Mortier CN23000000999				M3	0.003	249.58	0.75				
	TOTAL		0.205	5.63	.	.	.	2.32	7.95	10.37	11.52	
	VOTRE ENTREPRISE											
CN 26 03 15 00 006	Percement de trou jusqu'à 20 cm profondeur (matériaux durs)	U										
	Tube PVC ø 44x50 mm				ML	0.250	6.29	1.57				
	Mortier CN23000000999				M3	0.003	249.58	0.75				
	TOTAL		0.505	13.87	.	.	.	2.32	16.19	21.13	23.48	
	VOTRE ENTREPRISE											
CN 26 03 15 00 009	Percement de trou jusqu'à 20 cm profondeur (matériaux très durs)	U										
	Tube PVC ø 44x50 mm				ML	0.250	6.29	1.57				
	Mortier CN23000000999				M3	0.003	249.58	0.75				
	TOTAL		0.655	17.99	.	.	.	2.32	20.31	26.50	29.44	
	VOTRE ENTREPRISE											
	TRANCHEE D'ENCASTREMENT											
	Tranchée à la pointerolle											
CN 26 06 03 00 003	Tranchée d'encastrement larg. 5 x 5 cm prof. (matériaux tendres/creux)	ML										
	Mortier CN23000000999				M3	0.003	249.58	0.75				
	TOTAL		0.305	8.38	.	.	.	0.75	9.13	11.91	13.23	
	VOTRE ENTREPRISE											
CN 26 06 03 00 006	Tranchée d'encastrement larg. 10 x 5 cm prof. (matériaux tendres/creux)	ML										
	Mortier CN23000000999				M3	0.006	249.58	1.50				
	TOTAL		0.509	13.98	.	.	.	1.50	15.48	20.20	22.44	
	VOTRE ENTREPRISE											

Copyright © Groupe Moniteur RCS Paris 403 080 823

Code	Désignation des ouvrages	Unité	Main d'œuvre: Temps moyen	Main d'œuvre: M.-o. + charges sociales 4 x 27.46 €	Fournitures: Unité	Fournitures: Quantité	Fournitures: Prix unitaires	Fournitures: Fournitures principales et annexes 7 x 8	Déboursé sec 5 + 9	Prix de revient 10 x 1.305	Prix de vente indicatif € H.T.: Fournitures et mise en œuvre 11 x 1.111	Prix de vente indicatif € H.T.: Mise en œuvre seule 4 x 47.29 €
1	2	3	4	5	6	7	8	9	10	11	12	13
	Tranchée à la pointerolle *(suite)*											
CN 26 06 03 00 007	Tranchée d'encastrement larg. 10 x 10 cm prof. (matériaux tendres/creux)	ML										
	Mortier CN23000000999				M3	0.012	249.58	2.99				
	TOTAL		0.918	25.21	.	.	.	2.99	28.20	36.80	40.88	
	VOTRE ENTREPRISE											
CN 26 06 03 00 009	Tranchée d'encastrement larg. 20 x 5 cm prof. (matériaux tendres/creux)	ML										
	Mortier CN23000000999				M3	0.010	249.58	2.50				
	TOTAL		0.715	19.63	.	.	.	2.50	22.13	28.88	32.09	
	VOTRE ENTREPRISE											
CN 26 06 03 00 015	Tranchée d'encastrement larg. 20 x 20 cm prof. (matériaux tendres/creux)	ML										
	Mortier CN23000000999				M3	0.045	249.58	11.23				
	TOTAL		1.868	51.30	.	.	.	11.23	62.53	81.60	90.66	
	VOTRE ENTREPRISE											
CN 26 06 03 00 023	Tranchée d'encastrement larg. 10 x 10 cm prof. (matériaux durs)	ML										
	Mortier CN23000000999				M3	0.012	249.58	2.99				
	TOTAL		1.518	41.68	.	.	.	2.99	44.67	58.29	64.76	
	VOTRE ENTREPRISE											
CN 26 06 03 00 029	Tranchée d'encastrement larg. 20 x 20 cm prof. (matériaux durs)	ML										
	Mortier CN23000000999				M3	0.045	249.58	11.23				
	TOTAL		3.068	84.25	.	.	.	11.23	95.48	124.60	138.43	
	VOTRE ENTREPRISE											
CN 26 06 03 00 043	Tranchée d'encastrement larg. 10 x 10 cm prof. (matériaux très durs)	ML										
	Mortier CN23000000999				M3	0.012	249.58	2.99				
	TOTAL		2.118	58.16	.	.	.	2.99	61.15	79.80	88.66	
	VOTRE ENTREPRISE											
CN 26 06 03 00 049	Tranchée d'encastrement larg. 20 x 20 cm prof. (matériaux très durs)	ML										
	Mortier CN23000000999				M3	0.045	249.58	11.23				
	TOTAL		4.268	117.20	.	.	.	11.23	128.43	167.60	186.20	
	VOTRE ENTREPRISE											
	Tranchée à l'outillage électrique à la rainureuse.											
CN 26 06 06 00 003	Tranchée d'encastrement larg. 2 x 5 cm prof. (matériaux tendres/creux)	ML										
	Mortier CN23000000999				M3	0.002	249.58	0.50				
	TOTAL		0.083	2.28	.	.	.	0.50	2.78	3.63	4.03	
	VOTRE ENTREPRISE											
CN 26 06 06 00 006	Tranchée d'encastrement larg. 5 x 5 cm prof. (matériaux tendres/creux)	ML										
	Mortier CN23000000999				M3	0.003	249.58	0.75				
	TOTAL		0.125	3.43	.	.	.	0.75	4.18	5.45	6.05	
	VOTRE ENTREPRISE											
CN 26 06 06 00 009	Tranchée d'encastrement larg. 10 x 5 cm prof. (matériaux tendres/creux)	ML										
	Mortier CN23000000999				M3	0.006	249.58	1.50				
	TOTAL		0.189	5.19	.	.	.	1.50	6.69	8.73	9.70	
	VOTRE ENTREPRISE											
CN 26 06 06 00 023	Tranchée d'encastrement larg. 2 x 5 cm prof. (matériaux pleins)	ML										
	Mortier CN23000000999				M3	0.002	249.58	0.50				
	TOTAL		0.183	5.03	.	.	.	0.50	5.53	7.22	8.02	
	VOTRE ENTREPRISE											
	FEUILLURE, ENGRAVURE, REFOUILLEMENT											
	Feuillure											
CN 26 07 03 00 003	Feuillure de 5 cm de côté dans matériaux tendres/creux	ML										
	TOTAL		0.200	5.49	.	.	.		5.49	7.16	7.95	
	VOTRE ENTREPRISE											

Copyright © Groupe Moniteur RCS Paris 403 080 823

Code	Désignation des ouvrages	Unité	Main d'œuvre: Temps moyen	Main d'œuvre: M.-o. + charges sociales 4 x 27.46 €	Fournitures: Unité	Fournitures: Quantité	Fournitures: Prix unitaires	Fournitures: Fournitures principales et annexes 7 x 8	Déboursé sec 5 + 9	Prix de revient 10 x 1.305	Prix de vente indicatif € H.T.: Fournitures et mise en œuvre 11 x 1.111	Prix de vente indicatif € H.T.: Mise en œuvre seule 4 x 47.29 €
1	2	3	4	5	6	7	8	9	10	11	12	13
	Feuillure *(suite)*											
CN 26 07 03 00 013	Feuillure de 5 cm de côté dans matériaux durs	ML										
	TOTAL		0.400	10.98	.	.	.		10.98	14.33	15.92	
	VOTRE ENTREPRISE											
CN 26 07 03 00 023	Feuillure de 5 cm de côté dans matériaux très durs	ML										
	TOTAL		0.600	16.48	.	.	.		16.48	21.51	23.90	
	VOTRE ENTREPRISE											
	Engravure											
CN 26 07 06 00 003	Engravure de haut. 25 x 25 cm de profondeur dans matériaux tendres ou creux	ML										
	TOTAL		2.000	54.92	.	.	.		54.92	71.67	79.63	
	VOTRE ENTREPRISE											
CN 26 07 06 00 013	Engravure de haut. 25 x 25 cm de profondeur dans matériaux pleins durs	ML										
	TOTAL		4.000	109.84	.	.	.		109.84	143.34	159.25	
	VOTRE ENTREPRISE											
	Refouillement											
CN 26 07 09 00 003	Refouillement dans matériaux tendres/creux	M3										
	TOTAL		15.000	411.90	.	.	.		411.90	537.53	597.20	
	VOTRE ENTREPRISE											
CN 26 07 09 00 013	Refouillement dans matériaux pleins durs	M3										
	TOTAL		30.000	823.80	.	.	.		823.80	1075.06	1194.39	
	VOTRE ENTREPRISE											
	RECOUPEMENT, CALFEUTREMENT, SOLIN, RACCORD											
CN 26 09 00 00 003	Recoupement ou démolition d'ouvrages linéaires en plâtre	ML										
	TOTAL		0.200	5.49	.	.	.		5.49	7.16	7.95	
	VOTRE ENTREPRISE											
CN 26 09 00 00 013	Recoupement ou démolition d'ouvrages linéaires en béton	ML										
	TOTAL		0.400	10.98	.	.	.		10.98	14.33	15.92	
	VOTRE ENTREPRISE											
CN 26 09 00 00 033	Calfeutrement, bouchement de fissures	ML										
	Mortier CN23000000999				M3	0.002	249.58	0.50				
	TOTAL		0.153	4.20	.	.	.	0.50	4.70	6.13	6.81	
	VOTRE ENTREPRISE											
CN 26 09 00 00 053	Solin, glacis, garnissage, etc.	ML										
	Mortier CN23000000999				M3	0.015	249.58	3.74				
	TOTAL		0.272	7.47	.	.	.	3.74	11.21	14.63	16.25	
	VOTRE ENTREPRISE											
CN 26 09 00 00 073	Raccord enduit jusqu'à 0,20 m ø ou de côté	U										
	Mortier CN23000000999				M3	0.002	249.58	0.50				
	TOTAL		0.253	6.95	.	.	.	0.50	7.45	9.72	10.80	
	VOTRE ENTREPRISE											
CN 26 09 00 00 083	Raccord enduit jusqu'à 0,20 m de large (naissance)	ML										
	Mortier CN23000000999				M3	0.008	249.58	2.00				
	TOTAL		0.412	11.31	.	.	.	2.00	13.31	17.37	19.30	
	VOTRE ENTREPRISE											
	DESCELLEMENT, SCELLEMENT											
	Descellement (1ère dimension : développé à l'équerre).											
CN 26 12 03 00 003	Descellement, bouchement, raccord plâtre 0,10x0,10 m prof. dans plâtre	U										
	Plâtre gros				T	0.005	326.20	1.63				
	TOTAL		0.300	8.24	.	.	.	1.63	9.87	12.88	14.31	
	VOTRE ENTREPRISE											

Copyright © Groupe Moniteur RCS Paris 403 080 823

Code	Désignation des ouvrages	Unité	Main d'œuvre Temps moyen	Main d'œuvre M.-o. + charges sociales 4 x 27.46 €	Fournitures Unité	Fournitures Quantité	Fournitures Prix unitaires	Fournitures principales et annexes 7 x 8	Déboursé sec 5 + 9	Prix de revient 10 x 1.305	Prix de vente indicatif € H.T. Fournitures et mise en œuvre 11 x 1.111	Prix de vente indicatif € H.T. Mise en œuvre seule 4 x 47.29 €
1	2	3	4	5	6	7	8	9	10	11	12	13
	Descellement *(suite)*											
CN 26 12 03 00 006	Descellement, bouchement, raccord plâtre 0,20x0,20 m prof. dans plâtre	U										
	Plâtre gros				T	0.015	326.20	4.89				
	TOTAL		0.600	16.48	.	.	.	4.89	21.37	27.89	30.99	
	VOTRE ENTREPRISE											
CN 26 12 03 00 009	Descellement, bouchement, raccord ciment 0,10x0,10 m prof. dans ciment	U										
	Mortier CN23000000999				M3	0.003	249.58	0.75				
	TOTAL		0.505	13.87	.	.	.	0.75	14.62	19.08	21.20	
	VOTRE ENTREPRISE											
CN 26 12 03 00 012	Descellement, bouchement, raccord ciment 0,20x0,20 m prof. dans ciment	U										
	Mortier CN23000000999				M3	0.010	249.58	2.50				
	TOTAL		1.015	27.87	.	.	.	2.50	30.37	39.63	44.03	
	VOTRE ENTREPRISE											
	Scellement											
CN 26 12 06 00 003	Scellement au pistolet	U										
	Charge propulsive				U	1.000	0.21	0.21				
	Tampon fileté ø 6 mm				U	1.000	0.37	0.37				
	TOTAL		0.100	2.75	.	.	.	0.58	3.33	4.35	4.83	
	VOTRE ENTREPRISE											
CN 26 12 06 00 015	Scellement d'huisserie à 1 ou 2 vantaux sur cloison	U										
	Plâtre gros				T	0.010	326.20	3.26				
	TOTAL		0.800	21.97	.	.	.	3.26	25.23	32.93	36.59	
	VOTRE ENTREPRISE											
CN 26 12 06 00 018	Scellement de bâti à 1 ou 2 vantaux sur gros mur	U										
	Mortier CN23000000999				M3	0.010	249.58	2.50				
	TOTAL		3.015	82.79	.	.	.	2.50	85.29	111.30	123.65	
	VOTRE ENTREPRISE											
CN 26 12 06 00 021	Scellement de porte d'entrée à 1 ou 2 vantaux	U										
	Mortier CN23000000999				M3	0.010	249.58	2.50				
	TOTAL		4.015	110.25	.	.	.	2.50	112.75	147.14	163.47	
	VOTRE ENTREPRISE											
CN 26 12 06 00 024	Scellement de fenêtre à 1 ou 2 vantaux ou châssis	U										
	Mortier CN23000000999				M3	0.010	249.58	2.50				
	TOTAL		3.015	82.79	.	.	.	2.50	85.29	111.30	123.65	
	VOTRE ENTREPRISE											
CN 26 12 06 00 027	Scellement de porte-fenêtre à 1 ou 2 vantaux	U										
	Mortier CN23000000999				M3	0.010	249.58	2.50				
	TOTAL		4.015	110.25	.	.	.	2.50	112.75	147.14	163.47	
	VOTRE ENTREPRISE											
CN 26 12 06 00 030	Scellement de porte-fenêtre à 3 ou 4 vantaux	U										
	Mortier CN23000000999				M3	0.015	249.58	3.74				
	TOTAL		5.022	137.90	.	.	.	3.74	141.64	184.84	205.36	
	VOTRE ENTREPRISE											
CN 26 12 06 00 033	Scellement de volet sur gond à 1 vantail pour fenêtre	U										
	Mortier CN23000000999				M3	0.005	249.58	1.25				
	TOTAL		2.008	55.14	.	.	.	1.25	56.39	73.59	81.76	
	VOTRE ENTREPRISE											
CN 26 12 06 00 036	Scellement de volet sur gond à 1 vantail pour porte-fenêtre	U										
	Mortier CN23000000999				M3	0.005	249.58	1.25				
	TOTAL		2.508	68.87	.	.	.	1.25	70.12	91.51	101.67	
	VOTRE ENTREPRISE											
CN 26 12 06 00 039	Scellement de volet sur gond à 2 vantaux pour fenêtre	U										
	Mortier CN23000000999				M3	0.010	249.58	2.50				
	TOTAL		3.015	82.79	.	.	.	2.50	85.29	111.30	123.65	
	VOTRE ENTREPRISE											

Copyright © Groupe Moniteur RCS Paris 403 080 823

Code	Désignation des ouvrages	Unité	Main d'œuvre: Temps moyen	Main d'œuvre: M.-o. + charges sociales 4 x 27.46 €	Fournitures: Unité	Fournitures: Quantité	Fournitures: Prix unitaires	Fournitures: Fournitures principales et annexes 7 x 8	Déboursé sec 5 + 9	Prix de revient 10 x 1.305	Prix de vente indicatif € H.T.: Fournitures et mise en œuvre 11 x 1.111	Prix de vente indicatif € H.T.: Mise en œuvre seule 4 x 47.29 €
1	2	3	4	5	6	7	8	9	10	11	12	13
Scellement *(suite)*												
CN 26 12 06 00 042	Scellement de volet sur gond à 2 ou 3 vantaux pour porte-fenêtre	U										
	Mortier CN23000000999				M3	0.010	249.58	2.50				
	TOTAL		4.015	110.25	.	.	.	2.50	112.75	147.14	163.47	
	VOTRE ENTREPRISE											
CN 26 12 06 00 063	Scellement de porte garage sur bâti à 2 ou 4 vantaux	U										
	Mortier CN23000000999				M3	0.050	249.58	12.48				
	TOTAL		5.075	139.36	.	.	.	12.48	151.84	198.15	220.14	
	VOTRE ENTREPRISE											
CN 26 12 06 00 072	Scellement de barre d'appui	U										
	Mortier CN23000000999				M3	0.005	249.58	1.25				
	TOTAL		1.008	27.68	.	.	.	1.25	28.93	37.75	41.94	
	VOTRE ENTREPRISE											
CN 26 12 06 00 075	Scellement de barreaudage de défense sur fenêtre	U										
	Mortier CN23000000999				M3	0.010	249.58	2.50				
	TOTAL		2.515	69.06	.	.	.	2.50	71.56	93.39	103.76	
	VOTRE ENTREPRISE											
CN 26 12 06 00 085	Scellement de trappe, grille de ventilation	U										
	Mortier CN23000000999				M3	0.005	249.58	1.25				
	TOTAL		1.508	41.41	.	.	.	1.25	42.66	55.67	61.85	
	VOTRE ENTREPRISE											
Fixation												
CN 26 12 09 00 045	Fixation persienne métallique 4 vantaux pour fenêtre	U										
	Fixation				ENS	8.000	0.34	2.72				
	TOTAL		3.000	82.38	.	.	.	2.72	85.10	111.06	123.39	
	VOTRE ENTREPRISE											
CN 26 12 09 00 048	Fixation persienne métallique 4 vantaux pour porte fenêtre	U										
	Fixation				ENS	12.000	0.34	4.08				
	TOTAL		3.500	96.11	.	.	.	4.08	100.19	130.75	145.26	
	VOTRE ENTREPRISE											
CN 26 12 09 00 051	Fixation persienne métallique 12 vantaux pour fenêtre	U										
	Fixation				ENS	8.000	0.34	2.72				
	TOTAL		4.000	109.84	.	.	.	2.72	112.56	146.89	163.19	
	VOTRE ENTREPRISE											
CN 26 12 09 00 054	Fixation persienne métallique 12 vantaux pour porte fenêtre	U										
	Fixation				ENS	12.000	0.34	4.08				
	TOTAL		5.000	137.30	.	.	.	4.08	141.38	184.50	204.98	
	VOTRE ENTREPRISE											
CN 26 12 09 00 057	Fixation porte de garage d'habitation, coulissante sur rail	U										
	Fixation				U	10.000	0.84	8.40				
	TOTAL		8.000	219.68	.	.	.	8.40	228.08	297.64	330.68	
	VOTRE ENTREPRISE											
CN 26 12 09 00 060	Fixation porte de garage d'habitation, type basculante	U										
	Fixation				U	8.000	0.84	6.72				
	TOTAL		6.000	164.76	.	.	.	6.72	171.48	223.78	248.62	
	VOTRE ENTREPRISE											

Copyright © Groupe Moniteur RCS Paris 403 080 823

Code	Désignation des ouvrages	Unité	Main d'œuvre Temps moyen	Main d'œuvre M.-o. + charges sociales 4 x 27.46 €	Fournitures Unité	Fournitures Quantité	Fournitures Prix unitaires	Fournitures principales et annexes 7 x 8	Déboursé sec 5 ÷ 9	Prix de revient 10 x 1.305	Prix de vente indicatif € H.T. Fournitures et mise en œuvre 11 x 1.111	Prix de vente indicatif € H.T. Mise en œuvre seule 4 x 47.29 €
1	2	3	4	5	6	7	8	9	10	11	12	13
	FIXATION											
	Nota important : lors du choix de la cheville, outre la prise en compte de la nature du matériau, de la détermination des résistances de calcul, des entraxes de fixation, des moments fléchissants et des moments résistants des vis et tiges filetées, il devra être tenu compte du choix des nuances d'acier en fonction des types d'atmosphères (intérieur sec ou humide - extérieur rural, urbain, industriel ou marin) et des contraintes liées aux contacts entre les matériaux. Pour fixations par chevilles, scellement par mortier de synthèse, comprenant le traçage, le percement à la machine et la mise en place de la cheville. (hors pose des appareils). Ces ouvrages sont à reprendre dans le cas de variante sur les fixations standard prévues dans nos ouvrages.											
	MECANIQUE											
	Cheville métallique à expansion par vissage											
CN 29 03 03 00 010	Cheville à expansion par vissage pour vis ø 6 à 10 mm, acier zingué	U										
	Cheville				U	1.000	1.89	1.89				
	TOTAL		0.110	3.02	.	.	.	1.89	4.91	6.41	7.12	
	VOTRE ENTREPRISE											
CN 29 03 03 00 019	Cheville à expansion par vissage pour vis ø 12 à 20 mm, acier zingué	U										
	Cheville				U	1.000	4.69	4.69				
	TOTAL		0.160	4.39	.	.	.	4.69	9.08	11.85	13.17	
	VOTRE ENTREPRISE											
CN 29 03 03 00 037	Cheville à expansion par vissage pour vis ø 6 à 10 mm, acier inox	U										
	Cheville				U	1.000	2.13	2.13				
	TOTAL		0.110	3.02	.	.	.	2.13	5.15	6.72	7.47	
	VOTRE ENTREPRISE											
CN 29 03 03 00 043	Cheville à expansion par vissage pour vis ø 12 à 16 mm, acier inox	U										
	Cheville				U	1.000	7.48	7.48				
	TOTAL		0.140	3.84	.	.	.	7.48	11.32	14.77	16.41	
	VOTRE ENTREPRISE											
	Cheville métallique à expansion par frappe											
CN 29 03 06 00 013	Cheville à expansion par frappe pour vis ø 6 à 10 mm, acier zingué	U										
	Cheville				ENS	1.000	0.55	0.55				
	TOTAL		0.110	3.02	.	.	.	0.55	3.57	4.66	5.18	
	VOTRE ENTREPRISE											
CN 29 03 06 00 019	Cheville à expansion par frappe pour vis ø 12 à 16 mm, acier zingué	U										
	Cheville				ENS	1.000	2.03	2.03				
	TOTAL		0.180	4.94	.	.	.	2.03	6.97	9.10	10.11	
	VOTRE ENTREPRISE											
CN 29 03 06 00 037	Cheville à expansion par frappe pour vis ø 6 à 10 mm, acier inox	U										
	Cheville				ENS	1.000	0.91	0.91				
	TOTAL		0.110	3.02	.	.	.	0.91	3.93	5.13	5.70	
	VOTRE ENTREPRISE											
CN 29 03 06 00 043	Cheville à expansion par frappe pour vis ø 12 à 16 mm, acier inox	U										
	Cheville				ENS	1.000	2.56	2.56				
	TOTAL		0.180	4.94	.	.	.	2.56	7.50	9.79	10.88	
	VOTRE ENTREPRISE											
	Cheville métallique haute performance à expansion automatique et verrouillage de forme.											
CN 29 03 09 00 010	Cheville haute performance à expansion automatique pour vis ø 6 à 10 mm, acier zingué	U										
	Cheville				U	1.000	3.16	3.16				
	TOTAL		0.130	3.57	.	.	.	3.16	6.73	8.78	9.75	
	VOTRE ENTREPRISE											
CN 29 03 09 00 019	Cheville haute performance à expansion automatique pour vis ø 12 à 20 mm, acier zingué	U										
	Cheville				U	1.000	12.05	12.05				
	TOTAL		0.180	4.94	.	.	.	12.05	16.99	22.17	24.63	
	VOTRE ENTREPRISE											

Copyright © Groupe Moniteur RCS Paris 403 080 823

Code	Désignation des ouvrages	Unité	Main d'œuvre Temps moyen	Main d'œuvre M.-o. + charges sociales 4 x 27.46 €	Fournitures Unité	Fournitures Quantité	Fournitures Prix unitaires	Fournitures principales et annexes 7 x 8	Déboursé sec 5 + 9	Prix de revient 10 x 1.305	Prix de vente indicatif € H.T. Fournitures et mise en œuvre 11 x 1.111	Prix de vente indicatif € H.T. Mise en œuvre seule 4 x 47.29 €
1	2	3	4	5	6	7	8	9	10	11	12	13
	Cheville métallique haute performance *(suite)*											
CN 29 03 09 00 037	Cheville haute performance à expansion automatique pour vis ø 6 à 10 mm, acier inox	U										
	Cheville				U	1.000	12.12	12.12				
	TOTAL		0.130	3.57	.	.	.	12.12	15.69	20.48	22.75	
	VOTRE ENTREPRISE											
CN 29 03 09 00 043	Cheville haute performance à expansion automatique pour vis ø 12 à 16 mm, acier inox	U										
	Cheville				U	1.000	50.95	50.95				
	TOTAL		0.180	4.94	.	.	.	50.95	55.89	72.94	81.04	
	VOTRE ENTREPRISE											
	Cheville plastique à expansion par vissage											
CN 29 03 12 00 010	Cheville plastique compris vis ø 4 à 6 mm	U										
	Vis à bois				U	1.000	0.06	0.06				
	Cheville				U	1.000	0.04	0.04				
	TOTAL		0.050	1.37	.	.	.	0.10	1.47	1.92	2.13	
	VOTRE ENTREPRISE											
CN 29 03 12 00 019	Cheville plastique compris vis ø 8 à 12 mm	U										
	Vis à bois				U	1.000	0.30	0.30				
	Cheville				U	1.000	0.22	0.22				
	TOTAL		0.110	3.02	.	.	.	0.52	3.54	4.62	5.13	
	VOTRE ENTREPRISE											
	Cheville plastique à expansion par frappe à expansion par clou-vis.											
CN 29 03 15 00 010	Cheville plastique avec clou-vis acier zingué ø 5 à 8 mm	U										
	Cheville				U	1.000	0.15	0.15				
	TOTAL		0.060	1.65	.	.	.	0.15	1.80	2.35	2.61	
	VOTRE ENTREPRISE											
CN 29 03 15 00 016	Cheville plastique avec clou-vis acier inox ø 6 à 8 mm	U										
	Cheville				U	1.000	0.46	0.46				
	TOTAL		0.070	1.92	.	.	.	0.46	2.38	3.11	3.46	
	VOTRE ENTREPRISE											
	Cheville métallique à verrouillage de forme par sertissage pour matériau creux.											
CN 29 03 18 00 010	Cheville métallique et vis ø 4 à 6 mm à verrouillage de forme	U										
	Cheville				U	1.000	0.38	0.38				
	TOTAL		0.050	1.37	.	.	.	0.38	1.75	2.28	2.53	
	VOTRE ENTREPRISE											
CN 29 03 18 00 022	Cheville métallique et patte à vis ø 4 à 6 mm à verrouillage de forme	U										
	Cheville				U	1.000	0.25	0.25				
	Patte à vis				U	1.000	0.17	0.17				
	TOTAL		0.050	1.37	.	.	.	0.42	1.79	2.34	2.60	
	VOTRE ENTREPRISE											
	Cheville métallique à vissage direct pour plâtre et béton cellulaire.											
CN 29 03 21 00 003	Cheville à vissage direct vis ø 3 mm	U										
	Cheville				U	1.000	0.18	0.18				
	TOTAL		0.050	1.37	.	.	.	0.18	1.55	2.02	2.24	
	VOTRE ENTREPRISE											
CN 29 03 21 00 006	Cheville à vissage direct vis ø 4,5 mm	U										
	Cheville				U	1.000	0.32	0.32				
	TOTAL		0.050	1.37	.	.	.	0.32	1.69	2.21	2.46	
	VOTRE ENTREPRISE											

Copyright © Groupe Moniteur RCS Paris 403 080 823

Code	Désignation des ouvrages	Unité	Main d'œuvre Temps moyen	Main d'œuvre M.-o. + charges sociales 4 x 27.46 €	Fournitures Unité	Fournitures Quantité	Fournitures Prix unitaires	Fournitures principales et annexes 7 x 8	Déboursé sec 5 + 9	Prix de revient 10 x 1.305	Prix de vente indicatif € H.T. Fournitures et mise en œuvre 11 x 1.111	Prix de vente indicatif € H.T. Mise en œuvre seule 4 x 47.29 €
1	2	3	4	5	6	7	8	9	10	11	12	13
	CHIMIQUE											
	Scellement chimique par capsules prédosées pour tige filetée acier zingué , dans matériau plein.											
CN 29 06 03 00 003	Scellement résine de tige filetée ø 8 mm	U										
	Capsule				U	1.000	1.40	1.40				
	Tige filetée ø 8/110 mm				U	1.000	0.90	0.90				
	TOTAL		0.180	4.94	.	.	.	2.30	7.24	9.45	10.50	
	VOTRE ENTREPRISE											
CN 29 06 03 00 006	Scellement résine de tige filetée ø 10 mm	U										
	Capsule				U	1.000	1.47	1.47				
	Tige filetée ø 10/130 mm				U	1.000	1.11	1.11				
	TOTAL		0.180	4.94	.	.	.	2.58	7.52	9.81	10.90	
	VOTRE ENTREPRISE											
CN 29 06 03 00 009	Scellement résine de tige filetée ø 12 mm	U										
	Capsule				U	1.000	1.61	1.61				
	Tige filetée ø 12/160 mm				U	1.000	1.62	1.62				
	TOTAL		0.220	6.04	.	.	.	3.23	9.27	12.10	13.44	
	VOTRE ENTREPRISE											
CN 29 06 03 00 012	Scellement résine de tige filetée ø 16 mm	U										
	Capsule				U	1.000	1.94	1.94				
	Tige filetée ø 16/190 mm				U	1.000	2.94	2.94				
	TOTAL		0.220	6.04	.	.	.	4.88	10.92	14.25	15.83	
	VOTRE ENTREPRISE											
CN 29 06 03 00 015	Scellement résine de tige filetée ø 20 mm	U										
	Capsule				U	1.000	3.89	3.89				
	Tige filetée ø 20/260 mm				U	1.000	5.41	5.41				
	TOTAL		0.260	7.14	.	.	.	9.30	16.44	21.45	23.83	
	VOTRE ENTREPRISE											
CN 29 06 03 00 018	Scellement résine de tige filetée ø 24 mm	U										
	Capsule				U	1.000	4.51	4.51				
	Tige filetée ø 24/300 mm				U	1.000	9.20	9.20				
	TOTAL		0.280	7.69	.	.	.	13.71	21.40	27.93	31.03	
	VOTRE ENTREPRISE											
CN 29 06 03 00 021	Scellement résine de tige filetée ø 30 mm	U										
	Capsule				U	1.000	8.80	8.80				
	Tige filetée ø 30/380 mm				U	1.000	25.94	25.94				
	TOTAL		0.300	8.24	.	.	.	34.74	42.98	56.09	62.32	
	VOTRE ENTREPRISE											
	Scellement chimique par capsules prédosées pour douille et vis acier zingué , dans matériau plein.											
CN 29 06 06 00 003	Scellement résine de douille et vis ø 8 mm	U										
	Capsule				U	1.000	1.40	1.40				
	Douille				U	1.000	3.20	3.20				
	Vis à métaux ø 8x30				U	1.000	0.16	0.16				
	TOTAL		0.180	4.94	.	.	.	4.76	9.70	12.66	14.07	
	VOTRE ENTREPRISE											
CN 29 06 06 00 006	Scellement résine de douille et vis ø 10 mm	U										
	Capsule				U	1.000	1.47	1.47				
	Douille				U	1.000	3.45	3.45				
	Vis à métaux ø 10x30				U	1.000	0.25	0.25				
	TOTAL		0.180	4.94	.	.	.	5.17	10.11	13.19	14.65	
	VOTRE ENTREPRISE											
CN 29 06 06 00 009	Scellement résine de douille et vis ø 12 mm	U										
	Capsule				U	1.000	1.61	1.61				
	Douille				U	1.000	3.63	3.63				
	Vis à métaux ø 12x50				U	1.000	0.78	0.78				
	TOTAL		0.220	6.04	.	.	.	6.02	12.06	15.74	17.49	
	VOTRE ENTREPRISE											

Code	Désignation des ouvrages	Unité	Main d'œuvre: Temps moyen	Main d'œuvre: M.-o. + charges sociales 4 x 27.46 €	Fournitures: Unité	Fournitures: Quantité	Fournitures: Prix unitaires	Fournitures: Fournitures principales et annexes 7 x 8	Déboursé sec 5 + 9	Prix de revient 10 x 1.305	Prix de vente indicatif € H.T.: Fournitures et mise en œuvre 11 x 1.111	Prix de vente indicatif € H.T.: Mise en œuvre seule 4 x 47.29 €
1	2	3	4	5	6	7	8	9	10	11	12	13
	Scellement chimique par capsules prédosées pour douille et vis acier zingué *(suite)*											
CN 29 06 06 00 012	Scellement résine de douille et vis ø 16 mm	U										
	Capsule				U	1.000	1.94	1.94				
	Douille				U	1.000	7.55	7.55				
	Vis à métaux ø 16x60				U	1.000	1.06	1.06				
	TOTAL		0.220	6.04	.	.	.	10.55	16.59	21.65	24.05	
	VOTRE ENTREPRISE											
CN 29 06 06 00 015	Scellement résine de douille et vis ø 20 mm	U										
	Capsule				U	1.000	3.89	3.89				
	Douille				U	1.000	11.92	11.92				
	Vis à métaux ø 20x60				U	1.000	2.23	2.23				
	TOTAL		0.250	6.86	.	.	.	18.04	24.90	32.49	36.10	
	VOTRE ENTREPRISE											
	Scellement chimique par capsules prédosées pour tige filetée acier inox, dans matériau plein.											
CN 29 06 09 00 003	Scellement résine de tige filetée ø 8 mm	U										
	Capsule				U	1.000	1.40	1.40				
	Tige filetée ø 8/110 mm				U	1.000	3.35	3.35				
	TOTAL		0.180	4.94	.	.	.	4.75	9.69	12.65	14.05	
	VOTRE ENTREPRISE											
CN 29 06 09 00 006	Scellement résine de tige filetée ø 10 mm	U										
	Capsule				U	1.000	1.47	1.47				
	Tige filetée ø 10/130 mm				U	1.000	4.06	4.06				
	TOTAL		0.180	4.94	.	.	.	5.53	10.47	13.66	15.18	
	VOTRE ENTREPRISE											
CN 29 06 09 00 009	Scellement résine de tige filetée ø 12 mm	U										
	Capsule				U	1.000	1.61	1.61				
	Tige filetée ø 12/160 mm				U	1.000	5.89	5.89				
	TOTAL		0.220	6.04	.	.	.	7.50	13.54	17.67	19.63	
	VOTRE ENTREPRISE											
CN 29 06 09 00 012	Scellement résine de tige filetée ø 16 mm	U										
	Capsule				U	1.000	1.94	1.94				
	Tige filetée ø 16/190 mm				U	1.000	10.02	10.02				
	TOTAL		0.220	6.04	.	.	.	11.96	18.00	23.49	26.10	
	VOTRE ENTREPRISE											
CN 29 06 09 00 015	Scellement résine de tige filetée ø 20 mm	U										
	Capsule				U	1.000	3.89	3.89				
	Tige filetée ø 20/260 mm				U	1.000	20.64	20.64				
	TOTAL		0.260	7.14	.	.	.	24.53	31.67	41.33	45.92	
	VOTRE ENTREPRISE											
CN 29 06 09 00 018	Scellement résine de tige filetée ø 24 mm	U										
	Capsule				U	1.000	4.51	4.51				
	Tige filetée ø 24/300 mm				U	1.000	42.18	42.18				
	TOTAL		0.280	7.69	.	.	.	46.69	54.38	70.97	78.85	
	VOTRE ENTREPRISE											
CN 29 06 09 00 021	Scellement résine de tige filetée ø 30 mm	U										
	Capsule				U	1.000	8.80	8.80				
	Tige filetée ø 30/380 mm				U	1.000	99.60	99.60				
	TOTAL		0.300	8.24	.	.	.	108.40	116.64	152.22	169.12	
	VOTRE ENTREPRISE											
	Scellement chimique par capsules prédosées pour douille et vis acier inox, dans matériau plein.											
CN 29 06 12 00 003	Scellement résine de douille et vis ø 8 mm	U										
	Capsule				U	1.000	1.40	1.40				
	Douille				U	1.000	7.45	7.45				
	Vis à métaux inox ø 8x30				U	1.000	0.45	0.45				
	TOTAL		0.180	4.94	.	.	.	9.30	14.24	18.58	20.64	
	VOTRE ENTREPRISE											

Copyright © Groupe Moniteur RCS Paris 403 080 823

Code	Désignation des ouvrages	Unité	Main d'œuvre: Temps moyen	Main d'œuvre: M.-o. + charges sociales 4 x 27.46 €	Fournitures: Unité	Fournitures: Quantité	Fournitures: Prix unitaires	Fournitures: Fournitures principales et annexes 7 x 8	Déboursé sec 5 ÷ 9	Prix de revient 10 x 1.305	Prix de vente indicatif € H.T.: Fournitures et mise en œuvre 11 x 1.111	Prix de vente indicatif € H.T.: Mise en œuvre seule 4 x 47.29 €
1	2	3	4	5	6	7	8	9	10	11	12	13
	Scellement chimique par capsules prédosées pour douille et vis acier inox *(suite)*											
CN 29 06 12 00 006	Scellement résine de douille et vis ø 10 mm	U										
	Capsule				U	1.000	1.47	1.47				
	Douille				U	1.000	10.01	10.01				
	Vis à métaux inox ø 10x30				U	1.000	0.78	0.78				
	TOTAL		0.180	4.94	.	.	.	12.26	17.20	22.45	24.94	
	VOTRE ENTREPRISE											
CN 29 06 12 00 009	Scellement résine de douille et vis ø 12 mm	U										
	Capsule				U	1.000	1.61	1.61				
	Douille				U	1.000	13.78	13.78				
	Vis à métaux inox ø 12x50				U	1.000	1.31	1.31				
	TOTAL		0.220	6.04	.	.	.	16.70	22.74	29.68	32.97	
	VOTRE ENTREPRISE											
CN 29 06 12 00 012	Scellement résine de douille et vis ø 16 mm	U										
	Capsule				U	1.000	1.94	1.94				
	Douille				U	1.000	32.52	32.52				
	Vis à métaux inox ø 16x60				U	1.000	2.81	2.81				
	TOTAL		0.250	6.86	.	.	.	37.27	44.13	57.59	63.98	
	VOTRE ENTREPRISE											
	Scellement chimique à la résine époxy en cartouche pour tige filetée acier zingué, dans matériau plein											
CN 29 06 15 00 003	Scellement résine de tige filetée ø 8 mm	U										
	Cartouche résine				U	0.013	26.51	0.34				
	Buse + rallonge				U	0.200	2.23	0.45				
	Tige filetée ø 8/110 mm				U	1.000	0.90	0.90				
	TOTAL		0.200	5.49	.	.	.	1.69	7.18	9.37	10.41	
	VOTRE ENTREPRISE											
CN 29 06 15 00 006	Scellement résine de tige filetée ø 10 mm	U										
	Cartouche résine				U	0.019	26.51	0.50				
	Buse + rallonge				U	0.250	2.23	0.56				
	Tige filetée ø 10/130 mm				U	1.000	1.11	1.11				
	TOTAL		0.200	5.49	.	.	.	2.17	7.66	10.00	11.11	
	VOTRE ENTREPRISE											
CN 29 06 15 00 009	Scellement résine de tige filetée ø 12 mm	U										
	Cartouche résine				U	0.030	26.51	0.80				
	Buse + rallonge				U	0.333	2.23	0.74				
	Tige filetée ø 12/160 mm				U	1.000	1.62	1.62				
	TOTAL		0.240	6.59	.	.	.	3.16	9.75	12.72	14.13	
	VOTRE ENTREPRISE											
CN 29 06 15 00 012	Scellement résine de tige filetée ø 16 mm	U										
	Cartouche résine				U	0.074	26.51	1.96				
	Tige filetée ø 16/190 mm				U	1.000	2.94	2.94				
	TOTAL		0.240	6.59	.	.	.	4.90	11.49	14.99	16.65	
	VOTRE ENTREPRISE											
CN 29 06 15 00 015	Scellement résine de tige filetée ø 20 mm	U										
	Cartouche résine				U	0.148	26.51	3.92				
	Tige filetée ø 20/260 mm				U	1.000	5.41	5.41				
	TOTAL		0.280	7.69	.	.	.	9.33	17.02	22.21	24.68	
	VOTRE ENTREPRISE											
CN 29 06 15 00 018	Scellement résine de tige filetée ø 24 mm	U										
	Cartouche résine				U	0.222	26.51	5.89				
	Tige filetée ø 24/300 mm				U	1.000	9.20	9.20				
	TOTAL		0.300	8.24	.	.	.	15.09	23.33	30.45	33.83	
	VOTRE ENTREPRISE											
CN 29 06 15 00 021	Scellement résine de tige filetée ø 30 mm	U										
	Cartouche résine				U	0.222	26.51	5.89				
	Tige filetée ø 30/380 mm				U	1.000	25.94	25.94				
	TOTAL		0.320	8.79	.	.	.	31.83	40.62	53.01	58.89	
	VOTRE ENTREPRISE											

Copyright © Groupe Moniteur RCS Paris 403 080 823

Code	Désignation des ouvrages	Unité	Main d'œuvre: Temps moyen	Main d'œuvre: M.-o. + charges sociales 4 x 27.46 €	Fournitures: Unité	Fournitures: Quantité	Fournitures: Prix unitaires	Fournitures: Fournitures principales et annexes 7 x 8	Déboursé sec 5 + 9	Prix de revient 10 x 1.305	Prix de vente indicatif € H.T.: Fournitures et mise en œuvre 11 x 1.111	Prix de vente indicatif € H.T.: Mise en œuvre seule 4 x 47.29 €
1	2	3	4	5	6	7	8	9	10	11	12	13
	Scellement chimique à la résine époxy en cartouche pour douille et vis acier zingué, dans matériau plein											
CN 29 06 18 00 003	Scellement résine de douille et vis ø 8 mm	U										
	Cartouche résine				U	0.013	26.51	0.34				
	Buse + rallonge				U	0.200	2.23	0.45				
	Douille				U	1.000	3.20	3.20				
	Vis à métaux ø 8x30				U	1.000	0.16	0.16				
	TOTAL		0.200	5.49	.	.	.	4.15	9.64	12.58	13.98	
	VOTRE ENTREPRISE											
CN 29 06 18 00 006	Scellement résine de douille et vis ø 10 mm	U										
	Cartouche résine				U	0.019	26.51	0.50				
	Buse + rallonge				U	0.250	2.23	0.56				
	Douille				U	1.000	3.45	3.45				
	Vis à métaux ø 10x30				U	1.000	0.25	0.25				
	TOTAL		0.200	5.49	.	.	.	4.76	10.25	13.38	14.87	
	VOTRE ENTREPRISE											
CN 29 06 18 00 009	Scellement résine de douille et vis ø 12 mm	U										
	Cartouche résine				U	0.030	26.51	0.80				
	Buse + rallonge				U	0.333	2.23	0.74				
	Douille				U	1.000	3.63	3.63				
	Vis à métaux ø 12x50				U	1.000	0.78	0.78				
	TOTAL		0.240	6.59	.	.	.	5.95	12.54	16.36	18.18	
	VOTRE ENTREPRISE											
CN 29 06 18 00 012	Scellement résine de douille et vis ø 16 mm	U										
	Cartouche résine				U	0.074	26.51	1.96				
	Douille				U	1.000	7.55	7.55				
	Vis à métaux ø 16x60				U	1.000	1.06	1.06				
	TOTAL		0.270	7.41	.	.	.	10.57	17.98	23.46	26.06	
	VOTRE ENTREPRISE											
CN 29 06 18 00 015	Scellement résine de douille et vis ø 20 mm	U										
	Cartouche résine				U	0.148	26.51	3.92				
	Douille				U	1.000	11.92	11.92				
	Vis à métaux ø 20x60				U	1.000	2.23	2.23				
	TOTAL		0.300	8.24	.	.	.	18.07	26.31	34.33	38.14	
	VOTRE ENTREPRISE											
	Scellement chimique à la résine époxy en cartouche pour tige filetée acier inox, dans matériau plein											
CN 29 06 21 00 003	Scellement résine de tige filetée ø 8 mm	U										
	Cartouche résine				U	0.013	26.51	0.34				
	Buse + rallonge				U	0.200	2.23	0.45				
	Tige filetée ø 8/110 mm				U	1.000	3.35	3.35				
	TOTAL		0.200	5.49	.	.	.	4.14	9.63	12.57	13.97	
	VOTRE ENTREPRISE											
CN 29 06 21 00 006	Scellement résine de tige filetée ø 10 mm	U										
	Cartouche résine				U	0.019	26.51	0.50				
	Buse + rallonge				U	0.250	2.23	0.56				
	Tige filetée ø 10/130 mm				U	1.000	4.06	4.06				
	TOTAL		0.200	5.49	.	.	.	5.12	10.61	13.85	15.39	
	VOTRE ENTREPRISE											
CN 29 06 21 00 009	Scellement résine de tige filetée ø 12 mm	U										
	Cartouche résine				U	0.030	26.51	0.80				
	Buse + rallonge				U	0.333	2.23	0.74				
	Tige filetée ø 12/160 mm				U	1.000	5.89	5.89				
	TOTAL		0.240	6.59	.	.	.	7.43	14.02	18.30	20.33	
	VOTRE ENTREPRISE											
CN 29 06 21 00 012	Scellement résine de tige filetée ø 16 mm	U										
	Cartouche résine				U	0.074	26.51	1.96				
	Tige filetée ø 16/190 mm				U	1.000	10.02	10.02				
	TOTAL		0.240	6.59	.	.	.	11.98	18.57	24.23	26.92	
	VOTRE ENTREPRISE											

Copyright © Groupe Moniteur RCS Paris 403 080 823

Code	Désignation des ouvrages	Unité	Main d'œuvre: Temps moyen	Main d'œuvre: M.-o. + charges sociales 4 x 27.46 €	Fournitures: Unité	Fournitures: Quantité	Fournitures: Prix unitaires	Fournitures: Fournitures principales et annexes 7 x 8	Déboursé sec 5 + 9	Prix de revient 10 x 1.305	Prix de vente indicatif € H.T.: Fournitures et mise en œuvre 11 x 1.111	Prix de vente indicatif € H.T.: Mise en œuvre seule 4 x 47.29 €
1	2	3	4	5	6	7	8	9	10	11	12	13
	Scellement chimique à la résine époxy en cartouche pour tige filetée acier inox, dans matériau plein *(suite)*											
CN 29 06 21 00 015	Scellement résine de tige filetée ø 20 mm	U										
	Cartouche résine				U	0.148	26.51	3.92				
	Tige filetée ø 20/260 mm				U	1.000	20.64	20.64				
	TOTAL		0.280	7.69	.	.	.	24.56	32.25	42.09	46.76	
	VOTRE ENTREPRISE											
CN 29 06 21 00 018	Scellement résine de tige filetée ø 24 mm	U										
	Cartouche résine				U	0.222	26.51	5.89				
	Tige filetée ø 24/300 mm				U	1.000	42.18	42.18				
	TOTAL		0.300	8.24	.	.	.	48.07	56.31	73.48	81.64	
	VOTRE ENTREPRISE											
CN 29 06 21 00 021	Scellement résine de tige filetée ø 30 mm	U										
	Cartouche résine				U	0.222	26.51	5.89				
	Tige filetée ø 30/380 mm				U	1.000	99.60	99.60				
	TOTAL		0.320	8.79	.	.	.	105.49	114.28	149.14	165.69	
	VOTRE ENTREPRISE											
	Scellement chimique à la résine époxy en cartouche pour douille et vis acier inox, dans matériau plein											
CN 29 06 24 00 003	Scellement résine de douille et vis ø 8 mm	U										
	Cartouche résine				U	0.013	26.51	0.34				
	Buse + rallonge				U	0.200	2.23	0.45				
	Douille				U	1.000	7.45	7.45				
	Vis à métaux inox ø 8x30				U	1.000	0.45	0.45				
	TOTAL		0.200	5.49	.	.	.	8.69	14.18	18.50	20.55	
	VOTRE ENTREPRISE											
CN 29 06 24 00 006	Scellement résine de douille et vis ø 10 mm	U										
	Cartouche résine				U	0.019	26.51	0.50				
	Buse + rallonge				U	0.250	2.23	0.56				
	Douille				U	1.000	10.01	10.01				
	Vis à métaux inox ø 10x30				U	1.000	0.78	0.78				
	TOTAL		0.200	5.49	.	.	.	11.85	17.34	22.63	25.14	
	VOTRE ENTREPRISE											
CN 29 06 24 00 009	Scellement résine de douille et vis ø 12 mm	U										
	Cartouche résine				U	0.030	26.51	0.80				
	Buse + rallonge				U	0.333	2.23	0.74				
	Douille				U	1.000	13.78	13.78				
	Vis à métaux inox ø 12x50				U	1.000	1.31	1.31				
	TOTAL		0.240	6.59	.	.	.	16.63	23.22	30.30	33.66	
	VOTRE ENTREPRISE											
CN 29 06 24 00 012	Scellement résine de douille et vis ø 16 mm	U										
	Cartouche résine				U	0.074	26.51	1.96				
	Douille				U	1.000	32.52	32.52				
	Vis à métaux inox ø 16x60				U	1.000	2.81	2.81				
	TOTAL		0.270	7.41	.	.	.	37.29	44.70	58.33	64.80	
	VOTRE ENTREPRISE											
	Scellement chimique à la résine époxy en cartouche pour tige filetée acier zingué, dans matériau creux à l'extérieur											
CN 29 06 27 00 003	Scellement résine de tige filetée ø 8 mm	U										
	Cartouche résine				U	0.013	26.51	0.34				
	Buse + rallonge				U	0.200	2.23	0.45				
	Tamis				U	1.000	0.29	0.29				
	Tige filetée ø 8/110 mm				U	1.000	0.90	0.90				
	TOTAL		0.200	5.49	.	.	.	1.98	7.47	9.75	10.83	
	VOTRE ENTREPRISE											
CN 29 06 27 00 006	Scellement résine de tige filetée ø 10 mm	U										
	Cartouche résine				U	0.019	26.51	0.50				
	Buse + rallonge				U	0.250	2.23	0.56				
	Tamis				U	1.000	0.36	0.36				
	Tige filetée ø 10/130 mm				U	1.000	1.11	1.11				
	TOTAL		0.200	5.49	.	.	.	2.53	8.02	10.47	11.63	
	VOTRE ENTREPRISE											

Copyright © Groupe Moniteur RCS Paris 403 080 823

Code	Désignation des ouvrages	Unité	Main d'œuvre: Temps moyen	Main d'œuvre: M.-o. + charges sociales 4 x 27.46 €	Fournitures: Unité	Fournitures: Quantité	Fournitures: Prix unitaires	Fournitures: Fournitures principales et annexes 7 x 8	Déboursé sec 5 ÷ 9	Prix de revient 10 x 1.305	Prix de vente indicatif € H.T.: Fournitures et mise en œuvre 11 x 1.111	Prix de vente indicatif € H.T.: Mise en œuvre seule 4 x 47.29 €
1	2	3	4	5	6	7	8	9	10	11	12	13
	Scellement chimique à la résine époxy en cartouche pour tige filetée acier zingué, dans matériau creux à l'extérieur *(suite)*											
CN 29 06 27 00 009	Scellement résine de tige filetée ø 12 mm	U										
	Cartouche résine				U	0.030	26.51	0.80				
	Buse + rallonge				U	0.333	2.23	0.74				
	Tamis				U	1.000	0.42	0.42				
	Tige filetée ø 12/160 mm				U	1.000	1.62	1.62				
	TOTAL		0.240	6.59	.	.	.	3.58	10.17	13.27	14.74	
	VOTRE ENTREPRISE											
CN 29 06 27 00 012	Scellement résine de tige filetée ø 16 mm	U										
	Cartouche résine				U	0.074	26.51	1.96				
	Tamis				U	1.000	1.15	1.15				
	Tige filetée ø 16/190 mm				U	1.000	2.94	2.94				
	TOTAL		0.240	6.59	.	.	.	6.05	12.64	16.50	18.33	
	VOTRE ENTREPRISE											
	Scellement chimique à la résine époxy en cartouche pour tige filetée acier inox, dans matériau creux à l'extérieur											
CN 29 06 30 00 003	Scellement résine de tige filetée ø 8 mm	U										
	Cartouche résine				U	0.013	26.51	0.34				
	Buse + rallonge				U	0.200	2.23	0.45				
	Tamis				U	1.000	0.29	0.29				
	Tige filetée ø 8/110 mm				U	1.000	3.35	3.35				
	TOTAL		0.200	5.49	.	.	.	4.43	9.92	12.95	14.39	
	VOTRE ENTREPRISE											
CN 29 06 30 00 006	Scellement résine de tige filetée ø 10 mm	U										
	Cartouche résine				U	0.019	26.51	0.50				
	Buse + rallonge				U	0.250	2.23	0.56				
	Tamis				U	1.000	0.36	0.36				
	Tige filetée ø 10/130 mm				U	1.000	4.06	4.06				
	TOTAL		0.200	5.49	.	.	.	5.48	10.97	14.32	15.91	
	VOTRE ENTREPRISE											
CN 29 06 30 00 009	Scellement résine de tige filetée ø 12 mm	U										
	Cartouche résine				U	0.030	26.51	0.80				
	Buse + rallonge				U	0.333	2.23	0.74				
	Tamis				U	1.000	0.42	0.42				
	Tige filetée ø 12/160 mm				U	1.000	5.89	5.89				
	TOTAL		0.240	6.59	.	.	.	7.85	14.44	18.84	20.93	
	VOTRE ENTREPRISE											
CN 29 06 30 00 012	Scellement résine de tige filetée ø 16 mm	U										
	Cartouche résine				U	0.074	26.51	1.96				
	Tamis				U	1.000	1.15	1.15				
	Tige filetée ø 16/190 mm				U	1.000	10.02	10.02				
	TOTAL		0.240	6.59	.	.	.	13.13	19.72	25.73	28.59	
	VOTRE ENTREPRISE											
	Scellement chimique à la résine époxy en cartouche pour tige filetée acier zingué, dans matériau creux en intérieur											
CN 29 06 33 00 003	Scellement résine de goujon ø 8 mm	U										
	Cartouche résine				U	0.013	26.51	0.34				
	Buse + rallonge				U	0.200	2.23	0.45				
	Cheville + goujon				U	1.000	1.90	1.90				
	TOTAL		0.200	5.49	.	.	.	2.69	8.18	10.67	11.85	
	VOTRE ENTREPRISE											
CN 29 06 33 00 006	Scellement résine de goujon ø 10 mm	U										
	Cartouche résine				U	0.013	26.51	0.34				
	Buse + rallonge				U	0.200	2.23	0.45				
	Cheville + goujon				U	1.000	2.18	2.18				
	TOTAL		0.200	5.49	.	.	.	2.97	8.46	11.04	12.27	
	VOTRE ENTREPRISE											

Copyright © Groupe Moniteur RCS Paris 403 080 823

Code	Désignation des ouvrages	Unité	Main d'œuvre: Temps moyen	Main d'œuvre: M.-o. + charges sociales 4 x 27.46 €	Fournitures: Unité	Fournitures: Quantité	Fournitures: Prix unitaires	Fournitures: Fournitures principales et annexes 7 x 8	Déboursé sec 5 + 9	Prix de revient 10 x 1.305	Prix de vente indicatif € H.T.: Fournitures et mise en œuvre 11 x 1.111	Prix de vente indicatif € H.T.: Mise en œuvre seule 4 x 47.29 €
1	2	3	4	5	6	7	8	9	10	11	12	13
	Scellement chimique à la résine époxy en cartouche pour tige filetée acier zingué, dans matériau creux en intérieur *(suite)*											
CN 29 06 33 00 009	Scellement résine de goujon ø 12 mm	U										
	Cartouche résine				U	0.013	26.51	0.34				
	Buse + rallonge				U	0.200	2.23	0.45				
	Cheville + goujon				U	1.000	2.53	2.53				
	TOTAL		0.200	5.49	.	.	.	3.32	8.81	11.50	12.78	
	VOTRE ENTREPRISE											
	Scellement chimique à la résine époxy en cartouche pour douille et vis acier zingué, dans matériau creux en intérieur											
CN 29 06 36 00 003	Scellement résine de douille et vis ø 8 mm	U										
	Cartouche résine				U	0.013	26.51	0.34				
	Buse + rallonge				U	0.200	2.23	0.45				
	Cheville + douille				U	1.000	2.11	2.11				
	Vis à métaux ø 8x30				U	1.000	0.16	0.16				
	TOTAL		0.200	5.49	.	.	.	3.06	8.55	11.16	12.40	
	VOTRE ENTREPRISE											
CN 29 06 36 00 006	Scellement résine de douille et vis ø 10 mm	U										
	Cartouche résine				U	0.013	26.51	0.34				
	Buse + rallonge				U	0.200	2.23	0.45				
	Cheville + douille				U	1.000	2.41	2.41				
	Vis à métaux ø 10x30				U	1.000	0.25	0.25				
	TOTAL		0.200	5.49	.	.	.	3.45	8.94	11.67	12.97	
	VOTRE ENTREPRISE											
CN 29 06 36 00 009	Scellement résine de douille et vis ø 12 mm	U										
	Cartouche résine				U	0.013	26.51	0.34				
	Buse + rallonge				U	0.200	2.23	0.45				
	Cheville + douille				U	1.000	2.55	2.55				
	Vis à métaux ø 12x50				U	1.000	0.78	0.78				
	TOTAL		0.200	5.49	.	.	.	4.12	9.61	12.54	13.93	
	VOTRE ENTREPRISE											

MANUTENTION - ENLEVEMENT

Descente, montage, coltinage, transport et évacuation de terre ou gravois. (compris chargement et déchargement, hors ceux dans camion ou benne).

	MANUTENTION											
	Terre et gravois											
CN 32 03 03 00 003	Descente à la goulotte	M3										
	TOTAL		1.000	27.46	.	.	.		27.46	35.84	39.82	
	VOTRE ENTREPRISE											
CN 32 03 03 00 013	Descente au seau ou sac jusqu'à 3 m ht ou par étage	M3										
	TOTAL		1.600	43.94	.	.	.		43.94	57.34	63.70	
	VOTRE ENTREPRISE											
CN 32 03 03 00 016	Par 3 m ht ou par étage supplémentaire descente au seau ou sac	M3										
	TOTAL		1.100	30.21	.	.	.		30.21	39.42	43.80	
	VOTRE ENTREPRISE											
CN 32 03 03 00 023	Descente à la poulie jusqu'à 3 m ht ou par étage	M3										
	TOTAL		1.200	32.95	.	.	.		32.95	43.00	47.77	
	VOTRE ENTREPRISE											
CN 32 03 03 00 026	Par 3 m ht ou par étage supplémentaire descente à la poulie	M3										
	TOTAL		0.800	21.97	.	.	.		21.97	28.67	31.85	
	VOTRE ENTREPRISE											
CN 32 03 03 00 033	Montage au seau ou sac jusqu'à 3 m ht ou par étage	M3										
	TOTAL		2.000	54.92	.	.	.		54.92	71.67	79.63	
	VOTRE ENTREPRISE											
CN 32 03 03 00 036	Par 3 m ht ou par étage supplémentaire montage au seau ou sac	M3										
	TOTAL		1.500	41.19	.	.	.		41.19	53.75	59.72	
	VOTRE ENTREPRISE											
CN 32 03 03 00 043	Montage à la poulie jusqu'à 3 m ht ou par étage	M3										
	TOTAL		1.500	41.19	.	.	.		41.19	53.75	59.72	
	VOTRE ENTREPRISE											

Copyright © Groupe Moniteur RCS Paris 403 080 823

Code	Désignation des ouvrages	Unité	Main d'œuvre Temps moyen	Main d'œuvre M.-o. + charges sociales 4 x 27.46 €	Fournitures Unité	Fournitures Quantité	Fournitures Prix unitaires	Fournitures principales et annexes 7 x 8	Déboursé sec 5 + 9	Prix de revient 10 x 1.305	Prix de vente indicatif € H.T. Fournitures et mise en œuvre 11 x 1.111	Prix de vente indicatif € H.T. Mise en œuvre seule 4 x 47.29 €
1	2	3	4	5	6	7	8	9	10	11	12	13
	Terre et gravois *(suite)*											
CN 32 03 03 00 046	Par 3 m ht ou par étage supplémentaire montage à la poulie	M3										
	TOTAL		0.600	16.48	.	.	.		16.48	21.51	23.90	
	VOTRE ENTREPRISE											
CN 32 03 03 00 063	Jet de pelle pour chargement ou éloignement	M3										
	TOTAL		0.700	19.22	.	.	.		19.22	25.08	27.86	
	VOTRE ENTREPRISE											
CN 32 03 03 00 073	Transport horizontal à la brouette jusqu'à 30 m	M3										
	TOTAL		1.300	35.70	.	.	.		35.70	46.59	51.76	
	VOTRE ENTREPRISE											
CN 32 03 03 00 076	Par 10 m supplémentaires de transport horizontal à la brouette	M3										
	TOTAL		0.350	9.61	.	.	.		9.61	12.54	13.93	
	VOTRE ENTREPRISE											
CN 32 03 03 00 083	Coltinage horizontal au seau ou sac jusqu'à 30 m	M3										
	TOTAL		2.500	68.65	.	.	.		68.65	89.59	99.53	
	VOTRE ENTREPRISE											
CN 32 03 03 00 086	Par 10 m supplémentaires de coltinage horizontal au seau ou sac	M3										
	TOTAL		0.600	16.48	.	.	.		16.48	21.51	23.90	
	VOTRE ENTREPRISE											
	Appareil ou ouvrage ne nécessitant pas de moyens de manutention ou de levage spécifique.											
CN 32 03 06 00 003	Montage ou descente d'un appareil ou d'un ouvrage de moins de 25 kg (par étage)	U										
	TOTAL		0.060	1.65	.	.	.		1.65	2.15	2.39	
	VOTRE ENTREPRISE											
CN 32 03 06 00 006	Montage ou descente d'un appareil ou d'un ouvrage de 25 à 60 kg (par étage)	U										
	TOTAL		0.120	3.30	.	.	.		3.30	4.31	4.79	
	VOTRE ENTREPRISE											
CN 32 03 06 00 009	Montage ou descente d'un appareil ou d'un ouvrage de 61 à 99 kg (par étage)	U										
	TOTAL		0.250	6.86	.	.	.		6.86	8.95	9.94	
	VOTRE ENTREPRISE											
CN 32 03 06 00 012	Montage ou descente d'un appareil ou d'un ouvrage de 100 à 150 kg (par étage)	U										
	TOTAL		1.500	41.19	.	.	.		41.19	53.75	59.72	
	VOTRE ENTREPRISE											
CN 32 03 06 00 015	Montage ou descente d'un appareil ou d'un ouvrage de 151 à 250 kg (par étage)	U										
	TOTAL		3.000	82.38	.	.	.		82.38	107.51	119.44	
	VOTRE ENTREPRISE											
	ENLEVEMENT TERRE ET GRAVOIS											
CN 32 06 00 00 003	Enlèvement de gravois par véhicule léger jusqu'à 10 km non compris les droits	M3										
	Location fourgon CU 1,6 T				J	0.063	51.52	3.25				
	TOTAL		0.500	13.73	.	.	.	3.25	16.98	22.16	24.62	
	VOTRE ENTREPRISE											
CN 32 06 00 00 006	Le km supplémentaire d'enlèvement de gravois par véhicule léger	KM										
	Location fourgon CU 1,6 T				J	0.002	51.52	0.10				
	TOTAL		0.017	0.47	.	.	.	0.10	0.57	0.74	0.82	
	VOTRE ENTREPRISE											
CN 32 06 00 00 012	Enlèvement de gravois inertes par benne de 8 m3	U										
	Location benne de 8 m3				U	1.000	186.30	186.30				
	TOTAL				.	.	.	186.30	186.30	243.12	270.11	
	VOTRE ENTREPRISE											

Copyright © Groupe Moniteur RCS Paris 403 080 823

Code	Désignation des ouvrages	Unité	Main d'œuvre Temps moyen	Main d'œuvre M.-o. + charges sociales 4 x 27.46 €	Fournitures Unité	Fournitures Quantité	Fournitures Prix unitaires	Fournitures Fournitures principales et annexes 7 x 8	Déboursé sec 5 + 9	Prix de revient 10 x 1.305	Prix de vente indicatif € H.T. Fournitures et mise en œuvre 11 x 1.111	Prix de vente indicatif € H.T. Mise en œuvre seule 4 x 47.29 €
1	2	3	4	5	6	7	8	9	10	11	12	13
	Appareil *(suite)*											
CN 32 06 00 00 015	Enlèvement de gravois mélangés par benne de 8 m3	U										
	Location benne de 8 m3				U	1.000	235.98	235.98				
	TOTAL				.	.	.	235.98	235.98	307.95	342.13	
	VOTRE ENTREPRISE											
CN 32 06 00 00 018	Enlèvement de menuiseries vitrées, portes pleines ou vitrées et ouvrages plans par véhicule léger jusqu'à 10 km, compris les droits	M2										
	Enlèvement aux décharges				ENS	1.000	3.51	3.51				
	TOTAL		0.143	3.93	.	.	.	3.51	7.44	9.71	10.79	
	VOTRE ENTREPRISE											
CN 32 06 00 00 021	Enlèvement d'ouvrages de métallerie, ossature ou petite charpente (poids inférieur à 500 kg) par véhicule léger, compris les droits	KG										
	Enlèvement aux décharges				ENS	1.000	0.15	0.15				
	TOTAL		0.032	0.88	.	.	.	0.15	1.03	1.34	1.49	
	VOTRE ENTREPRISE											
	NETTOYAGE											
	APRES TRAVAUX NEUFS nettoyage général de fin de chantier et nettoyage de locaux libres avant réception et remise des clés.											
CN 38 03 00 00 003	Nettoyage en fin de chantier comprenant le ramassage, la sortie des déchets et emballages (à compter à la surface hors oeuvre des locaux et accès)	M2										
	TOTAL		0.050	1.37	.	.	.		1.37	1.79	1.99	
	VOTRE ENTREPRISE											
CN 38 03 00 00 013	Nettoyage de salle de bains, cabinet de toilette	U										
	Lessive				KG	0.150	4.33	0.65				
	White spirit				L	0.050	5.17	0.26				
	TOTAL		0.650	17.85	.	.	.	0.91	18.76	24.48	27.20	
	VOTRE ENTREPRISE											
CN 38 03 00 00 023	Nettoyage de WC	U										
	Lessive				KG	0.050	4.33	0.22				
	White spirit				L	0.050	5.17	0.26				
	TOTAL		0.130	3.57	.	.	.	0.48	4.05	5.29	5.88	
	VOTRE ENTREPRISE											
CN 38 03 00 00 033	Nettoyage de cuisine	U										
	Lessive				KG	0.100	4.33	0.43				
	White spirit				L	0.030	5.17	0.16				
	TOTAL		0.400	10.98	.	.	.	0.59	11.57	15.10	16.78	
	VOTRE ENTREPRISE											
CN 38 03 00 00 043	Nettoyage de séjour, chambre ou bureau	U										
	TOTAL		0.300	8.24	.	.	.		8.24	10.75	11.94	
	VOTRE ENTREPRISE											
CN 38 03 00 00 053	Nettoyage de hall d'entrée d'immeuble	U										
	Lessive				KG	0.150	4.33	0.65				
	White spirit				L	0.050	5.17	0.26				
	TOTAL		0.450	12.36	.	.	.	0.91	13.27	17.32	19.24	
	VOTRE ENTREPRISE											
CN 38 03 00 00 063	Nettoyage d'escalier (par volée)	U										
	TOTAL		0.120	3.30	.	.	.		3.30	4.31	4.79	
	VOTRE ENTREPRISE											
	APRES TRAVAUX D'ENTRETIEN de locaux occupés, comprenant nettoyage des appareils sanitaires, ménagers et électriques fixés, des sols, des glaces, des vitres, des miroirs et enlèvement de tous les déchets.											
CN 38 06 00 00 013	Nettoyage salle de bains, cabinet de toilette	U										
	Lessive				KG	0.150	4.33	0.65				
	White spirit				L	0.050	5.17	0.26				
	TOTAL		0.800	21.97	.	.	.	0.91	22.88	29.86	33.17	
	VOTRE ENTREPRISE											

Copyright © Groupe Moniteur RCS Paris 403 080 823

Code	Désignation des ouvrages	Unité	Main d'œuvre Temps moyen	Main d'œuvre M.-o. + charges sociales 4 x 27.46 €	Fournitures Unité	Fournitures Quantité	Fournitures Prix unitaires	Fournitures principales et annexes 7 x 8	Déboursé sec 5 + 9	Prix de revient 10 x 1.305	Prix de vente indicatif € H.T. Fournitures et mise en œuvre 11 x 1.111	Prix de vente indicatif € H.T. Mise en œuvre seule 4 x 47.29 €
1	2	3	4	5	6	7	8	9	10	11	12	13
CN 38 06 00 00 023	Nettoyage de WC	U										
	Lessive				KG	0.050	4.33	0.22				
	White spirit				L	0.050	5.17	0.26				
	TOTAL		0.150	4.12	.	.	.	0.48	4.60	6.00	6.67	
	VOTRE ENTREPRISE											
CN 38 06 00 00 033	Nettoyage de cuisine	U										
	Lessive				KG	0.100	4.33	0.43				
	White spirit				L	0.030	5.17	0.16				
	TOTAL		0.500	13.73	.	.	.	0.59	14.32	18.69	20.76	
	VOTRE ENTREPRISE											
CN 38 06 00 00 043	Nettoyage de séjour, chambre ou bureau	U										
	TOTAL		0.350	9.61	.	.	.		9.61	12.54	13.93	
	VOTRE ENTREPRISE											
CN 38 06 00 00 053	Nettoyage hall d'entrée d'immeuble	U										
	Lessive				KG	0.150	4.33	0.65				
	White spirit				L	0.050	5.17	0.26				
	TOTAL		0.500	13.73	.	.	.	0.91	14.64	19.11	21.23	
	VOTRE ENTREPRISE											
CN 38 06 00 00 063	Nettoyage d'escalier (par volée)	U										
	TOTAL		0.150	4.12	.	.	.		4.12	5.38	5.98	
	VOTRE ENTREPRISE											
CN 38 06 00 00 066	Nettoyage vitrage à grands carreaux, surface lisse 1 face	M2										
	Nettoyant vitrage				L	0.030	3.75	0.11				
	TOTAL		0.130	3.57	.	.	.	0.11	3.68	4.80	5.33	
	VOTRE ENTREPRISE											
CN 38 06 00 00 069	Nettoyage vitrage à grands carreaux, surface à relief, 1 face	M2										
	Nettoyant vitrage				L	0.040	3.75	0.15				
	TOTAL		0.170	4.67	.	.	.	0.15	4.82	6.29	6.99	
	VOTRE ENTREPRISE											
CN 38 06 00 00 072	Nettoyage vitrage à petits bois, surface lisse 1 face	U										
	Nettoyant vitrage				L	0.008	3.75	0.03				
	TOTAL		0.080	2.20	.	.	.	0.03	2.23	2.91	3.23	
	VOTRE ENTREPRISE											
CN 38 06 00 00 075	Nettoyage vitrage à petits bois, surface à relief, 1 face	U										
	Nettoyant vitrage				L	0.010	3.75	0.04				
	TOTAL		0.100	2.75	.	.	.	0.04	2.79	3.64	4.04	
	VOTRE ENTREPRISE											
CN 38 06 00 00 078	Nettoyage d'accessoires d'éclairage, écran diffusant jusqu'à 1,20 m, y compris dépose et repose	U										
	Lessive				KG	0.007	4.33	0.03				
	TOTAL		0.260	7.14	.	.	.	0.03	7.17	9.36	10.40	
	VOTRE ENTREPRISE											
CN 38 06 00 00 081	Nettoyage de verrerie type globe ou hublot, y compris dépose et repose	U										
	Lessive				KG	0.010	4.33	0.04				
	TOTAL		0.180	4.94	.	.	.	0.04	4.98	6.50	7.22	
	VOTRE ENTREPRISE											
	ECHAFAUDAGE - PROTECTION											
	ECHAFAUDAGE											
CN 44 03 00 00 004	Installation et repliement, d'échafaudage roulant larg 0,70 x (1,85 à 2 m long), pour haut. travail de 2,80 à 5 m	U										
	TOTAL		4.000	109.84	.	.	.		109.84	143.34	159.25	
	VOTRE ENTREPRISE											
CN 44 03 00 00 007	Déplacement pour changement de façade d'échafaudage roulant larg 0,70 x (1,85 à 2 m long), pour haut. travail de 2,80 à 5 m, sans possibilité de roulage	U										
	TOTAL		3.000	82.38	.	.	.		82.38	107.51	119.44	
	VOTRE ENTREPRISE											

Copyright © Groupe Moniteur RCS Paris 403 080 823

Code	Désignation des ouvrages	Unité	Main d'œuvre Temps moyen	Main d'œuvre M.-o. + charges sociales 4 x 27.46 €	Fournitures Unité	Fournitures Quantité	Fournitures Prix unitaires	Fournitures principales et annexes 7 x 8	Déboursé sec 5 + 9	Prix de revient 10 x 1.305	Prix de vente indicatif € H.T. Fournitures et mise en œuvre 11 x 1.111	Prix de vente indicatif € H.T. Mise en œuvre seule 4 x 47.29 €
1	2	3	4	5	6	7	8	9	10	11	12	13
CN 44 03 00 00 010	Location échafaudage roulant simple largeur, plateau de 1,70 à 2 m long, pour haut. travail de 2,80 à 5 m	J										
	Location échafaudage alu				J	1.000	16.00	16.00				
	TOTAL				.	.	.	16.00	16.00	20.88	23.20	
	VOTRE ENTREPRISE											
CN 44 03 00 00 014	Installation et repliement, d'échafaudage roulant larg. 1,50 x (2,00 à 3,50 m long), pour haut. travail de 3,00 à 6 m	U										
	TOTAL		8.500	233.41	.	.	.		233.41	304.60	338.41	
	VOTRE ENTREPRISE											
CN 44 03 00 00 017	Déplacement pour changement de façade d'échafaudage roulant larg. 1,50 x (2,00 à 3,50 m long), pour haut. travail de 3,00 à 6 m, sans possibilité de roulage	U										
	TOTAL		6.500	178.49	.	.	.		178.49	232.93	258.79	
	VOTRE ENTREPRISE											
CN 44 03 00 00 020	Location échafaudage roulant double largeur, plateau de 2 à 3,50 m long, pour haut. travail de 3 à 6 m	J										
	Location échafaudage alu				J	1.000	32.80	32.80				
	TOTAL				.	.	.	32.80	32.80	42.80	47.55	
	VOTRE ENTREPRISE											
CN 44 03 00 00 053	Installation et repliement d'un échafaudage vertical sur balcon avec plancher, garde-corps et pare-gravois en tôle	ML										
	TOTAL		2.500	68.65	.	.	.		68.65	89.59	99.53	
	VOTRE ENTREPRISE											
CN 44 03 00 00 056	Location d'échafaudage vertical sur balcon avec plancher, garde-corps et pare-gravois en tôle (le ml)	J										
	Echafaudage				ML	1.000	1.07	1.07				
	TOTAL				.	.	.	1.07	1.07	1.40	1.56	
	VOTRE ENTREPRISE											
CN 44 03 00 00 063	Installation et repliement d'un échafaudage sur consoles boulonnées, avec plancher, garde-corps et pare-gravois en tôle	ML										
	TOTAL		2.000	54.92	.	.	.		54.92	71.67	79.63	
	VOTRE ENTREPRISE											
CN 44 03 00 00 066	Location d'échafaudage sur consoles boulonnées sur pignon avec plancher, garde-corps, pare-gravois en tôle (le ml)	J										
	Echafaudage				ML	1.000	1.44	1.44				
	TOTAL				.	.	.	1.44	1.44	1.88	2.09	
	VOTRE ENTREPRISE											
CN 44 03 00 00 103	Installation et repliement de platelage et cloison de protection ou garde-corps ou pare-gravois	M2										
	TOTAL		0.400	10.98	.	.	.		10.98	14.33	15.92	
	VOTRE ENTREPRISE											
CN 44 03 00 00 106	Location de platelage et cloison de protection ou garde-corps ou pare-gravois (le m2)	J										
	Platelage protection				M2	1.000	0.79	0.79				
	TOTAL				.	.	.	0.79	0.79	1.03	1.14	
	VOTRE ENTREPRISE											
PROTECTION non compris enlèvement des gravois et nettoyage pour protection forme en plâtre.												
CN 44 06 00 00 003	Installation et repliement de bâche	M2										
	TOTAL		0.100	2.75	.	.	.		2.75	3.59	3.99	
	VOTRE ENTREPRISE											
CN 44 06 00 00 006	Remaniage de bâche en cours de travaux	M2										
	TOTAL		0.050	1.37	.	.	.		1.37	1.79	1.99	
	VOTRE ENTREPRISE											
CN 44 06 00 00 023	Forme en plâtre sur papier kraft	M2										
	Plâtre fin				T	0.020	402.40	8.05				
	Papier kraft				M2	1.050	0.20	0.21				
	TOTAL		0.200	5.49	.	.	.	8.26	13.75	17.94	19.93	
	VOTRE ENTREPRISE											

Copyright © Groupe Moniteur RCS Paris 403 080 823

Code	Désignation des ouvrages	Unité	Main d'œuvre Temps moyen	Main d'œuvre M.-o. + charges sociales 4 x 27.46 €	Fournitures Unité	Fournitures Quantité	Fournitures Prix unitaires	Fournitures principales et annexes 7 x 8	Déboursé sec 5 + 9	Prix de revient 10 x 1.305	Prix de vente indicatif € H.T. Fournitures et mise en œuvre 11 x 1.111	Prix de vente indicatif € H.T. Mise en œuvre seule 4 x 47.29 €
1	2	3	4	5	6	7	8	9	10	11	12	13
CN 44 06 00 00 033	Film polyane 150 microns fixé par bandes adhésives	M2										
	Film polyéthylène				M2	1.050	0.26	0.27				
	Bande adhésive				ML	1.000	0.36	0.36				
	TOTAL		0.080	2.20	.	.	.	0.63	2.83	3.69	4.10	
	VOTRE ENTREPRISE											
	ECHELLE, CORDE A NOEUDS, SELLETTE											
CN 44 09 00 00 009	Installation et repliement d'échelle plate sur toiture à forte pente.	U										
	TOTAL		0.300	8.24	.	.	.		8.24	10.75	11.94	
	VOTRE ENTREPRISE											
CN 44 09 00 00 015	Installation et repliement de corde à noeuds ou de sellette à treuil	U										
	TOTAL		3.500	96.11	.	.	.		96.11	125.42	139.34	
	VOTRE ENTREPRISE											
CN 44 09 00 00 018	Dépose et repose sans descente ni remontage de corde à noeuds ou de sellette à treuil	U										
	TOTAL		1.500	41.19	.	.	.		41.19	53.75	59.72	
	VOTRE ENTREPRISE											
CN 44 09 00 00 021	Dépose et repose avec descente et remontage de corde à noeuds ou de sellette à treuil	U										
	TOTAL		2.500	68.65	.	.	.		68.65	89.59	99.53	
	VOTRE ENTREPRISE											
CN 44 09 00 00 027	Installation et repliement de chemin de service sur couverture constitué de planches	ML										
	TOTAL		0.350	9.61	.	.	.		9.61	12.54	13.93	
	VOTRE ENTREPRISE											
CN 44 09 00 00 030	Location de chemin de service en planches sur couverture (le ml)	J										
	Chemin de service				ML	1.000	2.49	2.49				
	TOTAL				.	.	.	2.49	2.49	3.25	3.61	
	VOTRE ENTREPRISE											
	MATERIEL DE CHANTIER EXTERNE A L'ENTREPRISE											
	LOCATION VEHICULE DE TRANSPORT AVEC EQUIPEMENT											
	Camion à grue, CU 10 et 15 T et à benne CU 15 à 25 T											
CN 47 03 03 00 003	Location camion à grue CU 10 T	J										
	Location camion grue 10 T				J	1.000	524.00	524.00				
	TOTAL				.	.	.	524.00	524.00	683.82	759.72	
	VOTRE ENTREPRISE											
CN 47 03 03 00 006	Location camion à grue CU 15 T	J										
	Location camion grue 15 T				J	1.000	572.00	572.00				
	TOTAL				.	.	.	572.00	572.00	746.46	829.32	
	VOTRE ENTREPRISE											
CN 47 03 03 00 036	Location camion benne CU 15 T	J										
	Location camion benne 15 T				J	1.000	443.50	443.50				
	TOTAL				.	.	.	443.50	443.50	578.77	643.01	
	VOTRE ENTREPRISE											
CN 47 03 03 00 039	Location camion benne CU 20 T	J										
	Location camion benne 20 T				J	1.000	550.00	550.00				
	TOTAL				.	.	.	550.00	550.00	717.75	797.42	
	VOTRE ENTREPRISE											
CN 47 03 03 00 042	Location semi-benne CU 25 T	J										
	Location semi-benne 25 T				J	1.000	552.50	552.50				
	TOTAL				.	.	.	552.50	552.50	721.01	801.04	
	VOTRE ENTREPRISE											
CN 47 03 03 00 063	Location camionnette fourgon tôlé CU 1,1T	J										
	Location camionnette				J	1.000	244.30	244.30				
	TOTAL				.	.	.	244.30	244.30	318.81	354.20	
	VOTRE ENTREPRISE											

Copyright © Groupe Moniteur RCS Paris 403 080 823

Code	Désignation des ouvrages	Unité	Main d'œuvre Temps moyen	Main d'œuvre M.-o. + charges sociales 4 x 27.46 €	Fournitures Unité	Fournitures Quantité	Fournitures Prix unitaires	Fournitures principales et annexes 7 x 8	Déboursé sec 5 + 9	Prix de revient 10 x 1.305	Prix de vente indicatif € H.T. Fournitures et mise en œuvre 11 x 1.111	Prix de vente indicatif € H.T. Mise en œuvre seule 4 x 47.29 €
1	2	3	4	5	6	7	8	9	10	11	12	13
	Benne à gravois de 6, 8 et 10 m3 de volume, compris livraison et enlèvement par loueur. Gravois de matériaux de chantier classés en 2 groupes. Compris transport et frais de droits de décharges. Non compris : temps de chargement de la benne.											
CN 47 03 06 00 003	Location benne à gravois de 7 m3 pour carton ou déchet-vert (hors souche d'arbre) ou ferraille ou gravois	M3										
	Location benne de 7 m3				M3	1.000	25.58	25.58				
	TOTAL				.	.	.	25.58	25.58	33.38	37.09	
	VOTRE ENTREPRISE											
CN 47 03 06 00 006	Location benne à gravois de 7 m3 pour: déchets de bois ou déchets divers ou polystyrène ou plaque plâtre	M3										
	Location benne de 7 m3				M3	1.000	31.38	31.38				
	TOTAL				.	.	.	31.38	31.38	40.95	45.50	
	VOTRE ENTREPRISE											
CN 47 03 06 00 009	Location benne à gravois de 8 m3 pour carton ou petits déchets vert (hors souche d'arbre) ou ferraille ou gravois divers	M3										
	Location benne de 8 m3				M3	1.000	23.29	23.29				
	TOTAL				.	.	.	23.29	23.29	30.39	33.76	
	VOTRE ENTREPRISE											
CN 47 03 06 00 012	Location benne à gravois de 8 m3 pour: déchets de bois ou déchets divers ou polystyrène ou plaque plâtre	M3										
	Location benne de 8 m3				M3	1.000	29.50	29.50				
	TOTAL				.	.	.	29.50	29.50	38.50	42.77	
	VOTRE ENTREPRISE											
CN 47 03 06 00 015	Location benne à gravois de 10 m3 pour carton ou petits déchets vert (hors souche d'arbre) ou ferraille ou gravois divers	M3										
	Location benne de 10 m3				M3	1.000	20.04	20.04				
	TOTAL				.	.	.	20.04	20.04	26.15	29.05	
	VOTRE ENTREPRISE											
CN 47 03 06 00 018	Location benne à gravois de 10 m3 pour déchets de bois ou déchets divers ou polystyrène ou plaque plâtre	M3										
	Location benne de 10 m3				M3	1.000	23.60	23.60				
	TOTAL				.	.	.	23.60	23.60	30.80	34.22	
	VOTRE ENTREPRISE											
CN 47 03 06 00 021	Location benne à gravois de 15 m3 pour carton ou petits déchets vert (hors souche d'arbre) ou ferraille ou gravois divers	M3										
	Location benne de 15 m3				M3	1.000	16.09	16.09				
	TOTAL				.	.	.	16.09	16.09	21.00	23.33	
	VOTRE ENTREPRISE											
CN 47 03 06 00 024	Location benne à gravois de 15 m3 pour déchets de bois ou déchets divers ou polystyrène ou plaque plâtre	M3										
	Location benne de 15 m3				M3	1.000	22.12	22.12				
	TOTAL				.	.	.	22.12	22.12	28.87	32.07	
	VOTRE ENTREPRISE											
	Remorque à plateau et camionnette plateau benne Remorque charge utile inférieure à 500 kg et jusqu'à 4 800 kg. Non compris (transport CT1). Camionnette à plateau benne PTC 3,5 T. Valeur locative durée 1 à 5 jours. Non compris: chauffeur, carburant, nettoyage.											
CN 47 03 09 00 003	Location d'une remorque porte-engin charge utile maxi 1000 kg soit PTC 1300 kg	J										
	Location remorque tractable				J	1.000	8.40	8.40				
	TOTAL				.	.	.	8.40	8.40	10.96	12.18	
	VOTRE ENTREPRISE											
CN 47 03 09 00 006	Location d'une remorque porte engin charge utile maxi 2000 kg soit PTC 2500 kg	J										
	Location remorque tractable				J	1.000	11.44	11.44				
	TOTAL				.	.	.	11.44	11.44	14.93	16.59	
	VOTRE ENTREPRISE											
CN 47 03 09 00 009	Location d'une remorque porte engin charge utile maxi 2800 kg soit PTC 3500 kg	J										
	Location remorque tractable				J	1.000	14.24	14.24				
	TOTAL				.	.	.	14.24	14.24	18.58	20.64	
	VOTRE ENTREPRISE											

Code	Désignation des ouvrages	Unité	Main d'œuvre: Temps moyen	Main d'œuvre: M.-o. + charges sociales 4 x 27.46 €	Fournitures: Unité	Fournitures: Quantité	Fournitures: Prix unitaires	Fournitures: Fournitures principales et annexes 7 x 8	Déboursé sec 5 + 9	Prix de revient 10 x 1.305	Prix de vente indicatif € H.T.: Fournitures et mise en œuvre 11 x 1.111	Prix de vente indicatif € H.T.: Mise en œuvre seule 4 x 47.29 €
1	2	3	4	5	6	7	8	9	10	11	12	13
	Remorque à plateau et camionnette plateau benne *(suite)*											
CN 47 03 09 00 024	Location camion plateau-benne PTC 3,5 T à cabine 3 places	J										
	Location camionnette				J	1.000	96.00	96.00				
	TOTAL				.	.	.	96.00	96.00	125.28	139.19	
	VOTRE ENTREPRISE											
CN 47 03 09 00 027	Location camion plateau-tribenne PTC 3,5 T à cabine 3 places	J										
	Location camionnette				J	1.000	92.80	92.80				
	TOTAL				.	.	.	92.80	92.80	121.10	134.54	
	VOTRE ENTREPRISE											
CN 47 03 09 00 030	Location camion plateau-benne PTC 3,5 T à cabine double 7 places	J										
	Location camionnette				J	1.000	101.60	101.60				
	TOTAL				.	.	.	101.60	101.60	132.59	147.31	
	VOTRE ENTREPRISE											
	LOCATION MATERIEL D'INSTALLATION DE CHANTIER											
	Abris, cabine sanitaire, vestiaire, réfectoire, conteneur, bungalow et mobilier valeur locative pour durée minimum de 20 jours, non compris : transport , soubassement, alimentation, évacuation, raccord, nettoyage. Abris de chantier tractable (transport CT1). Cabine, bloc sanitaire et abri vestiaire et réfectoire (transport CT3). Conteneur et bungalow (transport CT4). Mobilier d'équipement (transport CT1).											
CN 47 06 03 00 003	Location abri tractable non isolé, Lg. 3,40x1,75x1,98 m haut, PTCA 750 kg.	J										
	Location abri chantier non isolé				J	1.000	8.06	8.06				
	TOTAL				.	.	.	8.06	8.06	10.52	11.69	
	VOTRE ENTREPRISE											
CN 47 06 03 00 006	Location abri tractable avec isolation, Lg. 3,50 x 1,75 x 2,00m haut. PTCA 950 kg.	J										
	Location abri chantier isolé				J	1.000	13.25	13.25				
	TOTAL				.	.	.	13.25	13.25	17.29	19.21	
	VOTRE ENTREPRISE											
CN 47 06 03 00 009	Location cabine sanitaire mobile Lg. 1,20 x 0,90 x 2,30 m haut. à 1 WC + 1 lave-mains.	J										
	Location cabine sanitaire				J	1.000	8.76	8.76				
	Vidange hebdomadaire				U	0.200	96.00	19.20				
	TOTAL				.	.	.	27.96	27.96	36.49	40.54	
	VOTRE ENTREPRISE											
CN 47 06 03 00 012	Location bloc sanitaire mobile Lg. 2,75 x 2,45 x 2,60 haut. à 1WC, 1 douche, 5 robinets lavabo.	J										
	Location bloc sanitaire				J	1.000	14.67	14.67				
	TOTAL				.	.	.	14.67	14.67	19.14	21.26	
	VOTRE ENTREPRISE											
CN 47 06 03 00 015	Location abri mobile vestiaire et réfectoire Lg. 4,00 x 2,00 x 2,00 m haut. PTAC 2300 kg.	J										
	Location abri vestiaire et réfectoire				J	1.000	25.54	25.54				
	TOTAL				.	.	.	25.54	25.54	33.33	37.03	
	VOTRE ENTREPRISE											
CN 47 06 03 00 018	Location conteneur mobile de 9 m3	J										
	Location conteneur mobile 9 m3				J	1.000	8.06	8.06				
	TOTAL				.	.	.	8.06	8.06	10.52	11.69	
	VOTRE ENTREPRISE											
CN 47 06 03 00 021	Location conteneur mobile de 15 m3	J										
	Location conteneur mobile 15 m3				J	1.000	9.37	9.37				
	TOTAL				.	.	.	9.37	9.37	12.23	13.59	
	VOTRE ENTREPRISE											
CN 47 06 03 00 024	Location conteneur mobile de 32 m3	J										
	Location conteneur mobile 32 m3				J	1.000	10.02	10.02				
	TOTAL				.	.	.	10.02	10.02	13.08	14.53	
	VOTRE ENTREPRISE											

Copyright © Groupe Moniteur RCS Paris 403 080 823

Code	Désignation des ouvrages	Unité	Main d'œuvre Temps moyen	Main d'œuvre M.-o. + charges sociales 4 x 27.46 €	Fournitures Unité	Fournitures Quantité	Fournitures Prix unitaires	Fournitures principales et annexes 7 x 8	Déboursé sec 5 + 9	Prix de revient 10 x 1.305	Prix de vente indicatif € H.T. Fournitures et mise en œuvre 11 x 1.111	Prix de vente indicatif € H.T. Mise en œuvre seule 4 x 47.29 €
1	2	3	4	5	6	7	8	9	10	11	12	13
	Abris, cabine sanitaire, vestiaire, réfectoire, conteneur, bungalow et mobilier *(suite)*											
CN 47 06 03 00 027	Location bungalow mobile, accoupable de 10 m2	J										
	Location bungalow mobile 10 m2				J	1.000	11.33	11.33				
	TOTAL				.	.	.	11.33	11.33	14.79	16.43	
	VOTRE ENTREPRISE											
CN 47 06 03 00 030	Location bungalow mobile, accoupable de 15 m2	J										
	Location bungalow mobile 15 m2				J	1.000	11.60	11.60				
	TOTAL				.	.	.	11.60	11.60	15.14	16.82	
	VOTRE ENTREPRISE											
CN 47 06 03 00 033	Location mobilier d'aménagement, (bureau métallique)	J										
	Location mobilier bureau				J	1.000	1.27	1.27				
	TOTAL				.	.	.	1.27	1.27	1.66	1.84	
	VOTRE ENTREPRISE											
CN 47 06 03 00 036	Location mobilier d'aménagement, (armoire)	J										
	Location mobilier armoire				J	1.000	0.23	0.23				
	TOTAL				.	.	.	0.23	0.23	0.30	0.33	
	VOTRE ENTREPRISE											
CN 47 06 03 00 039	Location mobilier d'aménagement, (chaise, table)	J										
	Location mobilier table-chaise				J	1.000	0.12	0.12				
	TOTAL				.	.	.	0.12	0.12	0.16	0.18	
	VOTRE ENTREPRISE											
	Clôture extérieure et accès clôture mobile en panneau à cadre métallique et remplissage soit tout grillagé soit en panneau à remplissage opaque en PVC soit en panneau à remplissage mixte. Portillon et portail remplissage dito. Assemblage linéaire par clavettes. Fixations au sol sur plots béton. Valeur locative pour durée minimum de 20 jours. Non compris (transport CT3), nettoyage.											
CN 47 06 06 00 003	Location clôture mobile métallique ht 2 x 3,50 m long avec 1 plot	J										
	Location clôture grillagée				J	1.000	1.27	1.27				
	TOTAL				.	.	.	1.27	1.27	1.66	1.84	
	VOTRE ENTREPRISE											
CN 47 06 06 00 012	Location palissade mobile opaque en PVC ht 2 x 2 m larg à 1 plot	J										
	Location clôture opaque				J	1.000	1.35	1.35				
	TOTAL				.	.	.	1.35	1.35	1.76	1.96	
	VOTRE ENTREPRISE											
CN 47 06 06 00 021	Location palissade métallique mixte, bas PVC ht 1 m, haut grillagée ht 1 x 2,50 m long à plots	J										
	Location clôture mixte				J	1.000	1.74	1.74				
	TOTAL				.	.	.	1.74	1.74	2.27	2.52	
	VOTRE ENTREPRISE											
	Branchement électrique par armoire électrique de distribution avec compteur, disjoncteur et protections. Valeur locative pour durée minimum de 20 jours. Non compris (transport CT1), connexion EDF.											
CN 47 06 09 00 003	Location armoire électrique de distribution chantier de 31 A à 70 A	J										
	Location armoire distribution				J	1.000	21.60	21.60				
	TOTAL				.	.	.	21.60	21.60	28.19	31.32	
	VOTRE ENTREPRISE											
	Pompage pour épuisement ou rabattage Pompe de surface centrifuge, énergie essence ou gasoil. Pompe immergée centrifuge, énergie électrique 230-400V avec accessoire complémentaire. Pompe sous contrôle de 3 types de charges dans l'eau : soit claire ou peu chargée soit eau chargée et boueuse soit eaux peu chargée et abrasive. Valeur locative pour durée minimum de 6 jours, non compris (transport CT1), connexion, carburant, nettoyage.											
CN 47 06 12 00 003	Location pompe de surface, à membrane, essence ou diesel, débit 20 m3/h, eaux claires et peu chargées	J										
	Location pompe de surface				J	1.000	35.20	35.20				
	TOTAL				.	.	.	35.20	35.20	45.94	51.04	
	VOTRE ENTREPRISE											
CN 47 06 12 00 006	Location pompe de surface, centrifuge, essence, débit 21 à 50 m3/h, eaux claires et peu chargées	J										
	Location pompe de surface				J	1.000	34.40	34.40				
	TOTAL				.	.	.	34.40	34.40	44.89	49.87	
	VOTRE ENTREPRISE											

Code	Désignation des ouvrages	Unité	Main d'œuvre Temps moyen	Main d'œuvre M.-o. + charges sociales 4 x 27.46 €	Fournitures Unité	Fournitures Quantité	Fournitures Prix unitaires	Fournitures principales et annexes 7 x 8	Déboursé sec 5 + 9	Prix de revient 10 x 1.305	Prix de vente indicatif € H.T. Fournitures et mise en œuvre 11 x 1.111	Prix de vente indicatif € H.T. Mise en œuvre seule 4 x 47.29 €
1	2	3	4	5	6	7	8	9	10	11	12	13
	Pompage pour épuisement ou rabattage *(suite)*											
CN 47 06 12 00 012	Location pompe de surface, centrifuge, diesel, débit 100 m3/h	J										
	Location pompe de surface				J	1.000	57.60	57.60				
	TOTAL				.	.	.	57.60	57.60	75.17	83.51	
	VOTRE ENTREPRISE											
CN 47 06 12 00 018	Location pompe de surface, centrifuge, diesel, débit 150 m3/h, eaux claire et peu chargée	J										
	Location pompe de surface				J	1.000	76.80	76.80				
	TOTAL				.	.	.	76.80	76.80	100.22	111.34	
	VOTRE ENTREPRISE											
CN 47 06 12 00 027	Location pompe immergée, électrique, débit 30 m3/h, eaux claires	J										
	Location pompe immergée				J	1.000	28.80	28.80				
	TOTAL				.	.	.	28.80	28.80	37.58	41.75	
	VOTRE ENTREPRISE											
CN 47 06 12 00 030	Location pompe immergée, électrique, débit 60 m3/h, eaux claires	J										
	Location pompe immergée				J	1.000	34.00	34.00				
	TOTAL				.	.	.	34.00	34.00	44.37	49.30	
	VOTRE ENTREPRISE											
CN 47 06 12 00 034	Location pompe immergée, électrique, débit 100 m3/h, eaux claires	J										
	Location pompe immergée				J	1.000	44.00	44.00				
	TOTAL				.	.	.	44.00	44.00	57.42	63.79	
	VOTRE ENTREPRISE											
CN 47 06 12 00 036	Location pompe immergée, électrique, débit 60 m3/h, eaux chargées	J										
	Location pompe immergée				J	1.000	47.60	47.60				
	TOTAL				.	.	.	47.60	47.60	62.12	69.02	
	VOTRE ENTREPRISE											
CN 47 06 12 00 039	Location pompe immergée, électrique, débit 120/150 m3/h, eaux chargées	J										
	Location pompe immergée				J	1.000	76.80	76.80				
	TOTAL				.	.	.	76.80	76.80	100.22	111.34	
	VOTRE ENTREPRISE											
CN 47 06 12 00 048	Location tuyau de refoulement ø 35/50 mm en 10 m long.	J										
	Location tuyau de refoulement				J	1.000	5.04	5.04				
	TOTAL				.	.	.	5.04	5.04	6.58	7.31	
	VOTRE ENTREPRISE											
CN 47 06 12 00 051	Location tuyau de refoulement ø 60/80 mm en 10 m long.	J										
	Location tuyau de refoulement				J	1.000	6.00	6.00				
	TOTAL				.	.	.	6.00	6.00	7.83	8.70	
	VOTRE ENTREPRISE											
CN 47 06 12 00 054	Location tuyau de refoulement ø 90/100 mm en 10 m long.	J										
	Location tuyau de refoulement				J	1.000	7.68	7.68				
	TOTAL				.	.	.	7.68	7.68	10.02	11.13	
	VOTRE ENTREPRISE											
CN 47 06 12 00 057	Location tuyau d 'aspiration à crépine ø 35/50 mm en 5 m long.	J										
	Location tuyau aspiration				J	1.000	5.52	5.52				
	TOTAL				.	.	.	5.52	5.52	7.20	8.00	
	VOTRE ENTREPRISE											
CN 47 06 12 00 060	Location tuyau d'aspiration à crépine ø 60/80 mm en 5 m long.	J										
	Location tuyau aspiration				J	1.000	6.32	6.32				
	TOTAL				.	.	.	6.32	6.32	8.25	9.17	
	VOTRE ENTREPRISE											
CN 47 06 12 00 063	Location tuyau d'aspiration à crépine ø 90/100 mm en 5 m long.	J										
	Location tuyau aspiration				J	1.000	7.68	7.68				
	TOTAL				.	.	.	7.68	7.68	10.02	11.13	
	VOTRE ENTREPRISE											

Copyright © Groupe Moniteur RCS Paris 403 080 823

Code	Désignation des ouvrages	Unité	Main d'œuvre: Temps moyen	Main d'œuvre: M.-o. + charges sociales 4 x 27.46 €	Fournitures: Unité	Fournitures: Quantité	Fournitures: Prix unitaires	Fournitures: Fournitures principales et annexes 7 x 8	Déboursé sec 5 + 9	Prix de revient 10 x 1.305	Prix de vente indicatif € H.T.: Fournitures et mise en œuvre 11 x 1.111	Prix de vente indicatif € H.T.: Mise en œuvre seule 4 x 47.29 €
1	2	3	4	5	6	7	8	9	10	11	12	13
	LOCATION MATERIEL DE TERRASSEMENT											
	Minipelle, tractopelle et accessoires valeur locative pour durée minimum de 6 jours, non compris transport, chauffeur, carburant, nettoyage. Minipelles à chenilles de 0,5 T à 2,4 T (transport CT2). A chenilles et pneus de 5 à 7,8 T (transport CT4). Tractopelle à 4 RM de 60 à 100 CV, moteur thermique diésel (transport CT3). Accessoires de base: godet, benne, tarière et brise roche avec pic (transport CT1).											
CN 47 09 03 00 003	Location minipelle à chenille, poids 0,5 à 1,1 T	J										
	Location minipelle				J	1.000	112.80	112.80				
	TOTAL				.	.	.	112.80	112.80	147.20	163.54	
	VOTRE ENTREPRISE											
CN 47 09 03 00 006	Location minipelle à chenille, poids 1,2 à 1,7 T	J										
	Location minipelle 1,5 T				J	1.000	133.60	133.60				
	TOTAL				.	.	.	133.60	133.60	174.35	193.70	
	VOTRE ENTREPRISE											
CN 47 09 03 00 009	Location minipelle à chenille, poids 1,8 à 2,4 T	J										
	Location minipelle				J	1.000	166.00	166.00				
	TOTAL				.	.	.	166.00	166.00	216.63	240.68	
	VOTRE ENTREPRISE											
CN 47 09 03 00 012	Location minipelle à chenille, poids 5 à 5,9 T	J										
	Location minipelle				J	1.000	235.20	235.20				
	TOTAL				.	.	.	235.20	235.20	306.94	341.01	
	VOTRE ENTREPRISE											
CN 47 09 03 00 015	Location minipelle à chenille, poids 6 à 8 T	J										
	Location minipelle 8 T				J	1.000	304.80	304.80				
	TOTAL				.	.	.	304.80	304.80	397.76	441.91	
	VOTRE ENTREPRISE											
CN 47 09 03 00 024	Location minipelle à pneus, poids 5 à 5,9 T	J										
	Location minipelle à pneus				J	1.000	312.00	312.00				
	TOTAL				.	.	.	312.00	312.00	407.16	452.35	
	VOTRE ENTREPRISE											
CN 47 09 03 00 027	Location minipelle à pneus de poids 6 à 6,9 T	J										
	Location minipelle à pneus				J	1.000	336.00	336.00				
	TOTAL				.	.	.	336.00	336.00	438.48	487.15	
	VOTRE ENTREPRISE											
CN 47 09 03 00 039	Location tractopelle à 4 RM, moteur diesel de 80 à 100 CV	J										
	Location tractopelle				J	1.000	231.20	231.20				
	TOTAL				.	.	.	231.20	231.20	301.72	335.21	
	VOTRE ENTREPRISE											
CN 47 09 03 00 051	Location godet rétro ou godet de curage seul	J										
	Location godet rétro ou curage				J	1.000	5.20	5.20				
	TOTAL				.	.	.	5.20	5.20	6.79	7.54	
	VOTRE ENTREPRISE											
CN 47 09 03 00 054	Location benne preneuse seule	J										
	Location benne preneuse				J	1.000	60.40	60.40				
	TOTAL				.	.	.	60.40	60.40	78.82	87.57	
	VOTRE ENTREPRISE											
CN 47 09 03 00 060	Location tarière hydraulique seule	J										
	Location tarière hydraulique				J	1.000	68.00	68.00				
	TOTAL				.	.	.	68.00	68.00	88.74	98.59	
	VOTRE ENTREPRISE											
CN 47 09 03 00 063	Location brise roche hydraulique pour minipelle 1,5 T	J										
	Location brise-roche hydraulique				J	1.000	70.40	70.40				
	TOTAL				.	.	.	70.40	70.40	91.87	102.07	
	VOTRE ENTREPRISE											
CN 47 09 03 00 066	Location brise roche hydraulique pour minipelle 2,3 à 2,8 T	J										
	Location brise-roche hydraulique				J	1.000	81.60	81.60				
	TOTAL				.	.	.	81.60	81.60	106.49	118.31	
	VOTRE ENTREPRISE											

Copyright © Groupe Moniteur RCS Paris 403 080 823

Code	Désignation des ouvrages	Unité	Main d'œuvre Temps moyen	Main d'œuvre M.-o. + charges sociales 4 x 27.46 €	Fournitures Unité	Fournitures Quantité	Fournitures Prix unitaires	Fournitures principales et annexes 7 x 8	Déboursé sec 5 + 9	Prix de revient 10 x 1.305	Prix de vente indicatif € H.T. Fournitures et mise en œuvre 11 x 1.111	Prix de vente indicatif € H.T. Mise en œuvre seule 4 x 47.29 €
1	2	3	4	5	6	7	8	9	10	11	12	13
	Minipelle, tractopelle et accessoires *(suite)*											
CN 47 09 03 00 069	Location brise roche hydraulique seul pour minipelle 6/10T	J										
	Location brise-roche hydraulique				J	1.000	111.20	111.20				
	TOTAL				.	.	.	111.20	111.20	145.12	161.23	
	VOTRE ENTREPRISE											
	Chargeur, dumper et transporteur valeur locative pour durée minimum de 6 jours, non compris transport, chauffeur, carburant, nettoyage. Chargeur articulé à 4 RM à godet de 280 à 1300 litres (transport CT3). Chargeur compact larg. 0,90 à 1,80 m et de 130 à 479 litres (transport CT2). Dumper frontal à 2 RM et 4 RM de 500 à 1900 litres (transport CT2). Transporteur à chenilles de charge utile 450 à 850 kg (transport CT2). Moteur thermique diésel.											
CN 47 09 06 00 003	Location chargeur articulé à 4 RM et godet de 280 à 380 L	J										
	Location chargeur articulé				J	1.000	143.20	143.20				
	TOTAL				.	.	.	143.20	143.20	186.88	207.62	
	VOTRE ENTREPRISE											
CN 47 09 06 00 006	Location chargeur articulé à 4 RM et godet de 600 à 850 L	J										
	Location chargeur articulé				J	1.000	151.20	151.20				
	TOTAL				.	.	.	151.20	151.20	197.32	219.22	
	VOTRE ENTREPRISE											
CN 47 09 06 00 009	Location chargeur articulé à 4 RM et godet de 1000 à 1300 L	J										
	Location chargeur articulé				J	1.000	208.00	208.00				
	TOTAL				.	.	.	208.00	208.00	271.44	301.57	
	VOTRE ENTREPRISE											
CN 47 09 06 00 015	Location chargeur compact, larg. 0,90 à 1,10 m et de 130 à 179 litres	J										
	Location chargeur compact				J	1.000	109.60	109.60				
	TOTAL				.	.	.	109.60	109.60	143.03	158.91	
	VOTRE ENTREPRISE											
CN 47 09 06 00 018	Location chargeur compact, larg. 1,20 à 1,30 m et de 180 à 300 litres	J										
	Location chargeur compact				J	1.000	120.80	120.80				
	TOTAL				.	.	.	120.80	120.80	157.64	175.14	
	VOTRE ENTREPRISE											
CN 47 09 06 00 021	Location chargeur compact, larg. 1,60 à 1,80 m et de 380 à 479 litres	J										
	Location chargeur compact				J	1.000	210.40	210.40				
	TOTAL				.	.	.	210.40	210.40	274.57	305.05	
	VOTRE ENTREPRISE											
CN 47 09 06 00 027	Location dumper frontal à 2 RM de 500 à 600 litres	J										
	Location dumper frontal				J	1.000	48.80	48.80				
	TOTAL				.	.	.	48.80	48.80	63.68	70.75	
	VOTRE ENTREPRISE											
CN 47 09 06 00 030	Location dumper frontal à 2 RM de 700 à 900 litres	J										
	Location dumper frontal				J	1.000	68.80	68.80				
	TOTAL				.	.	.	68.80	68.80	89.78	99.75	
	VOTRE ENTREPRISE											
CN 47 09 06 00 033	Location dumper frontal à 4 RM de 1500 à 1900 litres	J										
	Location dumper frontal				J	1.000	99.20	99.20				
	TOTAL				.	.	.	99.20	99.20	129.46	143.83	
	VOTRE ENTREPRISE											
CN 47 09 06 00 042	Location transporteur sur chenilles de CU 450 à 650 kg	J										
	Location transporteur				J	1.000	56.80	56.80				
	TOTAL				.	.	.	56.80	56.80	74.12	82.35	
	VOTRE ENTREPRISE											
CN 47 09 06 00 045	Location transporteur sur chenilles de CU 650 à 840 kg	J										
	Location transporteur				J	1.000	99.20	99.20				
	TOTAL				.	.	.	99.20	99.20	129.46	143.83	
	VOTRE ENTREPRISE											

Copyright © Groupe Moniteur RCS Paris 403 080 823

Code	Désignation des ouvrages	Unité	Main d'œuvre: Temps moyen	Main d'œuvre: M.-o. + charges sociales 4 x 27.46 €	Fournitures: Unité	Fournitures: Quantité	Fournitures: Prix unitaires	Fournitures: Fournitures principales et annexes 7 x 8	Déboursé sec 5 + 9	Prix de revient 10 x 1.305	Prix de vente indicatif € H.T.: Fournitures et mise en œuvre 11 x 1.111	Prix de vente indicatif € H.T.: Mise en œuvre seule 4 x 47.29 €
1	2	3	4	5	6	7	8	9	10	11	12	13
	Rouleau, plaque et pilonneuse valeur locative pour durée minimum de 6 jours, non compris transport, chauffeur, carburant, nettoyage. Rouleau tandem à cylindre pour (conducteur porté): 1,2 à 2,5 T (transport CT2) et de 3 à 3,5 T (transport CT3) et de 7 à 9 T (transport CT4). Rouleau duplex à guidage mains (transport CT1). Rouleau vibrant à pieds dameurs de 1,2 à 1,5 T (transport CT2). Plaque vibrante de 50 à 120 kg (transport CT1). Pilonneuse de 40 à 90 kg (transport CT1).											
CN 47 09 09 00 003	Location rouleau tandem à cylindres larg. 1,00 m et conducteur porté, poids 1,5 T	J										
	Location rouleau tandem				J	1.000	85.60	85.60				
	TOTAL				.	.	.	85.60	85.60	111.71	124.11	
	VOTRE ENTREPRISE											
CN 47 09 09 00 006	Location rouleau tandem à cylindres larg. 1 m et conducteur porté, poids 2,5 T	J										
	Location rouleau tandem				J	1.000	96.00	96.00				
	TOTAL				.	.	.	96.00	96.00	125.28	139.19	
	VOTRE ENTREPRISE											
CN 47 09 09 00 009	Location rouleau tandem à cylindres larg. 1,30 m et conducteur porté, poids 3 à 4 T	J										
	Location rouleau tandem				J	1.000	151.60	151.60				
	TOTAL				.	.	.	151.60	151.60	197.84	219.80	
	VOTRE ENTREPRISE											
CN 47 09 09 00 012	Location rouleau tandem à cylindres larg. 1,40 m et conducteur porté, poids 7 T	J										
	Location rouleau tandem				J	1.000	256.80	256.80				
	TOTAL				.	.	.	256.80	256.80	335.12	372.32	
	VOTRE ENTREPRISE											
CN 47 09 09 00 018	Location rouleau duplex guidage à mains, larg. 0,60 à 0,70 m, 650 à 700 kg	J										
	Location rouleau duplex				J	1.000	39.40	39.40				
	TOTAL				.	.	.	39.40	39.40	51.42	57.13	
	VOTRE ENTREPRISE											
CN 47 09 09 00 030	Location rouleau vibrant de tranchée à pieds dameurs larg. 80/85 cm, 1,4 à 1,5 T	J										
	Location rouleau de tranchée				J	1.000	133.60	133.60				
	TOTAL				.	.	.	133.60	133.60	174.35	193.70	
	VOTRE ENTREPRISE											
CN 47 09 09 00 039	Location plaque vibrante larg. 34/40 cm à marche AV, moteur essence	J										
	Location plaque vibrante				J	1.000	26.60	26.60				
	TOTAL				.	.	.	26.60	26.60	34.71	38.56	
	VOTRE ENTREPRISE											
CN 47 09 09 00 042	Location plaque vibrante larg. 45 cm à marche AV, 100 kg, moteur diesel	J										
	Location plaque vibrante				J	1.000	27.60	27.60				
	TOTAL				.	.	.	27.60	27.60	36.02	40.02	
	VOTRE ENTREPRISE											
CN 47 09 09 00 045	Location plaque vibrante larg. 50 cm à marche AV/AR, 160 kg, moteur diesel	J										
	Location plaque vibrante				J	1.000	42.40	42.40				
	TOTAL				.	.	.	42.40	42.40	55.33	61.47	
	VOTRE ENTREPRISE											
CN 47 09 09 00 051	Location pilonneuse, pied larg. 28 à 30 cm, 60 à 80 kg, moteur essence	J										
	Location pilonneuse				J	1.000	24.60	24.60				
	TOTAL				.	.	.	24.60	24.60	32.10	35.66	
	VOTRE ENTREPRISE											
CN 47 09 09 00 054	Location pilonneuse à pied larg. 28 à 30 cm, 70 à 90 kg, moteur diesel	J										
	Location pilonneuse				J	1.000	35.20	35.20				
	TOTAL				.	.	.	35.20	35.20	45.94	51.04	
	VOTRE ENTREPRISE											

Copyright © Groupe Moniteur RCS Paris 403 080 823

Code	Désignation des ouvrages	Unité	Main d'œuvre: Temps moyen	Main d'œuvre: M.-o. + charges sociales 4 x 27.46 €	Fournitures: Unité	Fournitures: Quantité	Fournitures: Prix unitaires	Fournitures: Fournitures principales et annexes 7 x 8	Déboursé sec 5 + 9	Prix de revient 10 x 1.305	Prix de vente indicatif € H.T.: Fournitures et mise en œuvre 11 x 1.111	Prix de vente indicatif € H.T.: Mise en œuvre seule 4 x 47.29 €
1	2	3	4	5	6	7	8	9	10	11	12	13
	LOCATION MATERIEL DE LEVAGE											
	Chariot élévateur frontal et télescopique valeur locative pour durée minimum de 6 jours, non compris transport, chauffeur, carburant, nettoyage. Chariot élévateur frontale tout terrain. Chariot télescopique tout terrain. Moteur thermique à gaz ou diésel (transport: CT3). Accessoires: benne chargeuse (transport CT1). Pose bordure à pince (transport CT2). Potence de manutention (transport CT1). Nacelle pour chariot (transport CT2).											
CN 47 12 03 00 003	Location chariot élévateur frontal, tout terrain à 2 RM, CU 2 T, mât ht 3 m	J										
	Location chariot élévateur				J	1.000	114.40	114.40				
	TOTAL				.	.	.	114.40	114.40	149.29	165.86	
	VOTRE ENTREPRISE											
CN 47 12 03 00 006	Location chariot élévateur frontal tout terrain à 4 RM, CU 2,5 T, mât ht 5,40 m	J										
	Location chariot élévateur				J	1.000	114.40	114.40				
	TOTAL				.	.	.	114.40	114.40	149.29	165.86	
	VOTRE ENTREPRISE											
CN 47 12 03 00 010	Location chariot élévateur frontal tout terrain à 4 RM, CU 4 T, mât ht 5,40 m	J										
	Location chariot élévateur				J	1.000	122.40	122.40				
	TOTAL				.	.	.	122.40	122.40	159.73	177.46	
	VOTRE ENTREPRISE											
CN 47 12 03 00 015	Location chariot télescopique tout terrain à 4 RM, CU 2 T à 5 m ht	J										
	Location chariot télescopique				J	1.000	131.20	131.20				
	TOTAL				.	.	.	131.20	131.20	171.22	190.23	
	VOTRE ENTREPRISE											
CN 47 12 03 00 018	Location chariot télescopique tout terrain à 4 RM, CU 3 T à 9 m hauteur	J										
	Location chariot télescopique				J	1.000	163.20	163.20				
	TOTAL				.	.	.	163.20	163.20	212.98	236.62	
	VOTRE ENTREPRISE											
CN 47 12 03 00 024	Location benne chargeuse ou à béton de 500 à 800 litres	J										
	Location benne chargeuse				J	1.000	6.88	6.88				
	TOTAL				.	.	.	6.88	6.88	8.98	9.98	
	VOTRE ENTREPRISE											
CN 47 12 03 00 030	Location pose-bordure standard avec pince	J										
	Location pose bordure standard				J	1.000	82.08	82.08				
	TOTAL				.	.	.	82.08	82.08	107.11	119.00	
	VOTRE ENTREPRISE											
CN 47 12 03 00 036	Location potence de manutention pour chariot	J										
	Location potence sur chariot				J	1.000	11.84	11.84				
	TOTAL				.	.	.	11.84	11.84	15.45	17.16	
	VOTRE ENTREPRISE											
CN 47 12 03 00 045	Location nacelle sur chariot télescopique	J										
	Location nacelle sur chariot				J	1.000	26.40	26.40				
	TOTAL				.	.	.	26.40	26.40	34.45	38.27	
	VOTRE ENTREPRISE											
	Chariot industriel et transpalette valeur locative pour durée minimum de 6 jours, non compris transport, chauffeur, énergie, carburant. Chariot industriel électrique et chariot industriel thermique (transport CT3}. Transpalette électrique (transport CT1). Manutention horizontale et verticale sur sol stable et plan.											
CN 47 12 06 00 003	Location chariot industriel électrique 2 RM de CU 1,5 T à mât de 4,75 m haut	J										
	Location chariot industriel				J	1.000	92.80	92.80				
	TOTAL				.	.	.	92.80	92.80	121.10	134.54	
	VOTRE ENTREPRISE											

Copyright © Groupe Moniteur RCS Paris 403 080 823

Code	Désignation des ouvrages	Unité	Main d'œuvre: Temps moyen	Main d'œuvre: M.-o. + charges sociales 4 x 27.46 €	Fournitures: Unité	Fournitures: Quantité	Fournitures: Prix unitaires	Fournitures: Fournitures principales et annexes 7 x 8	Déboursé sec 5 + 9	Prix de revient 10 x 1.305	Prix de vente indicatif € H.T.: Fournitures et mise en œuvre 11 x 1.111	Prix de vente indicatif € H.T.: Mise en œuvre seule 4 x 47.29 €
1	2	3	4	5	6	7	8	9	10	11	12	13
	Chariot industriel et transpalette *(suite)*											
CN 47 12 06 00 006	Location chariot industriel thermique à 4 RM, CU 2 à 3 T avec mât 4,75 m haut	J										
	Location chariot industriel				J	1.000	101.60	101.60				
	TOTAL				.	.	.	101.60	101.60	132.59	147.31	
	VOTRE ENTREPRISE											
CN 47 12 06 00 009	Location chariot industriel thermique à 4 RM, CU 4 à 5 T avec mât de 4,75 m haut	J										
	Location chariot industriel				J	1.000	144.80	144.80				
	TOTAL				.	.	.	144.80	144.80	188.96	209.93	
	VOTRE ENTREPRISE											
CN 47 12 06 00 012	Location transpalette électrique CU 1,2 à 1,5 T	J										
	Location transpalette				J	1.000	33.60	33.60				
	TOTAL				.	.	.	33.60	33.60	43.85	48.72	
	VOTRE ENTREPRISE											
	Nacelle valeur locative pour durée minimum de 6 jours, non compris transport, chauffeur, carburant. Nacelle sur véhicule VL. Nacelle automotrice à moteur électrique et thermique diésel. Nacelle à flèche articulée et nacelle tractable. Nacelle pour hauteur travail de 10 à 12 m (transport CT3) et pour ht. travail 15 à 26 m (transport CT4).											
CN 47 12 09 00 006	Location nacelle sur camion VL pour hauteur de travail à 20 m	J										
	Location nacelle sur camion				J	1.000	282.40	282.40				
	TOTAL				.	.	.	282.40	282.40	368.53	409.44	
	VOTRE ENTREPRISE											
CN 47 12 09 00 012	Location nacelle à flèche télescopique articulée, pour haut. travail de 10 à 12 m, énergie électrique	J										
	Location nacelle articulée				J	1.000	125.20	125.20				
	TOTAL				.	.	.	125.20	125.20	163.39	181.53	
	VOTRE ENTREPRISE											
CN 47 12 09 00 015	Location nacelle à bras articulés pour haut. travail de 15 à 17 m, énergie électrique	J										
	Location nacelle automotrice				J	1.000	135.20	135.20				
	TOTAL				.	.	.	135.20	135.20	176.44	196.02	
	VOTRE ENTREPRISE											
CN 47 12 09 00 021	Location nacelle à flèche articulée pour haut. travail de 10 à 13 m, moteur thermique	J										
	Location nacelle articulée				J	1.000	144.00	144.00				
	TOTAL				.	.	.	144.00	144.00	187.92	208.78	
	VOTRE ENTREPRISE											
CN 47 12 09 00 024	Location nacelle à flèche articulée pour haut. travail de 24 à 26 m, moteur thermique	J										
	Location nacelle articulée				J	1.000	348.80	348.80				
	TOTAL				.	.	.	348.80	348.80	455.18	505.70	
	VOTRE ENTREPRISE											
CN 47 12 09 00 030	Location nacelle tractable pour haut. de travail à 12 m, énergie électrique	J										
	Location nacelle tractable				J	1.000	107.20	107.20				
	TOTAL				.	.	.	107.20	107.20	139.90	155.43	
	VOTRE ENTREPRISE											
	Plate-forme automotrice élévatrice à ciseaux, valeur locative pour durée minimum de 6 jours, non compris transport, chauffeur, énergie, carburant. A moteur électrique pour ht. travail de 5 à 7 m (transport CT3) et de 15 à 18 m (transport CT4). A moteur diésel, pour ht. travail de 6 à 8 m (transport CT3) et de 15 à 13 m (transport CT4).											
CN 47 12 12 00 003	Location plateforme élévatrice à ciseaux pour haut. travail de 7 m, énergie électrique	J										
	Location plateforme				J	1.000	76.80	76.80				
	TOTAL				.	.	.	76.80	76.80	100.22	111.34	
	VOTRE ENTREPRISE											
CN 47 12 12 00 010	Location plateforme élévatrice à ciseaux pour haut. travail de 6 à 8 m, moteur thermique	J										
	Location plate-forme				J	1.000	124.80	124.80				
	TOTAL				.	.	.	124.80	124.80	162.86	180.94	
	VOTRE ENTREPRISE											

Code	Désignation des ouvrages	Unité	Main d'œuvre Temps moyen	Main d'œuvre M.-o. + charges sociales 4 x 27.46 €	Fournitures Unité	Fournitures Quantité	Fournitures Prix unitaires	Fournitures principales et annexes 7 x 8	Déboursé sec 5 + 9	Prix de revient 10 x 1.305	Prix de vente indicatif € H.T. Fournitures et mise en œuvre 11 x 1.111	Prix de vente indicatif € H.T. Mise en œuvre seule 4 x 47.29 €
1	2	3	4	5	6	7	8	9	10	11	12	13
	Plate-forme automotrice élévatrice *(suite)*											
CN 47 12 12 00 012	Location plateforme élévatrice à ciseaux pour haut. travail de 15 à 18 m, moteur thermique	J										
	Location plate-forme				J	1.000	207.20	207.20				
	TOTAL				.	.	.	207.20	207.20	270.40	300.41	
	VOTRE ENTREPRISE											
	Mini-grue, monte matériaux, treuil, goulotte à gravois valeur locative pour durée minimum de 6 jours, non compris transport, carburant énergie, nettoyage. Mini-grue à rotation de 360° et 270°. Monte matériaux tractable posé au sol (transport CT2). Treuil suspendu à moteur électrique sur potence et chevalet ou sur étai. Moteur thermique et électrique. Accessoires d'approvisionnement et d'évacuation, bennes, bourriquet (transport CT1). Goulotte à gravois en PVC, complète et par éléments (transport CT1).											
CN 47 12 15 00 003	Location mini-grue à rotation 360°, CU 250 kg, pour haut. de travail à 10 m, moteur essence	J										
	Location minigrue de toiture				J	1.000	31.60	31.60				
	TOTAL				.	.	.	31.60	31.60	41.24	45.82	
	VOTRE ENTREPRISE											
CN 47 12 15 00 006	Location mini-grue à rotation 360°, CU 500 kg, pour haut. de travail à 10 m, électrique 400V	J										
	Location minigrue de toiture				J	1.000	87.00	87.00				
	TOTAL				.	.	.	87.00	87.00	113.54	126.14	
	VOTRE ENTREPRISE											
CN 47 12 15 00 009	Location mini-grue à rotation 360°, CU 1000 kg, pour haut. de travail à 10 m, électrique 400V	J										
	Location minigrue de toiture				J	1.000	87.00	87.00				
	TOTAL				.	.	.	87.00	87.00	113.54	126.14	
	VOTRE ENTREPRISE											
CN 47 12 15 00 015	Location monte matériaux tractable pour haut. de travail à 11 m, moteur essence	J										
	Location monte-matériaux				J	1.000	59.20	59.20				
	TOTAL				.	.	.	59.20	59.20	77.26	85.84	
	VOTRE ENTREPRISE											
CN 47 12 15 00 018	Location monte matériaux tractable pour haut. de travail à 16 m, moteur essence	J										
	Location monte-matériaux				J	1.000	59.20	59.20				
	TOTAL				.	.	.	59.20	59.20	77.26	85.84	
	VOTRE ENTREPRISE											
CN 47 12 15 00 021	Location monte matériaux à échelle pour haut. de travail à 11 m, moteur électrique 240 V	J										
	Location monte-matériaux				J	1.000	59.20	59.20				
	TOTAL				.	.	.	59.20	59.20	77.26	85.84	
	VOTRE ENTREPRISE											
CN 47 12 15 00 027	Location treuil de levage placé au sol pour CU 300 kg, moteur électrique et thermique	J										
	Location treuil levage au sol				J	1.000	23.00	23.00				
	TOTAL				.	.	.	23.00	23.00	30.01	33.34	
	VOTRE ENTREPRISE											
CN 47 12 15 00 030	Location treuil de levage placé au sol pour CU 500 kg, moteur électrique et thermique	J										
	Location treuil levage au sol				J	1.000	28.00	28.00				
	TOTAL				.	.	.	28.00	28.00	36.54	40.60	
	VOTRE ENTREPRISE											
CN 47 12 15 00 033	Location treuil avec chevalet pour CU 200 kg, moteur électrique 240 V	J										
	Location treuil à chevalet				J	1.000	40.30	40.30				
	TOTAL				.	.	.	40.30	40.30	52.59	58.43	
	VOTRE ENTREPRISE											
CN 47 12 15 00 036	Location treuil avec chevalet pour CU 300 kg, moteur électrique 240 V	J										
	Location treuil avec chevalet				J	1.000	41.35	41.35				
	TOTAL				.	.	.	41.35	41.35	53.96	59.95	
	VOTRE ENTREPRISE											

Copyright © Groupe Moniteur RCS Paris 403 080 823

Code	Désignation des ouvrages	Unité	Main d'œuvre Temps moyen	Main d'œuvre M.-o. + charges sociales 4 x 27.46 €	Fournitures Unité	Fournitures Quantité	Fournitures Prix unitaires	Fournitures principales et annexes 7 x 8	Déboursé sec 5 + 9	Prix de revient 10 x 1.305	Prix de vente indicatif € H.T. Fournitures et mise en œuvre 11 x 1.111	Prix de vente indicatif € H.T. Mise en œuvre seule 4 x 47.29 €
1	2	3	4	5	6	7	8	9	10	11	12	13
	Mini-grue, monte matériaux, treuil, goulotte à gravois *(suite)*											
CN 47 12 15 00 039	Location treuil avec chevalet pour CU 500 kg, moteur électrique 400 V	J										
	Location treuil avec chevalet				J	1.000	51.70	51.70				
	TOTAL				.	.	.	51.70	51.70	67.47	74.96	
	VOTRE ENTREPRISE											
CN 47 12 15 00 042	Location treuil avec étai et potence pour CU 200 kg, moteur électrique 240 V	J										
	Location treuil étai et potence				J	1.000	23.80	23.80				
	TOTAL				.	.	.	23.80	23.80	31.06	34.51	
	VOTRE ENTREPRISE											
CN 47 12 15 00 048	Location benne basculante de 75 litres	J										
	Location benne basculante 75 l				J	1.000	3.00	3.00				
	TOTAL				.	.	.	3.00	3.00	3.92	4.36	
	VOTRE ENTREPRISE											
CN 47 12 15 00 051	Location bourriquet de 17 kg, de lg. 0,75 x 0,75 x 0,22 m hauteur	J										
	Location bourriquet				J	1.000	3.00	3.00				
	TOTAL				.	.	.	3.00	3.00	3.92	4.36	
	VOTRE ENTREPRISE											
CN 47 12 15 00 054	Location benne de reprise de 250 litres	J										
	Location benne de reprise				J	1.000	6.88	6.88				
	TOTAL				.	.	.	6.88	6.88	8.98	9.98	
	VOTRE ENTREPRISE											
CN 47 12 15 00 057	Location benne de distribution à béton de 50 litres	J										
	Location benne à béton				J	1.000	6.88	6.88				
	TOTAL				.	.	.	6.88	6.88	8.98	9.98	
	VOTRE ENTREPRISE											
CN 47 12 15 00 063	Location goulotte à gravois en PVC complète pour haut. de travail à 10 m maximum	J										
	Location goulotte complète				J	1.000	29.60	29.60				
	TOTAL				.	.	.	29.60	29.60	38.63	42.92	
	VOTRE ENTREPRISE											
CN 47 12 15 00 066	Location élément de départ goulotte Ø 500 mm x1,00 m haut y compris console	J										
	Location départ de goulotte				J	1.000	3.12	3.12				
	TOTAL				.	.	.	3.12	3.12	4.07	4.52	
	VOTRE ENTREPRISE											
CN 47 12 15 00 069	Location élément courant de goulotte à gravois, ht 1 m	J										
	Location élément courant de goulotte				J	1.000	3.20	3.20				
	TOTAL				.	.	.	3.20	3.20	4.18	4.64	
	VOTRE ENTREPRISE											
CN 47 12 15 00 075	Location treuil d'installation de goulotte à gravois	J										
	Location treuil pour goulotte				J	1.000	11.20	11.20				
	TOTAL				.	.	.	11.20	11.20	14.62	16.24	
	VOTRE ENTREPRISE											
	LOCATION D'ECHAFAUDAGE											
	Echafaudage roulant en alu, équipement de base, 4 roues et accessoires de dénivellation, stabilisateurs, trappes d'accès et plinthes. Valeur locative durée minimum 6 jours, non compris (transport type CT3), déchargement, montage, repli et chargement. A plateaux larg. 0,70 à 0,85 m par long. 1,85 à 3,10 m et pour ht. de travail de 2,80 m à 14 m. A plateaux larg. 1,50 m par long. 2,05 à 3,10 m et haut. de travail de 3,50 à 14 m.											
CN 47 15 03 00 003	Location échafaudage roulant simple largeur, plateau de 1,70 à 2 m long, pour haut. travail de 2,80 à 5 m	J										
	Location échafaudage alu				J	1.000	16.00	16.00				
	TOTAL				.	.	.	16.00	16.00	20.88	23.20	
	VOTRE ENTREPRISE											

Copyright © Groupe Moniteur RCS Paris 403 080 823

Code	Désignation des ouvrages	Unité	Main d'œuvre: Temps moyen	Main d'œuvre: M.-o. + charges sociales 4 x 27.46 €	Fournitures: Unité	Fournitures: Quantité	Fournitures: Prix unitaires	Fournitures: Fournitures principales et annexes 7 x 8	Déboursé sec 5 + 9	Prix de revient 10 x 1.305	Prix de vente indicatif € H.T.: Fournitures et mise en œuvre 11 x 1.111	Prix de vente indicatif € H.T.: Mise en œuvre seule 4 x 47.29 €
1	2	3	4	5	6	7	8	9	10	11	12	13
	Echafaudage roulant *(suite)*											
CN 47 15 03 00 006	Location échafaudage roulant simple largeur, plateau de 1,70 à 2 m long, pour haut. travail de 5,10 à 6,10 m	J										
	Location échafaudage alu				J	1.000	18.40	18.40				
	TOTAL				.	.	.	18.40	18.40	24.01	26.68	
	VOTRE ENTREPRISE											
CN 47 15 03 00 015	Location échafaudage roulant simple largeur, plateau supérieur à 2 m long, pour haut. travail de 3,20 à 5 m	J										
	Location échafaudage alu				J	1.000	22.00	22.00				
	TOTAL				.	.	.	22.00	22.00	28.71	31.90	
	VOTRE ENTREPRISE											
CN 47 15 03 00 030	Location échafaudage roulant double largeur, plateau de 2 à 3,50 m long, pour haut. travail de 3 à 6 m	J										
	Location échafaudage alu				J	1.000	32.80	32.80				
	TOTAL				.	.	.	32.80	32.80	42.80	47.55	
	VOTRE ENTREPRISE											
	Echafaudage volant complet et à composer. Valeur locative durée minimum de 6 jours, non compris transport, déchargement, montage, énergie, repli, chargement, nettoyage. Complet à plateau de long. 2 à 8 m et de 9 à 12 m, avec treuil électrique et accrochage (transport CT3). A composer, accrochage, accessoire (transport CT1), plateau seul (transport CT3).											
CN 47 15 06 00 003	Location journalière d'échafaudage	J										
	Location plateau complet				J	1.000	28.00	28.00				
	TOTAL				.	.	.	28.00	28.00	36.54	40.60	
	VOTRE ENTREPRISE											
CN 47 15 06 00 009	Location échafaudage volant complet plateau de 9 à 12 m de longueur à treuils électrique	J										
	Location plateau complet				J	1.000	59.20	59.20				
	TOTAL				.	.	.	59.20	59.20	77.26	85.84	
	VOTRE ENTREPRISE											
CN 47 15 06 00 036	Location treuil manuel pour Charge Utile 300 KG	J										
	Location treuil manuel				J	1.000	7.68	7.68				
	TOTAL				.	.	.	7.68	7.68	10.02	11.13	
	VOTRE ENTREPRISE											
CN 47 15 06 00 039	Location treuil électrique pour Charge Utile 650 KG	J										
	Location treuil électrique				J	1.000	21.60	21.60				
	TOTAL				.	.	.	21.60	21.60	28.19	31.32	
	VOTRE ENTREPRISE											
	LOCATION MATERIEL DE FABRICATION ET MISE EN OEUVRE DE BETON											
	Bétonnière à tambour basculant sur châssis tractable, moteur électrique et thermique du malaxeur. Valeur locative durée minimum de 6 jours. Non compris: transport CT1, énergie, carburant, consommable, nettoyage.											
CN 47 18 03 00 003	Location bétonnière à tambour basculant de 150 à 180 litres, moteur électrique	J										
	Location bétonnière				J	1.000	25.60	25.60				
	TOTAL				.	.	.	25.60	25.60	33.41	37.12	
	VOTRE ENTREPRISE											
CN 47 18 03 00 006	Location bétonnière à tambour basculant de 200 à 240 litres, moteur thermique	J										
	Location bétonnière				J	1.000	26.40	26.40				
	TOTAL				.	.	.	26.40	26.40	34.45	38.27	
	VOTRE ENTREPRISE											
CN 47 18 03 00 009	Location bétonnière à tambour basculant de 350 à 420 litres, moteur thermique	J										
	Location bétonnière				J	1.000	33.40	33.40				
	TOTAL				.	.	.	33.40	33.40	43.59	48.43	
	VOTRE ENTREPRISE											

Copyright © Groupe Moniteur RCS Paris 403 080 823

Code	Désignation des ouvrages	Unité	Main d'œuvre: Temps moyen	Main d'œuvre: M.-o. + charges sociales 4 x 27.46 €	Fournitures: Unité	Fournitures: Quantité	Fournitures: Prix unitaires	Fournitures: Fournitures principales et annexes 7 x 8	Déboursé sec 5 + 9	Prix de revient 10 x 1.305	Prix de vente indicatif € H.T.: Fournitures et mise en œuvre 11 x 1.111	Prix de vente indicatif € H.T.: Mise en œuvre seule 4 x 47.29 €
1	2	3	4	5	6	7	8	9	10	11	12	13
	Convoyeur à bande de caoutchouc, aspect lisse et cranté, entrainement à moteur électrique 230 V. Elément complet individuel de 3 m long. pouvant être placé en enfilade. Valeur locative durée minimum de 6 jours. Non compris: transport CT1, CT4, énergie, nettoyage.											
CN 47 18 06 00 003	Location convoyeur à bande lisse long. 3 m, moteur électrique	J										
	Location convoyeur à bande				J	1.000	38.40	38.40				
	TOTAL				.	.	.	38.40	38.40	50.11	55.67	
	VOTRE ENTREPRISE											
CN 47 18 06 00 005	Location convoyeur à bande lisse (soit 4 u de 3 m)	J										
	Location (12 m) de convoyeur				J	1.000	153.60	153.60				
	TOTAL				.	.	.	153.60	153.60	200.45	222.70	
	VOTRE ENTREPRISE											
	Benne de distribution pour le béton. Capacité de 350 à 800 litres. Forme rectangulaire à vidage à droite. Valeur locative durée minimum de 6 jours. Non compris: transport CT1, nettoyage.											
CN 47 18 09 00 004	Location benne de distribution à béton de 350 litres	J										
	Location benne à béton				J	1.000	6.88	6.88				
	TOTAL				.	.	.	6.88	6.88	8.98	9.98	
	VOTRE ENTREPRISE											
	Citerne d'eau de capacité 500 à 1200 litres. Valeur locative durée minimum de 6 jours. Non compris: transport CT1, eau, nettoyage.											
CN 47 18 12 00 003	Location citerne d'eau de 500 à 900 litres, sur remorque tractable	J										
	Location citerne d'eau				J	1.000	11.20	11.20				
	TOTAL				.	.	.	11.20	11.20	14.62	16.24	
	VOTRE ENTREPRISE											
CN 47 18 12 00 006	Location citerne d'eau de 1000/1200 litres, sur remorque tractable	J										
	Location citerne d'eau				J	1.000	13.28	13.28				
	TOTAL				.	.	.	13.28	13.28	17.33	19.25	
	VOTRE ENTREPRISE											
	Aiguille, règle, talocheuse valeur locative durée minimum de 6 jours. Non compris: transport CT1, énergie, carburant, nettoyage. Nota: plus-value de 50% pour location d'outil pneumatique seul sans le compresseur.											
CN 47 18 15 00 012	Location aiguille autonome à flexible 5 m ø 29 à 35/50 mm, électrique 240 V	J										
	Location aiguille autonome				J	1.000	26.40	26.40				
	TOTAL				.	.	.	26.40	26.40	34.45	38.27	
	VOTRE ENTREPRISE											
CN 47 18 15 00 024	Location aiguille électrique seule 42 V haute fréquence à flexible 5 m, ø 40/49 mm	J										
	Location aiguille électrique				J	1.000	28.40	28.40				
	TOTAL				.	.	.	28.40	28.40	37.06	41.17	
	VOTRE ENTREPRISE											
CN 47 18 15 00 027	Location aiguille électrique seule 42 V, haute fréquence à flexible de 5 m, ø 50/59 mm	J										
	Location aiguille électrique				J	1.000	10.96	10.96				
	TOTAL				.	.	.	10.96	10.96	14.30	15.89	
	VOTRE ENTREPRISE											
CN 47 18 15 00 030	Location aiguille pneumatique seule à flexible de 3 à 4 m, ø 30 à 40/49 mm	J										
	Location aiguille pneumatique				J	1.000	9.28	9.28				
	TOTAL				.	.	.	9.28	9.28	12.11	13.45	
	VOTRE ENTREPRISE											
CN 47 18 15 00 045	Location règle vibrante autonome simple lame de 2,00 à 3,00 m	J										
	Location règle vibrante autonome				J	1.000	32.40	32.40				
	TOTAL				.	.	.	32.40	32.40	42.28	46.97	
	VOTRE ENTREPRISE											
CN 47 18 15 00 060	Location truelle talocheuse autonome ø 90 cm	J										
	Location talocheuse essence				J	1.000	40.00	40.00				
	TOTAL				.	.	.	40.00	40.00	52.20	57.99	
	VOTRE ENTREPRISE											

Code	Désignation des ouvrages	Unité	Main d'œuvre: Temps moyen	Main d'œuvre: M.-o. + charges sociales 4 x 27.46 €	Fournitures: Unité	Fournitures: Quantité	Fournitures: Prix unitaires	Fournitures: Fournitures principales et annexes 7 x 8	Déboursé sec 5 + 9	Prix de revient 10 x 1.305	Prix de vente indicatif € H.T.: Fournitures et mise en œuvre 11 x 1.111	Prix de vente indicatif € H.T.: Mise en œuvre seule 4 x 47.29 €
1	2	3	4	5	6	7	8	9	10	11	12	13
	LOCATION MATERIEL DE BLINGAGE ET COFFRAGE											
	Caisson de blindage double face poids moyen 1,6 à 1,8 tonne selon dimensions. Valeur locative durée minimum de 20 jours. Non compris: transport CT3, nettoyage.											
CN 47 21 03 00 003	Location caisson de blindage double face, haut. 2,40 x 3 m long.	J										
	Location blindage de tranchée				J	1.000	43.00	43.00				
	TOTAL				.	.	.	43.00	43.00	56.11	62.34	
	VOTRE ENTREPRISE											
CN 47 21 03 00 006	Location caisson de blindage double face, haut. 2,40 x 3,50 m long.	J										
	Location blindage de tranchée				J	1.000	33.10	33.10				
	TOTAL				.	.	.	33.10	33.10	43.20	48.00	
	VOTRE ENTREPRISE											
	Coffrage manu-portable élément modulaire droit et éléments d'angles intérieur et extérieur sur 2 faces. Valeur locative durée minimum de 20 jours (par m2) et pour surface minimum de 100 m2. Plus-value de 15% pour surface de 50 à 100 m2. Plus-value de 25% pour surface de 25 à 50 m2. Plus-value de 50% pour surface inférieure à 25 m2. Non compris: transport (CT3), manutention, nettoyage.											
CN 47 21 06 00 003	Location coffrage manu-portable par 100 m2 minimum	U										
	Location jour - coffrage				M2	1.000	1.94	1.94				
	TOTAL				.	.	.	1.94	1.94	2.53	2.81	
	VOTRE ENTREPRISE											
CN 47 21 06 00 006	Location ensemble de 4 coffrages d'angle manu-portable	U										
	Location jour - coffrage				U	4.000	1.62	6.48				
	TOTAL				.	.	.	6.48	6.48	8.46	9.40	
	VOTRE ENTREPRISE											
	Etai métallique à vis et tirant poussant. Valeur locative durée minimum de 20 jours. Non compris: transport (CT1) et nettoyage.											
CN 47 21 09 00 013	Location étai métallique à vis	J										
	Location étai métallique				J	1.000	0.92	0.92				
	TOTAL				.	.	.	0.92	0.92	1.20	1.33	
	VOTRE ENTREPRISE											
	LOCATION COMPRESSEUR, GROUPE ELECTROGENE, ARMOIRE ELECTRIQUE											
	Compresseur thermique et électrique Thermique de capacité 1600 à 5600 litres à 7 bars (transport CT1), de 20000 à 25000 litres de 10 à 12 bars (transport CT4). Electrique de capacité 2200 à 12000 litres à 7 bars (transport CT2) et de 1600 litres à 10 bars (transport CT2). Valeur locative durée minimum de 6 jours. Non compris: transport, porte-outil, outil, carburant, énergie, nettoyage.											
CN 47 24 03 00 003	Location compresseur thermique de capacité 2000 l/mn 7 bars	J										
	Location compresseur				J	1.000	30.80	30.80				
	TOTAL				.	.	.	30.80	30.80	40.19	44.65	
	VOTRE ENTREPRISE											
CN 47 24 03 00 006	Location compresseur thermique de capacité 3000 l/mn 7 bars	J										
	Location compresseur				J	1.000	39.20	39.20				
	TOTAL				.	.	.	39.20	39.20	51.16	56.84	
	VOTRE ENTREPRISE											
CN 47 24 03 00 009	Location compresseur thermique de capacité 5000 l/mn 7 bars	J										
	Location compresseur				J	1.000	60.00	60.00				
	TOTAL				.	.	.	60.00	60.00	78.30	86.99	
	VOTRE ENTREPRISE											
CN 47 24 03 00 012	Location compresseur thermique de capacité 20 000 à 23 000 l/mn 10/12 bars	J										
	Location compresseur				J	1.000	296.00	296.00				
	TOTAL				.	.	.	296.00	296.00	386.28	429.16	
	VOTRE ENTREPRISE											
CN 47 24 03 00 019	Location compresseur électrique de capacité 2200 l/mn à 7 bars	J										
	Location compresseur électrique				J	1.000	52.80	52.80				
	TOTAL				.	.	.	52.80	52.80	68.90	76.55	
	VOTRE ENTREPRISE											

Copyright © Groupe Moniteur RCS Paris 403 080 823

Code	Désignation des ouvrages	Unité	Main d'œuvre Temps moyen	Main d'œuvre M.-o. + charges sociales 4 x 27.46 €	Fournitures Unité	Fournitures Quantité	Fournitures Prix unitaires	Fournitures principales et annexes 7 x 8	Déboursé sec 5 + 9	Prix de revient 10 x 1.305	Prix de vente indicatif € H.T. Fournitures et mise en œuvre 11 x 1.111	Prix de vente indicatif € H.T. Mise en œuvre seule 4 x 47.29 €
1	2	3	4	5	6	7	8	9	10	11	12	13
	Compresseur thermique et électrique *(suite)*											
CN 47 24 03 00 022	Location compresseur électrique de capacité 4500 l/mn à 7 Bars	J										
	Location compresseur électrique				J	1.000	64.00	64.00				
	TOTAL				.	.	.	64.00	64.00	83.52	92.79	
	VOTRE ENTREPRISE											
CN 47 24 03 00 025	Location compresseur électrique de capacité 5000 l/mn à 8/10 bars	J										
	Location compresseur électrique				J	1.000	71.20	71.20				
	TOTAL				.	.	.	71.20	71.20	92.92	103.23	
	VOTRE ENTREPRISE											
CN 47 24 03 00 028	Location compresseur électrique de capacité 7000 l/mn à 8/10 bars	J										
	Location compresseur électrique				J	1.000	86.40	86.40				
	TOTAL				.	.	.	86.40	86.40	112.75	125.27	
	VOTRE ENTREPRISE											
	Réservoir d'air comprimé de capacité 600 à 3000 litres. Valeur locative durée minimum de 6 jours. Non compris: transport CT1, air comprimé, nettoyage.											
CN 47 24 06 00 003	Location réservoir d'air comprimé de 600 à 1000 litres, sur remorque tractable	J										
	Location réservoir air comprimé				J	1.000	24.00	24.00				
	TOTAL				.	.	.	24.00	24.00	31.32	34.80	
	VOTRE ENTREPRISE											
CN 47 24 06 00 006	Location réservoir d'air comprimé 2000 litres, sur remorque tractable	J										
	Location réservoir air comprimé				J	1.000	52.80	52.80				
	TOTAL				.	.	.	52.80	52.80	68.90	76.55	
	VOTRE ENTREPRISE											
CN 47 24 06 00 009	Location réservoir d'air comprimé 3000 litres, sur remorque tractable	J										
	Location réservoir air comprimé				J	1.000	39.20	39.20				
	TOTAL				.	.	.	39.20	39.20	51.16	56.84	
	VOTRE ENTREPRISE											
	Equipement pneumatique Valeur locative durée minimum de 6 jours. Non compris: transport CT1, nettoyage. Nota: majoration sur la location de 50% pour porte-outils et outils loués sans le compresseur.											
CN 47 24 09 00 003	Location marteau piqueur de 5 kg sans outil	J										
	Location marteau-piqueur				J	1.000	7.36	7.36				
	TOTAL				.	.	.	7.36	7.36	9.60	10.67	
	VOTRE ENTREPRISE											
CN 47 24 09 00 006	Location marteau piqueur de 8 kg sans outil	J										
	Location marteau-piqueur				J	1.000	7.36	7.36				
	TOTAL				.	.	.	7.36	7.36	9.60	10.67	
	VOTRE ENTREPRISE											
CN 47 24 09 00 009	Location marteau piqueur de 13 kg sans outil	J										
	Location marteau-piqueur				J	1.000	7.36	7.36				
	TOTAL				.	.	.	7.36	7.36	9.60	10.67	
	VOTRE ENTREPRISE											
CN 47 24 09 00 018	Location brise béton de 20/25 kg sans outil	J										
	Location brise-béton				J	1.000	8.40	8.40				
	TOTAL				.	.	.	8.40	8.40	10.96	12.18	
	VOTRE ENTREPRISE											
CN 47 24 09 00 024	Location brise béton de 35 kg sans outil	J										
	Location brise-béton				J	1.000	10.08	10.08				
	TOTAL				.	.	.	10.08	10.08	13.15	14.61	
	VOTRE ENTREPRISE											
CN 47 24 09 00 030	Location perforateur de 4 à 7 kg sans outil	J										
	Location perforateur				J	1.000	10.08	10.08				
	TOTAL				.	.	.	10.08	10.08	13.15	14.61	
	VOTRE ENTREPRISE											

Code	Désignation des ouvrages	Unité	Main d'œuvre: Temps moyen	Main d'œuvre: M.-o. + charges sociales 4 x 27.46 €	Fournitures: Unité	Fournitures: Quantité	Fournitures: Prix unitaires	Fournitures: Fournitures principales et annexes 7 x 8	Déboursé sec 5 + 9	Prix de revient 10 x 1.305	Prix de vente indicatif € H.T.: Fournitures et mise en œuvre 11 x 1.111	Prix de vente indicatif € H.T.: Mise en œuvre seule 4 x 47.29 €
1	2	3	4	5	6	7	8	9	10	11	12	13
	Equipement pneumatique *(suite)*											
CN 47 24 09 00 033	Location perforateur de 8 à 12 kg sans outil	J										
	Location perforateur				J	1.000	13.76	13.76				
	TOTAL				.	.	.	13.76	13.76	17.96	19.95	
	VOTRE ENTREPRISE											
CN 47 24 09 00 036	Location perforateur de 13 à 17 kg sans outil	J										
	Location perforateur				J	1.000	16.80	16.80				
	TOTAL				.	.	.	16.80	16.80	21.92	24.35	
	VOTRE ENTREPRISE											
CN 47 24 09 00 039	Location perforateur de 18 à 26 kg sans outil	J										
	Location perforateur				J	1.000	21.20	21.20				
	TOTAL				.	.	.	21.20	21.20	27.67	30.74	
	VOTRE ENTREPRISE											
CN 47 24 09 00 045	Location pic long pour marteau piqueur	J										
	Location pic long				J	1.000	1.60	1.60				
	TOTAL				.	.	.	1.60	1.60	2.09	2.32	
	VOTRE ENTREPRISE											
CN 47 24 09 00 051	Location burin pour marteau piqueur	J										
	Location burin				J	1.000	1.60	1.60				
	TOTAL				.	.	.	1.60	1.60	2.09	2.32	
	VOTRE ENTREPRISE											
CN 47 24 09 00 054	Location bêche étroite ou pointerolle pour marteau piqueur	J										
	Location bêche-pointerolle				J	1.000	1.60	1.60				
	TOTAL				.	.	.	1.60	1.60	2.09	2.32	
	VOTRE ENTREPRISE											
CN 47 24 09 00 063	Location fleuret à taillant de longueur jusqu'à 150 cm	J										
	Location fleuret				J	1.000	7.28	7.28				
	TOTAL				.	.	.	7.28	7.28	9.50	10.55	
	VOTRE ENTREPRISE											
CN 47 24 09 00 072	Location porte-taillant pour perforatrice	J										
	Location porte taillant				J	1.000	1.60	1.60				
	TOTAL				.	.	.	1.60	1.60	2.09	2.32	
	VOTRE ENTREPRISE											
CN 47 24 09 00 078	Location porte-boucharde pour perforatrice	J										
	Location porte boucharde				J	1.000	1.60	1.60				
	TOTAL				.	.	.	1.60	1.60	2.09	2.32	
	VOTRE ENTREPRISE											
CN 47 24 09 00 084	Location flexible de long.10 m, ø 19 mm pour air à 7 bars	J										
	Location 10 m flexible ø 19 mm				J	1.000	4.32	4.32				
	TOTAL				.	.	.	4.32	4.32	5.64	6.27	
	VOTRE ENTREPRISE											
CN 47 24 09 00 093	Rabattage de pic ou burin ou de pointerolle	U										
	Forfait pour rabattage				U	1.000	8.00	8.00				
	TOTAL				.	.	.	8.00	8.00	10.44	11.60	
	VOTRE ENTREPRISE											
CN 47 24 09 00 096	Affûtage de bêche	U										
	Forfait pour affûtage				U	1.000	8.00	8.00				
	TOTAL				.	.	.	8.00	8.00	10.44	11.60	
	VOTRE ENTREPRISE											
	Groupe électrogène de puissance 2 à 8 kVA en mono 230 V à moteur thermique essence (transport CT1). Puissance de 3 à 6 kVA à moteur thermique diésel en mono 230 V (transport CT1). Puissance de 10 à 450 kVA moteur diésel en mono 230 V et tri 400 V (transport CT3). Valeur locative minimum de 6 jours en utilisation continu maximal de 8h/jour (voir loueur pour majoration au-delà de 8 h). Non compris: transport, carburant, câble liaison et nettoyage.											
CN 47 24 12 00 003	Location groupe électrogène, 2/3 kVA, mono 240 Volts, moteur essence	J										
	Location groupe électrogène				J	1.000	27.80	27.80				
	TOTAL				.	.	.	27.80	27.80	36.28	40.31	
	VOTRE ENTREPRISE											

Copyright © Groupe Moniteur RCS Paris 403 080 823

Code	Désignation des ouvrages	Unité	Main d'œuvre: Temps moyen	Main d'œuvre: M.-o. + charges sociales 4 x 27.46 €	Fournitures: Unité	Fournitures: Quantité	Fournitures: Prix unitaires	Fournitures: Fournitures principales et annexes 7 x 8	Déboursé sec 5 + 9	Prix de revient 10 x 1.305	Prix de vente indicatif € H.T.: Fournitures et mise en œuvre 11 x 1.111	Prix de vente indicatif € H.T.: Mise en œuvre seule 4 x 47.29 €
1	2	3	4	5	6	7	8	9	10	11	12	13
Groupe électrogène *(suite)*												
CN 47 24 12 00 006	Location groupe électrogène, 5 kVA, mono 230 Volts, moteur essence	J										
	Location groupe électrogène				J	1.000	32.00	32.00				
	TOTAL				.	.	.	32.00	32.00	41.76	46.40	
	VOTRE ENTREPRISE											
CN 47 24 12 00 009	Location groupe électrogène, 6 à 8 kVA, mono 240 Volts, moteur essence	J										
	Location groupe électrogène				J	1.000	37.00	37.00				
	TOTAL				.	.	.	37.00	37.00	48.28	53.64	
	VOTRE ENTREPRISE											
CN 47 24 12 00 018	Location groupe électrogène, 10 à 13 kVA, 400 Volts, moteur diesel	J										
	Location groupe électrogène				J	1.000	58.40	58.40				
	TOTAL				.	.	.	58.40	58.40	76.21	84.67	
	VOTRE ENTREPRISE											
CN 47 24 12 00 021	Location groupe électrogène, 25 à 30 kVA, 400 V, moteur diesel	J										
	Location groupe électrogène				J	1.000	60.80	60.80				
	TOTAL				.	.	.	60.80	60.80	79.34	88.15	
	VOTRE ENTREPRISE											
CN 47 24 12 00 024	Location groupe électrogène, 45 à 50 kVA, 400 V, moteur diesel	J										
	Location groupe électrogène				J	1.000	87.20	87.20				
	TOTAL				.	.	.	87.20	87.20	113.80	126.43	
	VOTRE ENTREPRISE											
CN 47 24 12 00 027	Location groupe électrogène, 90 à 120 kVA, 400 V, moteur diesel	J										
	Location groupe électrogène				J	1.000	115.20	115.20				
	TOTAL				.	.	.	115.20	115.20	150.34	167.03	
	VOTRE ENTREPRISE											
CN 47 24 12 00 030	Location groupe électrogène, 130 à 180 kVA, 400 V, moteur diesel	J										
	Location groupe électrogène				J	1.000	171.20	171.20				
	TOTAL				.	.	.	171.20	171.20	223.42	248.22	
	VOTRE ENTREPRISE											
Armoire électrique de protection et de distribution Câble de liaison entre l'arrivée électrique EDF ou groupe électrogène et l'armoire de distribution. Valeur locative durée minimum de 6 jours. Non compris: transport CT1, frais de branchement et d'abonnement EDF.												
CN 47 24 15 00 004	Location armoire électrique de distribution de 19 à 32 kVA soit 31 à 70 A	J										
	Location armoire distribution				J	1.000	21.60	21.60				
	TOTAL				.	.	.	21.60	21.60	28.19	31.32	
	VOTRE ENTREPRISE											
CN 47 24 15 00 015	Location câble électrique aérien de liaison de 15 m long., section 35 mm2, 125 kVA	J										
	Location câble de liaison				J	1.000	20.80	20.80				
	TOTAL				.	.	.	20.80	20.80	27.14	30.15	
	VOTRE ENTREPRISE											
CN 47 24 15 00 018	Location câble électrique aérien de liaison de 15 m long., section 70 mm2, 150-200 kVA	J										
	Location câble de liaison				J	1.000	28.00	28.00				
	TOTAL				.	.	.	28.00	28.00	36.54	40.60	
	VOTRE ENTREPRISE											
CN 47 24 15 00 021	Location câble électrique aérien de liaison de 15 m long., section 140 mm2, 250 kVA	J										
	Location câble de liaison				J	1.000	32.80	32.80				
	TOTAL				.	.	.	32.80	32.80	42.80	47.55	
	VOTRE ENTREPRISE											

Code	Désignation des ouvrages	Unité	Main d'œuvre: Temps moyen	Main d'œuvre: M.-o. + charges sociales 4 x 27.46 €	Fournitures: Unité	Fournitures: Quantité	Fournitures: Prix unitaires	Fournitures: Fournitures principales et annexes 7 x 8	Déboursé sec 5 + 9	Prix de revient 10 x 1.305	Prix de vente indicatif € H.T.: Fournitures et mise en œuvre 11 x 1.111	Prix de vente indicatif € H.T.: Mise en œuvre seule 4 x 47.29 €
1	2	3	4	5	6	7	8	9	10	11	12	13
	LOCATION MATERIEL POUR PONÇAGE, SCIAGE, PERCEMENT, NETTOYAGE											
	Pour rabotage, ponçage Valeur locative durée minimum 6 jours. Non compris: transport CT1, énergie, meule, nettoyage.											
CN 47 27 03 00 003	Location rabot pour sol béton de larg. 200 mm à aspirateur, moteur thermique	J										
	Location raboteuse				J	1.000	42.40	42.40				
	TOTAL				.	.	.	42.40	42.40	55.33	61.47	
	VOTRE ENTREPRISE											
CN 47 27 03 00 015	Location ponceuse de sol à 1 plateau ø 250 mm, électrique 230 V, sans meule	J										
	Location ponceuse				J	1.000	39.00	39.00				
	TOTAL				.	.	.	39.00	39.00	50.90	56.55	
	VOTRE ENTREPRISE											
	Pour sciage, carottage, tronçonnage et perforage Valeur locative durée minimum 6 jours. Non compris: transport CT1, énergie, lame, scie, disque, nettoyage.											
CN 47 27 06 00 003	Location scie à sol autonome, moteur essence de 5 à 7 CV, pour disque ø 350 mm maxi	J										
	Location scie à sol				J	1.000	34.40	34.40				
	TOTAL				.	.	.	34.40	34.40	44.89	49.87	
	VOTRE ENTREPRISE											
CN 47 27 06 00 006	Location scie à sol autonome, moteur essence de 8 à 13 CV, pour disque ø 350 mm maxi	J										
	Location scie à sol				J	1.000	40.00	40.00				
	TOTAL				.	.	.	40.00	40.00	52.20	57.99	
	VOTRE ENTREPRISE											
CN 47 27 06 00 009	Location scie à sol autonome, moteur diesel de 8/12 CV pour disque ø 350 mm maximum	J										
	Location scie à sol				J	1.000	44.00	44.00				
	TOTAL				.	.	.	44.00	44.00	57.42	63.79	
	VOTRE ENTREPRISE											
CN 47 27 06 00 021	Location carotteuse sur bâti pour forage béton par scie-cloche ø jusqu'à 300 mm, moteur électrique 240 V	J										
	Location carotteuse à bâti				J	1.000	50.40	50.40				
	TOTAL				.	.	.	50.40	50.40	65.77	73.07	
	VOTRE ENTREPRISE											
CN 47 27 06 00 024	Location carotteuse sur bâti pour forage béton par scie-cloche ø supérieur à 300 mm, moteur électrique 240 V	J										
	Location carotteuse				J	1.000	72.00	72.00				
	TOTAL				.	.	.	72.00	72.00	93.96	104.39	
	VOTRE ENTREPRISE											
CN 47 27 06 00 027	Location carotteuse autonome de tuyau de canalisation pour scie-cloche ø 200 à 350 mm, moteur essence	J										
	Location carotteuse				J	1.000	74.40	74.40				
	TOTAL				.	.	.	74.40	74.40	97.09	107.87	
	VOTRE ENTREPRISE											
CN 47 27 06 00 039	Location meuleuse-tronçonneuse tous matériaux pour disque ø 230 mm, électrique 240 V	J										
	Location meuleuse				J	1.000	8.04	8.04				
	TOTAL				.	.	.	8.04	8.04	10.49	11.65	
	VOTRE ENTREPRISE											
CN 47 27 06 00 042	Location meuleuse-tronçonneuse tous matériaux pour disque ø 220-300 mm, moteur essence	J										
	Location meuleuse				J	1.000	25.60	25.60				
	TOTAL				.	.	.	25.60	25.60	33.41	37.12	
	VOTRE ENTREPRISE											
CN 47 27 06 00 045	Location meuleuse-tronçonneuse tous matériaux pour disque ø 115 à 300 mm, énergie pneumatique	J										
	Location meuleuse				J	1.000	21.60	21.60				
	TOTAL				.	.	.	21.60	21.60	28.19	31.32	
	VOTRE ENTREPRISE											

Copyright © Groupe Moniteur RCS Paris 403 080 823

Code	Désignation des ouvrages	Unité	Main d'œuvre: Temps moyen	Main d'œuvre: M.-o. + charges sociales 4 x 27.46 €	Fournitures: Unité	Fournitures: Quantité	Fournitures: Prix unitaires	Fournitures: Fournitures principales et annexes 7 x 8	Déboursé sec 5 + 9	Prix de revient 10 x 1.305	Prix de vente indicatif € H.T.: Fournitures et mise en œuvre 11 x 1.111	Prix de vente indicatif € H.T.: Mise en œuvre seule 4 x 47.29 €
1	2	3	4	5	6	7	8	9	10	11	12	13
	Pour sciage, carottage, tronçonnage et perforage *(suite)*											
CN 47 27 06 00 051	Location perforateur portable poids 10-12 kg, électrique 240 V	J										
	Location perforateur				J	1.000	22.00	22.00				
	TOTAL				.	.	.	22.00	22.00	28.71	31.90	
	VOTRE ENTREPRISE											
CN 47 27 06 00 058	Location scie murale électro-hydraulique pour lame de 300/500 mm	J										
	Location scie murale à bâti				J	1.000	209.60	209.60				
	TOTAL				.	.	.	209.60	209.60	273.53	303.89	
	VOTRE ENTREPRISE											
	Pour sablage, nettoyage HP, aspiration Valeur locative durée minimum 6 jours. Non compris: transport CT1, énergie pneumatique, électrique, consommable, nettoyage.											
CN 47 27 09 00 003	Location sableuse de 50 litres avec équipement de base, énergie pneumatique	J										
	Location sableuse				J	1.000	54.40	54.40				
	TOTAL				.	.	.	54.40	54.40	70.99	78.87	
	VOTRE ENTREPRISE											
CN 47 27 09 00 006	Location sableuse de 100 litres avec équipement de base, énergie pneumatique	J										
	Location sableuse				J	1.000	63.20	63.20				
	TOTAL				.	.	.	63.20	63.20	82.48	91.64	
	VOTRE ENTREPRISE											
CN 47 27 09 00 009	Location sableuse de 200 litres avec équipement de base, énergie pneumatique	J										
	Location sableuse				J	1.000	69.60	69.60				
	TOTAL				.	.	.	69.60	69.60	90.83	100.91	
	VOTRE ENTREPRISE											
CN 47 27 09 00 018	Majoration de 10 m de tuyau d'air comprimé ø 10 et 19 mm, supplémentaire	J										
	Location 10 m flexible ø 19 mm				J	1.000	4.32	4.32				
	TOTAL				.	.	.	4.32	4.32	5.64	6.27	
	VOTRE ENTREPRISE											
CN 47 27 09 00 030	Location nettoyeur HP, eau froide à 120-130 bars, avec équipement de base, moteur électrique	J										
	Location nettoyeur HP eau froide				J	1.000	24.40	24.40				
	TOTAL				.	.	.	24.40	24.40	31.84	35.37	
	VOTRE ENTREPRISE											
CN 47 27 09 00 031	Location nettoyeur HP, eau froide à 150-220 bars, équipement de base, moteur thermique	J										
	Location nettoyeur HP eau froide				J	1.000	50.40	50.40				
	TOTAL				.	.	.	50.40	50.40	65.77	73.07	
	VOTRE ENTREPRISE											
CN 47 27 09 00 042	Location nettoyeur HP, 200 bars eau chaude équipement de base, moteur thermique ou elec	J										
	Location nettoyeur HP eau chaude				J	1.000	72.00	72.00				
	TOTAL				.	.	.	72.00	72.00	93.96	104.39	
	VOTRE ENTREPRISE											
CN 47 27 09 00 051	Location aspirateur industriel pour l'eau et la poussière à 1 moteur électrique 1kW, 240 V	J										
	Location aspirateur				J	1.000	14.40	14.40				
	TOTAL				.	.	.	14.40	14.40	18.79	20.88	
	VOTRE ENTREPRISE											
CN 47 27 09 00 054	Location aspirateur industriel pour l'eau et la poussière à 2 moteurs électrique 2 kW, 240 V	J										
	Location aspirateur				J	1.000	25.20	25.20				
	TOTAL				.	.	.	25.20	25.20	32.89	36.54	
	VOTRE ENTREPRISE											

Code	Désignation des ouvrages	Unité	Main d'œuvre Temps moyen	Main d'œuvre M.-o. + charges sociales 4 x 27.46 €	Fournitures Unité	Fournitures Quantité	Fournitures Prix unitaires	Fournitures principales et annexes 7 x 8	Déboursé sec 5 + 9	Prix de revient 10 x 1.305	Prix de vente indicatif € H.T. Fournitures et mise en œuvre 11 x 1.111	Prix de vente indicatif € H.T. Mise en œuvre seule 4 x 47.29 €
1	2	3	4	5	6	7	8	9	10	11	12	13
	LOCATION MATERIEL D'ECLAIRAGE, CHAUFFAGE ET VENTILATION											
	Eclairage autonome extérieur de chantier Mât à luminaire et groupe électrogène tractable (transport CT2). Valeur locative durée minimum 6 jours. Non compris: transport, énergie, consommable, nettoyage.											
CN 47 30 03 00 003	Location mât d'éclairage à ballon de 2000 W, 240 V, sur remorque tractable	J										
	Location mât d'éclairage				J	1.000	46.40	46.40				
	TOTAL				.	.	.	46.40	46.40	60.55	67.27	
	VOTRE ENTREPRISE											
CN 47 30 03 00 009	Location mât d'éclairage 6 000 W sur son groupe électrogène tractable	J										
	Location mât d'éclairage				J	1.000	71.20	71.20				
	TOTAL				.	.	.	71.20	71.20	92.92	103.23	
	VOTRE ENTREPRISE											
CN 47 30 03 00 012	Location mât d'éclairage à 6 projecteurs de 1500 W sur son groupe électrogène tractable	J										
	Location mât d'éclairage				J	1.000	110.40	110.40				
	TOTAL				.	.	.	110.40	110.40	144.07	160.06	
	VOTRE ENTREPRISE											
	Chauffage, ventilation et déshumidification autonome, électrique ou fioul. Valeur locative durée minimum 6 jours. Non compris: transport, CT1, CT2, énergie, fuel.											
CN 47 30 06 00 003	Location générateur d'air chaud électrique de 2000 à 3000 kcal/h, débit d'air 3/400 m3/h, élect. 240 V, 1,6 à 3,3 kW	J										
	Location générateur				J	1.000	20.00	20.00				
	TOTAL				.	.	.	20.00	20.00	26.10	29.00	
	VOTRE ENTREPRISE											
CN 47 30 06 00 006	Location générateur d'air chaud électrique de 27 à 54000 kcal/h, débit d'air 1300 m3/h, élec. 400 V, 7,5 à 15 kW	J										
	Location générateur				J	1.000	23.20	23.20				
	TOTAL				.	.	.	23.20	23.20	30.28	33.64	
	VOTRE ENTREPRISE											
CN 47 30 06 00 009	Location générateur d'air chaud thermique de 10000 à 40000 kcal/h, débit d'air 500/1000 m3/h, énergie au fuel	J										
	Location générateur				J	1.000	33.60	33.60				
	TOTAL				.	.	.	33.60	33.60	43.85	48.72	
	VOTRE ENTREPRISE											
CN 47 30 06 00 012	Location générateur d'air chaud thermique de 41000 à 75000 kcal/h, débit d'air 2000/3000 m3/h, énergie au fuel	J										
	Location générateur				J	1.000	40.80	40.80				
	TOTAL				.	.	.	40.80	40.80	53.24	59.15	
	VOTRE ENTREPRISE											
CN 47 30 06 00 024	Location ventilateur d'air électrique de débit 1500 à 2000 m3/h, 230 V	J										
	Location ventilateur				J	1.000	40.00	40.00				
	TOTAL				.	.	.	40.00	40.00	52.20	57.99	
	VOTRE ENTREPRISE											
CN 47 30 06 00 027	Location ventilateur d'air électrique débit de 2700 à 3000 m3/h	J										
	Location ventilateur				J	1.000	64.40	64.40				
	TOTAL				.	.	.	64.40	64.40	84.04	93.37	
	VOTRE ENTREPRISE											
CN 47 30 06 00 036	Location gaine souple de soufflage ø 170 à 300 mm par élément de 3 m de longueur	J										
	Location gaine souple				J	1.000	10.32	10.32				
	TOTAL				.	.	.	10.32	10.32	13.47	14.97	
	VOTRE ENTREPRISE											
CN 47 30 06 00 042	Location déshumidificateur d'air électrique de 1500 W, 240 V	J										
	Location déshumidificateur				J	1.000	34.40	34.40				
	TOTAL				.	.	.	34.40	34.40	44.89	49.87	
	VOTRE ENTREPRISE											

Copyright © Groupe Moniteur RCS Paris 403 080 823

Code	Désignation des ouvrages	Unité	Main d'œuvre Temps moyen	Main d'œuvre M.-o. + charges sociales 4 x 27.46 €	Fournitures Unité	Fournitures Quantité	Fournitures Prix unitaires	Fournitures principales et annexes 7 x 8	Déboursé sec 5 ÷ 9	Prix de revient 10 x 1.305	Prix de vente indicatif € H.T. Fournitures et mise en œuvre 11 x 1.111	Prix de vente indicatif € H.T. Mise en œuvre seule 4 x 47.29 €
1	2	3	4	5	6	7	8	9	10	11	12	13
	LOCATION MATERIEL DE SOUDAGE											
	Poste soudage électrique et groupe autonome soudage Poste de soudage électrique 230 à 400 V, 100 à 500 A. Groupe de soudage autonome thermique essence sur chariot et diésel sur remorque de 180 à 599 A, compris accessoires. Valeur locative durée minimum de 6 jours. Non compris: transport CT1, CT2, CT3, énergie, carburant, consommable.											
CN 47 33 03 00 003	Location poste de soudage électrique de 150 à 200 A, 240 V, équipé	J										
	Location poste de soudage				J	1.000	11.76	11.76				
	TOTAL				.	.	.	11.76	11.76	15.35	17.05	
	VOTRE ENTREPRISE											
CN 47 33 03 00 006	Location poste de soudage électrique de 240 à 290 A, 400 V, équipé	J										
	Location poste de soudage				J	1.000	12.88	12.88				
	TOTAL				.	.	.	12.88	12.88	16.81	18.68	
	VOTRE ENTREPRISE											
CN 47 33 03 00 015	Location groupe de soudage autonome, moteur thermique de 180 A, équipé, chariot, essence	J										
	Location groupe de soudage				J	1.000	39.20	39.20				
	TOTAL				.	.	.	39.20	39.20	51.16	56.84	
	VOTRE ENTREPRISE											
CN 47 33 03 00 018	Location groupe de soudage autonome, moteur thermique de 200 à 250 A, équipé, sur chariot, diesel	J										
	Location groupe de soudage				J	1.000	40.80	40.80				
	TOTAL				.	.	.	40.80	40.80	53.24	59.15	
	VOTRE ENTREPRISE											
CN 47 33 03 00 021	Location groupe de soudage autonome, moteur thermique de 300 à 350 A, équipé, tractable, diesel	J										
	Location groupe de soudage				J	1.000	44.00	44.00				
	TOTAL				.	.	.	44.00	44.00	57.42	63.79	
	VOTRE ENTREPRISE											
CN 47 33 03 00 024	Location groupe de soudage autonome, moteur thermique de 400 A, équipé, tractable, diesel	J										
	Location groupe de soudage				J	1.000	44.80	44.80				
	TOTAL				.	.	.	44.80	44.80	58.46	64.95	
	VOTRE ENTREPRISE											
CN 47 33 03 00 030	Location câble avec pince de mise à la masse, 10 m longueur supplémentaire	J										
	Location câble de pince-masse				J	1.000	1.76	1.76				
	TOTAL				.	.	.	1.76	1.76	2.30	2.56	
	VOTRE ENTREPRISE											
	LOCATION MATERIEL ESPACES VERTS											
	Broyeur de branches											
CN 47 36 03 00 003	Location broyeur de branches tracté	J										
	Location broyeur				J	1.000	188.00	188.00				
	TOTAL				.	.	.	188.00	188.00	245.34	272.57	
	VOTRE ENTREPRISE											

Code	Désignation des ouvrages	Unité	Main d'œuvre: Temps moyen	Main d'œuvre: M.-o. + charges sociales 4 x 27.46 €	Fournitures: Unité	Fournitures: Quantité	Fournitures: Prix unitaires	Fournitures: Fournitures principales et annexes 7 x 8	Déboursé sec 5 + 9	Prix de revient 10 x 1.305	Prix de vente indicatif € H.T.: Fournitures et mise en œuvre 11 x 1.111	Prix de vente indicatif € H.T.: Mise en œuvre seule 4 x 47.29 €
1	2	3	4	5	6	7	8	9	10	11	12	13

CODE TRANSPORT Frais de transport, en aller ou en retour, suivant Code Transport (CT1, CT2, CT3, CT4) du matériel loué.

Code transport CT1 avec accessoires de base: Remorque tractable porte engin de PTC 900 kg à 10 Tonnes. Abri chantier tractable PTCA 750 kg et mobilier complémentaire. Armoire électrique de branchement et distribution 31A à 280A et câble raccordement. Pompe de surface ou immergée 20 à 100 m3/h. Rouleau duplex 700 kg, guidage à mains. Plaque vibrante 80 kg à 200 kg. Pilonneuse 40 à 90 kg. Transpalette électrique 1,5 T. Treuil à chevalet de 200 à 800 kg. Goulotte à gravois complète pour ht.10 m. Bétonnière à tambour de 150 à 420 litres tractable, électrique et thermique. Convoyeur à bande tractable de long. 3 m. Citerne d'eau tractable de 500 à 1200 litres. Réservoir d'air comprimé tractable de 600 à 3000 litres. Compresseur thermique tractable de 1600 à 5600 l/mn. Compresseur électrique tractable de 2200 l/mn. Groupe électrogène 2/3 à 30 kVa. Aiguille autonome, thermique et électrique. Règle vibrante larg. 3 à 6 m. Truelle talocheuse 90 à 120 cm. Nettoyeur HP 100 à 200 bars. Sableuse tractable de 50 à 200 litres. Rabot, ponceuse et scie à moteur thermique et électrique, Carotteuse électrique sur bâti. Outillage électrique portable, meuleuse, tronçonneuse et perforateur. Générateur d'air chaud électrique et thermique de 2000 à 75000 kcal/h. Ventilateur d'air électrique de 1000 m3/h. Déshumidificateur d'air électrique de 1500W. Poste de soudage 150 à 290 A et groupe de soudage électrique de 180 à 250 A.

Code Transport CT2 avec accessoires de base: Mini-pelle thermique à chenilles de 0,5 à 1,1 T. Chargeur compact thermique de 130 à 179 litres. Dumper frontal thermique à 2 RM de 500 à 600 litres. Transporteur thermique sur chenilles de 450 à 650 kg. Rouleau tandem thermique à cylindre de 1,2 à 1,4 T. Rouleau vibrant thermique de 1,2 à 1,4 T. Nacelle télescopique automotrice lève personnel. Mini-grue thermique à rotation 360°. Monte matériaux thermique jusqu'à 11 m ht. Treuil électrique de levage au sol. Compresseur électrique tractable, insonorisé de 3800 litres à 7 bars. Scie murale électro-hydraulique pour lame de 320 mm. Nettoyeur thermique HP, eau froide à 220 bars. Mât d'éclairage tractable ht. 4,50 à 5,50 m pour 4 projecteurs 1000W. Ventilateur électrique débit 2000 m3/h. Groupe thermique de soudage autonome de 200 à 400 A.

Code Transport CT3 avec accessoires de base: Cabine sanitaire mobile, 1WC et 1 lave-mains poids 90 kg. Bloc sanitaire mobile, 1 WC, 1 douche et 5 robinets poids 930 kg. Abri mobile vestiaire réfectoire PTCA 950 kg. Clôture mobile métallique en panneau ht. 2 x 3,50 m long. Mini-pelle thermique à pneus de 5 à 5,9 T. Tractopelle thermique à 4 RM de 700 à 1000 litres. Chargeur articulé thermique à 4 RM de 280 à 380 litres. Chargeur compact thermique de 380 à 479 litres. Dumper frontal thermique à 4 RM de 1500 à 1900 litres. Rouleau thermique tandem à cylindre vibrant de 3 à 3,5 T. Chariot thermique élévateur à 2 RM, CU 2 T à mât ht. 3 m. Chariot thermique télescopique à 4 RM, CU 2 T à mât ht. 5 m. Chariot éclectique industriel à 2 RM CU 1,2 à 1,5 T à mât ht. 4,75 m. Nacelle électrique télescopique articulée pour ht. de travail de 10 à 12 m. Nacelle tractable électrique pour ht. de travail à 12 m. Plate-forme élévatrice électrique à ciseaux pour ht. de travail de 5 à 7 m. Echafaudage roulant pour ht. de travail de 2,80 à 5 m. Echafaudage volant complet long. 2 à 8 m à treuil électrique. Caisson de blindage ht. 2,40 x 3 m long. poids 1,6 T. Coffrage manu-portable mixte par 100 m2. Poutrelle alu de renfort plancher long. 1,80 à 3,60 m. Groupe électrogène thermique de 25 à 30 kVa.

Code Transport CT4 avec accessoires de base: Conteneur mobile de 9 à 32 m3. Bungalow mobile accouplable de 10 et 15 m2. Mini-pelle thermique à chenilles de 5 à 9,5 T. Rouleau tandem thermique à cylindres de poids 7 à 9 T. Nacelle électrique à flèche télescopique articulée pour ht. de travail 15 à 26 m. Plate-forme élévatrice électrique et thermique pour ht. de travail de 15 à 18 m. Convoyeurs électrique à bande long. 4 x 3 m. Compresseur thermique insonorisé de 20000 à 25000 l/mn à 10-12 bars.

Code	Désignation des ouvrages	Unité	Main d'œuvre: Temps moyen	Main d'œuvre: M.-o. + charges sociales	Fournitures: Unité	Fournitures: Quantité	Fournitures: Prix unitaires	Fournitures: Fournitures principales et annexes	Déboursé sec	Prix de revient	Prix de vente indicatif € H.T.: Fournitures et mise en œuvre	Prix de vente indicatif € H.T.: Mise en œuvre seule
	Code transport CT1											
GN 47 45 03 00 003	Transport par loueur jusqu'à 15 km, code transport CT1	U										
	Transport jusqu'à 15 km				U	1.000	57.07	57.07				
	TOTAL				.	.	.	57.07	57.07	74.48	82.75	
	VOTRE ENTREPRISE											
GN 47 45 03 00 006	Transport par loueur de 16 à 30 km, code transport CT1	U										
	Transport 16 à 30 km				U	1.000	90.07	90.07				
	TOTAL				.	.	.	90.07	90.07	117.54	130.59	
	VOTRE ENTREPRISE											
GN 47 45 03 00 009	Transport par loueur de 31 à 50 km, code transport CT1	U										
	Transport 31 à 50 km				U	1.000	121.43	121.43				
	TOTAL				.	.	.	121.43	121.43	158.47	176.06	
	VOTRE ENTREPRISE											
GN 47 45 03 00 012	Transport par loueur au delà de 50 km, code transport CT1	KM										
	Transport par km en + de 50 km				KM	1.000	1.65	1.65				
	TOTAL				.	.	.	1.65	1.65	2.15	2.39	
	VOTRE ENTREPRISE											
	Code transport CT2											
GN 47 45 06 00 003	Transport par loueur jusqu'à 15 km, code transport CT2	U										
	Transport jusqu'à 15 km				U	1.000	98.52	98.52				
	TOTAL				.	.	.	98.52	98.52	128.57	142.84	
	VOTRE ENTREPRISE											
GN 47 45 06 00 006	Transport par loueur de 16 à 30 km, code transport CT2	U										
	Transport 16 à 30 km				U	1.000	127.86	127.86				
	TOTAL				.	.	.	127.86	127.86	166.86	185.38	
	VOTRE ENTREPRISE											
GN 47 45 06 00 009	Transport par loueur de 31 à 50 km, code transport CT2	U										
	Transport 31 à 50 km				U	1.000	152.80	152.80				
	TOTAL				.	.	.	152.80	152.80	199.40	221.53	
	VOTRE ENTREPRISE											
GN 47 45 06 00 012	Transport par loueur au delà de 50 km, code transport CT2	KM										
	Transport par km en + de 50 km				KM	1.000	1.89	1.89				
	TOTAL				.	.	.	1.89	1.89	2.47	2.74	
	VOTRE ENTREPRISE											

Copyright © Groupe Moniteur RCS Paris 403 080 823

Code	Désignation des ouvrages	Unité	Main d'œuvre		Fournitures				Déboursé sec	Prix de revient	Prix de vente indicatif € H.T.	
			Temps moyen	M.-o. + charges sociales 4 x 27.46 €	Unité	Quantité	Prix unitaires	Fournitures principales et annexes 7 x 8	5 + 9	10 x 1.305	Fournitures et mise en œuvre 11 x 1.111	Mise en œuvre seule 4 x 47.29 €
1	2	3	4	5	6	7	8	9	10	11	12	13
Code transport CT3												
CN 47 45 09 00 003	Transport par loueur jusqu'à 15 km, code transport CT3	U										
	Transport jusqu'à 15 km				U	1.000	154.45	154.45				
	TOTAL				.	.	.	154.45	154.45	201.56	223.93	
	VOTRE ENTREPRISE											
CN 47 45 09 00 006	Transport par loueur de 16 à 30 km, code transport CT3	U										
	Transport 16 à 30 km				U	1.000	189.79	189.79				
	TOTAL				.	.	.	189.79	189.79	247.68	275.17	
	VOTRE ENTREPRISE											
CN 47 45 09 00 009	Transport par loueur de 31 à 50 km, code transport CT3	U										
	Transport 31 à 50 km				U	1.000	213.51	213.51				
	TOTAL				.	.	.	213.51	213.51	278.63	309.56	
	VOTRE ENTREPRISE											
CN 47 45 09 00 012	Transport par loueur au delà de 50 km, code transport CT3	KM										
	Transport par km en + de 50 km				KM	1.000	2.50	2.50				
	TOTAL				.	.	.	2.50	2.50	3.26	3.62	
	VOTRE ENTREPRISE											
Code transport CT4												
CN 47 45 12 00 003	Transport par loueur jusqu'à 15 km, code transport CT4	U										
	Transport jusqu'à 15 km				U	1.000	297.28	297.28				
	TOTAL				.	.	.	297.28	297.28	387.95	431.01	
	VOTRE ENTREPRISE											
CN 47 45 12 00 006	Transport par loueur de 16 à 30 km, code transport CT4	U										
	Transport 16 à 30 km				U	1.000	326.08	326.08				
	TOTAL				.	.	.	326.08	326.08	425.53	472.76	
	VOTRE ENTREPRISE											
CN 47 45 12 00 009	Transport par loueur de 31 à 50 km, code transport CT4	U										
	Transport 31 à 50 km				U	1.000	362.23	362.23				
	TOTAL				.	.	.	362.23	362.23	472.71	525.18	
	VOTRE ENTREPRISE											
CN 47 45 12 00 012	Transport par loueur au delà de 50 km, code transport CT4	KM										
	Transport par km en + de 50 km				KM	1.000	3.18	3.18				
	TOTAL				.	.	.	3.18	3.18	4.15	4.61	
	VOTRE ENTREPRISE											
Plus-value forfaitaire de nettoyage												
CN 47 45 21 00 006	Plus-value forfaitaire, nettoyage d'un abri de chantier	U										
	Nettoyage abri				U	1.000	64.00	64.00				
	TOTAL				.	.	.	64.00	64.00	83.52	92.79	
	VOTRE ENTREPRISE											
CN 47 45 21 00 012	Plus-value forfaitaire, suppression de graffiti sur abri chantier ou bungalow	U										
	Suppression graffiti				U	1.000	114.24	114.24				
	TOTAL				.	.	.	114.24	114.24	149.08	165.63	
	VOTRE ENTREPRISE											
CN 47 45 21 00 015	Plus-value forfaitaire, nettoyage par semaine bloc sanitaire chantier	U										
	Nettoyage sanitaire				U	1.000	96.00	96.00				
	TOTAL				.	.	.	96.00	96.00	125.28	139.19	
	VOTRE ENTREPRISE											

NOTES

Copyright © Groupe Moniteur RCS Paris B 403 080 823

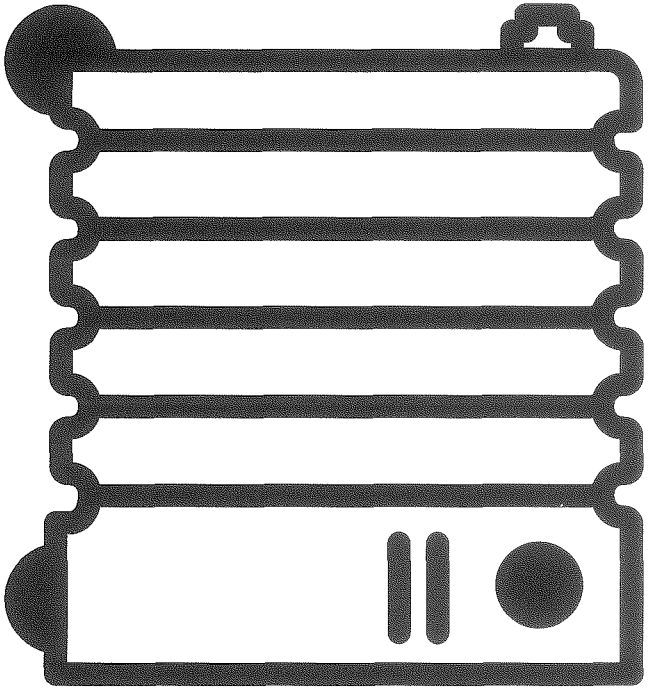

Chauffage

Index de corps d'état n°32 - CHAUFFAGE

MAIN D'OEUVRE DU CORPS D'ETAT CHAUFFAGE 84

CHAUDIERE COMPRIS FOURNITURE 84

CHAUDIERE FIOUL, FONTE, CHAUFFAGE SEUL 84
Evacuation par cheminée 84
Evacuation par ventouse 86
CHAUDIERE FIOUL, FONTE, MIXTE 86
Evacuation par cheminée 86
Evacuation par ventouse 87
CHAUDIERE FIOUL, ACIER, CHAUFFAGE SEUL 88
Sans brûleur 88
Avec brûleur 89
CHAUDIERE FIOUL, ACIER, MIXTE 89
Avec brûleur 89
CHAUDIERE MURALE GAZ, CONDENSATION, CHAUFFAGE SEUL 90
Résidentiel gamme chantier 90
Résidentiel gamme intermédiaire 90
Résidentiel haut de gamme 90
Petit collectif et tertiaire 91
Chaudière à condensation 91
Majoration système cascade hydraulique de chaudières 91
CHAUDIERE MURALE GAZ, CONDENSATION, ET PRODUCTION D'EAU CHAUDE SANITAIRE 92
Résidentiel gamme chantier 92
Résidentiel gamme intermédiaire 93
Résidentiel haut de gamme 94
CHAUDIERE MURALE GAZ, BASSE TEMPERATURE, CHAUFFAGE SEUL 95
Gamme chantier 95
Haut de gamme 95
Conduit d'évacuation horizontal, pour chaudière à ventouse 96
Conduit d'évacuation vertical, pour chaudière à ventouse 97
CHAUDIERE MURALE GAZ, BASSE TEMPERATURE, ET PRODUCTION D'EAU CHAUDE SANITAIRE 98
Gamme chantier 98
Haut de gamme 101
CHAUDIERE GAZ AU SOL, CONDENSATION, ALUMINIUM, CHAUFFAGE SEUL 103
Résidentiel gamme chantier 103
Résidentiel gamme intermédiaire 103
CHAUDIERE GAZ AU SOL, CONDENSATION, ALUMINIUM, ET PRODUCTION D'ECS 103
Résidentiel gamme chantier 103
Résidentiel gamme intermédiaire 104
CHAUDIERE GAZ AU SOL, BASSE TEMPERATURE, FONTE, CHAUFFAGE SEUL 105
Evacuation par cheminée 105
Evacuation par ventouse 106
CHAUDIERE GAZ AU SOL, BASSE TEMPERATURE, FONTE, ET PRODUCTION D'ECS 106
Evacuation par cheminée 106
POELE A GRANULES 106
Air ventilé 106
Hydraulique 107

CHAUDIERE GENERATEUR DE CHAUFFAGE NON FOURNI 107

CHAUDIERE AU SOL CLASSIQUE CHAUFFAGE SEUL 107
Pose seule de chaudière monobloc en fonte, livrée assemblée 107
Pose seule de chaudière en fonte, livrée à assembler (éléments sectionnés) 108
Pose seule de chaudière monobloc en acier, livrée montée 108
CHAUDIERE AU SOL CLASSIQUE AVEC PRODUCTION ECS 109
Pose seule de chaudière monobloc en acier, livrée montée 109
CHAUDIERE AU SOL A CONDENSATION CHAUFFAGE SEUL 110
Pose seule de chaudière monobloc en fonte, livrée assemblée 110
Pose seule de chaudière monobloc en acier, livrée montée 111
CHAUDIERE AU SOL A CONDENSATION AVEC PRODUCTION ECS 112
Pose seule de chaudière monobloc en fonte, livrée assemblée 112
Pose seule de chaudière monobloc en acier, livrée assemblée 112
MAJORATION DE POSE 112
CHAUDIERE MURALE ELECTRIQUE 113
Pose seule 113
GENERATEUR D'AIR CHAUD AU SOL 113
Pose seule 113

BRULEUR 113

BRULEUR FIOUL 113
1 allure 113
2 allures (modulant) 114
BRULEUR GAZ 114
1 allure 114
2 allures (modulant) 115
ACCESSOIRES BRULEUR 115

POMPE A CHALEUR 115

AIR/AIR 115
Réversible inverter 115
Réversible inverter mono split gainable 116
AIR/EAU 116
Haute température 116
Réversible, basse température 116
EAU/EAU 117
Unité extérieure géothermie 117
Captage extérieur 117
AIR/EAU COMBINE SOLAIRE 117

PRODUCTION D'EAU CHAUDE SANITAIRE EN CHAUFFERIE 117

PREPARATEUR INSTANTANE 117
A plaques 117
PREPARATEUR SEMI-INSTANTANE 119
Préparateur par échangeur à plaques et ballon tampon en acier ou inox 119
Préparateur monobloc 123
CHAUFFE-EAU 124
Acier thermolaqué version réchauffeur, jaquette PVC souple (A2) 124
Acier inoxydable version réchauffeur, jaquette métallique (A1) 126
Acier thermolaqué version électrique, thermoplongeur blindé, jaquette PVC (A2) 127
Acier inoxydable version électrique thermoplongeur blindé, jaquette métal (A1) 128
Majoration pour une jaquette PVC souple (A1) 129
Majoration pour une protection cathodique anti-corrosion 130
Majoration pour un thermoplongeur additionnel sur chauffe-eau version électrique 130
Majoration pour résistance stéatite sur chauffe-eau version électrique 130
Majoration pour une version mixte électrique, sur une version avec réchauffeur 131
Réchauffeur de boucle électrique E.C.S en acier thermolaqué 131

INSTALLATION SOLAIRE EN INDIVIDUEL 132

PRODUCTION D'EAU CHAUDE SANITAIRE 132
Kit capteur et préparateur 300 l (1 échangeur solaire et 1 appoint électrique) 132
Kit capteur et préparateur 300 l (1 échangeur solaire et 1 échangeur chaudière) 132
Kit capteurs et préparateur (2 échangeurs solaires et 1 échangeur chaudière) 132
Capteur solaire plan seul 132
Préparateur seul avec 1 échangeur solaire 133
Préparateur seul avec 1 échangeur solaire et 1 échangeur chaudière 133
Tube préisolé et fluide caloporteur 133
Station solaire 133
Régulation de base 134
Régulation différentielle 134
PRODUCTION D'EAU CHAUDE SANITAIRE ET/OU DE SOUTIEN CHAUFFAGE 134
Kit capteur et préparateur 500 l, multizones, sans chaudière 134
Kit capteur et préparateur 500 l, multizones, avec chaudière 134
VANNE DE REGULATION ZONE 135
2 voies 135
3 voies 135

FUMISTERIE 135

TUYAU ET ACCESSOIRES EN TOLE ALUMINIEE 135
Conduit 135
Coude 136
Té simple 136
Manchette à sceller 137
TUYAU ET ACCESSOIRES EN TOLE D'ALUMINIUM 138
Conduit 138
Coude 138
Té simple 139
Manchette à sceller 139
TUYAU ET ACCESSOIRES EN TOLE EMAILLEE 140
Elément droit de 25 cm 140
Elément droit de 50 cm 140
Elément droit de 100 cm 141
Elément réglable de 51 à 86 cm 141
Coude plissé 45° 142
Coude plissé 90° 142
Coude à segments 45° 143
Coude à segments 90° 143
Té tampon 143
Rosace à ressorts 144
Réducteur - adaptateur 144
Habillage ventilé hauteur 700 à 1100 mm 145
Habillage ventilé hauteur 900 à 1500 mm 145
Raccord sur tubage flexible 145
Raccord sur tubage rigide 146
Plaque de finition tubage 146
CONDUIT FAÇONNE A LA DEMANDE 146
REGULATEUR DE TIRAGE 147
TUBAGE FLEXIBLE ALUMINIUM DE CONDUIT 147
Conduit souple 147
Accessoires tubage alu 147
Aspirateur de conduit 148
TUBAGE FLEXIBLE INOX DE CONDUIT 149
Conduit souple 149
Raccord flexible 150
Collier de fixation haute 150
Té de purge inox 151
Support de conduit 152
Chapeau pare-pluie 153
Aspirateur de conduit 153
TUBAGE RIGIDE INOX DE CONDUIT 154
Elément droit de 25 cm 154
Élément droit de 45 cm 154
Élément réglable de 25 à 45cm 154
Élément droit de 95 cm 155
Coude à 30° 155
Coude à 45° 155
Coude à 90° 156
Té à 95° 156
Té à 135° 157
Cône d'écoulement 157
Tampon d'obturation 157
Chapeau pare-pluie simple 158
Chapeau pare-pluie anti-oiseaux 158
Cône de finition 159
Support au toit 159

Copyright © Groupe Moniteur RCS Paris 403 080 823

Support mural ... 159
Support plancher ... 160
Support au sol ... 160
Collier mural inox ... 160
Réglage de collier mural ... 161
Solin inox 15 à 30° pour tuile ... 161
Solin inox 30 à 45° pour tuile ... 161
Solin inox 15 à 30° pour ardoise ... 162
Solin inox 30 à 45° pour ardoise ... 162
Solin inox toit plat ... 162
Réduction de carneau ... 163
Collier de fixation haute ... 163
CONDUIT EXTERIEUR DOUBLE PAROI INOX ... 164
Réduction double paroi/simple paroi ... 164
Élément droit 45 cm ... 164
Élément droit 95 cm ... 164
Elément droit 115 cm ... 165
Coude à 15° ... 165
Coude à 30° ... 165
Coude à 45° ... 165
Té à 90° ... 166
Té à 135° ... 166
Support plancher ... 166
Support mural ... 167
Support au toit ... 167
Collier mural ... 167
Réglage de collier mural ... 168
Solin inox 15 à 30° pour tuile ... 168
Solin inox 30 à 45° pour tuile ... 168
Solin inox 15 à 30° pour ardoise ... 168
Solin inox 30 à 45° pour ardoise ... 169
Solin inox toit plat ... 169
Cône de finition isolé ... 169
Chapeau pare-pluie simple ... 170
Chapeau pare-pluie antioiseaux ... 170
Chapeau aspirateur simple ... 170
Chapeau aspirateur antioiseaux ... 170
CONDUIT COLLECTIF POUR CHAUDIERE ETANCHE ... 171
Elément hauteur d'étage ... 171
Elément intermédiaire ... 171
Sortie de toiture ... 173
SOUCHE PREFABRIQUEE ACIER ... 174
Souche carrée acier galvanisé / inox ... 174
Souche rectangulaire acier galvanisé / inox ... 179
Souche circulaire acier inox ... 181
Souche carrée décorative acier inox ... 183
Souche rectangulaire décorative acier inox ... 184

TUYAUTERIE DE CHAUFFAGE 184

TUBE FER NOIR ... 184
Réseau en chaufferie ... 184
Réseau horizontal en sous-sol ou galerie technique ... 186
Colonne montante ... 188
Réseau horizontal en distribution intérieure ... 188
Raccordement sur surface de chauffe ... 189
Distribution dans forme de ravoirage ... 190
TUBE CUIVRE ECROUI ... 191
Réseau en chaufferie ... 191
Réseau horizontal en sous-sol ou galerie technique ... 192
Colonne montante ... 193
Réseau horizontal en distribution intérieure ... 194
Raccordement sur surface de chauffe ... 195
SUPPORT DE TUYAUTERIE ... 196
Supports en acier galvanisé ... 196
TUBE PVC CHALEUR (PVCC) ... 197
Réseau horizontal en sous-sol ou galerie technique ... 197
Colonne montante ... 197
Coude à 90° ... 198
Té ... 198
Manchon ... 199
Union 3 pièces ... 200

CALORIFUGEAGE 200

CALORIFUGEAGE DE TUYAUTERIE ... 200
Coquille de laine minérale et bande plâtrée ... 200
Coquille laine de verre et tôle roulée 6/10 ... 202
Majoration pour pose en conditions spéciales ... 203
PROTECTION DE CANALISATION CONTRE LE GEL ... 203
MAINTIEN EN TEMPERATURE DE CANALISATION ECS ... 204

HYDROCABLE 204

SYSTEME HYDROCABLE BITUBE EN CHAPE ... 204
Répartiteur collecteur ... 204
Liaison collecteur radiateur ... 206
Robinetterie radiateur ... 206

EQUIPEMENT D'INSTALLATION DE CHAUFFAGE 206

VASE D'EXPANSION A MEMBRANE ... 206
VASE D'EXPANSION POUR CHAUFFE-EAU ... 207
VASE D'EXPANSION POUR INSTALLATION SOLAIRE ... 207
APPAREIL DE MESURE ET DE SECURITE ... 208
Thermomètre gainé ... 208
Thermomètre applique ... 208
Régulateur de pression différentielle ... 208
Purgeur automatique ... 208
Séparateur d'air ... 208
Pot à boue ... 209
Soupape de sûreté ... 209
Compteur de calories ... 210
CIRCULATEUR DE CHAUFFAGE ... 211
En individuel ... 211
En collectif ... 212
Majoration pour coffret de commande ... 213
CIRCULATEUR POUR EAU CHAUDE SANITAIRE ... 214
En individuel ... 214
En individuel et collectif ... 214
MODULE HYDRAULIQUE ... 214
Module hydraulique, avec pompe 3 vitesses ... 214
Module hydraulique, avec pompe électronique ... 215
Collecteur, pour installation à 2 ou 3 circuits ... 215
Tubulures de raccordement ... 215
VANNE - ROBINET ET ACCESSOIRES ... 215
Vanne passage direct ... 215
Robinet boisseau sphérique passage intégral ... 217
Robinet boisseau sphérique 3 voies ... 217
Robinet pied de colonne ... 218
Robinet pied de colonne à réglage débit ... 218
Vanne d'équilibrage ... 219
Robinet soupape à bride ... 220
Clapet de retenue ... 220
Compensateur de dilatation ... 221
Manchon antivibratile ... 222
Disconnecteur ... 223

RADIATEUR ET CONVECTEUR 223

RADIATEUR EN FONTE ... 223
A colonnes ... 223
En fonte d'aluminium ... 224
RADIATEUR A PLIS EN ACIER ... 225
RADIATEUR PANNEAU EN ACIER ... 225
Panneaux verticaux simples ... 225
Panneaux verticaux doubles ... 226
Panneaux horizontaux simples ... 227
Panneaux horizontaux doubles ... 227
Radiateur Maternelle à basse température de contact ... 228
Accessoire de fixation au sol ... 229
RADIATEUR A LAMES EN ACIER ... 229
Lames verticales simples ... 229
Lames verticales doubles ... 230
RADIATEUR SECHE-SERVIETTES EN ACIER ... 230
A eau chaude ... 230
Eau chaude et électricité (mixte) ... 231
CONVECTEUR PLINTHE EN ACIER ... 231
VENTILO-CONVECTEUR ... 232

EQUIPEMENT DE RADIATEUR 232

ROBINET DE REGLAGE ... 232
Robinet à simple réglage ... 232
Robinet à double réglage ... 233
Robinet thermostatique à bulbe incorporé ... 233
Majoration ... 233
RACCORDS DIVERS EN BRONZE ... 233
ROBINET DE VIDANGE A BOISSEAU ... 234

SYSTEME DE CHAUFFAGE DIVERS 235

AEROTHERME A ECHANGEUR DE CHALEUR ... 235
Aérotherme hélicoïde chauffage eau chaude ... 235
Majoration pour pose en conditions spéciales ... 236
AEROTHERME GAZ ... 236
Aérotherme gaz moto-ventilateur hélicoïde ... 236
Aérotherme gaz avec moto-ventilateur centrifuge ... 236
Ouvrages complémentaires pour aérotherme gaz ... 236
Majoration pour pose en conditions spéciales ... 237
PANNEAU RADIANT A GAZ ... 237
Radiant lumineux ... 237
Radiant obscur ... 238
CHAUFFAGE AU GAZ MODULABLE ... 238
Radiateur corps de chauffe en fonte ... 238
Radiateur corps de chauffe en acier ... 238
RECUPERATEUR DE CHALEUR SUR CONDUIT ... 239
Echangeur sur insert à bois ... 239
Echangeur sur poêle à bois ... 239
Réseau de distribution de chaleur ... 239
Equipements complémentaires ... 240

PLANCHER CHAUFFANT 240

RESEAU CUIVRE ... 240
Pas de 20 cm ... 240
Pas de 25 cm ... 241
Pas de 30 cm ... 241
RESEAU PER ... 241
Pas de 20 cm ... 241
Pas de 25 cm ... 243
Pas de 30 cm ... 244
COLLECTEUR-REPARTITEUR ... 246
REGULATION ... 246
OUVRAGES COMPLEMENTAIRES ... 246

STOCKAGE ET RACCORDEMENTS FIOUL ET GAZ 247

RESERVOIR ENTERRE ... 247

 Copyright © Groupe Moniteur RCS Paris 403 080 823

Métallique à double paroi ... 247
Majoration pour trou d'homme supplémentaire ... 248
Matière plastique renforcée ... 248
RESERVOIR NON ENTERRE ... 248
Métallique jumelable ... 248
Polyéthylène jumelable ... 249
EQUIPEMENT POUR CUVE FIOUL ... 249
ALIMENTATION FIOUL DE LA CUVE AU BRULEUR ... 250
Tube fer noir tranchée ou caniveau ... 250
Tube fer noir posé en élévation ... 250
Accessoires pour cuves fioul ... 250
ALIMENTATION GAZ JUSQU'AU BRULEUR ... 251
Tube fer noir pour liaison entre stockage gaz et brûleur ... 251
Tube fer noir pour alimentation gaz de ville ... 251
Robinet d'arrêt gaz à boisseaux sphériques ... 252
Régulateur de pression gaz ... 252
BOITE SOUS VERRE DORMANT ... 253
ORGANES DE SECURITE D'INSTALLATION GAZ ... 253

REGULATION 254

VANNE 2 VOIES ... 254
VANNE 3 VOIES ... 254
A soupape ... 254
A secteur ... 255
VANNE 4 VOIES ... 256
A secteur ... 256
ACCOUPLEMENT POUR VANNE ... 256
Majoration pour système d'accouplement ... 256
SERVOMOTEUR ... 257
Servomoteur ... 257
REGULATION EN FONCTION DE LA TEMPERATURE AMBIANTE ... 257
Thermostat non programmable ... 257
Thermostat programmable ... 257
Commande à distance communicante : chauffage traditionnel, ou plancher chauffant 257
Module ... 258
REGULATION EN FONCTION DE LA TEMPERATURE EXTERIEURE POUR L'INDIVIDUEL ... 258
Régulateur ... 258
REGULATION EN FONCTION DE LA TEMPERATURE EXTERIEURE POUR LE COLLECTIF-TERTIAIRE 259
Régulateur ... 259
REGULATION PRODUCTION ECS ET SOUFFLAGE AIR CHAUD ... 259
Régulateur ... 259
REGULATION PLANCHER CHAUFFANT ... 259
Thermostat ... 259
Régulateur et tête électrothermique ... 260
REGULATION VENTILO-CONVECTEUR ... 260
Thermostat à réglage par bouton ... 260
Thermostat à réglage sur écran LCD ... 260
REGULATION AUTONOME ... 261
Régulateur de température à plongeur ... 261
Régulateur de température différentielle ... 261
Régulateur de température de gaine ... 261
Accessoire ... 261
REGULATION DE ZONE ... 261
2 voies ... 261
3 voies ... 262
SECURITE ... 262
Thermostat ... 262
Contrôleur de débit - Pressostat ... 263
Hygrostat ... 263
Capteur de pression ... 263
Electrovanne ... 263
Organes complémentaires de sécurité ... 264
EDF (PHASE 1) ... 264

ENTRETIEN REPARATION 265

VIDANGE D'INSTALLATION DE CHAUFFAGE ... 265
EBOUAGE D'INSTALLATION DE CHAUFFAGE ... 265
CONGELATION DE RESEAU ... 266

PETIT ENTRETIEN 266

ENTRETIEN BRULEUR FIOUL ... 266
Suivant puissance ... 266
Remplacement d'accessoires brûleur fioul ... 266
Remplacement de boîte relais ... 267
Remplacement de socle pour boîte relais ... 267
Remplacement d'électrode d'allumage ... 267
Remplacement de cellule pour boîte relais ... 268
Remplacement de transformateur d'allumage ... 268
ENTRETIEN BRULEUR GAZ PULSE ... 268
Suivant puissance ... 268
Remplacement d'accessoires de brûleur gaz pulsé ... 269
ENTRETIEN BRULEUR GAZ ATMOSPHERIQUE ... 269
Suivant puissance ... 269
Remplacement de bloc gaz de régulation ... 270
Remplacement de multibloc gaz à 2 allures ... 270
Remplacement d'électrovanne gaz ... 270
Remplacement de bobine pour électrovanne gaz ... 271
Remplacement de commande de volet d'air ... 271
Remplacement de pressostat gaz ... 271
Remplacement d'aquastat ... 271
Remplacement d'électrode avec sonde à ionisation ... 272
Remplacement de veilleuse d'allumage ... 272
Remplacement de divers accessoires de brûleur gaz atmosphérique ... 272
NETTOYAGE CHAUDIERE ET RAMONAGE ... 273
Nettoyage de poêle à charbon ... 273
Nettoyage chaudière fioul ... 273
Nettoyage de chaudières gaz ... 273
Ramonage ... 274
Remplacement de trappe de ramonage en fonte ... 274

REMPLACEMENT ET GROS ENTRETIEN 275

REMPLACEMENT D'ELEMENT DE CHAUDIERE EN FONTE ... 275
REMPLACEMENT DE CIRCULATEUR SIMPLE ... 275
En individuel ... 275
En collectif ... 275
REMPLACEMENT DE VANNE ... 275
REMPLACEMENT DE L'ISOLANT THERMIQUE DE JAQUETTE DE CHAUDIERE ... 276
ENTRETIEN DE CHAUDIERE MURALE ... 276
REMPLACEMENT D'ACCESSOIRES SUR CHAUDIERE MURALE A GAZ ... 276
Bloc gaz ... 276
Allumage ... 277
Corps de chauffe - calorifuge ... 277
Moteur - pompe ... 278
Vase d'expansion ... 278
Ballon ECS ... 279
Régulation - sécurité ... 279

DEPOSE 280

DEPOSE DE CHAUDIERE AU SOL - TUYAUTERIE - EQUIPEMENT ... 280
Dépose de chaudière en fonte ... 280
Dépose de chaudière en acier ... 281
Dépose de brûleur ... 281
Dépose de circulateur ... 281
Dépose de l'équipement de chaufferie ... 282
Dépose de tuyauterie ... 282
Démontage des joints à vis ... 282
Démontage des joints de vis avec raccord 3 pièces ... 282
DEPOSE DE CHAUDIERE MURALE ... 283
DEPOSE POELE ET RADIATEUR ... 283
DEPOSE DE VASE D'EXPANSION ... 283

MANUTENTION D'APPAREILS 284

LEVAGE MECANIQUE DE CHAUDIERE, CENTRALE DE TRAITEMENT D'AIR ... 284

POSE ET FAÇON SUR TUBES FER NOIR 284

POSE DE TUBE FER NOIR EN REPARATION ... 284
FAÇONS ACCESSOIRES SUR TUBE FER NOIR ... 286
Coupe sur tube non posé ... 286
Coupe sur tube en place ... 286
Filetage sur tube non posé ... 286
Filetage sur tube en place ... 287
Filetage à longue vis sur tube non posé ... 287
Façon de coude à la cintreuse ... 287
JOINT DE VIS SUR TUBE FER NOIR ... 287
POSE DE RACCORD 3 PIECES ... 287
SOUDURE EN PLACE SUR TUBE FER NOIR ... 288

TRAVAUX EN PIED DE COLONNE 288

VIDANGE DE COLONNE MONTANTE ... 288
REMPLACEMENT DE VANNE DE PIED DE COLONNE ... 288
Par vanne à boisseau sphérique ... 288
Par robinet de réglage de débit et de pression ... 288
RACCORD DE CALORIFUGEAGE SUR PIED DE COLONNE ... 289
Par coquille laine de roche et bande plâtrée ... 289
Par gaine isolante ... 289

TRAVAUX SUR RADIATEUR 290

DEPOSE ET REPOSE DE RADIATEUR ... 290
En fonte ... 290
En fonte d'aluminium ... 290
A plis en acier ... 290
Panneau simple en acier ... 290
Panneau double en acier ... 290
A lames simples en acier ... 290
A lames doubles en acier ... 291
Sèche-serviettes eau chaude en acier ... 291
Sèche-serviettes mixte en acier ... 291
Plinthe à ailettes simples en acier ... 291
Plinthe à ailettes doubles en acier ... 291
Ventilo convecteur ... 291
MODIFICATION D'IMPLANTATION DE RADIATEUR ... 291
Radiateur en fonte ... 291
Radiateur en acier ... 292
POUR REMPLACEMENT DE ROBINET DE RADIATEUR ... 292

PEINTURE NORMALISEE D'INSTALLATION DE CHAUFFAGE 292

MISE EN PEINTURE DES CANALISATIONS ... 292
Travaux neufs ... 292
Travaux de rénovation ... 292

Copyright © Groupe Moniteur RCS Paris 403 080 823

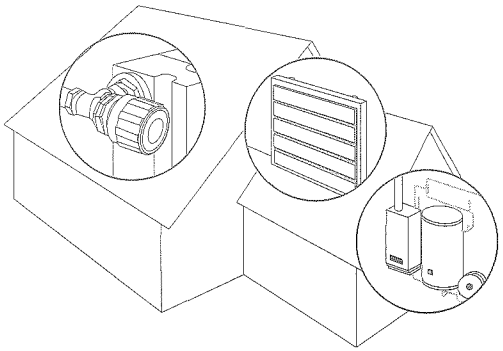

32 - CHAUFFAGE

Vérifiez vos paramètres

	Fourniture et mise en œuvre	Mise en œuvre seule
Taux horaires moyens du corps d'état :		
Coût horaire de main-d'œuvre compris charges sociales	28.10 €	28.10 €
Prix de vente hors taxes	41.83 €	51.82 €
Multiplicateurs :		
Frais généraux sur main-d'œuvre	1.340	1.660
Frais généraux sur fournitures	1.340	
Bénéfices et aléas	1.111	1.111

Code	Désignation des ouvrages	Unité	Main d'œuvre: Temps moyen	Main d'œuvre: M.-o. + charges sociales 4 x 28.10 €	Fournitures: Unité	Fournitures: Quantité	Fournitures: Prix unitaires	Fournitures: Fournitures principales et annexes 7 x 8	Déboursé sec 5 + 9	Prix de revient 10 x 1.340	Prix de vente indicatif € H.T.: Fournitures et mise en œuvre 11 x 1.111	Prix de vente indicatif € H.T.: Mise en œuvre seule 4 x 51.82 €
1	2	3	4	5	6	7	8	9	10	11	12	13
	LES MATERIELS DE CHAUFFAGE sont considérés rendus chantier (hors sujétions de manutentions : coltinage, montage, descente). Les prix indiqués comprennent, la mise en place, le calage, les fixations et la mise en service et réglages. Ouvrages à reprendre en complément : - Montage ou descente des appareils (levage mécanique chapitre 32 75) et (OUVRAGES COMMUNS, chapitre CN 32)											
	MAIN D'OEUVRE DU CORPS D'ETAT CHAUFFAGE											
	Taux horaire moyen calculé suivant les hypothèses BATIPRIX.											
32 01 00 00 00 003	Taux horaire moyen	H										
	TOTAL		1.000	28.10	.	.	.		28.10	37.65	41.83	51.82
	VOTRE ENTREPRISE											
	CHAUDIERE COMPRIS FOURNITURE											
	- Les chaudières au sol ne comprennent pas le vase d'expansion et la soupape-manomètre, le circulateur et module hydraulique qui sont à reprendre au chapitre 32 25. - Commande, protection, alimentation et raccordements électriques sont à reprendre au corps d'état Electricité. - Les raccordements au conduit de fumée sont à chiffrer au chapitre 32 15. - L'alimentation et raccordement fioul ou le raccordement gaz des chaudières est à reprendre au chapitre 32 45. **REMARQUE IMPORTANTE** : Les matériels prévus en fourniture correspondent aux prestations le plus couramment exécutées, tant au niveau des puissances que de la gamme des chaudières (pour les chaudières murales gaz : 3 gammes sont proposées), une rectification du prix d'achat pourra être réalisée en fonction du prix d'achat réel (voir colonne 8).											
	CHAUDIERE FIOUL, FONTE, CHAUFFAGE SEUL , à haut rendement optimisé, en fourniture et pose, comprenant chaudières équipées, compris brûleur ainsi que les tubes, raccords et robinets pour raccordement sur réseau de distribution. Pour module hydraulique (jusqu'à 39 kW) se reporter à la famille 32 25 16.											
	Evacuation par cheminée											
32 03 03 03 00 003	Chaudière fonte fioul 16 à 21 kW	U										
	Chaudière				U	1.000	2477.25	2477.25				
	Tube noir 33x42				ML	4.200	9.02	37.88				
	Raccord union vanne 33x42				ENS	2.000	24.89	49.78				
	Robinet boisseau 20x27				U	1.000	7.17	7.17				
	Raccords - accessoires divers				ENS	1.000	6.28	6.28				
	TOTAL		10.250	288.03	.	.	.	2578.36	2866.39	3840.96	4267.31	531.16
	VOTRE ENTREPRISE											
32 03 03 03 00 006	Chaudière fonte fioul 21 à 27 kW	U										
	Chaudière				U	1.000	2518.50	2518.50				
	Tube noir 33x42				ML	4.200	9.02	37.88				
	Raccord union vanne 33x42				ENS	2.000	24.89	49.78				
	Robinet boisseau 20x27				U	1.000	7.17	7.17				
	Raccords - accessoires divers				ENS	1.000	6.28	6.28				
	TOTAL		10.250	288.03	.	.	.	2619.61	2907.64	3896.24	4328.72	531.16
	VOTRE ENTREPRISE											
32 03 03 03 00 009	Chaudière fonte fioul 27 à 33 kW	U										
	Chaudière				U	1.000	2678.25	2678.25				
	Tube noir 33x42				ML	4.200	9.02	37.88				
	Raccord union vanne 33x42				ENS	2.000	24.89	49.78				
	Robinet boisseau 20x27				U	1.000	7.17	7.17				
	Raccords - accessoires divers				ENS	1.000	6.28	6.28				
	TOTAL		10.250	288.03	.	.	.	2779.36	3067.39	4110.30	4566.54	531.16
	VOTRE ENTREPRISE											

Copyright © Groupe Moniteur RCS Paris 403 080 823

Code	Désignation des ouvrages	Unité	Main d'œuvre: Temps moyen	Main d'œuvre: M.-o. + charges sociales 4 x 28.10 €	Fournitures: Unité	Fournitures: Quantité	Fournitures: Prix unitaires	Fournitures: Fournitures principales et annexes 7 x 8	Déboursé sec 5 + 9	Prix de revient 10 x 1.340	Prix de vente indicatif € H.T.: Fournitures et mise en œuvre 11 x 1.111	Prix de vente indicatif € H.T.: Mise en œuvre seule 4 x 51.82 €
1	2	3	4	5	6	7	8	9	10	11	12	13
Evacuation par cheminée *(suite)*												
32 03 03 03 00 012	Chaudière fonte fioul 33 à 39 kW	U										
	Chaudière				U	1.000	2838.00	2838.00				
	Tube noir 33x42				ML	4.200	9.02	37.88				
	Raccord union vanne 33x42				ENS	2.000	24.89	49.78				
	Robinet boisseau 20x27				U	1.000	7.17	7.17				
	Raccords - accessoires divers				ENS	1.000	6.28	6.28				
	TOTAL		14.250	400.42	.	.	.	2939.11	3339.53	4474.97	4971.69	738.44
	VOTRE ENTREPRISE											
32 03 03 03 00 015	Chaudière fonte fioul 40 à 44 kW	U										
	Chaudière				U	1.000	3411.00	3411.00				
	Tube noir 33x42				ML	4.200	9.02	37.88				
	Raccord union vanne 33x42				ENS	2.000	24.89	49.78				
	Robinet boisseau 20x27				U	1.000	7.17	7.17				
	Raccords - accessoires divers				ENS	1.000	6.28	6.28				
	TOTAL		15.250	428.52	.	.	.	3512.11	3940.63	5280.44	5866.57	790.26
	VOTRE ENTREPRISE											
32 03 03 03 00 018	Chaudière fonte fioul 44 à 56 kW	U										
	Chaudière				U	1.000	3820.50	3820.50				
	Tube noir 33x42				ML	4.200	9.02	37.88				
	Vanne				ENS	2.000	31.62	63.24				
	Robinet boisseau 20x27				U	1.000	7.17	7.17				
	Raccords - accessoires divers				ENS	1.000	6.28	6.28				
	TOTAL		16.250	456.62	.	.	.	3935.07	4391.69	5884.86	6538.08	842.08
	VOTRE ENTREPRISE											
32 03 03 03 00 021	Chaudière fonte fioul 68 à 80 kW	U										
	Chaudière				U	1.000	4183.50	4183.50				
	Tube noir 40x49				ML	4.200	10.45	43.89				
	Raccord union 40x49				ENS	1.000	34.24	34.24				
	Robinet boisseau 20x27				U	1.000	7.17	7.17				
	Raccords - accessoires divers				ENS	1.000	6.28	6.28				
	TOTAL		17.000	477.70	.	.	.	4275.08	4752.78	6368.73	7075.66	880.94
	VOTRE ENTREPRISE											
32 03 03 03 00 024	Chaudière fonte fioul 80 à 90 kW	U										
	Chaudière				U	1.000	3890.47	3890.47				
	Tube noir 40x49				ML	4.200	10.45	43.89				
	Raccord union 40x49				ENS	1.000	34.24	34.24				
	Robinet boisseau 20x27				U	1.000	7.17	7.17				
	Raccords - accessoires divers				ENS	1.000	6.28	6.28				
	TOTAL		17.500	491.75	.	.	.	3982.05	4473.80	5994.89	6660.32	906.85
	VOTRE ENTREPRISE											
32 03 03 03 00 027	Chaudière fonte fioul 90 à 115 kW	U										
	Chaudière				U	1.000	4137.22	4137.22				
	Tube noir 50x60				ML	4.200	14.44	60.65				
	Raccord union 50x60				ENS	1.000	62.84	62.84				
	Robinet boisseau 20x27				U	1.000	7.17	7.17				
	Raccords - accessoires divers				ENS	1.000	6.28	6.28				
	TOTAL		20.150	566.22	.	.	.	4274.16	4840.38	6486.11	7206.07	1044.17
	VOTRE ENTREPRISE											
32 03 03 03 00 030	Chaudière fonte fioul 115 à 150 kW	U										
	Chaudière				U	1.000	4558.47	4558.47				
	Tube noir 50x60				ML	4.200	14.44	60.65				
	Raccord union 50x60				ENS	1.000	62.84	62.84				
	Robinet boisseau 20x27				U	1.000	7.17	7.17				
	Raccords - accessoires divers				ENS	1.000	6.28	6.28				
	TOTAL		24.800	696.88	.	.	.	4695.41	5392.29	7225.67	8027.72	1285.14
	VOTRE ENTREPRISE											

Copyright © Groupe Moniteur RCS Paris 403 080 823

Code	Désignation des ouvrages	Unité	Main d'œuvre Temps moyen	Main d'œuvre M.-o. + charges sociales 4 x 28.10 €	Fournitures Unité	Fournitures Quantité	Fournitures Prix unitaires	Fournitures principales et annexes 7 x 8	Déboursé sec 5 + 9	Prix de revient 10 x 1.340	Prix de vente indicatif € H.T. Fournitures et mise en œuvre 11 x 1.111	Prix de vente indicatif € H.T. Mise en œuvre seule 4 x 51.82 €
1	2	3	4	5	6	7	8	9	10	11	12	13
	Evacuation par cheminée *(suite)*											
32 03 03 03 00 033	Chaudière fonte fioul 150 à 185 kW	U										
	Chaudière				U	1.000	5008.30	5008.30				
	Tube noir 50x60				ML	4.200	14.44	60.65				
	Raccord union 50x60				ENS	1.000	62.84	62.84				
	Robinet boisseau 20x27				U	1.000	7.17	7.17				
	Raccords - accessoires divers				ENS	1.000	6.28	6.28				
	TOTAL		25.600	719.36	.	.	.	5145.24	5864.60	7858.56	8730.86	1326.59
	VOTRE ENTREPRISE											
32 03 03 03 00 036	Chaudière fonte fioul 185 à 230 kW	U										
	Chaudière				U	1.000	6102.58	6102.58				
	Tube noir 50x60				ML	4.200	14.44	60.65				
	Raccord union 50x60				ENS	1.000	62.84	62.84				
	Robinet boisseau 20x27				U	1.000	7.17	7.17				
	Raccords - accessoires divers				ENS	1.000	6.28	6.28				
	TOTAL		28.500	800.85	.	.	.	6239.52	7040.37	9434.10	10481.29	1476.87
	VOTRE ENTREPRISE											
32 03 03 03 00 039	Chaudière fonte fioul 230 à 280 kW	U										
	Chaudière				U	1.000	6996.25	6996.25				
	Tube noir 50x60				ML	4.200	14.44	60.65				
	Raccord union 50x60				ENS	1.000	62.84	62.84				
	Robinet boisseau 20x27				U	1.000	7.17	7.17				
	Raccords - accessoires divers				ENS	1.000	6.28	6.28				
	TOTAL		30.200	848.62	.	.	.	7133.19	7981.81	10695.63	11882.84	1564.96
	VOTRE ENTREPRISE											
	Evacuation par ventouse											
32 03 03 06 00 003	Chaudière fonte fioul 25 kW	U										
	Chaudière				U	1.000	3024.75	3024.75				
	Tube noir 33x42				ML	4.200	9.02	37.88				
	Raccord union 33x42				ENS	1.000	29.32	29.32				
	Robinet boisseau 20x27				U	1.000	7.17	7.17				
	Raccords - accessoires divers				ENS	1.000	6.28	6.28				
	TOTAL		14.000	393.40	.	.	.	3105.40	3498.80	4688.39	5208.80	725.48
	VOTRE ENTREPRISE											
	CHAUDIERE FIOUL, FONTE, MIXTE à haut rendement optimisé, en fourniture et pose, évacuation par cheminée ou par ventouse, comprenant chaudière mixte équipée avec brûleur, pompe de charge ballon, clapet anti thermosiphon, flexibles de liaison, module de priorité et de régulation eau chaude sanitaire, groupe de sécurité, ainsi que les tubes, raccords et robinets pour raccordement sur réseau de distribution. Pour module hydraulique (jusqu'à 33 kW) se reporter à la famille 32 25 16.											
	Evacuation par cheminée											
32 03 06 12 00 003	Chaudière fonte fioul ballon de 150 L 16 à 21 kW	U										
	Chaudière				U	1.000	4499.03	4499.03				
	Tube noir 26x34				ML	4.200	7.13	29.95				
	Vanne				ENS	2.000	15.94	31.88				
	Robinet boisseau 20x27				U	1.000	7.17	7.17				
	Clapet et sécurité				ENS	1.000	46.47	46.47				
	Raccords robinet arrêt 20				ENS	1.000	30.84	30.84				
	Tube cuivre écroui ø 22				ML	2.100	10.84	22.76				
	TOTAL		17.450	490.34	.	.	.	4668.10	5158.44	6912.31	7679.58	904.26
	VOTRE ENTREPRISE											
32 03 06 12 00 006	Chaudière fonte fioul ballon de 150 L 21 à 27 kW	U										
	Chaudière				U	1.000	4540.28	4540.28				
	Tube noir 26x34				ML	4.200	7.13	29.95				
	Vanne				ENS	2.000	15.94	31.88				
	Robinet boisseau 20x27				U	1.000	7.17	7.17				
	Clapet et sécurité				ENS	1.000	46.47	46.47				
	Raccords robinet arrêt 20				ENS	1.000	30.84	30.84				
	Tube cuivre écroui ø 22				ML	2.100	10.84	22.76				
	TOTAL		17.450	490.34	.	.	.	4709.35	5199.69	6967.58	7740.98	904.26
	VOTRE ENTREPRISE											

Copyright © Groupe Moniteur RCS Paris 403 080 823

Code	Désignation des ouvrages	Unité	Main d'œuvre Temps moyen	Main d'œuvre M.-o. + charges sociales 4 x 28.10 €	Fournitures Unité	Fournitures Quantité	Fournitures Prix unitaires	Fournitures principales et annexes 7 x 8	Déboursé sec 5 + 9	Prix de revient 10 x 1.340	Prix de vente indicatif € H.T. Fournitures et mise en œuvre 11 x 1.111	Prix de vente indicatif € H.T. Mise en œuvre seule 4 x 51.82 €
1	2	3	4	5	6	7	8	9	10	11	12	13
Evacuation par cheminée *(suite)*												
32 03 06 12 00 009	Chaudière fonte fioul ballon de 150 L 27 à 33 kW	U										
	Chaudière				U	1.000	4700.03	4700.03				
	Tube noir 26x34				ML	4.200	7.13	29.95				
	Vanne				ENS	2.000	15.94	31.88				
	Robinet boisseau 20x27				U	1.000	7.17	7.17				
	Clapet et sécurité				ENS	1.000	46.47	46.47				
	Raccords robinet arrêt 20				ENS	1.000	30.84	30.84				
	Tube cuivre écroui ø 22				ML	2.100	10.84	22.76				
	TOTAL		17.450	490.34	.	.	.	4869.10	5359.44	7181.65	7978.81	904.26
	VOTRE ENTREPRISE											
32 03 06 12 00 012	Chaudière fonte fioul ballon de 150 L 40 à 44 kW	U										
	Chaudière				U	1.000	4126.50	4126.50				
	Tube noir 40x49				ML	4.200	10.45	43.89				
	Vanne				ENS	2.000	31.62	63.24				
	Robinet boisseau 20x27				U	1.000	7.17	7.17				
	Clapet et sécurité				ENS	1.000	46.47	46.47				
	Raccords robinet arrêt 20				ENS	1.000	30.84	30.84				
	Tube cuivre écroui ø 22				ML	2.100	10.84	22.76				
	TOTAL		17.200	483.32	.	.	.	4340.87	4824.19	6464.41	7181.96	891.30
	VOTRE ENTREPRISE											
32 03 06 12 00 015	Chaudière fonte fioul ballon de 150 L 44 à 56 kW	U										
	Chaudière				U	1.000	4536.00	4536.00				
	Tube noir 40x49				ML	4.200	10.45	43.89				
	Vanne				ENS	2.000	31.62	63.24				
	Robinet boisseau 20x27				U	1.000	7.17	7.17				
	Clapet et sécurité				ENS	1.000	46.47	46.47				
	Raccords robinet arrêt 20				ENS	1.000	30.84	30.84				
	Tube cuivre écroui ø 22				ML	2.100	10.84	22.76				
	TOTAL		17.750	498.78	.	.	.	4750.37	5249.15	7033.86	7814.62	919.80
	VOTRE ENTREPRISE											
32 03 06 12 00 042	Chaudière fonte fioul ballon de 250 L 40 à 44 kW	U										
	Chaudière				U	1.000	4380.75	4380.75				
	Tube noir 40x49				ML	4.200	10.45	43.89				
	Vanne				ENS	2.000	31.62	63.24				
	Robinet boisseau 20x27				U	1.000	7.17	7.17				
	Clapet et sécurité				ENS	1.000	46.47	46.47				
	Raccords robinet arrêt 20				ENS	1.000	30.84	30.84				
	Tube cuivre écroui ø 22				ML	2.100	10.84	22.76				
	TOTAL		18.200	511.42	.	.	.	4595.12	5106.54	6842.76	7602.31	943.12
	VOTRE ENTREPRISE											
32 03 06 12 00 045	Chaudière fonte fioul ballon de 250 L 44 à 56 kW	U										
	Chaudière				U	1.000	4790.25	4790.25				
	Tube noir 40x49				ML	4.200	10.45	43.89				
	Vanne				ENS	2.000	31.62	63.24				
	Robinet boisseau 20x27				U	1.000	7.17	7.17				
	Clapet et sécurité				ENS	1.000	46.47	46.47				
	Raccords robinet arrêt 20				ENS	1.000	30.84	30.84				
	Tube cuivre écroui ø 22				ML	2.100	10.84	22.76				
	TOTAL		18.750	526.88	.	.	.	5004.62	5531.50	7412.21	8234.97	971.62
	VOTRE ENTREPRISE											
Evacuation par ventouse												
32 03 06 15 00 003	Chaudière fonte fioul ballon de 130 L 25 kW	U										
	Chaudière				U	1.000	5185.50	5185.50				
	Tube noir 26x34				ML	4.200	7.13	29.95				
	Vanne				ENS	2.000	15.94	31.88				
	Robinet boisseau 20x27				U	1.000	7.17	7.17				
	Clapet et sécurité				ENS	1.000	46.47	46.47				
	Raccords robinet arrêt 20				ENS	1.000	30.84	30.84				
	Tube cuivre écroui ø 16				ML	2.100	7.72	16.21				
	TOTAL		9.000	252.90	.	.	.	5348.02	5600.92	7505.23	8338.31	466.38
	VOTRE ENTREPRISE											

Code	Désignation des ouvrages	Unité	Main d'œuvre Temps moyen	Main d'œuvre M.-o. + charges sociales 4 x 28.10 €	Fournitures Unité	Fournitures Quantité	Fournitures Prix unitaires	Fournitures principales et annexes 7 x 8	Déboursé sec 5 ÷ 9	Prix de revient 10 x 1.340	Prix de vente indicatif € H.T. Fournitures et mise en œuvre 11 x 1.111	Prix de vente indicatif € H.T. Mise en œuvre seule 4 x 51.82 €
1	2	3	4	5	6	7	8	9	10	11	12	13
	Evacuation par ventouse *(suite)*											
	Percements, scellements et raccords sont à reprendre aux ouvrages communs : CN 26.											
	CHAUDIERE FIOUL, ACIER, CHAUFFAGE SEUL à haut rendement optimisé, en fourniture et pose, comprenant la chaudière équipée avec ou sans brûleur, raccordement cheminée, compris tubes, raccords et robinets pour raccordement sur réseau de distribution.											
	Sans brûleur											
32 03 07 03 00 003	Chaudière acier fioul 21 kW	U										
	Chaudière				U	1.000	1392.75	1392.75				
	Tube noir 26x34				ML	4.200	7.13	29.95				
	Raccord union 26x34				ENS	1.000	25.44	25.44				
	Robinet boisseau 20x27				U	1.000	7.17	7.17				
	Raccords - accessoires divers				ENS	1.000	6.28	6.28				
	TOTAL		5.800	162.98	.	.	.	1461.59	1624.57	2176.92	2418.56	300.56
	VOTRE ENTREPRISE											
32 03 07 03 00 006	Chaudière acier fioul 28 kW	U										
	Chaudière				U	1.000	1525.50	1525.50				
	Tube noir 26x34				ML	4.200	7.13	29.95				
	Raccord union 26x34				ENS	1.000	25.44	25.44				
	Robinet boisseau 20x27				U	1.000	7.17	7.17				
	Raccords - accessoires divers				ENS	1.000	6.28	6.28				
	TOTAL		6.500	182.65	.	.	.	1594.34	1776.99	2381.17	2645.48	336.83
	VOTRE ENTREPRISE											
32 03 07 03 00 009	Chaudière acier fioul 35 kW	U										
	Chaudière				U	1.000	1596.00	1596.00				
	Tube noir 26x34				ML	4.200	7.13	29.95				
	Raccord union 26x34				ENS	1.000	25.44	25.44				
	Robinet boisseau 20x27				U	1.000	7.17	7.17				
	Raccords - accessoires divers				ENS	1.000	6.28	6.28				
	TOTAL		6.450	181.24	.	.	.	1664.84	1846.08	2473.75	2748.34	334.24
	VOTRE ENTREPRISE											
32 03 07 03 00 012	Chaudière acier fioul 43 kW	U										
	Chaudière				U	1.000	2010.75	2010.75				
	Tube noir 40x49				ML	4.200	10.45	43.89				
	Raccord union 40x49				ENS	1.000	34.24	34.24				
	Robinet boisseau 20x27				U	1.000	7.17	7.17				
	Raccords - accessoires divers				ENS	1.000	6.28	6.28				
	TOTAL		8.850	248.68	.	.	.	2102.33	2351.01	3150.35	3500.04	458.61
	VOTRE ENTREPRISE											
32 03 07 03 00 015	Chaudière acier fioul 55 kW	U										
	Chaudière				U	1.000	2247.00	2247.00				
	Tube noir 40x49				ML	4.200	10.45	43.89				
	Raccord union 40x49				ENS	1.000	34.24	34.24				
	Robinet boisseau 20x27				U	1.000	7.17	7.17				
	Raccords - accessoires divers				ENS	1.000	6.28	6.28				
	TOTAL		9.300	261.33	.	.	.	2338.58	2599.91	3483.88	3870.59	481.93
	VOTRE ENTREPRISE											
32 03 07 03 00 018	Chaudière acier fioul 70 kW	U										
	Chaudière				U	1.000	2544.00	2544.00				
	Tube noir 40x49				ML	4.200	10.45	43.89				
	Raccord union 40x49				ENS	1.000	34.24	34.24				
	Robinet boisseau 20x27				U	1.000	7.17	7.17				
	Raccords - accessoires divers				ENS	1.000	6.28	6.28				
	TOTAL		14.300	401.83	.	.	.	2635.58	3037.41	4070.13	4521.91	741.03
	VOTRE ENTREPRISE											

Copyright © Groupe Moniteur RCS Paris 403 080 823

Code	Désignation des ouvrages	Unité	Main d'œuvre Temps moyen	Main d'œuvre M.-o. + charges sociales 4 x 28.10 €	Fournitures Unité	Fournitures Quantité	Fournitures Prix unitaires	Fournitures principales et annexes 7 x 8	Déboursé sec 5 + 9	Prix de revient 10 x 1.340	Prix de vente indicatif € H.T. Fournitures et mise en œuvre 11 x 1.111	Prix de vente indicatif € H.T. Mise en œuvre seule 4 x 51.82 €
1	2	3	4	5	6	7	8	9	10	11	12	13
	Avec brûleur											
32 03 07 06 00 003	Chaudière acier fioul 21 kW	U										
	Chaudière				U	1.000	2229.75	2229.75				
	Tube noir 26x34				ML	4.200	7.13	29.95				
	Raccord union 26x34				ENS	1.000	25.44	25.44				
	Robinet boisseau 20x27				U	1.000	7.17	7.17				
	Raccords - accessoires divers				ENS	1.000	6.28	6.28				
	TOTAL		6.650	186.86	.	.	.	2298.59	2485.45	3330.50	3700.19	344.60
	VOTRE ENTREPRISE											
32 03 07 06 00 006	Chaudière acier fioul 28 kW	U										
	Chaudière				U	1.000	2362.50	2362.50				
	Tube noir 26x34				ML	4.200	7.13	29.95				
	Raccord union 26x34				ENS	1.000	25.44	25.44				
	Robinet boisseau 20x27				U	1.000	7.17	7.17				
	Raccords - accessoires divers				ENS	1.000	6.28	6.28				
	TOTAL		7.400	207.94	.	.	.	2431.34	2639.28	3536.64	3929.21	383.47
	VOTRE ENTREPRISE											
32 03 07 06 00 009	Chaudière acier fioul 34 kW	U										
	Chaudière				U	1.000	2433.00	2433.00				
	Tube noir 26x34				ML	4.200	7.13	29.95				
	Raccord union 26x34				ENS	1.000	25.44	25.44				
	Robinet boisseau 20x27				U	1.000	7.17	7.17				
	Raccords - accessoires divers				ENS	1.000	6.28	6.28				
	TOTAL		7.300	205.13	.	.	.	2501.84	2706.97	3627.34	4029.97	378.29
	VOTRE ENTREPRISE											
32 03 07 06 00 012	Chaudière acier fioul 43 kW	U										
	Chaudière				U	1.000	2919.75	2919.75				
	Tube noir 40x49				ML	4.200	10.45	43.89				
	Raccord union 40x49				ENS	1.000	34.24	34.24				
	Robinet boisseau 20x27				U	1.000	7.17	7.17				
	Raccords - accessoires divers				ENS	1.000	6.28	6.28				
	TOTAL		9.700	272.57	.	.	.	3011.33	3283.90	4400.43	4888.88	502.65
	VOTRE ENTREPRISE											
32 03 07 06 00 015	Chaudière acier fioul 55 kW	U										
	Chaudière				U	1.000	3156.00	3156.00				
	Tube noir 40x49				ML	4.200	10.45	43.89				
	Raccord union 40x49				ENS	1.000	34.24	34.24				
	Robinet boisseau 20x27				U	1.000	7.17	7.17				
	Raccords - accessoires divers				ENS	1.000	6.28	6.28				
	TOTAL		10.200	286.62	.	.	.	3247.58	3534.20	4735.83	5261.51	528.56
	VOTRE ENTREPRISE											
32 03 07 06 00 018	Chaudière acier fioul 68 kW	U										
	Chaudière				U	1.000	3453.00	3453.00				
	Tube noir 40x49				ML	4.200	10.45	43.89				
	Raccord union 40x49				ENS	1.000	34.24	34.24				
	Robinet boisseau 20x27				U	1.000	7.17	7.17				
	Raccords - accessoires divers				ENS	1.000	6.28	6.28				
	TOTAL		15.200	427.12	.	.	.	3544.58	3971.70	5322.08	5912.83	787.66
	VOTRE ENTREPRISE											
	CHAUDIERE FIOUL, ACIER, MIXTE à haut rendement optimisé, en fourniture et pose, comprenant la chaudière équipée avec brûleur, raccordement cheminée, compris tubes, raccords et robinets pour raccordement sur réseau de distribution.											
	Avec brûleur											
32 03 08 06 00 003	Chaudière acier fioul ballon de 100 L 27 kW	U										
	Chaudière				U	1.000	2896.69	2896.69				
	Tube noir 26x34				ML	4.200	7.13	29.95				
	Vanne				ENS	2.000	15.94	31.88				
	Robinet boisseau 20x27				U	1.000	7.17	7.17				
	Clapet et sécurité				ENS	1.000	46.47	46.47				
	Raccords robinet arrêt 20				ENS	1.000	30.84	30.84				
	Tube cuivre écroui ø 22				ML	2.100	10.84	22.76				
	TOTAL		12.600	354.06	.	.	.	3065.76	3419.82	4582.56	5091.22	652.93
	VOTRE ENTREPRISE											

Copyright © Groupe Moniteur RCS Paris 403 080 823

Code	Désignation des ouvrages	Unité	Main d'œuvre: Temps moyen	Main d'œuvre: M.-o. + charges sociales 4 x 28.10 €	Fournitures: Unité	Fournitures: Quantité	Fournitures: Prix unitaires	Fournitures: Fournitures principales et annexes 7 x 8	Déboursé sec 5 + 9	Prix de revient 10 x 1.340	Prix de vente indicatif € H.T.: Fournitures et mise en œuvre 11 x 1.111	Prix de vente indicatif € H.T.: Mise en œuvre seule 4 x 51.82 €
1	2	3	4	5	6	7	8	9	10	11	12	13
	Avec brûleur *(suite)*											
32 03 08 06 00 006	Chaudière acier fioul ballon de 150 L 35 kW	U										
	Chaudière				U	1.000	3182.44	3182.44				
	Tube noir 26x34				ML	4.200	7.13	29.95				
	Vanne				ENS	2.000	15.94	31.88				
	Robinet boisseau 20x27				U	1.000	7.17	7.17				
	Clapet et sécurité				ENS	1.000	46.47	46.47				
	Raccords robinet arrêt 20				ENS	1.000	30.84	30.84				
	Tube cuivre écroui ø 22				ML	2.100	10.84	22.76				
	TOTAL		13.800	387.78	.	.	.	3351.51	3739.29	5010.65	5566.83	715.12
	VOTRE ENTREPRISE											
	CHAUDIERE MURALE GAZ, CONDENSATION, CHAUFFAGE SEUL en fourniture et pose, comprenant chaudière à brûleur modulant, vase d'expansion, pompe de circulation, soupape de sécurité, limiteur de débit, purgeur automatique, dosseret de montage équipé des robinetteries eau et gaz, disconnecteur, manomètres, collecteur d'écoulement et kit tubulures de raccordement, tableau de commande et fixations. Tube cuivre de raccordement au réseau de distribution à reprendre au chapitre 32 20 09. Conduit d'évacuation pour chaudière à ventouse à reprendre chapitre 32 03 10 12 et 32 03 10 15. Raccordement des chaudières possible sur conduit cheminée en biflux ou en 3 CE chapitre 32 15.											
	Résidentiel gamme chantier											
32 03 15 03 00 003	Chaudière murale gaz à condensation 24 kW, évacuation ventouse horizontale	U										
	Chaudière				U	1.000	1491.43	1491.43				
	Fixation				ENS	1.000	3.89	3.89				
	TOTAL		5.700	160.17	.	.	.	1495.32	1655.49	2218.36	2464.60	295.37
	VOTRE ENTREPRISE											
	Résidentiel gamme intermédiaire											
32 03 15 06 00 003	Chaudière murale gaz à condensation 24 kW, évacuation ventouse horizontale	U										
	Chaudière				U	1.000	1696.50	1696.50				
	Fixation				ENS	1.000	7.78	7.78				
	TOTAL		6.400	179.84	.	.	.	1704.28	1884.12	2524.72	2804.96	331.65
	VOTRE ENTREPRISE											
	Résidentiel haut de gamme Chaudière équipée d'un régulateur électronique programmable.											
32 03 15 09 00 003	Chaudière murale gaz à condensation 10 kW, évacuation ventouse horizontale	U										
	Chaudière				U	1.000	2258.20	2258.20				
	Fixation				ENS	1.000	7.78	7.78				
	TOTAL		6.400	179.84	.	.	.	2265.98	2445.82	3277.40	3641.19	331.65
	VOTRE ENTREPRISE											
32 03 15 09 00 006	Chaudière murale gaz à condensation 15 kW, évacuation ventouse horizontale	U										
	Chaudière				U	1.000	2468.54	2468.54				
	Fixation				ENS	1.000	7.78	7.78				
	TOTAL		6.400	179.84	.	.	.	2476.32	2656.16	3559.25	3954.33	331.65
	VOTRE ENTREPRISE											
32 03 15 09 00 009	Chaudière murale gaz à condensation 24 kW, évacuation ventouse horizontale	U										
	Chaudière				U	1.000	2491.80	2491.80				
	Fixation				ENS	1.000	7.78	7.78				
	TOTAL		6.400	179.84	.	.	.	2499.58	2679.42	3590.42	3988.96	331.65
	VOTRE ENTREPRISE											
32 03 15 09 00 012	Chaudière murale gaz à condensation 34 kW, évacuation ventouse horizontale	U										
	Chaudière				U	1.000	2689.82	2689.82				
	Fixation				ENS	1.000	7.78	7.78				
	TOTAL		6.400	179.84	.	.	.	2697.60	2877.44	3855.77	4283.76	331.65
	VOTRE ENTREPRISE											

Copyright © Groupe Moniteur RCS Paris 403 080 823

Code	Désignation des ouvrages	Unité	Main d'œuvre Temps moyen	Main d'œuvre M.-o. + charges sociales 4 x 28.10 €	Fournitures Unité	Fournitures Quantité	Fournitures Prix unitaires	Fournitures principales et annexes 7 x 8	Déboursé sec 5 + 9	Prix de revient 10 x 1.340	Prix de vente indicatif € H.T. Fournitures et mise en œuvre 11 x 1.111	Prix de vente indicatif € H.T. Mise en œuvre seule 4 x 51.82 €
1	2	3	4	5	6	7	8	9	10	11	12	13
	Petit collectif et tertiaire											
	Chaudière à condensation											
32 03 15 12 03 003	Chaudière murale gaz à condensation 40 kW, évacuation ventouse ou cheminée	U										
	Chaudière				U	1.000	2742.25	2742.25				
	Fixation				ENS	1.000	3.89	3.89				
	TOTAL		6.950	195.30	.	.	.	2746.14	2941.44	3941.53	4379.04	360.15
	VOTRE ENTREPRISE											
32 03 15 12 03 006	Chaudière murale gaz à condensation 60 kW, évacuation ventouse ou cheminée	U										
	Chaudière				U	1.000	3134.95	3134.95				
	Fixation				ENS	1.000	3.89	3.89				
	TOTAL		6.950	195.30	.	.	.	3138.84	3334.14	4467.75	4963.67	360.15
	VOTRE ENTREPRISE											
32 03 15 12 03 009	Chaudière murale gaz à condensation 80 kW, évacuation ventouse ou cheminée	U										
	Chaudière				U	1.000	4292.05	4292.05				
	Fixation				ENS	1.000	3.89	3.89				
	TOTAL		7.450	209.35	.	.	.	4295.94	4505.29	6037.09	6707.21	386.06
	VOTRE ENTREPRISE											
32 03 15 12 03 012	Chaudière murale gaz à condensation 100 kW, évacuation ventouse ou cheminée	U										
	Chaudière				U	1.000	4917.15	4917.15				
	Fixation				ENS	1.000	7.78	7.78				
	TOTAL		7.450	209.35	.	.	.	4924.93	5134.28	6879.94	7643.61	386.06
	VOTRE ENTREPRISE											
	Majoration système cascade hydraulique de chaudières comprenant la bouteille de découplage, le collecteur de raccordement aller et retour, les pompes de charge, les kits de raccordement des chaudières avec robinetteries eau et gaz, clapet antiretour, soupape de sécurité, sonde de régulation et câble de liaison bus chaudières, rail de montage mural ou au sol. Chaudière «maître» équipée d'un régulateur électronique programmable de liaison «cascade» des chaudières suivantes.											
32 03 15 12 06 003	Majoration 2 chaudières en cascade, alignement mural, puissance 80 kW à 120 kW	U										
	Système cascade				U	1.000	2438.87	2438.87				
	Fixation				ENS	1.000	11.67	11.67				
	TOTAL		3.400	95.54	.	.	.	2450.54	2546.08	3411.75	3790.45	
	VOTRE ENTREPRISE											
32 03 15 12 06 006	Majoration 2 chaudières en cascade, alignement mural, puissance 160 kW à 210 kW	U										
	Système cascade				U	1.000	2559.13	2559.13				
	Fixation				ENS	1.000	11.67	11.67				
	TOTAL		3.400	95.54	.	.	.	2570.80	2666.34	3572.90	3969.49	
	VOTRE ENTREPRISE											
32 03 15 12 06 009	Majoration 3 chaudières en cascade, alignement mural, puissance 120 kW à 180 kW	U										
	Système cascade				U	1.000	3308.41	3308.41				
	Fixation				ENS	1.000	15.56	15.56				
	TOTAL		4.100	115.21	.	.	.	3323.97	3439.18	4608.50	5120.04	
	VOTRE ENTREPRISE											
32 03 15 12 06 012	Majoration 3 chaudières en cascade, alignement mural, puissance 250 kW à 320 kW	U										
	Système cascade				U	1.000	3488.80	3488.80				
	Fixation				ENS	1.000	15.56	15.56				
	TOTAL		4.100	115.21	.	.	.	3504.36	3619.57	4850.22	5388.59	
	VOTRE ENTREPRISE											
32 03 15 12 06 015	Majoration 4 chaudières en cascade, alignement mural, puissance 160 kW à 240 kW	U										
	Système cascade				U	1.000	4317.04	4317.04				
	Fixation				ENS	1.000	19.45	19.45				
	TOTAL		6.500	182.65	.	.	.	4336.49	4519.14	6055.65	6727.83	
	VOTRE ENTREPRISE											

Copyright © Groupe Moniteur RCS Paris 403 080 823

Code	Désignation des ouvrages	Unité	Main d'œuvre Temps moyen	Main d'œuvre M.-o. + charges sociales 4 x 28.10 €	Fournitures Unité	Fournitures Quantité	Fournitures Prix unitaires	Fournitures principales et annexes 7 x 8	Déboursé sec 5 ÷ 9	Prix de revient 10 x 1.340	Prix de vente indicatif € H.T. Fournitures et mise en œuvre 11 x 1.111	Prix de vente indicatif € H.T. Mise en œuvre seule 4 x 51.82 €
1	2	3	4	5	6	7	8	9	10	11	12	13
	Petit collectif et tertiaire *(suite)*											
32 03 15 12 06 018	Majoration 4 chaudières en cascade, alignement mural, puissance 330 kW à 420 kW	U										
	Système cascade				U	1.000	4849.25	4849.25				
	Fixation				ENS	1.000	19.45	19.45				
	TOTAL		6.500	182.65	.	.	.	4868.70	5051.35	6768.81	7520.15	
	VOTRE ENTREPRISE											
32 03 15 12 06 021	Majoration 2 chaudières en cascade, alignement au sol, puissance 80 kW à 120 kW	U										
	Système cascade				U	1.000	2718.66	2718.66				
	Fixation				ENS	1.000	13.24	13.24				
	TOTAL		3.400	95.54	.	.	.	2731.90	2827.44	3788.77	4209.32	
	VOTRE ENTREPRISE											
32 03 15 12 06 024	Majoration 2 chaudières en cascade, alignement au sol, puissance 160 kW à 210 kW	U										
	Système cascade				U	1.000	2838.92	2838.92				
	Fixation				ENS	1.000	13.24	13.24				
	TOTAL		3.400	95.54	.	.	.	2852.16	2947.70	3949.92	4388.36	
	VOTRE ENTREPRISE											
32 03 15 12 06 027	Majoration 3 chaudières en cascade, alignement au sol, puissance 120 kW à 180 kW	U										
	Système cascade				U	1.000	3706.64	3706.64				
	Fixation				ENS	1.000	17.65	17.65				
	TOTAL		4.100	115.21	.	.	.	3724.29	3839.50	5144.93	5716.02	
	VOTRE ENTREPRISE											
32 03 15 12 06 030	Majoration 3 chaudières en cascade, alignement au sol, puissance 250 kW à 320 kW	U										
	Système cascade				U	1.000	3887.03	3887.03				
	Fixation				ENS	1.000	17.65	17.65				
	TOTAL		4.100	115.21	.	.	.	3904.68	4019.89	5386.65	5984.57	
	VOTRE ENTREPRISE											
32 03 15 12 06 033	Majoration 4 chaudières en cascade, alignement au sol, puissance 160 kW à 240 kW	U										
	Système cascade				U	1.000	4830.63	4830.63				
	Fixation				ENS	1.000	22.06	22.06				
	TOTAL		6.500	182.65	.	.	.	4852.69	5035.34	6747.36	7496.32	
	VOTRE ENTREPRISE											
32 03 15 12 06 036	Majoration 4 chaudières en cascade, alignement au sol, puissance 330 kW à 420 kW	U										
	Système cascade				U	1.000	5362.84	5362.84				
	Fixation				ENS	1.000	22.06	22.06				
	TOTAL		6.500	182.65	.	.	.	5384.90	5567.55	7460.52	8288.64	
	VOTRE ENTREPRISE											

CHAUDIERE MURALE GAZ, CONDENSATION, ET PRODUCTION D'EAU CHAUDE SANITAIRE

Production ECS microaccumulée : en fourniture et pose, comprenant chaudière à brûleur modulant, échangeur à plaques inox, vase d'expansion, pompe de circulation, soupape de sécurité, limiteur de débit, purgeur automatique, dosseret de montage équipé des robinetteries eau et gaz, disconnecteur, manomètre, collecteur d'écoulement et kit tubulures de raccordement, tableau de commande et fixations.

Production ECS par ballon accolé, sous chaudière ou intégré à la chaudière : en fourniture et pose, comprenant chaudière à brûleur modulant, vase d'expansion, préparateur émaillé indépendant, protection anode en magnésium, tubulures de liaison chaudière au ballon, sonde ECS. Tube cuivre de raccordement au réseau de distribution à reprendre au chapitre 32 20 09. Conduit d'évacuation pour chaudière à ventouse à reprendre chapitre 32 03 10 12 et 32 03 10 15. Raccordement des chaudières possible sur conduit cheminée en biflux ou en 3 CE chapitre 32 15.

	Résidentiel gamme chantier											
32 03 18 03 00 003	Chaudière murale gaz à condensation 24 kW, évacuation ventouse horizontale, production ECS microaccumulée	U										
	Chaudière				U	1.000	1613.50	1613.50				
	Fixation				ENS	1.000	3.89	3.89				
	TOTAL		7.200	202.32	.	.	.	1617.39	1819.71	2438.41	2709.07	373.10
	VOTRE ENTREPRISE											

Copyright © Groupe Moniteur RCS Paris 403 080 823

Code	Désignation des ouvrages	Unité	Main d'œuvre Temps moyen	Main d'œuvre M.-o. + charges sociales 4 x 28.10 €	Fournitures Unité	Fournitures Quantité	Fournitures Prix unitaires	Fournitures principales et annexes 7 x 8	Déboursé sec 5 + 9	Prix de revient 10 x 1.340	Prix de vente indicatif € H.T. Fournitures et mise en œuvre 11 x 1.111	Prix de vente indicatif € H.T. Mise en œuvre seule 4 x 51.82 €
1	2	3	4	5	6	7	8	9	10	11	12	13
Résidentiel gamme chantier *(suite)*												
32 03 18 03 00 006	Chaudière murale gaz à condensation 30 kW, évacuation ventouse horizontale, production ECS microaccumulée	U										
	Chaudière				U	1.000	1957.90	1957.90				
	Fixation				ENS	1.000	3.89	3.89				
	TOTAL		7.200	202.32	.	.	.	1961.79	2164.11	2899.91	3221.80	373.10
	VOTRE ENTREPRISE											
32 03 18 03 00 009	Chaudière murale gaz à condensation 34 kW, évacuation ventouse horizontale, production ECS microaccumulée	U										
	Chaudière				U	1.000	2065.00	2065.00				
	Fixation				ENS	1.000	3.89	3.89				
	TOTAL		7.200	202.32	.	.	.	2068.89	2271.21	3043.42	3381.24	373.10
	VOTRE ENTREPRISE											
32 03 18 03 00 012	Chaudière murale gaz à condensation 24 kW, évacuation ventouse horizontale, ballon 80 l accolé	U										
	Chaudière				U	1.000	2174.55	2174.55				
	Fixation				ENS	1.000	7.78	7.78				
	TOTAL		9.650	271.17	.	.	.	2182.33	2453.50	3287.69	3652.62	500.06
	VOTRE ENTREPRISE											
32 03 18 03 00 015	Chaudière murale gaz à condensation 24 kW, évacuation ventouse horizontale, ballon 130 l sous chaudière	U										
	Chaudière				U	1.000	2249.10	2249.10				
	Fixation				ENS	1.000	3.89	3.89				
	TOTAL		8.950	251.50	.	.	.	2252.99	2504.49	3356.02	3728.54	463.79
	VOTRE ENTREPRISE											
Résidentiel gamme intermédiaire												
32 03 18 06 00 003	Chaudière murale gaz à condensation 24 kW, évacuation ventouse horizontale, ballon 40 l intégré	U										
	Chaudière				U	1.000	2383.50	2383.50				
	Fixation				ENS	1.000	7.78	7.78				
	TOTAL		7.900	221.99	.	.	.	2391.28	2613.27	3501.78	3890.48	409.38
	VOTRE ENTREPRISE											
32 03 18 06 00 006	Chaudière murale gaz à condensation 24 kW, évacuation ventouse horizontale, ballon 80 l accolé	U										
	Chaudière				U	1.000	2346.75	2346.75				
	Fixation				ENS	1.000	11.67	11.67				
	TOTAL		10.350	290.83	.	.	.	2358.42	2649.25	3550.00	3944.05	536.34
	VOTRE ENTREPRISE											
32 03 18 06 00 009	Chaudière murale gaz à condensation 24 kW, évacuation ventouse horizontale, ballon 130 l sous chaudière	U										
	Chaudière				U	1.000	2469.75	2469.75				
	Fixation				ENS	1.000	7.78	7.78				
	TOTAL		9.650	271.17	.	.	.	2477.53	2748.70	3683.26	4092.10	500.06
	VOTRE ENTREPRISE											
32 03 18 06 00 012	Chaudière murale gaz à condensation 24 kW, évacuation ventouse horizontale, production ECS microaccumulée	U										
	Chaudière				U	1.000	1806.70	1806.70				
	Fixation				ENS	1.000	7.78	7.78				
	TOTAL		7.900	221.99	.	.	.	1814.48	2036.47	2728.87	3031.77	409.38
	VOTRE ENTREPRISE											
32 03 18 06 00 015	Chaudière murale gaz à condensation 30 kW, évacuation ventouse horizontale, production ECS microaccumulée	U										
	Chaudière				U	1.000	2035.60	2035.60				
	Fixation				ENS	1.000	7.78	7.78				
	TOTAL		7.900	221.99	.	.	.	2043.38	2265.37	3035.60	3372.55	409.38
	VOTRE ENTREPRISE											

Copyright © Groupe Moniteur RCS Paris 403 080 823

Code	Désignation des ouvrages	Unité	Main d'œuvre Temps moyen	Main d'œuvre M.-o. + charges sociales 4 x 28.10 €	Fournitures Unité	Fournitures Quantité	Fournitures Prix unitaires	Fournitures principales et annexes 7 x 8	Déboursé sec 5 + 9	Prix de revient 10 x 1.340	Prix de vente indicatif € H.T. Fournitures et mise en œuvre 11 x 1.111	Prix de vente indicatif € H.T. Mise en œuvre seule 4 x 51.82 €
1	2	3	4	5	6	7	8	9	10	11	12	13
	Résidentiel gamme intermédiaire *(suite)*											
32 03 18 06 00 018	Chaudière murale gaz à condensation 34 kW, évacuation ventouse horizontale, production ECS microaccumulée	U										
	Chaudière				U	1.000	2310.00	2310.00				
	Fixation				ENS	1.000	7.78	7.78				
	TOTAL		7.900	221.99	.	.	.	2317.78	2539.77	3403.29	3781.06	409.38
	VOTRE ENTREPRISE											
	Résidentiel haut de gamme Chaudière équipée d'un régulateur électronique programmable.											
32 03 18 09 00 003	Chaudière murale gaz à condensation 25 kW, évacuation ventouse horizontale, 3 ballons en série 40 l intégrés	U										
	Chaudière				U	1.000	2997.40	2997.40				
	Fixation				ENS	1.000	7.78	7.78				
	TOTAL		8.900	250.09	.	.	.	3005.18	3255.27	4362.06	4846.25	461.20
	VOTRE ENTREPRISE											
32 03 18 09 00 006	Chaudière murale gaz à condensation 15 kW, évacuation ventouse horizontale, ballon 60 l accolé	U										
	Chaudière				U	1.000	2909.65	2909.65				
	Fixation				ENS	1.000	15.56	15.56				
	TOTAL		11.050	310.51	.	.	.	2925.21	3235.72	4335.86	4817.14	572.61
	VOTRE ENTREPRISE											
32 03 18 09 00 009	Chaudière murale gaz à condensation 25 kW, évacuation ventouse horizontale, ballon 60 l accolé	U										
	Chaudière				U	1.000	3008.68	3008.68				
	Fixation				ENS	1.000	15.56	15.56				
	TOTAL		11.050	310.51	.	.	.	3024.24	3334.75	4468.57	4964.58	572.61
	VOTRE ENTREPRISE											
32 03 18 09 00 012	Chaudière murale gaz à condensation 35 kW, évacuation ventouse horizontale, ballon 60 l accolé	U										
	Chaudière				U	1.000	3145.60	3145.60				
	Fixation				ENS	1.000	15.56	15.56				
	TOTAL		11.050	310.51	.	.	.	3161.16	3471.67	4652.04	5168.42	572.61
	VOTRE ENTREPRISE											
32 03 18 09 00 015	Chaudière murale gaz à condensation 10 kW, évacuation ventouse horizontale, ballon 130 l sous chaudière	U										
	Chaudière				U	1.000	3144.00	3144.00				
	Fixation				ENS	1.000	7.78	7.78				
	TOTAL		9.650	271.17	.	.	.	3151.78	3422.95	4586.75	5095.88	500.06
	VOTRE ENTREPRISE											
32 03 18 09 00 018	Chaudière murale gaz à condensation 15 kW, évacuation ventouse horizontale, ballon 130 l sous chaudière	U										
	Chaudière				U	1.000	3296.58	3296.58				
	Fixation				ENS	1.000	7.78	7.78				
	TOTAL		9.650	271.17	.	.	.	3304.36	3575.53	4791.21	5323.03	500.06
	VOTRE ENTREPRISE											
32 03 18 09 00 021	Chaudière murale gaz à condensation 25 kW, évacuation ventouse horizontale, ballon 130 l sous chaudière	U										
	Chaudière				U	1.000	3512.60	3512.60				
	Fixation				ENS	1.000	7.78	7.78				
	TOTAL		9.650	271.17	.	.	.	3520.38	3791.55	5080.68	5644.64	500.06
	VOTRE ENTREPRISE											
32 03 18 09 00 024	Chaudière murale gaz à condensation 35 kW, évacuation ventouse horizontale, ballon 130 l sous chaudière	U										
	Chaudière				U	1.000	3753.78	3753.78				
	Fixation				ENS	1.000	7.78	7.78				
	TOTAL		9.650	271.17	.	.	.	3761.56	4032.73	5403.86	6003.69	500.06
	VOTRE ENTREPRISE											

Copyright © Groupe Moniteur RCS Paris 403 080 823

Code	Désignation des ouvrages	Unité	Main d'œuvre Temps moyen	Main d'œuvre M.-o. + charges sociales 4 x 28.10 €	Fournitures Unité	Fournitures Quantité	Fournitures Prix unitaires	Fournitures Fournitures principales et annexes 7 x 8	Déboursé sec 5 + 9	Prix de revient 10 x 1.340	Prix de vente indicatif € H.T. Fournitures et mise en œuvre 11 x 1.111	Prix de vente indicatif € H.T. Mise en œuvre seule 4 x 51.82 €
1	2	3	4	5	6	7	8	9	10	11	12	13
Résidentiel haut de gamme *(suite)*												
32 03 18 09 00 027	Chaudière murale gaz à condensation 25 kW, évacuation ventouse horizontale, production ECS microaccumulée	U										
	Chaudière				U	1.000	2338.00	2338.00				
	Fixation				ENS	1.000	7.78	7.78				
	TOTAL		7.900	221.99	.	.	.	2345.78	2567.77	3440.81	3822.74	409.38
	VOTRE ENTREPRISE											
CHAUDIERE MURALE GAZ, BASSE TEMPERATURE, CHAUFFAGE SEUL en fourniture et pose, comprenant chaudière à brûleur atmosphérique, vase d'expansion, pompe de circulation, purgeur automatique, soupape de sécurité chauffage, manomètre, disconnecteur, pressostat de sécurité manque d'eau, platine hydraulique équipée des robinetteries eau et gaz, tubulures de raccordement et collecteur d'écoulement, tableau de commande électronique, rail d'accrochage au mur, câble de raccordement secteur et fixations. Tubes cuivre de raccordement au réseau de distribution à reprendre au chapitre 32 20 09. Conduit d'évacuation pour chaudière à ventouse à reprendre chapitre 32 03 10 12 et 32 03 10 15. Raccordement sur conduit cheminée en biflux ou en 3 CE chapitre 32 15.											
Gamme chantier												
32 03 21 03 00 003	Chaudière murale gaz 14 kW, évacuation cheminée	U										
	Chaudière				ENS	1.000	1085.30	1085.30				
	Fixation				ENS	1.000	7.78	7.78				
	TOTAL		5.900	165.79	.	.	.	1093.08	1258.87	1686.89	1874.13	305.74
	VOTRE ENTREPRISE											
32 03 21 03 00 006	Chaudière murale gaz 24 kW, évacuation cheminée	U										
	Chaudière				ENS	1.000	1112.50	1112.50				
	Fixation				ENS	1.000	7.78	7.78				
	TOTAL		5.900	165.79	.	.	.	1120.28	1286.07	1723.33	1914.62	305.74
	VOTRE ENTREPRISE											
32 03 21 03 00 009	Chaudière murale gaz 28 kW, évacuation cheminée	U										
	Chaudière				ENS	1.000	1316.80	1316.80				
	Fixation				ENS	1.000	7.78	7.78				
	TOTAL		5.900	165.79	.	.	.	1324.58	1490.37	1997.10	2218.78	305.74
	VOTRE ENTREPRISE											
32 03 21 03 00 103	Chaudière murale gaz 24 kW, évacuation V.M.C. gaz	U										
	Chaudière				ENS	1.000	1124.50	1124.50				
	Fixation				ENS	1.000	7.78	7.78				
	TOTAL		5.900	165.79	.	.	.	1132.28	1298.07	1739.41	1932.48	305.74
	VOTRE ENTREPRISE											
32 03 21 03 00 203	Chaudière murale gaz 24 kW, évacuation ventouse	U										
	Chaudière				U	1.000	1267.05	1267.05				
	Fixation				ENS	1.000	7.78	7.78				
	TOTAL		5.900	165.79	.	.	.	1274.83	1440.62	1930.43	2144.71	305.74
	VOTRE ENTREPRISE											
32 03 21 03 00 206	Chaudière murale gaz 28 kW, évacuation ventouse	U										
	Chaudière				ENS	1.000	1589.30	1589.30				
	Fixation				ENS	1.000	7.78	7.78				
	TOTAL		5.900	165.79	.	.	.	1597.08	1762.87	2362.25	2624.46	305.74
	VOTRE ENTREPRISE											
Haut de gamme												
32 03 21 09 00 003	Chaudière murale gaz 23 kW, évacuation cheminée	U										
	Chaudière				U	1.000	1362.00	1362.00				
	Fixation				ENS	1.000	7.78	7.78				
	TOTAL		6.400	179.84	.	.	.	1369.78	1549.62	2076.49	2306.98	331.65
	VOTRE ENTREPRISE											
32 03 21 09 00 007	Chaudière murale gaz 25 kW, évacuation cheminée, régulation et gestion optimisée	U										
	Chaudière				U	1.000	1789.50	1789.50				
	Fixation				ENS	1.000	7.78	7.78				
	TOTAL		6.400	179.84	.	.	.	1797.28	1977.12	2649.34	2943.42	331.65
	VOTRE ENTREPRISE											

Copyright © Groupe Moniteur RCS Paris 403 080 823

Code	Désignation des ouvrages	Unité	Main d'œuvre Temps moyen	Main d'œuvre M.-o. + charges sociales 4 x 28.10 €	Fournitures Unité	Fournitures Quantité	Fournitures Prix unitaires	Fournitures principales et annexes 7 x 8	Déboursé sec 5 + 9	Prix de revient 10 x 1.340	Prix de vente indicatif € H.T. Fournitures et mise en œuvre 11 x 1.111	Prix de vente indicatif € H.T. Mise en œuvre seule 4 x 51.82 €
1	2	3	4	5	6	7	8	9	10	11	12	13
	Haut de gamme *(suite)*											
32 03 21 09 00 009	Chaudière murale gaz 32 kW, évacuation cheminée, régulation et gestion optimisée	U										
	Chaudière				U	1.000	2126.25	2126.25				
	Fixation				ENS	1.000	7.78	7.78				
	TOTAL		6.400	179.84	.	.	.	2134.03	2313.87	3100.59	3444.76	331.65
	VOTRE ENTREPRISE											
32 03 21 09 00 013	Chaudière murale gaz 45 kW, évacuation cheminée, régulation et gestion optimisée	U										
	Chaudière				U	1.000	2602.50	2602.50				
	Fixation				ENS	1.000	7.78	7.78				
	TOTAL		6.950	195.30	.	.	.	2610.28	2805.58	3759.48	4176.78	360.15
	VOTRE ENTREPRISE											
32 03 21 09 00 103	Chaudière murale gaz 23 kW, évacuation V.M.C. gaz	U										
	Chaudière				U	1.000	1382.25	1382.25				
	Fixation				ENS	1.000	7.78	7.78				
	TOTAL		6.400	179.84	.	.	.	1390.03	1569.87	2103.63	2337.13	331.65
	VOTRE ENTREPRISE											
32 03 21 09 00 107	Chaudière murale gaz 25 kW, évacuation V.M.C. gaz, régulation et gestion optimisée	U										
	Chaudière				U	1.000	1809.75	1809.75				
	Fixation				ENS	1.000	7.78	7.78				
	TOTAL		6.400	179.84	.	.	.	1817.53	1997.37	2676.48	2973.57	331.65
	VOTRE ENTREPRISE											
32 03 21 09 00 203	Chaudière murale gaz 23 kW, évacuation ventouse	U										
	Chaudière				U	1.000	1747.50	1747.50				
	Fixation				ENS	1.000	7.78	7.78				
	TOTAL		6.400	179.84	.	.	.	1755.28	1935.12	2593.06	2880.89	331.65
	VOTRE ENTREPRISE											
32 03 21 09 00 207	Chaudière murale gaz 25 kW, évacuation ventouse, régulation et gestion optimisée	U										
	Chaudière				U	1.000	1887.75	1887.75				
	Fixation				ENS	1.000	7.78	7.78				
	TOTAL		6.400	179.84	.	.	.	1895.53	2075.37	2781.00	3089.69	331.65
	VOTRE ENTREPRISE											
32 03 21 09 00 209	Chaudière murale gaz 32 kW, évacuation ventouse, régulation et gestion optimisée	U										
	Chaudière				U	1.000	2454.75	2454.75				
	Fixation				ENS	1.000	7.78	7.78				
	TOTAL		6.400	179.84	.	.	.	2462.53	2642.37	3540.78	3933.81	331.65
	VOTRE ENTREPRISE											
	Conduit d'évacuation horizontal, pour chaudière à ventouse											
32 03 21 12 00 009	Rallonge ø 60/100 long. 250 à 500 mm	U										
	Rallonge 250 a 500 mm				U	1.000	28.33	28.33				
	TOTAL		0.650	18.26	.	.	.	28.33	46.59	62.43	69.36	33.68
	VOTRE ENTREPRISE											
32 03 21 12 00 012	Rallonge ø 60/100 long. 1000 à 1950 mm	U										
	Rallonge 1000 a 1950 mm				U	1.000	73.99	73.99				
	TOTAL		1.100	30.91	.	.	.	73.99	104.90	140.57	156.17	57.00
	VOTRE ENTREPRISE											
32 03 21 12 00 015	Coude à 90° ø 60/100	U										
	Coude 90°				U	1.000	38.50	38.50				
	TOTAL		0.250	7.02	.	.	.	38.50	45.52	61.00	67.77	12.96
	VOTRE ENTREPRISE											
32 03 21 12 00 018	2 coudes à 45° ø 60/100	U										
	Coudes 45°				U	1.000	64.38	64.38				
	TOTAL		0.500	14.05	.	.	.	64.38	78.43	105.10	116.77	25.91
	VOTRE ENTREPRISE											

Copyright © Groupe Moniteur RCS Paris 403 080 823

Code	Désignation des ouvrages	Unité	Main d'œuvre: Temps moyen	Main d'œuvre: M.-o. + charges sociales 4 x 28.10 €	Fournitures: Unité	Fournitures: Quantité	Fournitures: Prix unitaires	Fournitures: Fournitures principales et annexes 7 x 8	Déboursé sec 5 + 9	Prix de revient 10 x 1.340	Prix de vente indicatif € H.T.: Fournitures et mise en œuvre 11 x 1.111	Prix de vente indicatif € H.T.: Mise en œuvre seule 4 x 51.82 €
1	2	3	4	5	6	7	8	9	10	11	12	13
	Conduit d'évacuation horizontal, pour chaudière à ventouse *(suite)*											
32 03 21 12 00 022	Récupérateur à condensats, ø 60/100	U										
	Récupérateur condensats				U	1.000	64.88	64.88				
	TOTAL		0.250	7.02	.	.	.	64.88	71.90	96.35	107.04	12.96
	VOTRE ENTREPRISE											
32 03 21 12 00 024	Sortie horizontale en toiture	U										
	Sortie en toiture				U	1.000	123.30	123.30				
	TOTAL		0.950	26.70	.	.	.	123.30	150.00	201.00	223.31	49.23
	VOTRE ENTREPRISE											
32 03 21 12 00 027	Terminal ø 80/125 long. 730 mm	U										
	Terminal horizontal				U	1.000	69.08	69.08				
	TOTAL		0.800	22.48	.	.	.	69.08	91.56	122.69	136.31	41.46
	VOTRE ENTREPRISE											
32 03 21 12 00 030	Panier de protection en inox	U										
	Panier de protection inox				U	1.000	65.42	65.42				
	TOTAL		0.350	9.83	.	.	.	65.42	75.25	100.84	112.03	18.14
	VOTRE ENTREPRISE											
	Conduit d'évacuation vertical, pour chaudière à ventouse											
32 03 21 15 00 009	Rallonge ø 80/125 long. 250 à 500 mm	U										
	Rallonge 250 à 500mm				U	1.000	32.79	32.79				
	TOTAL		0.710	19.95	.	.	.	32.79	52.74	70.67	78.51	36.79
	VOTRE ENTREPRISE											
32 03 21 15 00 012	Rallonge ø 80/125 long. 1000 mm	U										
	Rallonge 1000 mm				U	1.000	51.65	51.65				
	TOTAL		0.950	26.70	.	.	.	51.65	78.35	104.99	116.64	49.23
	VOTRE ENTREPRISE											
32 03 21 15 00 015	Manchon compensation ø 80/125	U										
	Manchon de compensation				U	1.000	39.45	39.45				
	TOTAL		0.500	14.05	.	.	.	39.45	53.50	71.69	79.65	25.91
	VOTRE ENTREPRISE											
32 03 21 15 00 018	2 coudes à 45° ø 80/125	U										
	Coudes 45°				U	1.000	81.33	81.33				
	TOTAL		0.540	15.17	.	.	.	81.33	96.50	129.31	143.66	27.98
	VOTRE ENTREPRISE											
32 03 21 15 00 021	Coude à 87° ø 80/125	U										
	Coude 87°				U	1.000	46.29	46.29				
	TOTAL		0.270	7.59	.	.	.	46.29	53.88	72.20	80.21	13.99
	VOTRE ENTREPRISE											
32 03 21 15 00 024	Récupérateur à condensats, ø 80/125	U										
	Adaptateur - récupérateur				U	1.000	88.95	88.95				
	TOTAL		0.350	9.83	.	.	.	88.95	98.78	132.37	147.06	18.14
	VOTRE ENTREPRISE											
32 03 21 15 00 027	Collier de fixation ø 125	U										
	Collier de fixation				U	1.000	11.93	11.93				
	TOTAL		0.270	7.59	.	.	.	11.93	19.52	26.16	29.06	13.99
	VOTRE ENTREPRISE											
32 03 21 15 00 030	Platine de finition intérieure	U										
	Platine de finition				U	1.000	12.75	12.75				
	TOTAL		0.080	2.25	.	.	.	12.75	15.00	20.10	22.33	4.15
	VOTRE ENTREPRISE											
32 03 21 15 00 033	Kit d'installation de montage extérieur	U										
	Kit montage extérieur				U	1.000	262.80	262.80				
	TOTAL		1.300	36.53	.	.	.	262.80	299.33	401.10	445.62	67.37
	VOTRE ENTREPRISE											

Copyright © Groupe Moniteur RCS Paris 403 080 823

Code	Désignation des ouvrages	Unité	Main d'œuvre Temps moyen	Main d'œuvre M.-o. + charges sociales 4 x 28.10 €	Fournitures Unité	Fournitures Quantité	Fournitures Prix unitaires	Fournitures principales et annexes 7 x 8	Déboursé sec 5 + 9	Prix de revient 10 x 1.340	Prix de vente indicatif € H.T. Fournitures et mise en œuvre 11 x 1.111	Prix de vente indicatif € H.T. Mise en œuvre seule 4 x 51.82 €
1	2	3	4	5	6	7	8	9	10	11	12	13
	Conduit d'évacuation vertical, pour chaudière à ventouse *(suite)*											
32 03 21 15 00 036	Collier d'étanchéité de montage extérieur	U										
	Collier d'étanchéité				U	1.000	11.10	11.10				
	TOTAL		0.110	3.09	.	.	.	11.10	14.19	19.01	21.12	5.70
	VOTRE ENTREPRISE											
32 03 21 15 00 039	Embase d'étanchéité de toit plat	U										
	Embase d'étanchéité				U	1.000	30.05	30.05				
	TOTAL		0.950	26.70	.	.	.	30.05	56.75	76.04	84.48	49.23
	VOTRE ENTREPRISE											
32 03 21 15 00 042	Tuile à douille	U										
	Tuile à douille				U	1.000	53.55	53.55				
	TOTAL		0.500	14.05	.	.	.	53.55	67.60	90.58	100.63	25.91
	VOTRE ENTREPRISE											

Percements, scellements et raccords sont à reprendre aux ouvrages communs : CN 26.

CHAUDIERE MURALE GAZ, BASSE TEMPERATURE, ET PRODUCTION D'EAU CHAUDE SANITAIRE en fourniture et pose, comprenant chaudière à brûleur atmosphérique, vase d'expansion, pompe de circulation, purgeur automatique, soupape de sécurité chauffage, manomètre, disconnecteur, pressostat de sécurité manque d'eau, platine hydraulique équipée des robinetteries eau et gaz, tubulures de raccordement et collecteur d'écoulement, tableau de commande électronique, rail d'accrochage au mur, câble de raccordement secteur et fixations. Production d'eau chaude sanitaire par ballon avec protection de la cuve par anode en magnésium, compris tubulures de liaison chaudière / ballon et sonde ecs. Tubes cuivre de raccordement au réseau de distribution à reprendre au chapitre 32 20 09. Conduit d'évacuation pour chaudière à ventouse à reprendre chapitre 32 03 10 12 et 32 03 10 15. Raccordement sur conduit cheminée en biflux ou en 3 CE chapitre 32 15.

	Gamme chantier											
32 03 24 03 00 003	Chaudière murale gaz 24 kW, évacuation cheminée, à production instantanée	U										
	Chaudière				ENS	1.000	1163.20	1163.20				
	Fixation				ENS	1.000	7.78	7.78				
	TOTAL		7.200	202.32	.	.	.	1170.98	1373.30	1840.22	2044.48	373.10
	VOTRE ENTREPRISE											
32 03 24 03 00 006	Chaudière murale gaz 24 kW, évacuation cheminée, à microaccumulation	U										
	Chaudière				ENS	1.000	1360.00	1360.00				
	Fixation				ENS	1.000	7.78	7.78				
	TOTAL		7.200	202.32	.	.	.	1367.78	1570.10	2103.93	2337.47	373.10
	VOTRE ENTREPRISE											
32 03 24 03 00 009	Chaudière murale gaz 28 kW, évacuation cheminée, à microaccumulation	U										
	Chaudière				ENS	1.000	1507.20	1507.20				
	Fixation				ENS	1.000	7.78	7.78				
	TOTAL		7.200	202.32	.	.	.	1514.98	1717.30	2301.18	2556.61	373.10
	VOTRE ENTREPRISE											
32 03 24 03 00 012	Chaudière murale gaz 14 kW, évacuation cheminée, ballon 50 l accolé	U										
	Chaudière				ENS	1.000	1772.30	1772.30				
	Fixation				ENS	1.000	15.56	15.56				
	TOTAL		9.650	271.17	.	.	.	1787.86	2059.03	2759.10	3065.36	500.06
	VOTRE ENTREPRISE											
32 03 24 03 00 015	Chaudière murale gaz 24 kW, évacuation cheminée, ballon 50 l accolé	U										
	Chaudière				ENS	1.000	1799.50	1799.50				
	Fixation				ENS	1.000	15.56	15.56				
	TOTAL		9.650	271.17	.	.	.	1815.06	2086.23	2795.55	3105.86	500.06
	VOTRE ENTREPRISE											
32 03 24 03 00 018	Chaudière murale gaz, évacuation cheminée 24 kW, ballon 50 l intégré	U										
	Chaudière				U	1.000	1687.20	1687.20				
	Fixation				ENS	1.000	7.78	7.78				
	TOTAL		7.400	207.94	.	.	.	1694.98	1902.92	2549.91	2832.95	383.47
	VOTRE ENTREPRISE											

Copyright © Groupe Moniteur RCS Paris 403 080 823

Code	Désignation des ouvrages	Unité	Main d'œuvre: Temps moyen	Main d'œuvre: M.-o. + charges sociales 4 x 28.10 €	Fournitures: Unité	Fournitures: Quantité	Fournitures: Prix unitaires	Fournitures: Fournitures principales et annexes 7 x 8	Déboursé sec 5 + 9	Prix de revient 10 x 1.340	Prix de vente indicatif € H.T.: Fournitures et mise en œuvre 11 x 1.111	Prix de vente indicatif € H.T.: Mise en œuvre seule 4 x 51.82 €
1	2	3	4	5	6	7	8	9	10	11	12	13
Gamme chantier *(suite)*												
32 03 24 03 00 021	Chaudière murale gaz, évacuation cheminée 14 kW, ballon 120 l accolé	U										
	Chaudière				ENS	1.000	1735.55	1735.55				
	Fixation				ENS	1.000	15.56	15.56				
	TOTAL		9.850	276.79	.	.	.	1751.11	2027.90	2717.39	3019.02	510.43
	VOTRE ENTREPRISE											
32 03 24 03 00 024	Chaudière murale gaz, évacuation cheminée 24 kW, ballon 120 l accolé	U										
	Chaudière				ENS	1.000	1762.75	1762.75				
	Fixation				ENS	1.000	15.56	15.56				
	TOTAL		9.850	276.79	.	.	.	1778.31	2055.10	2753.83	3059.51	510.43
	VOTRE ENTREPRISE											
32 03 24 03 00 027	Chaudière murale gaz 28 kW, évacuation cheminée, ballon 120 l accolé	U										
	Chaudière				ENS	1.000	1941.15	1941.15				
	Fixation				ENS	1.000	15.56	15.56				
	TOTAL		9.850	276.79	.	.	.	1956.71	2233.50	2992.89	3325.10	510.43
	VOTRE ENTREPRISE											
32 03 24 03 00 030	Chaudière murale gaz, évacuation cheminée 14 kW, ballon 150 l accolé	U										
	Chaudière				ENS	1.000	1858.55	1858.55				
	Fixation				ENS	1.000	15.56	15.56				
	TOTAL		9.850	276.79	.	.	.	1874.11	2150.90	2882.21	3202.14	510.43
	VOTRE ENTREPRISE											
32 03 24 03 00 033	Chaudière murale gaz 24 kW, évacuation cheminée, ballon 150 l accolé	U										
	Chaudière				ENS	1.000	1885.75	1885.75				
	Fixation				ENS	1.000	15.56	15.56				
	TOTAL		9.850	276.79	.	.	.	1901.31	2178.10	2918.65	3242.62	510.43
	VOTRE ENTREPRISE											
32 03 24 03 00 036	Chaudière murale gaz 28 kW, évacuation cheminée, ballon 150 l accolé	U										
	Chaudière				ENS	1.000	2064.15	2064.15				
	Fixation				ENS	1.000	15.56	15.56				
	TOTAL		9.850	276.79	.	.	.	2079.71	2356.50	3157.71	3508.22	510.43
	VOTRE ENTREPRISE											
32 03 24 03 00 103	Chaudière murale gaz 23 kW, évacuation V.M.C. gaz, à production instantanée	U										
	Chaudière				ENS	1.000	1188.80	1188.80				
	Fixation				ENS	1.000	7.78	7.78				
	TOTAL		7.200	202.32	.	.	.	1196.58	1398.90	1874.53	2082.60	373.10
	VOTRE ENTREPRISE											
32 03 24 03 00 106	Chaudière murale gaz 23 kW, évacuation V.M.C. gaz, à microaccumulation	U										
	Chaudière				ENS	1.000	1381.60	1381.60				
	Fixation				ENS	1.000	7.78	7.78				
	TOTAL		7.200	202.32	.	.	.	1389.38	1591.70	2132.88	2369.63	373.10
	VOTRE ENTREPRISE											
32 03 24 03 00 109	Chaudière murale gaz 24 kW, évacuation V.M.C. gaz, ballon 50 l accolé	U										
	Chaudière				ENS	1.000	1811.50	1811.50				
	Fixation				ENS	1.000	15.56	15.56				
	TOTAL		9.650	271.17	.	.	.	1827.06	2098.23	2811.63	3123.72	500.06
	VOTRE ENTREPRISE											
32 03 24 03 00 112	Chaudière murale gaz 23 kW, évacuation V.M.C. gaz, ballon 50 l intégré	U										
	Chaudière				U	1.000	1762.40	1762.40				
	Fixation				ENS	1.000	15.56	15.56				
	TOTAL		7.400	207.94	.	.	.	1777.96	1985.90	2661.11	2956.49	383.47
	VOTRE ENTREPRISE											

Code	Désignation des ouvrages	Unité	Main d'œuvre Temps moyen	Main d'œuvre M.-o. + charges sociales 4 x 28.10 €	Fournitures Unité	Fournitures Quantité	Fournitures Prix unitaires	Fournitures principales et annexes 7 x 8	Déboursé sec 5 + 9	Prix de revient 10 x 1.340	Prix de vente indicatif € H.T. Fournitures et mise en œuvre 11 x 1.111	Prix de vente indicatif € H.T. Mise en œuvre seule 4 x 51.82 €
1	2	3	4	5	6	7	8	9	10	11	12	13
	Gamme chantier *(suite)*											
32 03 24 03 00 115	Chaudière murale gaz 24 kW, évacuation V.M.C. gaz, ballon 120 l mural ou au sol	U										
	Chaudière				ENS	1.000	1774.75	1774.75				
	Fixation				ENS	1.000	15.56	15.56				
	TOTAL		9.850	276.79	.	.	.	1790.31	2067.10	2769.91	3077.37	510.43
	VOTRE ENTREPRISE											
32 03 24 03 00 118	Chaudière murale gaz 24 kW, évacuation V.M.C. gaz, ballon 150 l mural ou au sol	U										
	Chaudière				ENS	1.000	1897.75	1897.75				
	Fixation				ENS	1.000	15.56	15.56				
	TOTAL		9.850	276.79	.	.	.	1913.31	2190.10	2934.73	3260.49	510.43
	VOTRE ENTREPRISE											
32 03 24 03 00 203	Chaudière murale gaz 24 kW, évacuation ventouse, à production instantanée	U										
	Chaudière				ENS	1.000	1308.00	1308.00				
	Fixation				ENS	1.000	7.78	7.78				
	TOTAL		7.200	202.32	.	.	.	1315.78	1518.10	2034.25	2260.05	373.10
	VOTRE ENTREPRISE											
32 03 24 03 00 206	Chaudière murale gaz 24 kW, évacuation ventouse, à microaccumulation	U										
	Chaudière				ENS	1.000	1523.20	1523.20				
	Fixation				ENS	1.000	7.78	7.78				
	TOTAL		7.200	202.32	.	.	.	1530.98	1733.30	2322.62	2580.43	373.10
	VOTRE ENTREPRISE											
32 03 24 03 00 209	Chaudière murale gaz 28 kW, évacuation ventouse, à microaccumulation	U										
	Chaudière				ENS	1.000	1843.20	1843.20				
	Fixation				ENS	1.000	7.78	7.78				
	TOTAL		7.200	202.32	.	.	.	1850.98	2053.30	2751.42	3056.83	373.10
	VOTRE ENTREPRISE											
32 03 24 03 00 211	Chaudière murale gaz 24 kW, évacuation ventouse horizontale, ballon 40 l intégré	U										
	Chaudière				U	1.000	1603.00	1603.00				
	Fixation				ENS	1.000	7.78	7.78				
	TOTAL		7.400	207.94	.	.	.	1610.78	1818.72	2437.08	2707.60	
	VOTRE ENTREPRISE											
32 03 24 03 00 212	Chaudière murale gaz 24 kW, évacuation ventouse, ballon 50 l intégré	U										
	Chaudière				U	1.000	1811.20	1811.20				
	Fixation				ENS	1.000	7.78	7.78				
	TOTAL		7.400	207.94	.	.	.	1818.98	2026.92	2716.07	3017.55	383.47
	VOTRE ENTREPRISE											
32 03 24 03 00 215	Chaudière murale gaz 28 kW, évacuation ventouse, ballon 50 l intégré	U										
	Chaudière				U	1.000	1916.00	1916.00				
	Fixation				ENS	1.000	7.78	7.78				
	TOTAL		7.400	207.94	.	.	.	1923.78	2131.72	2856.50	3173.57	383.47
	VOTRE ENTREPRISE											
32 03 24 03 00 218	Chaudière murale gaz 24 kW, évacuation ventouse, ballon 50 l accolé	U										
	Chaudière				ENS	1.000	2006.55	2006.55				
	Fixation				ENS	1.000	15.56	15.56				
	TOTAL		9.850	276.79	.	.	.	2022.11	2298.90	3080.53	3422.47	510.43
	VOTRE ENTREPRISE											
32 03 24 03 00 219	Chaudière murale gaz 24 kW, évacuation ventouse horizontale, ballon 80 l accolé	U										
	Chaudière				U	1.000	1787.10	1787.10				
	Fixation				ENS	1.000	11.67	11.67				
	TOTAL		9.850	276.79	.	.	.	1798.77	2075.56	2781.25	3089.97	
	VOTRE ENTREPRISE											

Copyright © Groupe Moniteur RCS Paris 403 080 823

Code	Désignation des ouvrages	Unité	Main d'œuvre Temps moyen	Main d'œuvre M.-o. + charges sociales 4 x 28.10 €	Fournitures Unité	Fournitures Quantité	Fournitures Prix unitaires	Fournitures principales et annexes 7 x 8	Déboursé sec 5 + 9	Prix de revient 10 x 1.340	Prix de vente indicatif € H.T. Fournitures et mise en œuvre 11 x 1.111	Prix de vente indicatif € H.T. Mise en œuvre seule 4 x 51.82 €
1	2	3	4	5	6	7	8	9	10	11	12	13
Gamme chantier *(suite)*												
32 03 24 03 00 222	Chaudière murale gaz 24 kW, évacuation ventouse horizontale, ballon 130 l sous chaudière	U										
	Chaudière				U	1.000	1879.50	1879.50				
	Fixation				ENS	1.000	7.78	7.78				
	TOTAL		9.150	257.12	.	.	.	1887.28	2144.40	2873.50	3192.46	
	VOTRE ENTREPRISE											
32 03 24 03 00 224	Chaudière murale gaz 24 kW, évacuation ventouse, ballon 150 l mural ou au sol	U										
	Chaudière				ENS	1.000	2043.30	2043.30				
	Fixation				ENS	1.000	15.56	15.56				
	TOTAL		9.850	276.79	.	.	.	2058.86	2335.65	3129.77	3477.17	510.43
	VOTRE ENTREPRISE											
32 03 24 03 00 227	Chaudière murale gaz 28 kW, évacuation ventouse, ballon 120 l mural ou au sol	U										
	Chaudière				ENS	1.000	2239.55	2239.55				
	Fixation				ENS	1.000	15.56	15.56				
	TOTAL		9.850	276.79	.	.	.	2255.11	2531.90	3392.75	3769.35	510.43
	VOTRE ENTREPRISE											
32 03 24 03 00 230	Chaudière murale gaz 28 kW, évacuation ventouse, ballon 150 l mural ou au sol	U										
	Chaudière				ENS	1.000	2362.55	2362.55				
	Fixation				ENS	1.000	15.56	15.56				
	TOTAL		9.850	276.79	.	.	.	2378.11	2654.90	3557.57	3952.46	510.43
	VOTRE ENTREPRISE											
Haut de gamme												
32 03 24 09 00 003	Chaudière murale gaz 23 kW, évacuation cheminée, semi-accumulée	U										
	Chaudière				U	1.000	1408.50	1408.50				
	Fixation				ENS	1.000	7.78	7.78				
	TOTAL		7.200	202.32	.	.	.	1416.28	1618.60	2168.92	2409.67	373.10
	VOTRE ENTREPRISE											
32 03 24 09 00 103	Chaudière murale gaz 23 kW, évacuation V.M.C. gaz, semi-accumulée	U										
	Chaudière				U	1.000	1428.75	1428.75				
	Fixation				ENS	1.000	7.78	7.78				
	TOTAL		7.200	202.32	.	.	.	1436.53	1638.85	2196.06	2439.82	373.10
	VOTRE ENTREPRISE											
32 03 24 09 00 203	Chaudière murale gaz 23 kW, évacuation ventouse, semi-accumulée	U										
	Chaudière				U	1.000	1815.00	1815.00				
	Fixation				ENS	1.000	7.78	7.78				
	TOTAL		7.200	202.32	.	.	.	1822.78	2025.10	2713.63	3014.84	373.10
	VOTRE ENTREPRISE											
32 03 24 09 00 304	Chaudière murale gaz 25 kW, évacuation cheminée, semi-accumulée avec régulation et gestion optimisée	U										
	Chaudière				U	1.000	1904.25	1904.25				
	Fixation				ENS	1.000	7.78	7.78				
	TOTAL		7.200	202.32	.	.	.	1912.03	2114.35	2833.23	3147.72	373.10
	VOTRE ENTREPRISE											
32 03 24 09 00 306	Chaudière murale gaz 32 kW, évacuation cheminée, semi-accumulée avec régulation et gestion optimisée	U										
	Chaudière				U	1.000	2355.00	2355.00				
	Fixation				ENS	1.000	7.78	7.78				
	TOTAL		7.200	202.32	.	.	.	2362.78	2565.10	3437.23	3818.76	373.10
	VOTRE ENTREPRISE											

Copyright © Groupe Moniteur RCS Paris 403 080 823

Code	Désignation des ouvrages	Unité	Main d'œuvre: Temps moyen	Main d'œuvre: M.-o. + charges sociales 4 x 28.10 €	Fournitures: Unité	Fournitures: Quantité	Fournitures: Prix unitaires	Fournitures: Fournitures principales et annexes 7 x 8	Déboursé sec 5 + 9	Prix de revient 10 x 1.340	Prix de vente indicatif € H.T.: Fournitures et mise en œuvre 11 x 1.111	Prix de vente indicatif € H.T.: Mise en œuvre seule 4 x 51.82 €
1	2	3	4	5	6	7	8	9	10	11	12	13
	Haut de gamme *(suite)*											
32 03 24 09 00 310	Chaudière murale gaz 25 kW, évacuation cheminée, ballon 120 l mural avec régulation et gestion optimisée	U										
	Chaudière				U	1.000	2991.00	2991.00				
	Fixation				ENS	1.000	15.56	15.56				
	TOTAL		9.850	276.79	.	.	.	3006.56	3283.35	4399.69	4888.06	510.43
	VOTRE ENTREPRISE											
32 03 24 09 00 312	Chaudière murale gaz 32 kW, évacuation cheminée, ballon 120 l mural avec régulation et gestion optimisée	U										
	Chaudière				U	1.000	3327.75	3327.75				
	Fixation				ENS	1.000	15.56	15.56				
	TOTAL		9.850	276.79	.	.	.	3343.31	3620.10	4850.93	5389.38	510.43
	VOTRE ENTREPRISE											
32 03 24 09 00 404	Chaudière murale gaz 25 kW, évacuation V.M.C. gaz, semi-accumulée avec régulation et gestion optimisée	U										
	Chaudière				U	1.000	1924.50	1924.50				
	Fixation				ENS	1.000	7.78	7.78				
	TOTAL		7.200	202.32	.	.	.	1932.28	2134.60	2860.36	3177.86	373.10
	VOTRE ENTREPRISE											
32 03 24 09 00 407	Chaudière murale gaz 25 kW, évacuation ventouse, semi-accumulée avec régulation et gestion optimisée	U										
	Chaudière				U	1.000	1997.25	1997.25				
	Fixation				ENS	1.000	7.78	7.78				
	TOTAL		7.200	202.32	.	.	.	2005.03	2207.35	2957.85	3286.17	373.10
	VOTRE ENTREPRISE											
32 03 24 09 00 410	Chaudière murale gaz 32 kW, évacuation ventouse, semi-accumulée avec régulation et gestion optimisée	U										
	Chaudière				U	1.000	2611.50	2611.50				
	Fixation				ENS	1.000	7.78	7.78				
	TOTAL		7.200	202.32	.	.	.	2619.28	2821.60	3780.94	4200.62	373.10
	VOTRE ENTREPRISE											
32 03 24 09 00 507	Chaudière murale gaz 25 kW, évacuation cheminée, ballon 80 l intégré avec régulation et gestion optimisée	U										
	Chaudière				U	1.000	2468.25	2468.25				
	Fixation				ENS	1.000	7.78	7.78				
	TOTAL		7.400	207.94	.	.	.	2476.03	2683.97	3596.52	3995.73	383.47
	VOTRE ENTREPRISE											
32 03 24 09 00 510	Chaudière murale gaz 25 kW, évacuation cheminée, ballon 120 intégré avec régulation et gestion optimisée	U										
	Chaudière				U	1.000	2742.00	2742.00				
	Fixation				ENS	1.000	7.78	7.78				
	TOTAL		7.400	207.94	.	.	.	2749.78	2957.72	3963.34	4403.27	383.47
	VOTRE ENTREPRISE											
32 03 24 09 00 607	Chaudière murale gaz 25 kW, évacuation V.M.C. gaz, ballon 80 intégé avec régulation et gestion optimisée	U										
	Chaudière				U	1.000	2488.50	2488.50				
	Fixation				ENS	1.000	7.78	7.78				
	TOTAL		7.400	207.94	.	.	.	2496.28	2704.22	3623.65	4025.88	383.47
	VOTRE ENTREPRISE											
32 03 24 09 00 707	Chaudière murale gaz 25 kW, évacuation ventouse, ballon 80 l intégré avec régulation et gestion optimisée	U										
	Chaudière				U	1.000	2595.00	2595.00				
	Fixation				ENS	1.000	7.78	7.78				
	TOTAL		7.400	207.94	.	.	.	2602.78	2810.72	3766.36	4184.43	383.47
	VOTRE ENTREPRISE											
32 03 24 09 00 710	Chaudière murale gaz 25 kW, évacuation ventouse, ballon 120 l intégré avec régulation et gestion optimisée	U										
	Chaudière				U	1.000	2814.00	2814.00				
	Fixation				ENS	1.000	7.78	7.78				
	TOTAL		7.400	207.94	.	.	.	2821.78	3029.72	4059.82	4510.46	383.47
	VOTRE ENTREPRISE											

Copyright © Groupe Moniteur RCS Paris 403 080 823

Code	Désignation des ouvrages	Unité	Main d'œuvre: Temps moyen	Main d'œuvre: M.-o. + charges sociales 4 x 28.10 €	Fournitures: Unité	Fournitures: Quantité	Fournitures: Prix unitaires	Fournitures: Fournitures principales et annexes 7 x 8	Déboursé sec 5 ÷ 9	Prix de revient 10 x 1.340	Prix de vente indicatif € H.T.: Fournitures et mise en œuvre 11 x 1.111	Prix de vente indicatif € H.T.: Mise en œuvre seule 4 x 51.82 €
1	2	3	4	5	6	7	8	9	10	11	12	13
Haut de gamme *(suite)*												
32 03 24 09 00 715	Chaudière murale gaz 25 kW, évacuation V.M.C. gaz, ballon 120 l intégré avec régulation et gestion optimisée	U										
	Chaudière				U	1.000	2762.25	2762.25				
	Fixation				ENS	1.000	7.78	7.78				
	TOTAL		7.400	207.94	.	.	.	2770.03	2977.97	3990.48	4433.42	
	VOTRE ENTREPRISE											
	Conduits d'évacuation de chaudières à ventouses Reprendre les ouvrages des sous-familles 32 03 10 12, 32 03 10 15.											
	CHAUDIERE GAZ AU SOL, CONDENSATION, ALUMINIUM, CHAUFFAGE SEUL en fourniture et pose, comprenant chaudière à brûleur modulant, vase d'expansion, pompe de circulation, soupape de sécurité, purgeur automatique, tableau de commande. Tube cuivre de raccordement au réseau de distribution à reprendre au chapitre 32 20 09. Conduit d'évacuation pour chaudière à ventouse à reprendre chapitre 32 03 10 12 et 32 03 10 15. Raccordement des chaudières possible sur conduit cheminée en biflux ou en 3 CE chapitre 32 15.											
Résidentiel gamme chantier												
32 03 33 03 00 003	Chaudière gaz au sol 17 kW, évacuation ventouse horizontale	U										
	Chaudière				U	1.000	1940.40	1940.40				
	TOTAL		5.500	154.55	.	.	.	1940.40	2094.95	2807.23	3118.83	
	VOTRE ENTREPRISE											
32 03 33 03 00 006	Chaudière gaz au sol à condensation 24 kW, évacuation ventouse horizontale	U										
	Chaudière				U	1.000	1934.80	1934.80				
	TOTAL		5.500	154.55	.	.	.	1934.80	2089.35	2799.73	3110.50	
	VOTRE ENTREPRISE											
Résidentiel gamme intermédiaire Chaudière équipée d'un régulateur électronique programmable intégré.												
32 03 33 06 00 003	Chaudière gaz au sol à condensation 10 kW, évacuation ventouse horizontale	U										
	Chaudière				U	1.000	2324.00	2324.00				
	TOTAL		5.500	154.55	.	.	.	2324.00	2478.55	3321.26	3689.92	
	VOTRE ENTREPRISE											
32 03 33 06 00 006	Chaudière gaz au sol à condensation 14 kW, évacuation ventouse horizontale	U										
	Chaudière				U	1.000	2370.90	2370.90				
	TOTAL		5.500	154.55	.	.	.	2370.90	2525.45	3384.10	3759.74	
	VOTRE ENTREPRISE											
32 03 33 06 00 009	Chaudière gaz au sol à condensation 24 kW, évacuation ventouse horizontale	U										
	Chaudière				U	1.000	2503.28	2503.28				
	TOTAL		5.500	154.55	.	.	.	2503.28	2657.83	3561.49	3956.82	
	VOTRE ENTREPRISE											
32 03 33 06 00 012	Chaudière gaz au sol à condensation 34 kW, évacuation ventouse horizontale	U										
	Chaudière				U	1.000	2739.10	2739.10				
	TOTAL		5.500	154.55	.	.	.	2739.10	2893.65	3877.49	4307.89	
	VOTRE ENTREPRISE											
	CHAUDIERE GAZ AU SOL, CONDENSATION, ALUMINIUM, ET PRODUCTION D'EAU CHAUDE SANITAIRE Production ECS par ballon sous chaudière : en fourniture et pose, comprenant chaudière à brûleur modulant, vase d'expansion, préparateur émaillé indépendant, protection anode en magnésium ou en titane, tubulure de liaison chaudière au ballon, sonde ECS. **Complément solaire** par préparateur équipé d'un deuxième serpentin pour raccordement système solaire, comprenant pompe, vase d'expansion, groupe de sécurité, bac à glycol, régulation solaire, mitigeur thermostatique. Tube cuivre de raccordement au réseau de distribution à reprendre au chapitre 32 20 09. Conduit d'évacuation pour chaudière à ventouse à reprendre chapitre 32 03 10 12 et 32 03 10 15. Raccordement des chaudières possible sur conduit cheminée en biflux ou en 3 CE chapitre 32 15. Chaudière équipée d'un régulateur électronique programmable intégré avec optimisation des paramètres solaires.											
Résidentiel gamme chantier avec anode de protection de la cuve en magnésium.												
32 03 36 03 00 003	Chaudière gaz au sol à condensation 17 kW, évacuation ventouse horizontale, ballon 100 l sous chaudière	U										
	Chaudière				U	1.000	2504.18	2504.18				
	TOTAL		9.400	264.14	.	.	.	2504.18	2768.32	3709.55	4121.31	
	VOTRE ENTREPRISE											

Code	Désignation des ouvrages	Unité	Main d'œuvre: Temps moyen	Main d'œuvre: M.-o. + charges sociales 4 x 28.10 €	Fournitures: Unité	Fournitures: Quantité	Fournitures: Prix unitaires	Fournitures: Fournitures principales et annexes 7 x 8	Déboursé sec 5 ÷ 9	Prix de revient 10 x 1.340	Prix de vente indicatif € H.T.: Fournitures et mise en œuvre 11 x 1.111	Prix de vente indicatif € H.T.: Mise en œuvre seule 4 x 51.82 €
1	2	3	4	5	6	7	8	9	10	11	12	13
	Résidentiel gamme chantier *(suite)*											
32 03 36 03 00 006	Chaudière gaz au sol à condensation 24 kW, évacuation ventouse verticale, ballon 100 l sous chaudière	U										
	Chaudière				U	1.000	2643.75	2643.75				
	TOTAL		9.400	264.14	.	.	.	2643.75	2907.89	3896.57	4329.09	
	VOTRE ENTREPRISE											
32 03 36 03 00 009	Chaudière gaz au sol à condensation 17 kW, évacuation ventouse horizontale, ballon 200 l sous chaudière + groupe solaire	U										
	Chaudière				U	1.000	3908.03	3908.03				
	Fixation				ENS	1.000	7.78	7.78				
	TOTAL		11.100	311.91	.	.	.	3915.81	4227.72	5665.14	6293.97	
	VOTRE ENTREPRISE											
32 03 36 03 00 012	Chaudière gaz au sol à condensation 24 kW, évacuation ventouse horizontale, ballon 200 l sous chaudière + groupe solaire	U										
	Chaudière				U	1.000	3803.05	3803.05				
	Fixation				ENS	1.000	7.78	7.78				
	TOTAL		11.100	311.91	.	.	.	3810.83	4122.74	5524.47	6137.69	
	VOTRE ENTREPRISE											
32 03 36 03 00 015	Chaudière gaz au sol à condensation 10 kW, évacuation ventouse horizontale, ballon 220 l sous chaudière + groupe solaire	U										
	Chaudière				U	1.000	4025.65	4025.65				
	Fixation				ENS	1.000	7.78	7.78				
	TOTAL		11.100	311.91	.	.	.	4033.43	4345.34	5822.76	6469.09	
	VOTRE ENTREPRISE											
32 03 36 03 00 018	Chaudière gaz au sol à condensation 14 kW, évacuation ventouse horizontale, ballon 220 l sous chaudière + groupe solaire	U										
	Chaudière				U	1.000	4094.50	4094.50				
	Fixation				ENS	1.000	7.78	7.78				
	TOTAL		11.100	311.91	.	.	.	4102.28	4414.19	5915.01	6571.58	
	VOTRE ENTREPRISE											
32 03 36 03 00 021	Chaudière gaz au sol à condensation 24 kW, évacuation ventouse horizontale, ballon 220 l sous chaudière + groupe solaire	U										
	Chaudière				U	1.000	4205.65	4205.65				
	Fixation				ENS	1.000	7.78	7.78				
	TOTAL		11.100	311.91	.	.	.	4213.43	4525.34	6063.96	6737.06	
	VOTRE ENTREPRISE											
32 03 36 03 00 024	Chaudière gaz au sol à condensation 34 kW, évacuation ventouse horizontale, ballon 220 l sous chaudière + groupe solaire	U										
	Chaudière				U	1.000	4414.90	4414.90				
	Fixation				ENS	1.000	7.78	7.78				
	TOTAL		11.100	311.91	.	.	.	4422.68	4734.59	6344.35	7048.57	
	VOTRE ENTREPRISE											
	Résidentiel gamme intermédiaire avec anode de protection de la cuve en titane.											
32 03 36 06 00 003	Chaudière gaz au sol à condensation 10 kW, évacuation ventouse horizontale, ballon 160 l sous chaudière	U										
	Chaudière				U	1.000	2994.25	2994.25				
	TOTAL		9.400	264.14	.	.	.	2994.25	3258.39	4366.24	4850.89	
	VOTRE ENTREPRISE											
32 03 36 06 00 006	Chaudière gaz au sol à condensation 14 kW, évacuation ventouse horizontale, ballon 160 l sous chaudière	U										
	Chaudière				U	1.000	3061.98	3061.98				
	TOTAL		9.400	264.14	.	.	.	3061.98	3326.12	4457.00	4951.73	
	VOTRE ENTREPRISE											
32 03 36 06 00 009	Chaudière gaz au sol à condensation 24 kW, évacuation ventouse horizontale, ballon 160 l sous chaudière	U										
	Chaudière				U	1.000	3153.25	3153.25				
	TOTAL		9.400	264.14	.	.	.	3153.25	3417.39	4579.30	5087.60	
	VOTRE ENTREPRISE											

Copyright © Groupe Moniteur RCS Paris 403 080 823

Code	Désignation des ouvrages	Unité	Main d'œuvre Temps moyen	Main d'œuvre M.-o. + charges sociales 4 x 28.10 €	Fournitures Unité	Fournitures Quantité	Fournitures Prix unitaires	Fournitures principales et annexes 7 x 8	Déboursé sec 5 + 9	Prix de revient 10 x 1.340	Prix de vente indicatif € H.T. Fournitures et mise en œuvre 11 x 1.111	Prix de vente indicatif € H.T. Mise en œuvre seule 4 x 51.82 €
1	2	3	4	5	6	7	8	9	10	11	12	13
Résidentiel gamme intermédiaire *(suite)*												
32 03 36 06 00 012	Chaudière gaz au sol à condensation 34 kW, évacuation ventouse horizontale, ballon 160 l sous chaudière	U										
	Chaudière				U	1.000	3305.30	3305.30				
	TOTAL		9.400	264.14	.	.	.	3305.30	3569.44	4783.05	5313.97	
	VOTRE ENTREPRISE											

CHAUDIERE GAZ AU SOL, BASSE TEMPERATURE, FONTE, CHAUFFAGE SEUL en fourniture et pose, comprenant chaudières équipées, compris brûleur ainsi que les tubes, raccords et robinets pour raccordement sur réseau de distribution. Pour module hydraulique (jusqu'à 30 kW) se reporter à la famille 32 25 16. Tubes cuivre de raccordement au réseau de distribution à reprendre au chapitre 32 20 09. Conduit d'évacuation pour chaudière à ventouse à reprendre chapitre 32 03 10 12 et 32 03 10 15. Raccordement sur conduit cheminée en biflux ou en 3 CE chapitre 32 15. Régulation par thermostat de chaudière.

Evacuation par cheminée												
32 03 39 03 00 006	Chaudière gaz au sol 18 kW	U										
	Chaudière				U	1.000	1902.75	1902.75				
	TOTAL		5.500	154.55	.	.	.	1902.75	2057.30	2756.78	3062.78	285.01
	VOTRE ENTREPRISE											
32 03 39 03 00 009	Chaudière gaz au sol 24 kW	U										
	Chaudière				U	1.000	2101.50	2101.50				
	TOTAL		5.500	154.55	.	.	.	2101.50	2256.05	3023.11	3358.68	285.01
	VOTRE ENTREPRISE											
32 03 39 03 00 012	Chaudière gaz au sol 30 kW	U										
	Chaudière				U	1.000	2229.00	2229.00				
	TOTAL		5.500	154.55	.	.	.	2229.00	2383.55	3193.96	3548.49	285.01
	VOTRE ENTREPRISE											
32 03 39 03 00 015	Chaudière gaz au sol 36 kW	U										
	Chaudière				U	1.000	2567.25	2567.25				
	TOTAL		5.500	154.55	.	.	.	2567.25	2721.80	3647.21	4052.05	285.01
	VOTRE ENTREPRISE											
32 03 39 03 00 018	Chaudière gaz au sol 42 kW	U										
	Chaudière				U	1.000	2697.75	2697.75				
	TOTAL		6.000	168.60	.	.	.	2697.75	2866.35	3840.91	4267.25	310.92
	VOTRE ENTREPRISE											
32 03 39 03 00 021	Chaudière gaz au sol 48 kW	U										
	Chaudière				U	1.000	3110.25	3110.25				
	TOTAL		6.000	168.60	.	.	.	3110.25	3278.85	4393.66	4881.36	310.92
	VOTRE ENTREPRISE											
32 03 39 03 00 024	Chaudière gaz au sol 54 kW	U										
	Chaudière				U	1.000	3093.75	3093.75				
	TOTAL		6.000	168.60	.	.	.	3093.75	3262.35	4371.55	4856.79	310.92
	VOTRE ENTREPRISE											
32 03 39 03 00 027	Chaudière gaz au sol 63 kW	U										
	Chaudière				U	1.000	3510.00	3510.00				
	TOTAL		6.000	168.60	.	.	.	3510.00	3678.60	4929.32	5476.47	310.92
	VOTRE ENTREPRISE											
32 03 39 03 00 030	Chaudière gaz au sol 72 kW	U										
	Chaudière				U	1.000	3936.00	3936.00				
	TOTAL		6.000	168.60	.	.	.	3936.00	4104.60	5500.16	6110.68	310.92
	VOTRE ENTREPRISE											
32 03 39 03 00 033	Chaudière gaz au sol 81 kW	U										
	Chaudière				U	1.000	4228.50	4228.50				
	TOTAL		6.000	168.60	.	.	.	4228.50	4397.10	5892.11	6546.13	310.92
	VOTRE ENTREPRISE											
32 03 39 03 00 036	Chaudière gaz au sol 90 kW	U										
	Chaudière				U	1.000	4574.25	4574.25				
	TOTAL		6.000	168.60	.	.	.	4574.25	4742.85	6355.42	7060.87	310.92
	VOTRE ENTREPRISE											

Copyright © Groupe Moniteur RCS Paris 403 080 823

Code	Désignation des ouvrages	Unité	Main d'œuvre: Temps moyen	Main d'œuvre: M.-o. + charges sociales 4 x 28.10 €	Fournitures: Unité	Fournitures: Quantité	Fournitures: Prix unitaires	Fournitures: Fournitures principales et annexes 7 x 8	Déboursé sec 5 + 9	Prix de revient 10 x 1.340	Prix de vente indicatif € H.T.: Fournitures et mise en œuvre 11 x 1.111	Prix de vente indicatif € H.T.: Mise en œuvre seule 4 x 51.82 €
1	2	3	4	5	6	7	8	9	10	11	12	13
	Evacuation par cheminée *(suite)*											
32 03 39 03 00 039	Chaudière gaz au sol 99 kW	U										
	Chaudière				U	1.000	4905.00	4905.00				
	TOTAL		6.000	168.60	.	.	.	4905.00	5073.60	6798.62	7553.27	310.92
	VOTRE ENTREPRISE											
32 03 39 03 00 042	Chaudière gaz au sol 108 kW	U										
	Chaudière				U	1.000	5299.50	5299.50				
	TOTAL		6.000	168.60	.	.	.	5299.50	5468.10	7327.25	8140.57	310.92
	VOTRE ENTREPRISE											
32 03 39 03 00 045	Chaudière gaz au sol 117 kW	U										
	Chaudière				U	1.000	5703.00	5703.00				
	TOTAL		6.000	168.60	.	.	.	5703.00	5871.60	7867.94	8741.28	310.92
	VOTRE ENTREPRISE											
	Evacuation par ventouse											
32 03 39 06 00 012	Chaudière gaz au sol 24 kW	U										
	Chaudière				U	1.000	2241.60	2241.60				
	TOTAL		5.500	154.55	.	.	.	2241.60	2396.15	3210.84	3567.24	285.01
	VOTRE ENTREPRISE											
32 03 39 06 00 015	Chaudière gaz au sol 30 kW	U										
	Chaudière				U	1.000	2377.60	2377.60				
	TOTAL		5.500	154.55	.	.	.	2377.60	2532.15	3393.08	3769.71	285.01
	VOTRE ENTREPRISE											
	CHAUDIERE GAZ AU SOL, BASSE TEMPERATURE, FONTE, ET PRODUCTION D'EAU CHAUDE SANITAIRE en fourniture et pose, évacuation par cheminée, comprenant chaudière avec ballon 150 litres avec anode en titane, équipée avec brûleur, pompe de charge ballon, clapet anti thermosiphon, flexibles de liaison, module de priorité et de régulation eau chaude sanitaire, groupe de sécurité. Pour module hydraulique (jusqu'à 30 kW) se reporter à la famille 32 25 16. Tubes cuivre de raccordement au réseau de distribution à reprendre au chapitre 32 20 09. Conduit d'évacuation pour chaudière à ventouse à reprendre chapitre 32 03 10 12 et 32 03 10 15. Raccordement sur conduit cheminée en biflux ou en 3 CE chapitre 32 15. Régulation par thermostat de chaudière.											
	Evacuation par cheminée											
32 03 42 03 00 003	Chaudière gaz au sol 18 kW, ballon 150 l accolé	U										
	Chaudière				U	1.000	3331.50	3331.50				
	TOTAL		8.750	245.88	.	.	.	3331.50	3577.38	4793.69	5325.79	453.42
	VOTRE ENTREPRISE											
32 03 42 03 00 006	Chaudière gaz au sol 24 kW, ballon 150 l sous chaudière	U										
	Chaudière				U	1.000	3572.25	3572.25				
	TOTAL		8.750	245.88	.	.	.	3572.25	3818.13	5116.29	5684.20	453.42
	VOTRE ENTREPRISE											
32 03 42 03 00 009	Chaudière gaz au sol 30 kW, ballon 150 l sous chaudière	U										
	Chaudière				U	1.000	3699.75	3699.75				
	TOTAL		8.750	245.88	.	.	.	3699.75	3945.63	5287.14	5874.01	453.42
	VOTRE ENTREPRISE											
32 03 42 03 00 012	Chaudière gaz au sol 36 kW, ballon 150 l accolé	U										
	Chaudière				U	1.000	3996.00	3996.00				
	TOTAL		8.750	245.88	.	.	.	3996.00	4241.88	5684.12	6315.06	453.42
	VOTRE ENTREPRISE											
	POELE A GRANULES											
	Air ventilé poêle à granulés bois (pellets), puissance modulable, finition/revêtement métal acier laqué, trémie à pellets incorporée. Tuyau évacuation fumées à reprendre.											
32 03 45 03 00 004	Poêle à granulés air ventilé 8 kW	U										
	Poêle à granulés				U	1.000	2070.55	2070.55				
	TOTAL		6.000	168.60	.	.	.	2070.55	2239.15	3000.46	3333.51	310.92
	VOTRE ENTREPRISE											
32 03 45 03 00 007	Poêle à granulés air ventilé 11 kW	U										
	Poêle à granulés				U	1.000	2318.14	2318.14				
	TOTAL		6.000	168.60	.	.	.	2318.14	2486.74	3332.23	3702.11	310.92
	VOTRE ENTREPRISE											

Copyright © Groupe Moniteur RCS Paris 403 080 823

Code	Désignation des ouvrages	Unité	Main d'œuvre Temps moyen	Main d'œuvre M.-o. + charges sociales 4 x 28.10 €	Fournitures Unité	Fournitures Quantité	Fournitures Prix unitaires	Fournitures principales et annexes 7 x 8	Déboursé sec 5 + 9	Prix de revient 10 x 1.340	Prix de vente indicatif € H.T. Fournitures et mise en œuvre 11 x 1.111	Prix de vente indicatif € H.T. Mise en œuvre seule 4 x 51.82 €
1	2	3	4	5	6	7	8	9	10	11	12	13
	Hydraulique poêle à granulés bois (pellets), puissance modulable, finition/revêtement métal acier laqué, compris trémie à pellets, groupe hydraulique incorporés et raccordement sur réseau chauffage. Tuyau évacuation fumées à reprendre.											
32 03 45 09 00 003	Poêle à granulés hydraulique 13 kW	U										
	Poêle à granulés				U	1.000	3360.00	3360.00				
	Tube noir 33x42				ML	4.200	9.02	37.88				
	Raccord union vanne 33x42				ENS	2.000	24.89	49.78				
	Robinet boisseau 20x27				U	1.000	7.17	7.17				
	Raccords - accessoires divers				ENS	1.000	6.28	6.28				
	TOTAL		8.000	224.80	.	.	.	3461.11	3685.91	4939.12	5487.36	414.56
	VOTRE ENTREPRISE											
32 03 45 09 00 007	Poêle à granulés hydraulique 19 kW	U										
	Poêle à granulés				U	1.000	4329.79	4329.79				
	Tube noir 33x42				ML	4.200	9.02	37.88				
	Raccord union vanne 33x42				ENS	2.000	24.89	49.78				
	Robinet boisseau 20x27				U	1.000	7.17	7.17				
	Raccords - accessoires divers				ENS	1.000	6.28	6.28				
	TOTAL		8.000	224.80	.	.	.	4430.90	4655.70	6238.64	6931.13	414.56
	VOTRE ENTREPRISE											

CHAUDIERE GENERATEUR DE CHAUFFAGE NON FOURNI

- Commande, protection, alimentation et raccordements électriques sont à reprendre au chapitre Electricité.
- Les raccordements au conduit de fumée sont à chiffrer au chapitre Fumisterie.
- L'alimentation fioul ou le raccordement gaz des chaudières au sol est à reprendre au chapitre Stockage et raccordements fioul et gaz.

REMARQUE IMPORTANTE : Compte tenu de la grande variété des matériels commercialisés et de la diversité des équipements proposés en option, toutes les chaudières sont prévues en pose seule. Pour obtenir un prix complet, il est donc nécessaire d'ajouter, au prix de pose indiqué dans ce chapitre, le prix d'achat réel de la chaudière choisie sur lequel on appliquera d'abord le coefficient de frais généraux puis le coefficient de bénéfice.

CHAUDIERE AU SOL CLASSIQUE CHAUFFAGE SEUL fonctionnant au gaz, au fioul ou au fioul et à l'électricité (bi-énergie), comprenant la mise en place de la chaudière en fonte ou en acier **(non fournie)**, la réalisation des **collecteurs de départ et de retour chauffage en tube fer noir (2 m linéaires chacun)**, ainsi que les façonnages (coupes, filetages, cintrages, etc.,) et l'ensemble des équipements et raccords nécessaires : 2 raccords union, 2 vannes d'isolement filetées (au-delà de 70 kW = 2 contre-brides et 2 vannes d'isolement à brides et contre-brides), 1 robinet de vidange à boisseau, fixations, métal d'apport, filasse et pâte à joint.

Pose seule de chaudière monobloc en fonte, livrée assemblée

32 05 03 03 00 003	Chaudière monobloc fonte jusqu'à 25 kW	U										
	Tube noir 26x34				ML	4.200	7.13	29.95				
	Vanne				ENS	2.000	15.94	31.88				
	Robinet boisseau 20x27				U	1.000	7.17	7.17				
	Raccords - accessoires divers				ENS	1.000	6.28	6.28				
	TOTAL		10.230	287.46	.	.	.	75.28	362.74	486.07	540.02	530.12
	VOTRE ENTREPRISE											
32 05 03 03 00 006	Chaudière monobloc fonte de 36 à 70 kW	U										
	Tube noir 40x49				ML	4.200	10.45	43.89				
	Vanne				ENS	2.000	31.62	63.24				
	Robinet boisseau 20x27				U	1.000	7.17	7.17				
	Raccords - accessoires divers				ENS	1.000	9.20	9.20				
	TOTAL		14.250	400.42	.	.	.	123.50	523.92	702.05	779.98	738.44
	VOTRE ENTREPRISE											
32 05 03 03 00 010	Chaudière monobloc fonte de 71 à 120 kW	U										
	Tube noir 50x60				ML	4.200	14.44	60.65				
	Vanne				ENS	2.000	47.27	94.54				
	Robinet boisseau 20x27				U	1.000	7.17	7.17				
	Raccords - accessoires divers				ENS	1.000	12.58	12.58				
	TOTAL		20.250	569.02	.	.	.	174.94	743.96	996.91	1107.57	1049.36
	VOTRE ENTREPRISE											
32 05 03 03 00 012	Chaudière monobloc fonte de 121 à 160 kW	U										
	Tube noir 76,1x2,9				ML	4.200	17.31	72.70				
	Vanne + contrebride				ENS	2.000	122.65	245.30				
	Robinet boisseau				U	1.000	9.96	9.96				
	Raccords - accessoires divers				ENS	1.000	15.27	15.27				
	TOTAL		26.250	737.62	.	.	.	343.23	1080.85	1448.34	1609.11	1360.28
	VOTRE ENTREPRISE											

CHAUDIERE GENERATEUR DE CHAUFFAGE NON FOURNI

Code	Désignation des ouvrages	Unité	Main d'œuvre: Temps moyen	Main d'œuvre: M.-o. + charges sociales 4 x 28.10 €	Fournitures: Unité	Fournitures: Quantité	Fournitures: Prix unitaires	Fournitures: Fournitures principales et annexes 7 x 8	Déboursé sec 5 + 9	Prix de revient 10 x 1.340	Prix de vente indicatif € H.T.: Fournitures et mise en œuvre 11 x 1.111	Prix de vente indicatif € H.T.: Mise en œuvre seule 4 x 51.82 €
1	2	3	4	5	6	7	8	9	10	11	12	13
	Pose seule de chaudière monobloc en fonte, livrée assemblée *(suite)*											
32 05 03 03 00 015	Chaudière monobloc fonte de 161 à 325kW	U										
	Tube noir 76,1x2,9				ML	4.200	17.31	72.70				
	Vanne + contrebride				ENS	2.000	122.65	245.30				
	Robinet boisseau				U	1.000	9.96	9.96				
	Raccords - accessoires divers				ENS	1.000	15.27	15.27				
	TOTAL		31.500	885.15	.	.	.	343.23	1228.38	1646.03	1828.74	1632.33
	VOTRE ENTREPRISE											
	Pose seule de chaudière en fonte, livrée à assembler (éléments sectionnés)											
32 05 03 06 00 004	Chaudière monobloc fonte de 71 à 120 kW	U										
	Tube noir 50x60				ML	4.200	14.44	60.65				
	Vanne				ENS	2.000	47.27	94.54				
	Robinet boisseau 20x27				U	1.000	7.17	7.17				
	Raccords - accessoires divers				ENS	1.000	12.58	12.58				
	TOTAL		27.250	765.72	.	.	.	174.94	940.66	1260.48	1400.39	
	VOTRE ENTREPRISE											
32 05 03 06 00 006	Chaudière monobloc fonte de 121 à 160 kW	U										
	Tube noir 76,1x2,9				ML	4.200	17.31	72.70				
	Vanne + contrebride				ENS	2.000	122.65	245.30				
	Robinet boisseau				U	1.000	9.96	9.96				
	Raccords - accessoires divers				ENS	1.000	15.27	15.27				
	TOTAL		33.250	934.32	.	.	.	343.23	1277.55	1711.92	1901.94	1723.02
	VOTRE ENTREPRISE											
32 05 03 06 00 009	Chaudière monobloc fonte de 161 à 200 kW	U										
	Tube noir 76,1x2,9				ML	4.200	17.31	72.70				
	Vanne + contrebride				ENS	2.000	122.65	245.30				
	Robinet boisseau				U	1.000	9.96	9.96				
	Raccords - accessoires divers				ENS	1.000	15.27	15.27				
	TOTAL		38.250	1074.82	.	.	.	343.23	1418.05	1900.19	2111.11	1982.12
	VOTRE ENTREPRISE											
32 05 03 06 00 012	Chaudière monobloc fonte de 201 à 250 kW	U										
	Tube noir 76,1x2,9				ML	4.200	17.31	72.70				
	Vanne + contrebride				ENS	2.000	122.65	245.30				
	Robinet boisseau				U	1.000	9.96	9.96				
	Raccords - accessoires divers				ENS	1.000	15.27	15.27				
	TOTAL		43.250	1215.32	.	.	.	343.23	1558.55	2088.46	2320.28	2241.22
	VOTRE ENTREPRISE											
32 05 03 06 00 015	Chaudière monobloc fonte de 251 à 300 kW	U										
	Tube noir 88,9x3,2				ML	4.200	22.01	92.44				
	Vanne + contrebride				ENS	1.000	155.88	155.88				
	Robinet boisseau				U	1.000	14.87	14.87				
	Raccords - accessoires divers				ENS	1.000	19.22	19.22				
	TOTAL		48.250	1355.82	.	.	.	282.41	1638.23	2195.23	2438.90	
	VOTRE ENTREPRISE											
	Pose seule de chaudière monobloc en acier, livrée montée											
32 05 03 09 00 003	Chaudière monobloc acier jusqu'à 25 kW	U										
	Tube noir 26x34				ML	4.200	7.13	29.95				
	Vanne				ENS	2.000	15.94	31.88				
	Robinet boisseau 20x27				U	1.000	7.17	7.17				
	Raccords - accessoires divers				ENS	1.000	6.28	6.28				
	TOTAL		9.230	259.36	.	.	.	75.28	334.64	448.42	498.19	478.30
	VOTRE ENTREPRISE											
32 05 03 09 00 006	Chaudière monobloc acier de 36 à 70 kW	U										
	Tube noir 40x49				ML	4.200	10.45	43.89				
	Vanne				ENS	2.000	31.62	63.24				
	Robinet boisseau 20x27				U	1.000	7.17	7.17				
	Raccords - accessoires divers				ENS	1.000	9.20	9.20				
	TOTAL		13.250	372.33	.	.	.	123.50	495.83	664.41	738.16	686.62
	VOTRE ENTREPRISE											

Copyright © Groupe Moniteur RCS Paris 403 080 823

Code	Désignation des ouvrages	Unité	Main d'œuvre: Temps moyen	Main d'œuvre: M.-o. + charges sociales 4 x 28.10 €	Fournitures: Unité	Fournitures: Quantité	Fournitures: Prix unitaires	Fournitures: Fournitures principales et annexes 7 x 8	Déboursé sec 5 + 9	Prix de revient 10 x 1.340	Prix de vente indicatif € H.T.: Fournitures et mise en œuvre 11 x 1.111	Prix de vente indicatif € H.T.: Mise en œuvre seule 4 x 51.82 €
1	2	3	4	5	6	7	8	9	10	11	12	13
	Pose seule de chaudière monobloc en acier, livrée montée *(suite)*											
32 05 03 09 00 010	Chaudière monobloc acier de 71 à 120 kW	U										
	Tube noir 50x60				ML	4.200	14.44	60.65				
	Vanne				ENS	2.000	47.27	94.54				
	Robinet boisseau 20x27				U	1.000	7.17	7.17				
	Raccords - accessoires divers				ENS	1.000	12.58	12.58				
	TOTAL		19.250	540.93	.	.	.	174.94	715.87	959.27	1065.75	997.54
	VOTRE ENTREPRISE											
32 05 03 09 00 012	Chaudière monobloc acier de 121 à 160 kW	U										
	Tube noir 76,1x2,9				ML	4.200	17.31	72.70				
	Vanne + contrebride				ENS	2.000	122.65	245.30				
	Robinet boisseau				U	1.000	9.96	9.96				
	Raccords - accessoires divers				ENS	1.000	15.27	15.27				
	TOTAL		24.250	681.42	.	.	.	343.23	1024.65	1373.03	1525.44	1256.64
	VOTRE ENTREPRISE											
32 05 03 09 00 015	Chaudière monobloc acier de 161 à 200 kW	U										
	Tube noir 76,1x2,9				ML	4.200	17.31	72.70				
	Vanne + contrebride				ENS	2.000	122.65	245.30				
	Robinet boisseau				U	1.000	9.96	9.96				
	Raccords - accessoires divers				ENS	1.000	15.27	15.27				
	TOTAL		28.250	793.82	.	.	.	343.23	1137.05	1523.65	1692.78	1463.92
	VOTRE ENTREPRISE											
32 05 03 09 00 018	Chaudière monobloc acier de 201 à 250 kW	U										
	Tube noir 76,1x2,9				ML	4.200	17.31	72.70				
	Vanne + contrebride				ENS	2.000	122.65	245.30				
	Robinet boisseau				U	1.000	9.96	9.96				
	Raccords - accessoires divers				ENS	1.000	15.27	15.27				
	TOTAL		31.250	878.12	.	.	.	343.23	1221.35	1636.61	1818.27	1619.38
	VOTRE ENTREPRISE											
32 05 03 09 00 021	Chaudière monobloc acier de 251 à 300 kW	U										
	Tube noir 88,9x3,2				ML	4.200	22.01	92.44				
	Vanne + contrebride				ENS	2.000	155.88	311.76				
	Robinet boisseau				U	1.000	14.87	14.87				
	Raccords - accessoires divers				ENS	1.000	19.22	19.22				
	TOTAL		34.250	962.42	.	.	.	438.29	1400.71	1876.95	2085.29	1774.84
	VOTRE ENTREPRISE											

CHAUDIERE AU SOL CLASSIQUE AVEC PRODUCTION ECS fonctionnant au gaz ou au fioul, comprenant la mise en place de la chaudière en fonte ou en acier, **(non fournie)** équipée d'un ballon en acier protégé ou en inox, la réalisation **des collecteurs de départ et de retour chauffage en tube fer noir**, l'alimentation en eau froide et le départ eau chaude sanitaire en tube cuivre.

Toutes les tuyauteries sont prévues jusqu'à 2 m linéaires de la chaudière et comprennent les façonnages (coupes, filetages, cintrages, collets battus, etc.) et l'ensemble des raccords et équipements nécessaires aux raccordements : 2 raccords union, 2 vannes d'isolement filetées, 1 robinet de vidange à boisseau, 2 robinets d'arrêt pour EF et ECS, 1 clapet antiretour, 1 groupe de sécurité taré à 7 bars (placé sur l'arrivée EF), 2 raccords mixtes fer/cuivre ainsi que fixations, métal d'apport, joints, filasse et pâte à joints.

	Pose seule de chaudière monobloc en acier, livrée montée											
32 05 06 03 00 003	Chaudière monobloc acier jusqu'à 25 KW	U										
	Clapet et sécurité				ENS	1.000	46.47	46.47				
	Vanne				ENS	2.000	15.94	31.88				
	Raccords robinet arrêt 20				ENS	1.000	30.84	30.84				
	Robinet boisseau 20x27				U	1.000	7.17	7.17				
	Tube noir 26x34				ML	4.200	7.13	29.95				
	Tube cuivre écroui ø 22				ML	2.100	10.84	22.76				
	Raccords - accessoires divers				ENS	1.000	6.28	6.28				
	TOTAL		13.430	377.38	.	.	.	175.35	552.73	740.66	822.87	695.94
	VOTRE ENTREPRISE											

Code	Désignation des ouvrages	Unité	Main d'œuvre: Temps moyen	Main d'œuvre: M.-o. + charges sociales 4 x 28.10 €	Fournitures: Unité	Fournitures: Quantité	Fournitures: Prix unitaires	Fournitures: Fournitures principales et annexes 7 x 8	Déboursé sec 5 + 9	Prix de revient 10 x 1.340	Prix de vente indicatif € H.T.: Fournitures et mise en œuvre 11 x 1.111	Prix de vente indicatif € H.T.: Mise en œuvre seule 4 x 51.82 €
1	2	3	4	5	6	7	8	9	10	11	12	13
	Pose seule de chaudière monobloc en acier, livrée montée *(suite)*											
32 05 06 03 00 006	Chaudière monobloc acier de 36 à 70 kW	U										
	Clapet et sécurité				ENS	1.000	56.61	56.61				
	Vanne				ENS	2.000	31.62	63.24				
	Raccords robinet arrêt 26				ENS	1.000	35.46	35.46				
	Robinet boisseau 20x27				U	1.000	7.17	7.17				
	Tube noir 40x49				ML	4.200	10.45	43.89				
	Tube cuivre écroui ø 22				ML	2.100	10.84	22.76				
	Raccords - accessoires divers				ENS	1.000	9.20	9.20				
	TOTAL		17.450	490.34	.	.	.	238.33	728.67	976.42	1084.80	904.26
	VOTRE ENTREPRISE											

CHAUDIERE AU SOL A CONDENSATION CHAUFFAGE SEUL fonctionnant au gaz, comprenant la mise en place de la chaudière en fonte ou en acier **(non fournie)**, la réalisation **des collecteurs de départ et de retour chauffage en tube fer noir (2 m linéaires chacun)** ainsi que les façonnages (coupes, filetages, cintrages, soudures, etc.) et l'ensemble des équipements et raccords nécessaires : 2 raccords union, 2 vannes d'isolement filetées (au-delà de 70 kW : 2 contre-brides et 2 vannes d'isolement à brides et contre-brides), 1 robinet de vidange à boisseau, fixations, métal d'apport, filasse et pâte à joint.

L'évacuation des condensats de la chaudière et du conduit de fumée est réalisée conformément aux prescriptions de Gaz de France et comprend : tuyaux en PVC de la sortie de la chaudière **jusqu'à une évacuation supposée en attente à 2 m linéaires du générateur** compris le raccordement vertical en provenance du té de purge, ainsi que 2 siphons en PVC avec entonnoirs.

	Pose seule de chaudière monobloc en fonte, livrée assemblée											
32 05 09 03 00 003	Chaudière monobloc fonte jusqu'à 25 kW	U										
	Tube noir 26x34				ML	4.200	7.13	29.95				
	Vanne				ENS	2.000	15.94	31.88				
	Robinet boisseau 20x27				U	1.000	7.17	7.17				
	Tube PVC ø 26x32 mm				ML	2.000	4.27	8.54				
	Siphon-entonnoir				ENS	1.000	24.19	24.19				
	Raccords - accessoires divers				ENS	1.000	6.28	6.28				
	TOTAL		14.000	393.40	.	.	.	108.01	501.41	671.89	746.47	725.48
	VOTRE ENTREPRISE											
32 05 09 03 00 006	Chaudière monobloc fonte de 36 à 70 kW	U										
	Tube noir 40x49				ML	4.200	10.45	43.89				
	Vanne				ENS	2.000	31.62	63.24				
	Robinet boisseau 20x27				U	1.000	7.17	7.17				
	Tube PVC ø 26x32 mm				ML	2.000	4.27	8.54				
	Siphon-entonnoir				ENS	1.000	24.19	24.19				
	Raccords - accessoires divers				ENS	1.000	9.20	9.20				
	TOTAL		18.000	505.80	.	.	.	156.23	662.03	887.12	985.59	932.76
	VOTRE ENTREPRISE											
32 05 09 03 00 010	Chaudière monobloc fonte de 71 à 120 kW	U										
	Tube noir 50x60				ML	4.200	14.44	60.65				
	Vanne				ENS	2.000	47.27	94.54				
	Robinet boisseau 20x27				U	1.000	7.17	7.17				
	Tube PVC ø 26x32 mm				ML	2.000	4.27	8.54				
	Siphon-entonnoir				ENS	1.000	24.19	24.19				
	Raccords - accessoires divers				ENS	1.000	12.58	12.58				
	TOTAL		24.000	674.40	.	.	.	207.67	882.07	1181.97	1313.17	1243.68
	VOTRE ENTREPRISE											
32 05 09 03 00 012	Chaudière monobloc fonte de 121 à 160 kW	U										
	Tube noir 76,1x2,9				ML	4.200	17.31	72.70				
	Vanne + contrebride				ENS	2.000	122.65	245.30				
	Robinet boisseau				U	1.000	9.96	9.96				
	Tube PVC ø 26x32 mm				ML	2.000	4.27	8.54				
	Siphon-entonnoir				ENS	1.000	24.19	24.19				
	Raccords - accessoires divers				ENS	1.000	15.27	15.27				
	TOTAL		30.000	843.00	.	.	.	375.96	1218.96	1633.41	1814.72	1554.60
	VOTRE ENTREPRISE											

Copyright © Groupe Moniteur RCS Paris 403 080 823

Code	Désignation des ouvrages	Unité	Main d'œuvre: Temps moyen	Main d'œuvre: M.-o. + charges sociales 4 x 28.10 €	Fournitures: Unité	Fournitures: Quantité	Fournitures: Prix unitaires	Fournitures: Fournitures principales et annexes 7 x 8	Déboursé sec 5 + 9	Prix de revient 10 x 1.340	Prix de vente indicatif € H.T.: Fournitures et mise en œuvre 11 x 1.111	Prix de vente indicatif € H.T.: Mise en œuvre seule 4 x 51.82 €
1	2	3	4	5	6	7	8	9	10	11	12	13
	Pose seule de chaudière monobloc en fonte, livrée assemblée *(suite)*											
32 05 09 03 00 015	Chaudière monobloc fonte de 161 à 200 kW	U										
	Tube noir 76,1x2,9				ML	4.200	17.31	72.70				
	Vanne + contrebride				ENS	2.000	122.65	245.30				
	Robinet boisseau				U	1.000	9.96	9.96				
	Tube PVC ø 26x32 mm				ML	2.000	4.27	8.54				
	Siphon-entonnoir				ENS	1.000	24.19	24.19				
	Raccords - accessoires divers				ENS	1.000	15.27	15.27				
	TOTAL		35.000	983.50	.	.	.	375.96	1359.46	1821.68	2023.89	1813.70
	VOTRE ENTREPRISE											
	Pose seule de chaudière monobloc en acier, livrée montée											
32 05 09 06 00 003	Chaudière monobloc acier jusqu'à 25 kW	U										
	Tube noir 26x34				ML	4.200	7.13	29.95				
	Vanne				ENS	2.000	15.94	31.88				
	Robinet boisseau 20x27				U	1.000	7.17	7.17				
	Tube PVC ø 26x32 mm				ML	2.000	4.27	8.54				
	Siphon-entonnoir				ENS	1.000	24.19	24.19				
	Raccords - accessoires divers				ENS	1.000	6.28	6.28				
	TOTAL		13.000	365.30	.	.	.	108.01	473.31	634.24	704.64	673.66
	VOTRE ENTREPRISE											
32 05 09 06 00 006	Chaudière monobloc acier de 36 à 70 kW	U										
	Tube noir 40x49				ML	4.200	10.45	43.89				
	Vanne				ENS	2.000	31.62	63.24				
	Robinet boisseau 20x27				U	1.000	7.17	7.17				
	Tube PVC ø 26x32 mm				ML	2.000	4.27	8.54				
	Siphon-entonnoir				ENS	1.000	24.19	24.19				
	Raccords - accessoires divers				ENS	1.000	9.20	9.20				
	TOTAL		17.000	477.70	.	.	.	156.23	633.93	849.47	943.76	880.94
	VOTRE ENTREPRISE											
32 05 09 06 00 010	Chaudière monobloc acier de 71 à 120 kW	U										
	Tube noir 50x60				ML	4.200	14.44	60.65				
	Vanne				ENS	2.000	47.27	94.54				
	Robinet boisseau 20x27				U	1.000	7.17	7.17				
	Tube PVC ø 26x32 mm				ML	2.000	4.27	8.54				
	Siphon-entonnoir				ENS	1.000	24.19	24.19				
	Raccords - accessoires divers				ENS	1.000	12.58	12.58				
	TOTAL		23.000	646.30	.	.	.	207.67	853.97	1144.32	1271.34	1191.86
	VOTRE ENTREPRISE											
32 05 09 06 00 012	Chaudière monobloc acier de 121 à 160 kW	U										
	Tube noir 76,1x2,9				ML	4.200	17.31	72.70				
	Vanne + contrebride				ENS	2.000	122.65	245.30				
	Robinet boisseau				U	1.000	9.96	9.96				
	Tube PVC ø 26x32 mm				ML	2.000	4.27	8.54				
	Siphon-entonnoir				ENS	1.000	24.19	24.19				
	Raccords - accessoires divers				ENS	1.000	15.27	15.27				
	TOTAL		28.000	786.80	.	.	.	375.96	1162.76	1558.10	1731.05	1450.96
	VOTRE ENTREPRISE											
32 05 09 06 00 015	Chaudière monobloc acier de 161 à 200 kW	U										
	Tube noir 76,1x2,9				ML	4.200	17.31	72.70				
	Vanne + contrebride				ENS	2.000	122.65	245.30				
	Robinet boisseau				U	1.000	9.96	9.96				
	Tube PVC ø 26x32 mm				ML	2.000	4.27	8.54				
	Siphon-entonnoir				ENS	1.000	24.19	24.19				
	Raccords - accessoires divers				ENS	1.000	15.27	15.27				
	TOTAL		32.000	899.20	.	.	.	375.96	1275.16	1708.71	1898.38	1658.24
	VOTRE ENTREPRISE											

Copyright © Groupe Moniteur RCS Paris 403 080 823

Code	Désignation des ouvrages	Unité	Main d'œuvre: Temps moyen	Main d'œuvre: M.-o. + charges sociales 4 x 28.10 €	Fournitures: Unité	Fournitures: Quantité	Fournitures: Prix unitaires	Fournitures: Fournitures principales et annexes 7 x 8	Déboursé sec 5 + 9	Prix de revient 10 x 1.340	Prix de vente indicatif € H.T.: Fournitures et mise en œuvre 11 x 1.111	Prix de vente indicatif € H.T.: Mise en œuvre seule 4 x 51.82 €
1	2	3	4	5	6	7	8	9	10	11	12	13
	Pose seule de chaudière monobloc en acier, livrée montée *(suite)*											
32 05 09 06 00 018	Chaudière monobloc acier de 201 à 250 kW	U										
	Tube noir 76,1x2,9				ML	4.200	17.31	72.70				
	Vanne + contrebride				ENS	2.000	122.65	245.30				
	Robinet boisseau				U	1.000	9.96	9.96				
	Tube PVC ø 26x32 mm				ML	2.000	4.27	8.54				
	Siphon-entonnoir				ENS	1.000	24.19	24.19				
	Raccords - accessoires divers				ENS	1.000	15.27	15.27				
	TOTAL		35.000	983.50	.	.	.	375.96	1359.46	1821.68	2023.89	1813.70
	VOTRE ENTREPRISE											
32 05 09 06 00 021	Chaudière monobloc acier de 251 à 300 kW	U										
	Tube noir 88,9x3,2				ML	4.200	22.01	92.44				
	Vanne + contrebride				ENS	2.000	155.88	311.76				
	Robinet boisseau				U	1.000	14.87	14.87				
	Tube PVC ø 26x32 mm				ML	2.000	4.27	8.54				
	Siphon-entonnoir				ENS	1.000	24.19	24.19				
	Raccords - accessoires divers				ENS	1.000	19.22	19.22				
	TOTAL		38.000	1067.80	.	.	.	471.02	1538.82	2062.02	2290.90	1969.16
	VOTRE ENTREPRISE											

CHAUDIERE AU SOL A CONDENSATION AVEC PRODUCTION ECS fonctionnant au gaz, comprenant la mise en place de la chaudière en fonte ou en acier **(non fournie)** équipée d'un ballon en acier protégé ou en inox, la réalisation des collecteurs de départ et de retour chauffage en tube fer noir, l'alimentation en eau froide et le départ eau chaude sanitaire en tube cuivre. **Toutes les tuyauteries sont prévues jusqu'à 2 m linéaires de la chaudière** et comprennent les façonnages (coupes, filetages, cintrages, soudures, collets battus, etc.) et l'ensemble de raccords et équipement nécessaires aux raccordements : 2 raccords union, 2 vannes d'isolement filetées, 1 robinet de vidange à boisseau, 2 robinets d'arrêt pour EF et ECS, 1 clapet anti-retour, 1 groupe de sécurité taré à 7 bars (placé sur l'arrivée EF), 2 raccords mixtes fer/cuivre ainsi que les fixations, métal d'apport, joints, filasse et pâte à joints. **L'évacuation des condensats de la chaudière et du conduit de fumée est réalisée conformément aux prescriptions de Gaz de France et comprend : tuyaux en PVC** de la sortie de la chaudière **jusqu'à une évacuation supposée en attente à 2 m linéaires du générateur** compris le raccordement vertical en provenance du té de purge ainsi que 2 siphons entonnoirs.

	Pose seule de chaudière monobloc en fonte, livrée assemblée											
32 05 12 03 00 003	Chaudière monobloc fonte jusqu'à 25 kW	U										
	Clapet et sécurité				ENS	1.000	46.47	46.47				
	Vanne				ENS	2.000	15.94	31.88				
	Raccords robinet arrêt 20				ENS	1.000	30.84	30.84				
	Robinet boisseau 20x27				U	1.000	7.17	7.17				
	Tube noir 26x34				ML	4.200	7.13	29.95				
	Tube cuivre écroui ø 22				ML	2.100	10.84	22.76				
	Siphon-entonnoir				ENS	1.000	24.19	24.19				
	Tube PVC ø 26x32 mm				ML	2.100	4.27	8.97				
	Raccords - accessoires divers				ENS	1.000	6.28	6.28				
	TOTAL		18.230	512.26	.	.	.	208.51	720.77	965.83	1073.04	944.68
	VOTRE ENTREPRISE											
	Pose seule de chaudière monobloc en acier, livrée assemblée											
32 05 12 06 00 003	Chaudière monobloc acier jusqu'à 25 kW	U										
	Tube noir 26x34				ML	4.200	7.13	29.95				
	Vanne				ENS	2.000	15.94	31.88				
	Raccords robinet arrêt 20				ENS	1.000	30.84	30.84				
	Robinet boisseau 20x27				U	1.000	7.17	7.17				
	Tube cuivre écroui ø 22				ML	2.100	10.84	22.76				
	Siphon-entonnoir				ENS	1.000	24.19	24.19				
	Tube PVC ø 26x32 mm				ML	2.100	4.27	8.97				
	Raccords - accessoires divers				ENS	1.000	6.28	6.28				
	Clapet et sécurité				ENS	1.000	46.47	46.47				
	TOTAL		22.250	625.22	.	.	.	208.51	833.73	1117.20	1241.21	1153.00
	VOTRE ENTREPRISE											
	MAJORATION DE POSE applicable sur tous les prix de pose des chaudières au sol.											
32 05 15 00 00 003	Montage de brûleur fioul ou gaz pulsé	U										
	TOTAL		1.850	51.99	.	.	.		51.99	69.67	77.40	
	VOTRE ENTREPRISE											
32 05 15 00 00 006	Montage de brûleur à rampe gaz atmosphérique	U										
	TOTAL		2.050	57.60	.	.	.		57.60	77.18	85.75	
	VOTRE ENTREPRISE											

Copyright © Groupe Moniteur RCS Paris 403 080 823

Code	Désignation des ouvrages	Unité	Main d'œuvre: Temps moyen	Main d'œuvre: M.-o. + charges sociales 4 x 28.10 €	Fournitures: Unité	Fournitures: Quantité	Fournitures: Prix unitaires	Fournitures: Fournitures principales et annexes 7 x 8	Déboursé sec 5 + 9	Prix de revient 10 x 1.340	Prix de vente indicatif € H.T.: Fournitures et mise en œuvre 11 x 1.111	Prix de vente indicatif € H.T.: Mise en œuvre seule 4 x 51.82 €
1	2	3	4	5	6	7	8	9	10	11	12	13
	Pose seule de chaudière monobloc en acier, livrée assemblée *(suite)*											
32 05 15 00 00 009	Montage de jaquette sur chaudière chauffage seul jusqu'à 70 kW	U										
	TOTAL		1.200	33.72	.	.	.		33.72	45.18	50.19	
	VOTRE ENTREPRISE											
32 05 15 00 00 012	Montage de jaquette sur chaudière chauffage seul puissance de 71 kW à 160 kW	U										
	TOTAL		2.000	56.20	.	.	.		56.20	75.31	83.67	
	VOTRE ENTREPRISE											
32 05 15 00 00 015	Montage de jaquette sur chaudière chauffage seul puissance de 161 kW à 250 kW	U										
	TOTAL		2.600	73.06	.	.	.		73.06	97.90	108.77	
	VOTRE ENTREPRISE											
32 05 15 00 00 018	Montage de jaquette sur chaudière avec production ECS	U										
	TOTAL		1.600	44.96	.	.	.		44.96	60.25	66.94	
	VOTRE ENTREPRISE											
	CHAUDIERE MURALE ELECTRIQUE pour chauffage seul, comprenant la mise en place et la fixation de la chaudière **(non fournie)**, la réalisation des tuyauteries de raccordement de chauffage et l'alimentation d'eau froide avec 1 robinet d'arrêt 15 x 21 mm à collets battus. **Les canalisations sont en tubes cuivre écroui amenés jusqu'à la plinthe (ou au plafond)**, elles comprennent tous les façonnages (coupes, cintrages, collets battus, soudures, brasures, etc.) ainsi que l'ensemble des raccords joints et fixations. Alimentation et raccordement électrique à reprendre.											
	Pose seule											
32 05 18 03 00 003	Chaudière électrique jusqu'à 12 kW	U										
	Tube cuivre écroui ø 18				ML	3.000	8.76	26.28				
	Tube cuivre écroui ø 12				ML	1.500	5.68	8.52				
	Robinet boisseau 15x21				U	1.000	5.03	5.03				
	Raccords - fixations divers				ENS	1.000	3.82	3.82				
	TOTAL		5.750	161.58	.	.	.	43.65	205.23	275.01	305.54	
	VOTRE ENTREPRISE											
32 05 18 03 00 006	Chaudière électrique sup. à 12 kW	U										
	Tube cuivre écroui ø 22				ML	3.000	10.84	32.52				
	Tube cuivre écroui ø 12				ML	1.500	5.68	8.52				
	Robinet boisseau 15x21				U	1.000	5.03	5.03				
	Raccords - fixations divers				ENS	1.000	4.66	4.66				
	TOTAL		5.850	164.38	.	.	.	50.73	215.11	288.25	320.25	
	VOTRE ENTREPRISE											
	GENERATEUR D'AIR CHAUD AU SOL fonctionnant au gaz ou au fioul, comprenant l'échangeur de température, le groupe moto ventilateur centrifuge, le brûleur, la jaquette en tôle calorifugée, le dispositif de filtration, l'airstat de commande du ventilateur, le coupe-tirage antiretour, le plénum de départ d'air chaud.											
	Pose seule											
32 05 21 03 00 003	Générateur d'air chaud jusqu'à 17 kW	U										
	TOTAL		3.500	98.35	.	.	.		98.35	131.79	146.42	
	VOTRE ENTREPRISE											
32 05 21 03 00 006	Générateur d'air chaud de 18 à 29 kW	U										
	TOTAL		4.900	137.69	.	.	.		137.69	184.50	204.98	
	VOTRE ENTREPRISE											
32 05 21 03 00 009	Générateur d'air chaud de 30 à 46 kW	U										
	TOTAL		7.200	202.32	.	.	.		202.32	271.11	301.20	
	VOTRE ENTREPRISE											
32 05 21 03 00 012	Générateur d'air chaud de 70 kW	U										
	TOTAL		8.600	241.66	.	.	.		241.66	323.82	359.76	
	VOTRE ENTREPRISE											
	BRULEUR											
	BRULEUR FIOUL Fourniture et pose de brûleur fioul à 1 ou 2 allures comprenant : le montage sur plaque de chaudière ainsi que les raccordements électrique et combustible, supposés en attente à proximité.											
	1 allure											
32 08 03 03 00 004	Brûleur fioul de 15 à 35 kW	U										
	Brûleur				U	1.000	929.58	929.58				
	TOTAL		1.600	44.96	.	.	.	929.58	974.54	1305.88	1450.83	82.91
	VOTRE ENTREPRISE											

Code	Désignation des ouvrages	Unité	Main d'œuvre Temps moyen	Main d'œuvre M.-o. + charges sociales 4 x 28.10 €	Fournitures Unité	Fournitures Quantité	Fournitures Prix unitaires	Fournitures principales et annexes 7 x 8	Déboursé sec 5 + 9	Prix de revient 10 x 1.340	Prix de vente indicatif € H.T. Fournitures et mise en œuvre 11 x 1.111	Prix de vente indicatif € H.T. Mise en œuvre seule 4 x 51.82 €
1	2	3	4	5	6	7	8	9	10	11	12	13
1 allure *(suite)*												
32 08 03 03 00 007	Brûleur fioul de 22 à 40 kW	U										
	Brûleur				U	1.000	809.58	809.58				
	TOTAL		1.950	54.80	.	.	.	809.58	864.38	1158.27	1286.84	101.05
	VOTRE ENTREPRISE											
32 08 03 03 00 010	Brûleur fioul de 35 à 70 kW	U										
	Brûleur				U	1.000	980.56	980.56				
	TOTAL		2.300	64.63	.	.	.	980.56	1045.19	1400.55	1556.01	119.19
	VOTRE ENTREPRISE											
32 08 03 03 00 013	Brûleur fioul de 50 à 90 kW	U										
	Brûleur				U	1.000	1020.19	1020.19				
	TOTAL		2.750	77.28	.	.	.	1020.19	1097.47	1470.61	1633.85	142.50
	VOTRE ENTREPRISE											
32 08 03 03 00 016	Brûleur fioul de 60 à 120 kW	U										
	Brûleur				U	1.000	1000.72	1000.72				
	TOTAL		3.400	95.54	.	.	.	1000.72	1096.26	1468.99	1632.05	176.19
	VOTRE ENTREPRISE											
32 08 03 03 00 019	Brûleur fioul de 70 à 160 kW	U										
	Brûleur				U	1.000	1107.72	1107.72				
	TOTAL		4.100	115.21	.	.	.	1107.72	1222.93	1638.73	1820.63	212.46
	VOTRE ENTREPRISE											
32 08 03 03 00 022	Brûleur fioul de 140 à 210 kW	U										
	Brûleur				U	1.000	1195.30	1195.30				
	TOTAL		5.050	141.90	.	.	.	1195.30	1337.20	1791.85	1990.75	261.69
	VOTRE ENTREPRISE											
2 allures (modulant)												
32 08 03 06 00 004	Brûleur fioul de 50 à 120 kW	U										
	Brûleur				U	1.000	1391.77	1391.77				
	TOTAL		3.700	103.97	.	.	.	1391.77	1495.74	2004.29	2226.77	191.73
	VOTRE ENTREPRISE											
32 08 03 06 00 007	Brûleur fioul de 80 à 160 kW	U										
	Brûleur				U	1.000	1589.23	1589.23				
	TOTAL		4.500	126.45	.	.	.	1589.23	1715.68	2299.01	2554.20	233.19
	VOTRE ENTREPRISE											
32 08 03 06 00 010	Brûleur fioul de 140 à 270 kW	U										
	Brûleur				U	1.000	1630.33	1630.33				
	TOTAL		5.650	158.77	.	.	.	1630.33	1789.10	2397.39	2663.50	292.78
	VOTRE ENTREPRISE											
32 08 03 06 00 013	Brûleur fioul de 200 à 230 kW	U										
	Brûleur				U	1.000	1683.25	1683.25				
	TOTAL		6.900	193.89	.	.	.	1683.25	1877.14	2515.37	2794.58	357.56
	VOTRE ENTREPRISE											
BRULEUR GAZ Fourniture et pose de brûleur gaz, soit à 1 allure, soit à 2 allures (modulant), comprenant : le montage sur plaque de la chaudière ainsi que les raccordements électrique et combustible, supposés en attente à proximité.												
1 allure												
32 08 06 03 00 004	Brûleur gaz de 15 à 50 kW	U										
	Brûleur				U	1.000	1302.04	1302.04				
	TOTAL		1.450	40.74	.	.	.	1302.04	1342.78	1799.33	1999.06	75.14
	VOTRE ENTREPRISE											
32 08 06 03 00 007	Brûleur gaz de 35 à 80 kW	U										
	Brûleur				U	1.000	1481.25	1481.25				
	TOTAL		1.750	49.18	.	.	.	1481.25	1530.43	2050.78	2278.42	90.68
	VOTRE ENTREPRISE											
32 08 06 03 00 010	Brûleur gaz de 60 à 120 kW	U										
	Brûleur				U	1.000	1725.92	1725.92				
	TOTAL		2.050	57.60	.	.	.	1725.92	1783.52	2389.92	2655.20	106.23
	VOTRE ENTREPRISE											

Copyright © Groupe Moniteur RCS Paris 403 080 823

Code	Désignation des ouvrages	Unité	Main d'œuvre Temps moyen	Main d'œuvre M.-o. + charges sociales 4 x 28.10 €	Fournitures Unité	Fournitures Quantité	Fournitures Prix unitaires	Fournitures Fournitures principales et annexes 7 x 8	Déboursé sec 5 + 9	Prix de revient 10 x 1.340	Prix de vente indicatif € H.T. Fournitures et mise en œuvre 11 x 1.111	Prix de vente indicatif € H.T. Mise en œuvre seule 4 x 51.82 €
1	2	3	4	5	6	7	8	9	10	11	12	13
1 allure *(suite)*												
32 08 06 03 00 013	Brûleur gaz de 100 à 160 kW	U										
	Brûleur				U	1.000	2020.90	2020.90				
	TOTAL		2.450	68.85	.	.	.	2020.90	2089.75	2800.27	3111.10	126.96
	VOTRE ENTREPRISE											
32 08 06 03 00 016	Brûleur gaz de 80 à 200 kW	U										
	Brûleur				U	1.000	1871.58	1871.58				
	TOTAL		3.050	85.70	.	.	.	1871.58	1957.28	2622.76	2913.89	158.05
	VOTRE ENTREPRISE											
2 allures (modulant)												
32 08 06 06 00 004	Brûleur gaz de 15 à 50 kW	U										
	Brûleur				U	1.000	1909.25	1909.25				
	TOTAL		3.200	89.92	.	.	.	1909.25	1999.17	2678.89	2976.25	165.82
	VOTRE ENTREPRISE											
32 08 06 06 00 007	Brûleur gaz de 25 à 120 kW	U										
	Brûleur				U	1.000	2036.99	2036.99				
	TOTAL		3.900	109.59	.	.	.	2036.99	2146.58	2876.42	3195.70	202.10
	VOTRE ENTREPRISE											
32 08 06 06 00 010	Brûleur gaz de 100 à 160 kW	U										
	Brûleur				U	1.000	2328.35	2328.35				
	TOTAL		4.900	137.69	.	.	.	2328.35	2466.04	3304.49	3671.29	253.92
	VOTRE ENTREPRISE											
32 08 06 06 00 013	Brûleur gaz de 150 à 250 kW	U										
	Brûleur				U	1.000	2671.58	2671.58				
	TOTAL		5.900	165.79	.	.	.	2671.58	2837.37	3802.08	4224.11	305.74
	VOTRE ENTREPRISE											
ACCESSOIRES BRULEUR												
32 08 09 00 00 003	Contreplaque pour brûleur jusqu'à 70 kW	U										
	Contre-plaque				U	1.000	69.70	69.70				
	TOTAL		0.500	14.05	.	.	.	69.70	83.75	112.22	124.68	25.91
	VOTRE ENTREPRISE											
32 08 09 00 00 006	Contreplaque pour brûleur de 71 à 200 kW	U										
	Contre-plaque				U	1.000	129.20	129.20				
	TOTAL		0.800	22.48	.	.	.	129.20	151.68	203.25	225.81	41.46
	VOTRE ENTREPRISE											

POMPE A CHALEUR

AIR/AIR

Réversible inverter Unité extérieure mono-split réversible Inverter mono à gaz réfrigérant R410A, performance PAC par -10° C extérieur, compris fixation. **Unité intérieure** en console allège PF: 3,8 kW débit de 270 à 510 m3/h, PC : 2,9 kW débit de 280 à 565 m3/h et PF: 3 kW débit de 245 à 490 m3/h, PC : 2,2 kW débit de 265 à 530 m3/h, murale PF: 3 kW débit de 310 à 455 m3/h, PC : 2,2 kW débit de 400 à 550 m3/h, murale à détection de présence PF: 3 kW débit de 230 à 460 m3/h, PC : 2,2 kW débit de 325 à 540 m3/h. Alimentation, protection, raccordement électriques ainsi que l'évacuation des condensats sont à reprendre en complément. Liaison frigorifique et raccord à reprendre aux ouvrages (35061812003 - 009).

32 09 03 03 00 003	PAC unité extérieure PC 6,6 kW - PF 9 kW	U										
	Unité extérieure				U	1.000	2241.60	2241.60				
	Support - fixations				ENS	1.000	108.83	108.83				
	TOTAL		16.000	449.60	.	.	.	2350.43	2800.03	3752.04	4168.52	829.12
	VOTRE ENTREPRISE											
32 09 03 03 00 006	PAC unité extérieure PC 5,5 kW - PF 7,6 kW	U										
	Unité extérieure				U	1.000	1815.60	1815.60				
	Support - fixations				ENS	1.000	108.83	108.83				
	TOTAL		16.000	449.60	.	.	.	1924.43	2374.03	3181.20	3534.31	829.12
	VOTRE ENTREPRISE											
32 09 03 03 00 009	PAC unité intérieure type console allège PC 2,9 kW - PF 3,8 kW	U										
	Unité console				U	1.000	775.80	775.80				
	TOTAL		4.000	112.40	.	.	.	775.80	888.20	1190.19	1322.30	207.28
	VOTRE ENTREPRISE											

Copyright © Groupe Moniteur RCS Paris 403 080 823

Code	Désignation des ouvrages	Unité	Main d'œuvre: Temps moyen	Main d'œuvre: M.-o. + charges sociales 4 x 28.10 €	Fournitures: Unité	Fournitures: Quantité	Fournitures: Prix unitaires	Fournitures: Fournitures principales et annexes 7 x 8	Déboursé sec 5 + 9	Prix de revient 10 x 1.340	Prix de vente indicatif € H.T. Fournitures et mise en œuvre 11 x 1.111	Prix de vente indicatif € H.T. Mise en œuvre seule 4 x 51.82 €
1	2	3	4	5	6	7	8	9	10	11	12	13
	Réversible inverter *(suite)*											
32 09 03 03 00 012	PAC unité intérieure type console allège PC 2,2 kW - PF 3 kW	U										
	Unité console				ENS	1.000	716.40	716.40				
	TOTAL		4.000	112.40	.	.	.	716.40	828.80	1110.59	1233.87	207.28
	VOTRE ENTREPRISE											
32 09 03 03 00 015	PAC unité intérieure type murale PC 2,2 kW - PF 3 kW	U										
	Fixation				ENS	1.000	7.32	7.32				
	Console murale				ENS	1.000	400.80	400.80				
	TOTAL		4.000	112.40	.	.	.	408.12	520.52	697.50	774.92	207.28
	VOTRE ENTREPRISE											
32 09 03 03 00 018	PAC unité intérieure type murale à détection de présence PC 2,2 kW - PF 3 kW	U										
	Fixation				ENS	1.000	7.32	7.32				
	Console murale				ENS	1.000	386.40	386.40				
	TOTAL		4.000	112.40	.	.	.	393.72	506.12	678.20	753.48	207.28
	VOTRE ENTREPRISE											
	Réversible inverter mono split gainable Unité extérieure mono split réversible Inverter à gaz réfrigérant R410A, performance PAC par -10° C extérieur, compris fixation. **Unité intérieure** type plafonnier gainable réversible 36 dB PC: 7,9 kW, débit d'air de 1200 à 1620 m3/h, PF: 11 kW débit d'air de 1200 à 1620 m3/h, compris fixation. Alimentation, protection, raccordement électriques ainsi que l'évacuation des condensats sont à reprendre en complément. Liaison frigorifique et raccord à reprendre aux ouvrages (35061812003 - 009). Plénum, grille de reprise, bouche, registre et flexible sont à reprendre au corps d'état Climatisation.											
32 09 03 06 00 003	PAC unité extérieure PC 8 kW - PF 11 kW	U										
	Unité extérieure				ENS	1.000	1459.20	1459.20				
	Support - fixations				ENS	1.000	108.83	108.83				
	TOTAL		16.000	449.60	.	.	.	1568.03	2017.63	2703.62	3003.72	829.12
	VOTRE ENTREPRISE											
32 09 03 06 00 006	PAC unité intérieure type plafonnier gainable PC 7,9 kW - PF 11 kW	U										
	Fixation				ENS	1.000	12.80	12.80				
	Plafonnier gainable				ENS	1.000	963.00	963.00				
	TOTAL		4.000	112.40	.	.	.	975.80	1088.20	1458.19	1620.05	207.28
	VOTRE ENTREPRISE											
32 09 03 06 00 009	Commande à fil avec horloge hebdomadaire pour unité gainable	U										
	Commande à fil				U	1.000	68.88	68.88				
	TOTAL		0.500	14.05	.	.	.	68.88	82.93	111.13	123.47	25.91
	VOTRE ENTREPRISE											
	AIR/EAU											
	Haute température pour distribution de chaleur par radiateurs. Pompe à chaleur PC: 13,7 kW sortie d'eau 65° C par -12° C extérieure. Production d'ECS par ballon préparateur de 300 litres, compris vanne d'équilibrage, robinet à boisseau, disconnecteur, filtre à eau, soupape de sûreté, kit flexibles isolés et tube en raccordement. Evacuation kit et ballon, thermomètre et purgeur à reprendre aux chapitre 28 50 et 32 25.											
32 09 06 03 00 003	PAC PC 13,7 kW + ballon préparateur 300 L	U										
	PAC air/eau				U	1.000	5755.20	5755.20				
	Ballon ECS 300 l				U	1.000	1285.20	1285.20				
	Kit flexibles				U	1.000	82.20	82.20				
	Raccordement PAC				ENS	1.000	1116.26	1116.26				
	Support - fixations				ENS	1.000	108.83	108.83				
	TOTAL		16.000	449.60	.	.	.	8347.69	8797.29	11788.37	13096.88	829.12
	VOTRE ENTREPRISE											
	Réversible, basse température pour raccordement sur plancher chauffant-rafraîchissant ou ventilo convecteur, pompe à chaleur Inverter 410A PC 11 kW, PF 10 kW, 64 dBA, associée au kit hydraulique réversible avec batterie d'appoint 3 kW, ballon ECS thermodynamique 200 L.											
32 09 06 06 00 003	PAC PC 11 kW PF 10 kW + ballon préparateur 200 L	U										
	PAC air/eau				U	1.000	1990.80	1990.80				
	Kit hydraulique				U	1.000	1587.60	1587.60				
	Ballon ECS				U	1.000	756.00	756.00				
	Raccordement PAC - ECS				ENS	1.000	1495.56	1495.56				
	Thermostat				U	1.000	82.32	82.32				
	Support - fixations				ENS	1.000	108.83	108.83				
	TOTAL		16.000	449.60	.	.	.	6021.11	6470.71	8670.75	9633.20	829.12
	VOTRE ENTREPRISE											

Copyright © Groupe Moniteur RCS Paris 403 080 823

Code	Désignation des ouvrages	Unité	Main d'œuvre Temps moyen	Main d'œuvre M.-o. + charges sociales 4 x 28.10 €	Fournitures Unité	Fournitures Quantité	Fournitures Prix unitaires	Fournitures principales et annexes 7 x 8	Déboursé sec 5 + 9	Prix de revient 10 x 1.340	Prix de vente indicatif € H.T. Fournitures et mise en œuvre 11 x 1.111	Prix de vente indicatif € H.T. Mise en œuvre seule 4 x 51.82 €
1	2	3	4	5	6	7	8	9	10	11	12	13
	EAU/EAU											
	Unité extérieure géothermie 1) Pompe à chaleur réversible pour plancher chauffant-rafraîchissant PC 15 kW 30/35 °C, PF 11 kW 7/12 °C , 36 dBA, 154 kg. Débit primaire 2,8m3/h, intensité 32A monophasé 230 V. **2) Pompe à chaleur haute température** pour installation existante par radiateur, PC 16,6 kW 45/25 °C, 34 dBA, 150 kg. Débit primaire 2,8m3/h, intensité 28,7A monophasé 230 V. Captage extérieur à reprendre. Réchauffeur de boucle électrique pour appoint chauffage sur pompe à chaleur P 5 kW monophasé, 14,5 A compris raccordement hydraulique.											
32 09 09 03 00 003	PAC réversible PC 15,3 kW, PF 11,3 kW	U										
	PAC géothermie				U	1.000	5406.10	5406.10				
	Support - fixations				ENS	1.000	108.83	108.83				
	TOTAL		16.000	449.60	.	.	.	5514.93	5964.53	7992.47	8879.63	829.12
	VOTRE ENTREPRISE											
32 09 09 03 00 006	PAC haute température PC 16,6 kW	U										
	PAC géothermie				U	1.000	6156.50	6156.50				
	Raccordement PAC				ENS	1.000	508.98	508.98				
	Support - fixations				ENS	1.000	108.83	108.83				
	TOTAL		16.000	449.60	.	.	.	6774.31	7223.91	9680.04	10754.52	829.12
	VOTRE ENTREPRISE											
32 09 09 03 00 009	Réchauffeur de boucle électrique 5 kW	U										
	Réchauffeur de boucle				U	1.000	602.00	602.00				
	TOTAL		4.000	112.40	.	.	.	602.00	714.40	957.30	1063.56	207.28
	VOTRE ENTREPRISE											
	Captage extérieur géothermique horizontal sur terrain 25W/m2 (puissance extraite), décapé sur 520 m2 x 60 cm prof, compris 13 boucles de 100 m en tube PE ø 20 pas mini 40 cm, regard avec collecteur, remplissage eau glycolé et test d'étanchéité. Hors décapage (0,60 m), grillage avertisseur et remblaiement.											
32 09 09 06 00 004	Captage géothermique horizontal	ENS										
	Captage horizontal				U	1.000	3223.60	3223.60				
	Regard collecteur				ENS	1.000	953.15	953.15				
	TOTAL		80.000	2248.00	.	.	.	4176.75	6424.75	8609.17	9564.79	4145.60
	VOTRE ENTREPRISE											
	AIR/EAU COMBINE SOLAIRE Pompe à chaleur réversible air/eau combinée à un chauffe-eau solaire pour plancher chauffant-rafraîchissant. PC 13,1 kW, PF 13,7 kW. Kit solaire ballon 400 L et échangeur inox, avec mitigeur thermostatique, groupe de sécurité, vase d'expansion 8 L, pompe et circulateur à vitesse variable. Capteur thermique composé de 8 modules de 0,50 x 1,20 m. Non compris disconnecteur, vannes d'isolement et réseau d'alimentation EF et départ EC.											
32 09 12 00 00 003	Pompe à chaleur réversible air/eau combinée à un chauffe-eau solaire PC: 13,1 kW PF 13,7 kW	U										
	PAC combiné CESI				U	1.000	10636.50	10636.50				
	TOTAL		60.000	1686.00	.	.	.	10636.50	12322.50	16512.15	18345.00	3109.20
	VOTRE ENTREPRISE											
	PRODUCTION D'EAU CHAUDE SANITAIRE EN CHAUFFERIE											
	PREPARATEUR INSTANTANE appareil compact de production d'eau chaude sanitaire prêt à installer, réglé et testé en usine, 1 échangeur à plaques, comprenant la mise en œuvre, le raccordement des tuyauteries et l'ensemble des équipements.											
	A plaques											
32 10 04 03 00 004	Préparateur ECS 50 kW débit 16 L/mn	U										
	Préparateur 50 kW				U	1.000	2118.90	2118.90				
	Vanne				ENS	2.000	15.94	31.88				
	Raccord union vanne 33x42				ENS	2.000	24.89	49.78				
	Tube noir 26x34				ML	4.200	7.13	29.95				
	Tube galvanisé 33x42				ML	4.200	14.83	62.29				
	Accessoire tube noir				ENS	1.000	5.88	5.88				
	Accessoire tube galvanisé				ENS	1.000	11.27	11.27				
	TOTAL		13.800	387.78	.	.	.	2309.95	2697.73	3614.96	4016.22	715.12
	VOTRE ENTREPRISE											
32 10 04 03 00 007	Préparateur ECS 124 kW débit 40 L/mn	U										
	Préparateur 124 kW				U	1.000	2186.10	2186.10				
	Vanne				ENS	2.000	15.94	31.88				
	Raccord union vanne 33x42				ENS	2.000	24.89	49.78				
	Tube noir 26x34				ML	4.200	7.13	29.95				
	Tube galvanisé 33x42				ML	4.200	14.83	62.29				
	Accessoire tube noir				ENS	1.000	5.88	5.88				
	Accessoire tube galvanisé				ENS	1.000	11.27	11.27				
	TOTAL		14.200	399.02	.	.	.	2377.15	2776.17	3720.07	4133.00	735.84
	VOTRE ENTREPRISE											

Copyright © Groupe Moniteur RCS Paris 403 080 823

Code	Désignation des ouvrages	Unité	Main d'œuvre: Temps moyen	Main d'œuvre: M.-o. + charges sociales 4 x 28.10 €	Fournitures: Unité	Fournitures: Quantité	Fournitures: Prix unitaires	Fournitures: Fournitures principales et annexes 7 x 8	Déboursé sec 5 + 9	Prix de revient 10 x 1.340	Prix de vente indicatif € H.T.: Fournitures et mise en œuvre 11 x 1.111	Prix de vente indicatif € H.T.: Mise en œuvre seule 4 x 51.82 €
1	2	3	4	5	6	7	8	9	10	11	12	13
	A plaques *(suite)*											
32 10 04 03 00 010	Préparateur ECS 210 kW débit 67 L/mn	U										
	Préparateur 210 kW				U	1.000	2314.90	2314.90				
	Vanne				ENS	2.000	15.94	31.88				
	Raccord union vanne 33x42				ENS	2.000	24.89	49.78				
	Tube noir 26x34				ML	4.200	7.13	29.95				
	Tube galvanisé 33x42				ML	4.200	14.83	62.29				
	Accessoire tube noir				ENS	1.000	5.88	5.88				
	Accessoire tube galvanisé				ENS	1.000	11.27	11.27				
	TOTAL		14.700	413.07	.	.	.	2505.95	2919.02	3911.49	4345.67	761.75
	VOTRE ENTREPRISE											
32 10 04 03 00 013	Préparateur ECS 260 kW débit 83 L/mn	U										
	Préparateur 260 kW				U	1.000	2508.80	2508.80				
	Vanne				ENS	2.000	15.94	31.88				
	Raccord union vanne 33x42				ENS	2.000	24.89	49.78				
	Tube noir 26x34				ML	4.200	7.13	29.95				
	Tube galvanisé 33x42				ML	4.200	14.83	62.29				
	Accessoire tube noir				ENS	1.000	5.88	5.88				
	Accessoire tube galvanisé				ENS	1.000	11.27	11.27				
	TOTAL		15.200	427.12	.	.	.	2699.85	3126.97	4190.14	4655.25	787.66
	VOTRE ENTREPRISE											
32 10 04 03 00 016	Préparateur ECS 270 kW débit 87 L/mn	U										
	Préparateur 270 kW				U	1.000	2537.50	2537.50				
	Vanne				ENS	2.000	15.94	31.88				
	Raccord union vanne 33x42				ENS	2.000	24.89	49.78				
	Tube noir 26x34				ML	4.200	7.13	29.95				
	Tube galvanisé 33x42				ML	4.200	14.83	62.29				
	Accessoire tube noir				ENS	1.000	5.88	5.88				
	Accessoire tube galvanisé				ENS	1.000	11.27	11.27				
	TOTAL		15.700	441.17	.	.	.	2728.55	3169.72	4247.42	4718.88	813.57
	VOTRE ENTREPRISE											
32 10 04 03 00 019	Préparateur ECS 300 kW débit 96 L/mn	U										
	Préparateur 300 kW				U	1.000	2635.50	2635.50				
	Vanne				ENS	2.000	15.94	31.88				
	Raccord union vanne 33x42				ENS	2.000	24.89	49.78				
	Tube noir 26x34				ML	4.200	7.13	29.95				
	Tube galvanisé 33x42				ML	4.200	14.83	62.29				
	Accessoire tube noir				ENS	1.000	5.88	5.88				
	Accessoire tube galvanisé				ENS	1.000	11.27	11.27				
	TOTAL		16.200	455.22	.	.	.	2826.55	3281.77	4397.57	4885.70	839.48
	VOTRE ENTREPRISE											
32 10 04 03 00 022	Préparateur ECS 340 kW débit 109 L/mn	U										
	Préparateur 340 kW				U	1.000	2781.10	2781.10				
	Raccord union vanne 33x42				ENS	4.000	24.89	99.56				
	Tube noir 26x34				ML	4.200	7.13	29.95				
	Tube galvanisé 33x42				ML	4.200	14.83	62.29				
	Accessoire tube noir				ENS	1.000	5.88	5.88				
	Accessoire tube galvanisé				ENS	1.000	11.27	11.27				
	TOTAL		16.700	469.27	.	.	.	2990.05	3459.32	4635.49	5150.03	865.39
	VOTRE ENTREPRISE											
32 10 04 03 00 025	Préparateur ECS 405 kW débit 130 L/mn	U										
	Préparateur 405 kW				U	1.000	3024.70	3024.70				
	Raccord union vanne 33x42				ENS	4.000	24.89	99.56				
	Tube noir 26x34				ML	4.200	7.13	29.95				
	Tube galvanisé 33x42				ML	4.200	14.83	62.29				
	Accessoire tube noir				ENS	1.000	5.88	5.88				
	Accessoire tube galvanisé				ENS	1.000	11.27	11.27				
	TOTAL		17.200	483.32	.	.	.	3233.65	3716.97	4980.74	5533.60	891.30
	VOTRE ENTREPRISE											

Copyright © Groupe Moniteur RCS Paris 403 080 823

Code	Désignation des ouvrages	Unité	Main d'œuvre: Temps moyen	Main d'œuvre: M.-o. + charges sociales 4 x 28.10 €	Fournitures: Unité	Fournitures: Quantité	Fournitures: Prix unitaires	Fournitures: Fournitures principales et annexes 7 x 8	Déboursé sec 5 + 9	Prix de revient 10 x 1.340	Prix de vente indicatif € H.T.: Fournitures et mise en œuvre 11 x 1.111	Prix de vente indicatif € H.T.: Mise en œuvre seule 4 x 51.82 €
1	2	3	4	5	6	7	8	9	10	11	12	13
	A plaques *(suite)*											
32 10 04 03 00 028	Préparateur ECS 450 kW débit 144 L/mn	U										
	Préparateur 450 kW				U	1.000	3220.70	3220.70				
	Raccord union vanne 33x42				ENS	4.000	24.89	99.56				
	Tube noir 26x34				ML	4.200	7.13	29.95				
	Tube galvanisé 33x42				ML	4.200	14.83	62.29				
	Accessoire tube noir				ENS	1.000	5.88	5.88				
	Accessoire tube galvanisé				ENS	1.000	11.27	11.27				
	TOTAL		17.700	497.37	.	.	.	3429.65	3927.02	5262.21	5846.32	917.21
	VOTRE ENTREPRISE											
32 10 04 03 00 061	Majoration pour une pompe de charge primaire double, de 50 à 260 kW	U										
	Préparateur double pompe				U	1.000	2833.60	2833.60				
	Préparateur simple pompe				U	-1.000	2508.80	-2508.80				
	TOTAL				.	.	.	324.80	324.80	435.23	483.54	
	VOTRE ENTREPRISE											
32 10 04 03 00 064	Majoration pour une pompe de charge primaire double, de 270 à 450 kW	U										
	Préparateur double pompe				U	1.000	3660.30	3660.30				
	Préparateur simple pompe				U	-1.000	3220.70	-3220.70				
	TOTAL				.	.	.	439.60	439.60	589.06	654.45	
	VOTRE ENTREPRISE											

PREPARATEUR SEMI-INSTANTANE appareil compact de production d'eau chaude sanitaire prêt à installer, réglé et testé en usine, par échangeur à plaques ou par préparateur monobloc, (ballon tampon en acier avec un revêtement interne émaillage haute température ou ballon tampon en acier inoxydable 316), comprenant la mise en œuvre, le raccordement des tuyauteries et l'ensemble des équipements.

Code	Désignation des ouvrages	Unité	Main d'œuvre: Temps moyen	Main d'œuvre: M.-o. + charges sociales 4 x 28.10 €	Fournitures: Unité	Fournitures: Quantité	Fournitures: Prix unitaires	Fournitures: Fournitures principales et annexes 7 x 8	Déboursé sec 5 + 9	Prix de revient 10 x 1.340	Prix de vente indicatif € H.T.: Fournitures et mise en œuvre 11 x 1.111	Prix de vente indicatif € H.T.: Mise en œuvre seule 4 x 51.82 €
	Préparateur par échangeur à plaques et ballon tampon en acier ou inox											
32 10 07 03 00 004	Préparateur ECS 50 kW débit 16 L/mn	U										
	Préparateur 50 kW				U	1.000	2604.00	2604.00				
	Vanne				ENS	2.000	15.94	31.88				
	Raccord union vanne 33x42				ENS	2.000	24.89	49.78				
	Tube noir 26x34				ML	4.200	7.13	29.95				
	Tube galvanisé 33x42				ML	4.200	14.83	62.29				
	Raccords - accessoires divers				ENS	1.000	2.97	2.97				
	TOTAL		13.800	387.78	.	.	.	2780.87	3168.65	4245.99	4717.29	715.12
	VOTRE ENTREPRISE											
32 10 07 03 00 007	Préparateur ECS 124 kW débit 40 L/mn	U										
	Préparateur 124 kW				U	1.000	2669.10	2669.10				
	Vanne				ENS	2.000	15.94	31.88				
	Raccord union vanne 33x42				ENS	2.000	24.89	49.78				
	Tube noir 26x34				ML	4.200	7.13	29.95				
	Tube galvanisé 33x42				ML	4.200	14.83	62.29				
	Raccords - accessoires divers				ENS	1.000	2.97	2.97				
	TOTAL		14.200	399.02	.	.	.	2845.97	3244.99	4348.29	4830.95	735.84
	VOTRE ENTREPRISE											
32 10 07 03 00 010	Préparateur ECS 130 kW débit 42 L/mn	U										
	Préparateur 130 kW				U	1.000	2981.30	2981.30				
	Vanne				ENS	2.000	15.94	31.88				
	Raccord union vanne 33x42				ENS	2.000	24.89	49.78				
	Tube noir 26x34				ML	4.200	7.13	29.95				
	Tube galvanisé 33x42				ML	4.200	14.83	62.29				
	Raccords - accessoires divers				ENS	1.000	2.97	2.97				
	TOTAL		14.700	413.07	.	.	.	3158.17	3571.24	4785.46	5316.65	761.75
	VOTRE ENTREPRISE											
32 10 07 03 00 013	Préparateur ECS 153 kW débit 43 L/mn	U										
	Préparateur 153 kW				U	1.000	3053.40	3053.40				
	Vanne				ENS	2.000	15.94	31.88				
	Raccord union vanne 33x42				ENS	2.000	24.89	49.78				
	Tube noir 26x34				ML	4.200	7.13	29.95				
	Tube galvanisé 33x42				ML	4.200	14.83	62.29				
	Raccords - accessoires divers				ENS	1.000	2.97	2.97				
	TOTAL		15.200	427.12	.	.	.	3230.27	3657.39	4900.90	5444.90	787.66
	VOTRE ENTREPRISE											

Copyright © Groupe Moniteur RCS Paris 403 080 823

Code	Désignation des ouvrages	Unité	Main d'œuvre: Temps moyen	Main d'œuvre: M.-o. + charges sociales 4 x 28.10 €	Fournitures: Unité	Fournitures: Quantité	Fournitures: Prix unitaires	Fournitures: Fournitures principales et annexes 7 x 8	Déboursé sec 5 + 9	Prix de revient 10 x 1.340	Prix de vente indicatif € H.T.: Fournitures et mise en œuvre 11 x 1.111	Prix de vente indicatif € H.T.: Mise en œuvre seule 4 x 51.82 €
1	2	3	4	5	6	7	8	9	10	11	12	13
	Préparateur par échangeur à plaques et ballon tampon en acier ou inox *(suite)*											
32 10 07 03 00 016	Préparateur ECS 175 kW débit 56 L/mn	U										
	Préparateur 175 kW				U	1.000	3149.30	3149.30				
	Vanne				ENS	2.000	15.94	31.88				
	Raccord union vanne 33x42				ENS	2.000	24.89	49.78				
	Tube noir 26x34				ML	4.200	7.13	29.95				
	Tube galvanisé 33x42				ML	4.200	14.83	62.29				
	Raccords - accessoires divers				ENS	1.000	2.97	2.97				
	TOTAL		15.700	441.17	.	.	.	3326.17	3767.34	5048.24	5608.59	813.57
	VOTRE ENTREPRISE											
32 10 07 03 00 019	Préparateur ECS 210 kW débit 67 L/mn	U										
	Préparateur 210 kW				U	1.000	3341.10	3341.10				
	Vanne				ENS	2.000	15.94	31.88				
	Raccord union vanne 33x42				ENS	2.000	24.89	49.78				
	Tube noir 26x34				ML	4.200	7.13	29.95				
	Tube galvanisé 33x42				ML	4.200	14.83	62.29				
	Raccords - accessoires divers				ENS	1.000	2.97	2.97				
	TOTAL		16.160	454.10	.	.	.	3517.97	3972.07	5322.57	5913.38	837.41
	VOTRE ENTREPRISE											
32 10 07 03 00 022	Préparateur ECS 269 kW débit 86 L/mn	U										
	Préparateur 269 kW				U	1.000	3090.50	3090.50				
	Raccord union vanne 33x42				ENS	4.000	24.89	99.56				
	Tube noir 26x34				ML	4.200	7.13	29.95				
	Tube galvanisé 33x42				ML	4.200	14.83	62.29				
	Raccords - accessoires divers				ENS	1.000	2.97	2.97				
	TOTAL		17.200	483.32	.	.	.	3285.27	3768.59	5049.91	5610.45	891.30
	VOTRE ENTREPRISE											
32 10 07 03 00 025	Préparateur ECS 315 kW débit 101 L/mn	U										
	Préparateur 315 kW				U	1.000	3329.90	3329.90				
	Raccord union vanne 33x42				ENS	4.000	24.89	99.56				
	Tube noir 26x34				ML	4.200	7.13	29.95				
	Tube galvanisé 33x42				ML	4.200	14.83	62.29				
	Raccords - accessoires divers				ENS	1.000	2.97	2.97				
	TOTAL		18.400	517.04	.	.	.	3524.67	4041.71	5415.89	6017.05	953.49
	VOTRE ENTREPRISE											
32 10 07 03 00 028	Préparateur ECS 350 kW débit 112 L/mn	U										
	Préparateur 350 kW				U	1.000	3521.00	3521.00				
	Raccord union vanne 33x42				ENS	4.000	24.89	99.56				
	Tube noir 26x34				ML	4.200	7.13	29.95				
	Tube galvanisé 33x42				ML	4.200	14.83	62.29				
	Raccords - accessoires divers				ENS	1.000	2.97	2.97				
	TOTAL		19.300	542.33	.	.	.	3715.77	4258.10	5705.85	6339.20	1000.13
	VOTRE ENTREPRISE											
32 10 07 03 00 060	Majoration pour vanne de réglage, ø 33x42 mm, sur circuit de charge ballon	U										
	Vanne 33x42				U	1.000	72.64	72.64				
	TOTAL		0.800	22.48	.	.	.	72.64	95.12	127.46	141.61	41.46
	VOTRE ENTREPRISE											
32 10 07 03 00 063	Majoration pour vanne de réglage, ø 40x49 mm, sur circuit de charge ballon	U										
	Vanne 40x49				U	1.000	92.86	92.86				
	TOTAL		0.900	25.29	.	.	.	92.86	118.15	158.32	175.89	46.64
	VOTRE ENTREPRISE											
32 10 07 03 00 066	Majoration pour vanne de réglage, ø 50x60 mm, sur circuit de charge ballon	U										
	Vanne 50x60				U	1.000	125.19	125.19				
	TOTAL		1.000	28.10	.	.	.	125.19	153.29	205.41	228.21	51.82
	VOTRE ENTREPRISE											

Copyright © Groupe Moniteur RCS Paris 403 080 823

Code	Désignation des ouvrages	Unité	Main d'œuvre: Temps moyen	Main d'œuvre: M.-o. + charges sociales 4 x 28.10 €	Fournitures: Unité	Fournitures: Quantité	Fournitures: Prix unitaires	Fournitures: Fournitures principales et annexes 7 x 8	Déboursé sec 5 + 9	Prix de revient 10 x 1.340	Prix de vente indicatif € H.T.: Fournitures et mise en œuvre 11 x 1.111	Prix de vente indicatif € H.T.: Mise en œuvre seule 4 x 51.82 €
1	2	3	4	5	6	7	8	9	10	11	12	13
	Préparateur par échangeur à plaques et ballon tampon en acier ou inox *(suite)*											
32 10 07 03 00 094	Majoration pour pompe de recyclage simple, en bronze	U										
	Pompe secondaire				U	1.000	349.30	349.30				
	TOTAL				.	.	.	349.30	349.30	468.06	520.01	
	VOTRE ENTREPRISE											
32 10 07 03 00 097	Majoration pour pompe de recyclage double, en bronze	U										
	Pompe secondaire				U	1.000	662.20	662.20				
	TOTAL				.	.	.	662.20	662.20	887.35	985.85	
	VOTRE ENTREPRISE											
32 10 07 03 00 132	Ballon-tampon acier de 300 L	U										
	Ballon 300 l				U	1.000	1362.90	1362.90				
	Clapet et sécurité				ENS	1.000	56.61	56.61				
	Purgeur d'air				U	1.000	24.43	24.43				
	Robinet boisseau				U	1.000	14.87	14.87				
	Robinet boisseau 20x27				U	2.000	7.17	14.34				
	Tube cuivre écroui ø 28				ML	4.000	13.39	53.56				
	Tube cuivre écroui ø 14				ML	2.000	6.37	12.74				
	Raccords - accessoires divers				ENS	1.000	9.20	9.20				
	TOTAL		15.700	441.17	.	.	.	1548.65	1989.82	2666.36	2962.33	813.57
	VOTRE ENTREPRISE											
32 10 07 03 00 135	Ballon-tampon acier de 500 L	U										
	Ballon 500 l				U	1.000	1747.20	1747.20				
	Clapet et sécurité				ENS	1.000	56.61	56.61				
	Purgeur d'air				U	1.000	24.43	24.43				
	Robinet boisseau				U	1.000	14.87	14.87				
	Robinet boisseau 20x27				U	2.000	7.17	14.34				
	Tube cuivre écroui ø 28				ML	4.000	13.39	53.56				
	Tube cuivre écroui ø 16				ML	2.000	7.72	15.44				
	Raccords - accessoires divers				ENS	1.000	9.20	9.20				
	TOTAL		17.600	494.56	.	.	.	1935.65	2430.21	3256.48	3617.95	912.03
	VOTRE ENTREPRISE											
32 10 07 03 00 138	Ballon-tampon acier de 750 L	U										
	Ballon 750 l				U	1.000	2165.10	2165.10				
	Clapet et sécurité				ENS	1.000	56.61	56.61				
	Purgeur d'air				U	1.000	24.43	24.43				
	Robinet à boule 40x49				U	1.000	22.13	22.13				
	Robinet boisseau 20x27				U	2.000	7.17	14.34				
	Tube galvanisé 40x49				ML	4.200	16.49	69.26				
	Tube galvanisé 20x27				ML	2.100	7.94	16.67				
	Raccords - accessoires divers				ENS	1.000	9.20	9.20				
	TOTAL		13.700	384.97	.	.	.	2377.74	2762.71	3702.03	4112.96	709.93
	VOTRE ENTREPRISE											
32 10 07 03 00 141	Ballon-tampon acier de 1000 L	U										
	Ballon 1000 l				U	1.000	2669.80	2669.80				
	Clapet et sécurité				ENS	1.000	56.61	56.61				
	Purgeur d'air				U	1.000	24.43	24.43				
	Robinet à boule 40x49				U	1.000	22.13	22.13				
	Robinet boisseau 20x27				U	2.000	7.17	14.34				
	Tube galvanisé 40x49				ML	4.000	16.49	65.96				
	Tube galvanisé 20x27				ML	2.000	7.94	15.88				
	Raccords - accessoires divers				ENS	1.000	32.02	32.02				
	TOTAL		21.600	606.96	.	.	.	2901.17	3508.13	4700.89	5222.69	1119.31
	VOTRE ENTREPRISE											
32 10 07 03 00 162	Majoration trou d'homme ø 260 mm	U										
	Ballon trou d'homme 260				U	1.000	2165.10	2165.10				
	Ballon trou de poing 110				U	-1.000	1747.20	-1747.20				
	TOTAL				.	.	.	417.90	417.90	559.99	622.15	
	VOTRE ENTREPRISE											

Copyright © Groupe Moniteur RCS Paris 403 080 823

Code	Désignation des ouvrages	Unité	Main d'œuvre: Temps moyen	Main d'œuvre: M.-o. + charges sociales 4 x 28.10 €	Fournitures: Unité	Fournitures: Quantité	Fournitures: Prix unitaires	Fournitures: Fournitures principales et annexes 7 x 8	Déboursé sec 5 + 9	Prix de revient 10 x 1.340	Prix de vente indicatif € H.T.: Fournitures et mise en œuvre 11 x 1.111	Prix de vente indicatif € H.T.: Mise en œuvre seule 4 x 51.82 €
1	2	3	4	5	6	7	8	9	10	11	12	13
	Préparateur par échangeur à plaques et ballon tampon en acier ou inox *(suite)*											
32 10 07 03 00 168	Majoration trou d'homme ø 400 mm	U										
	Ballon trou d'homme 400				U	1.000	3312.40	3312.40				
	Ballon trou de poing 110				U	-1.000	2669.80	-2669.80				
	TOTAL				.	.	.	642.60	642.60	861.08	956.66	
	VOTRE ENTREPRISE											
32 10 07 03 00 192	Ballon-tampon inox de 300 L	U										
	Ballon 300 l				U	1.000	1820.00	1820.00				
	Clapet et sécurité				ENS	1.000	56.61	56.61				
	Purgeur d'air				U	1.000	24.43	24.43				
	Robinet boisseau				U	1.000	14.87	14.87				
	Robinet boisseau 20x27				U	1.000	7.17	7.17				
	Robinet boisseau 15x21				U	1.000	5.03	5.03				
	Tube cuivre écroui ø 28				ML	4.200	13.39	56.24				
	Tube cuivre écroui ø 14				ML	2.100	6.37	13.38				
	Raccords - accessoires divers				ENS	1.000	9.20	9.20				
	TOTAL		8.380	235.48	.	.	.	2006.93	2242.41	3004.83	3338.37	434.25
	VOTRE ENTREPRISE											
32 10 07 03 00 195	Ballon-tampon inox de 500 L	U										
	Ballon 500 l				U	1.000	2242.10	2242.10				
	Clapet et sécurité				ENS	1.000	56.61	56.61				
	Purgeur d'air				U	1.000	24.43	24.43				
	Robinet boisseau				U	1.000	14.87	14.87				
	Robinet boisseau 20x27				U	1.000	7.17	7.17				
	Tube cuivre écroui ø 28				ML	4.200	13.39	56.24				
	Tube cuivre écroui ø 14				ML	2.100	6.37	13.38				
	Raccords - accessoires divers				ENS	1.000	9.20	9.20				
	TOTAL		9.400	264.14	.	.	.	2424.00	2688.14	3602.11	4001.94	487.11
	VOTRE ENTREPRISE											
32 10 07 03 00 198	Ballon-tampon inox de 750 L	U										
	Ballon 750 l				U	1.000	3080.70	3080.70				
	Clapet et sécurité				ENS	1.000	56.61	56.61				
	Purgeur d'air				U	1.000	24.43	24.43				
	Robinet à boule 40x49				U	1.000	22.13	22.13				
	Robinet boisseau 20x27				U	1.000	7.17	7.17				
	Tube galvanisé 40x49				ML	4.200	16.49	69.26				
	Tube galvanisé 20x27				ML	2.100	7.94	16.67				
	Raccords - accessoires divers				ENS	1.000	9.20	9.20				
	TOTAL		13.800	387.78	.	.	.	3286.17	3673.95	4923.09	5469.55	715.12
	VOTRE ENTREPRISE											
32 10 07 03 00 201	Ballon-tampon inox de 1000 L	U										
	Ballon 1000 l				U	1.000	4151.70	4151.70				
	Clapet et sécurité				ENS	1.000	56.61	56.61				
	Purgeur d'air				U	1.000	24.43	24.43				
	Robinet à boule 40x49				U	1.000	22.13	22.13				
	Robinet boisseau 20x27				U	1.000	7.17	7.17				
	Tube galvanisé 40x49				ML	4.200	16.49	69.26				
	Tube galvanisé 20x27				ML	2.100	7.94	16.67				
	Raccords - accessoires divers				ENS	1.000	9.20	9.20				
	TOTAL		16.200	455.22	.	.	.	4357.17	4812.39	6448.60	7164.39	839.48
	VOTRE ENTREPRISE											
32 10 07 03 00 222	Majoration pour trou d'homme ø 400 mm	U										
	Ballon trou d'homme 400				U	1.000	4599.00	4599.00				
	Ballon trou de poing 120				U	-1.000	3080.70	-3080.70				
	TOTAL				.	.	.	1518.30	1518.30	2034.52	2260.35	
	VOTRE ENTREPRISE											

Copyright © Groupe Moniteur RCS Paris 403 080 823

Code	Désignation des ouvrages	Unité	Main d'œuvre: Temps moyen	Main d'œuvre: M.-o. + charges sociales 4 x 28.10 €	Fournitures: Unité	Fournitures: Quantité	Fournitures: Prix unitaires	Fournitures: Fournitures principales et annexes 7 x 8	Déboursé sec 5 ÷ 9	Prix de revient 10 x 1.340	Prix de vente indicatif € H.T.: Fournitures et mise en œuvre 11 x 1.111	Prix de vente indicatif € H.T.: Mise en œuvre seule 4 x 51.82 €
1	2	3	4	5	6	7	8	9	10	11	12	13
Préparateur monobloc												
32 10 07 12 00 005	Préparateur ECS 50 kW 300 L	U										
	Préparateur inox 300 l				U	1.000	1327.90	1327.90				
	Clapet et sécurité				ENS	1.000	56.61	56.61				
	Purgeur d'air				U	1.000	15.40	15.40				
	Vanne				ENS	2.000	15.94	31.88				
	Raccord union vanne 33x42				ENS	2.000	24.89	49.78				
	Tube noir 26x34				ML	4.200	7.13	29.95				
	Tube galvanisé 33x42				ML	4.200	14.83	62.29				
	Raccords - accessoires divers				ENS	1.000	9.20	9.20				
	TOTAL		13.900	390.59	.	.	.	1583.01	1973.60	2644.62	2938.17	720.30
	VOTRE ENTREPRISE											
32 10 07 12 00 008	Préparateur ECS 100 kW 300 L	U										
	Préparateur inox 300 l				U	1.000	1396.50	1396.50				
	Clapet et sécurité				ENS	1.000	56.61	56.61				
	Purgeur d'air				U	1.000	15.40	15.40				
	Vanne				ENS	2.000	15.94	31.88				
	Raccord union vanne 33x42				ENS	2.000	24.89	49.78				
	Tube noir 26x34				ML	4.200	7.13	29.95				
	Tube galvanisé 33x42				ML	4.200	14.83	62.29				
	Raccords - accessoires divers				ENS	1.000	9.20	9.20				
	TOTAL		13.900	390.59	.	.	.	1651.61	2042.20	2736.55	3040.31	720.30
	VOTRE ENTREPRISE											
32 10 07 12 00 011	Préparateur ECS 100 kW 500 L	U										
	Préparateur inox 500 l				U	1.000	1396.50	1396.50				
	Clapet et sécurité				ENS	1.000	56.61	56.61				
	Purgeur d'air				U	1.000	15.40	15.40				
	Vanne				ENS	2.000	15.94	31.88				
	Raccord union vanne 33x42				ENS	2.000	24.89	49.78				
	Tube noir 26x34				ML	4.200	7.13	29.95				
	Tube galvanisé 33x42				ML	4.200	14.83	62.29				
	Raccords - accessoires divers				ENS	1.000	9.20	9.20				
	TOTAL		14.900	418.69	.	.	.	1651.61	2070.30	2774.20	3082.14	772.12
	VOTRE ENTREPRISE											
32 10 07 12 00 014	Préparateur ECS 200 kW 500 L	U										
	Préparateur inox 500 l				U	1.000	1707.30	1707.30				
	Clapet et sécurité				ENS	1.000	56.61	56.61				
	Purgeur d'air				U	1.000	15.40	15.40				
	Vanne				ENS	2.000	15.94	31.88				
	Raccord union vanne 33x42				ENS	2.000	24.89	49.78				
	Tube noir 26x34				ML	4.200	7.13	29.95				
	Tube galvanisé 33x42				ML	4.200	14.83	62.29				
	Raccords - accessoires divers				ENS	1.000	9.20	9.20				
	TOTAL		14.900	418.69	.	.	.	1962.41	2381.10	3190.67	3544.83	772.12
	VOTRE ENTREPRISE											
32 10 07 12 00 017	Préparateur ECS 150 kW 750 L	U										
	Préparateur inox 750 l				U	1.000	1657.60	1657.60				
	Clapet et sécurité				ENS	1.000	56.61	56.61				
	Purgeur d'air				U	1.000	15.40	15.40				
	Vanne				ENS	2.000	15.94	31.88				
	Raccord union vanne 33x42				ENS	2.000	24.89	49.78				
	Tube noir 26x34				ML	4.200	7.13	29.95				
	Tube galvanisé 33x42				ML	4.200	14.83	62.29				
	Raccords - accessoires divers				ENS	1.000	9.20	9.20				
	TOTAL		16.900	474.89	.	.	.	1912.71	2387.60	3199.38	3554.51	875.76
	VOTRE ENTREPRISE											

Copyright © Groupe Moniteur RCS Paris 403 080 823

Code	Désignation des ouvrages	Unité	Main d'œuvre Temps moyen	Main d'œuvre M.-o. + charges sociales 4 x 28.10 €	Fournitures Unité	Fournitures Quantité	Fournitures Prix unitaires	Fournitures principales et annexes 7 x 8	Déboursé sec 5 + 9	Prix de revient 10 x 1.340	Prix de vente indicatif € H.T. Fournitures et mise en œuvre 11 x 1.111	Prix de vente indicatif € H.T. Mise en œuvre seule 4 x 51.82 €
1	2	3	4	5	6	7	8	9	10	11	12	13
	Préparateur monobloc *(suite)*											
32 10 07 12 00 020	Préparateur ECS 240 kW 1000 L	U										
	Préparateur inox 1000l				U	1.000	1757.00	1757.00				
	Clapet et sécurité				ENS	1.000	56.61	56.61				
	Purgeur d'air				U	1.000	15.40	15.40				
	Vanne				ENS	2.000	15.94	31.88				
	Raccord union vanne 33x42				ENS	2.000	24.89	49.78				
	Tube noir 26x34				ML	4.200	7.13	29.95				
	Tube galvanisé 33x42				ML	4.200	14.83	62.29				
	Raccords - accessoires divers				ENS	1.000	9.20	9.20				
	TOTAL		18.900	531.09	.	.	.	2012.11	2543.20	3407.89	3786.17	979.40
	VOTRE ENTREPRISE											
32 10 07 12 00 061	Régulation vanne 2 voies thermostatique, puissance inférieure ou égale à 100 kW	U										
	Régulation thermostatique				U	1.000	541.10	541.10				
	TOTAL		1.000	28.10	.	.	.	541.10	569.20	762.73	847.39	51.82
	VOTRE ENTREPRISE											
32 10 07 12 00 064	Régulation vanne 2 voies thermostatique, puissance inférieure ou égale à 150 kW	U										
	Régulation thermostatique				U	1.000	597.80	597.80				
	TOTAL		1.150	32.32	.	.	.	597.80	630.12	844.36	938.08	59.59
	VOTRE ENTREPRISE											
32 10 07 12 00 067	Régulation vanne 2 voies thermostatique, puissance inférieure ou égale à 240 kW	U										
	Régulation thermostatique				U	1.000	618.80	618.80				
	TOTAL		1.200	33.72	.	.	.	618.80	652.52	874.38	971.44	62.18
	VOTRE ENTREPRISE											
32 10 07 12 00 081	Régulation vanne 2 voies motorisée, puissance inférieure ou égale à 240 kW	U										
	Régulation motorisée				U	1.000	1609.30	1609.30				
	TOTAL		2.000	56.20	.	.	.	1609.30	1665.50	2231.77	2479.50	103.64
	VOTRE ENTREPRISE											
	CHAUFFE-EAU réservoir de production d'eau chaude sanitaire prêt à installer, soit en version réchauffeur, soit en version électrique à thermoplongeur ou stéatite, comprenant la mise en œuvre, le raccordement des tuyauteries et l'ensemble des équipements. Différentes majorations peuvent êtes reprises dans les sous-familles 32 10 13 18 à 32 10 13 33.											
	Acier thermolaqué version réchauffeur, jaquette PVC souple (A2)											
32 10 13 03 00 003	Chauffe-eau 500 L 13 kW	U										
	Chauffe-eau 500 l				U	1.000	1612.00	1612.00				
	Thermomètre				U	1.000	14.14	14.14				
	Clapet et sécurité				ENS	1.000	56.61	56.61				
	Purgeur d'air				U	1.000	24.43	24.43				
	Raccord union vanne 33x42				ENS	2.000	24.89	49.78				
	Vanne				ENS	1.000	31.62	31.62				
	Raccord union vanne 50x60				ENS	2.000	47.27	94.54				
	Tube noir 33x42				ML	4.200	9.02	37.88				
	Tube galvanisé 40x49				ML	2.100	16.49	34.63				
	Tube galvanisé 50x60				ML	2.100	23.61	49.58				
	Raccords - accessoires divers				ENS	1.000	2.97	2.97				
	TOTAL		17.800	500.18	.	.	.	2008.18	2508.36	3361.20	3734.29	922.40
	VOTRE ENTREPRISE											

Copyright © Groupe Moniteur RCS Paris 403 080 823

Code	Désignation des ouvrages	Unité	Main d'œuvre Temps moyen	Main d'œuvre M.-o. + charges sociales 4 x 28.10 €	Fournitures Unité	Fournitures Quantité	Fournitures Prix unitaires	Fournitures principales et annexes 7 x 8	Déboursé sec 5 + 9	Prix de revient 10 x 1.340	Prix de vente indicatif € H.T. Fournitures et mise en œuvre 11 x 1.111	Prix de vente indicatif € H.T. Mise en œuvre seule 4 x 51.82 €
1	2	3	4	5	6	7	8	9	10	11	12	13
	Acier thermolaqué version réchauffeur, jaquette PVC souple (A2) *(suite)*											
32 10 13 03 00 006	Chauffe-eau 750 L 26 kW	U										
	Chauffe-eau 750 l				U	1.000	1872.00	1872.00				
	Thermomètre				U	1.000	14.14	14.14				
	Clapet et sécurité				ENS	1.000	56.61	56.61				
	Purgeur d'air				U	1.000	24.43	24.43				
	Raccord union vanne 33x42				ENS	2.000	24.89	49.78				
	Vanne				ENS	1.000	31.62	31.62				
	Raccord union vanne 50x60				ENS	2.000	47.27	94.54				
	Tube noir 33x42				ML	4.200	9.02	37.88				
	Tube galvanisé 40x49				ML	2.100	16.49	34.63				
	Tube galvanisé 50x60				ML	2.100	23.61	49.58				
	Raccords - accessoires divers				ENS	1.000	2.97	2.97				
	TOTAL		19.800	556.38	.	.	.	2268.18	2824.56	3784.91	4205.04	1026.04
	VOTRE ENTREPRISE											
32 10 13 03 00 009	Chauffe-eau 1 000 L 26 kW	U										
	Chauffe-eau 1000 l				U	1.000	2116.00	2116.00				
	Thermomètre				U	1.000	14.14	14.14				
	Clapet et sécurité				ENS	1.000	56.61	56.61				
	Purgeur d'air				U	1.000	24.43	24.43				
	Raccord union vanne 33x42				ENS	2.000	24.89	49.78				
	Vanne				ENS	1.000	31.62	31.62				
	Raccord union vanne 50x60				ENS	2.000	47.27	94.54				
	Tube noir 33x42				ML	4.200	9.02	37.88				
	Tube galvanisé 40x49				ML	2.100	16.49	34.63				
	Tube galvanisé 50x60				ML	2.100	23.61	49.58				
	Raccords - accessoires divers				ENS	1.000	2.97	2.97				
	TOTAL		21.800	612.58	.	.	.	2512.18	3124.76	4187.18	4651.96	1129.68
	VOTRE ENTREPRISE											
32 10 13 03 00 012	Chauffe-eau 1 500 L 39 kW	U										
	Chauffe-eau 1500 l				U	1.000	2586.00	2586.00				
	Thermomètre				U	1.000	14.14	14.14				
	Clapet et sécurité				ENS	1.000	56.61	56.61				
	Purgeur d'air				U	1.000	24.43	24.43				
	Raccord union vanne 33x42				ENS	2.000	24.89	49.78				
	Vanne				ENS	1.000	31.62	31.62				
	Raccord union vanne 50x60				ENS	2.000	47.27	94.54				
	Tube noir 33x42				ML	4.200	9.02	37.88				
	Tube galvanisé 40x49				ML	2.100	16.49	34.63				
	Tube galvanisé 50x60				ML	2.100	23.61	49.58				
	Raccords - accessoires divers				ENS	1.000	2.97	2.97				
	TOTAL		23.800	668.78	.	.	.	2982.18	3650.96	4892.29	5435.33	1233.32
	VOTRE ENTREPRISE											
32 10 13 03 00 015	Chauffe-eau 2 000 L 59 kW	U										
	Chauffe-eau 2000 l				U	1.000	3246.00	3246.00				
	Thermomètre				U	1.000	14.14	14.14				
	Clapet et sécurité				ENS	1.000	56.61	56.61				
	Purgeur d'air				U	1.000	24.43	24.43				
	Raccord union vanne 33x42				ENS	2.000	24.89	49.78				
	Vanne				ENS	1.000	31.62	31.62				
	Raccord union vanne 50x60				ENS	2.000	47.27	94.54				
	Tube noir 33x42				ML	4.200	9.02	37.88				
	Tube galvanisé 40x49				ML	2.100	16.49	34.63				
	Tube galvanisé 50x60				ML	2.100	23.61	49.58				
	Raccords - accessoires divers				ENS	1.000	2.97	2.97				
	TOTAL		25.800	724.98	.	.	.	3642.18	4367.16	5851.99	6501.56	1336.96
	VOTRE ENTREPRISE											

Copyright © Groupe Moniteur RCS Paris 403 080 823

Code	Désignation des ouvrages	Unité	Main d'œuvre: Temps moyen	Main d'œuvre: M.-o. + charges sociales 4 x 28.10 €	Fournitures: Unité	Fournitures: Quantité	Fournitures: Prix unitaires	Fournitures: Fournitures principales et annexes 7 x 8	Déboursé sec 5 + 9	Prix de revient 10 x 1.340	Prix de vente indicatif € H.T.: Fournitures et mise en œuvre 11 x 1.111	Prix de vente indicatif € H.T.: Mise en œuvre seule 4 x 51.82 €
1	2	3	4	5	6	7	8	9	10	11	12	13
	Acier inoxydable version réchauffeur, jaquette métallique (A1)											
32 10 13 06 00 003	Chauffe-eau 500 L 13 kW	U										
	Chauffe-eau 500 l				U	1.000	2884.00	2884.00				
	Thermomètre				U	1.000	14.14	14.14				
	Clapet et sécurité				ENS	1.000	56.61	56.61				
	Purgeur d'air				U	1.000	24.43	24.43				
	Raccord union vanne 33x42				ENS	2.000	24.89	49.78				
	Vanne				ENS	1.000	31.62	31.62				
	Raccord union vanne 50x60				ENS	2.000	47.27	94.54				
	Tube noir 33x42				ML	4.200	9.02	37.88				
	Tube galvanisé 40x49				ML	2.100	16.49	34.63				
	Tube galvanisé 50x60				ML	2.100	23.61	49.58				
	Raccords - accessoires divers				ENS	1.000	2.97	2.97				
	TOTAL		17.800	500.18	.	.	.	3280.18	3780.36	5065.68	5627.97	922.40
	VOTRE ENTREPRISE											
32 10 13 06 00 006	Chauffe-eau 750 L 26 kW	U										
	Chauffe-eau 750 l				U	1.000	3755.00	3755.00				
	Thermomètre				U	1.000	14.14	14.14				
	Clapet et sécurité				ENS	1.000	56.61	56.61				
	Purgeur d'air				U	1.000	24.43	24.43				
	Raccord union vanne 33x42				ENS	2.000	24.89	49.78				
	Vanne				ENS	1.000	31.62	31.62				
	Raccord union vanne 50x60				ENS	2.000	47.27	94.54				
	Tube noir 33x42				ML	4.200	9.02	37.88				
	Tube galvanisé 40x49				ML	2.100	16.49	34.63				
	Tube galvanisé 50x60				ML	2.100	23.61	49.58				
	Raccords - accessoires divers				ENS	1.000	2.97	2.97				
	TOTAL		19.800	556.38	.	.	.	4151.18	4707.56	6308.13	7008.33	1026.04
	VOTRE ENTREPRISE											
32 10 13 06 00 009	Chauffe-eau 1 000 L 26 kW	U										
	Chauffe-eau 1000 l				U	1.000	4289.00	4289.00				
	Thermomètre				U	1.000	14.14	14.14				
	Clapet et sécurité				ENS	1.000	56.61	56.61				
	Purgeur d'air				U	1.000	24.43	24.43				
	Raccord union vanne 33x42				ENS	2.000	24.89	49.78				
	Vanne				ENS	1.000	31.62	31.62				
	Raccord union vanne 50x60				ENS	2.000	47.27	94.54				
	Tube noir 33x42				ML	4.200	9.02	37.88				
	Tube galvanisé 40x49				ML	2.100	16.49	34.63				
	Tube galvanisé 50x60				ML	2.100	23.61	49.58				
	Raccords - accessoires divers				ENS	1.000	2.97	2.97				
	TOTAL		21.800	612.58	.	.	.	4685.18	5297.76	7099.00	7886.99	1129.68
	VOTRE ENTREPRISE											
32 10 13 06 00 012	Chauffe-eau 1 500 L 39 kW	U										
	Chauffe-eau 1500 l				U	1.000	5883.00	5883.00				
	Thermomètre				U	1.000	14.14	14.14				
	Clapet et sécurité				ENS	1.000	56.61	56.61				
	Purgeur d'air				U	1.000	24.43	24.43				
	Raccord union vanne 33x42				ENS	2.000	24.89	49.78				
	Vanne				ENS	1.000	31.62	31.62				
	Raccord union vanne 50x60				ENS	2.000	47.27	94.54				
	Tube noir 33x42				ML	4.200	9.02	37.88				
	Tube galvanisé 40x49				ML	2.100	16.49	34.63				
	Tube galvanisé 50x60				ML	2.100	23.61	49.58				
	Raccords - accessoires divers				ENS	1.000	2.97	2.97				
	TOTAL		23.800	668.78	.	.	.	6279.18	6947.96	9310.27	10343.71	1233.32
	VOTRE ENTREPRISE											

Copyright © Groupe Moniteur RCS Paris 403 080 823

Code	Désignation des ouvrages	Unité	Main d'œuvre		Fournitures				Déboursé sec	Prix de revient	Prix de vente indicatif € H.T.	
			Temps moyen	M.-o. + charges sociales 4 x 28.10 €	Unité	Quantité	Prix unitaires	Fournitures principales et annexes 7 x 8	5 + 9	10 x 1.340	Fournitures et mise en œuvre 11 x 1.111	Mise en œuvre seule 4 x 51.82 €
1	2	3	4	5	6	7	8	9	10	11	12	13
Acier inoxydable version réchauffeur, jaquette métallique (A1) *(suite)*												
32 10 13 06 00 015	Chauffe-eau 2 000 L 52 kW	U										
	Chauffe-eau 2000 l				U	1.000	7443.00	7443.00				
	Thermomètre				U	1.000	14.14	14.14				
	Clapet et sécurité				ENS	1.000	56.61	56.61				
	Purgeur d'air				U	1.000	24.43	24.43				
	Raccord union vanne 33x42				ENS	2.000	24.89	49.78				
	Vanne				ENS	1.000	31.62	31.62				
	Raccord union vanne 50x60				ENS	2.000	47.27	94.54				
	Tube noir 33x42				ML	4.200	9.02	37.88				
	Tube galvanisé 40x49				ML	2.100	16.49	34.63				
	Tube galvanisé 50x60				ML	2.100	23.61	49.58				
	Raccords - accessoires divers				ENS	1.000	2.97	2.97				
	TOTAL		25.800	724.98	.	.	.	7839.18	8564.16	11475.97	12749.80	1336.96
	VOTRE ENTREPRISE											
Acier thermolaqué version électrique, thermoplongeur blindé, jaquette PVC (A2)												
32 10 13 09 00 003	Chauffe-eau 300 L 3 kW	U										
	Chauffe-eau 300 l				U	1.000	893.00	893.00				
	Thermomètre				U	1.000	14.14	14.14				
	Clapet et sécurité				ENS	1.000	56.61	56.61				
	Purgeur d'air				U	1.000	24.43	24.43				
	Vanne				ENS	1.000	31.62	31.62				
	Raccord union vanne 50x60				ENS	2.000	47.27	94.54				
	Tube galvanisé 40x49				ML	2.100	16.49	34.63				
	Tube galvanisé 50x60				ML	2.100	23.61	49.58				
	Raccords - accessoires divers				ENS	1.000	2.97	2.97				
	TOTAL		16.800	472.08	.	.	.	1201.52	1673.60	2242.62	2491.55	870.58
	VOTRE ENTREPRISE											
32 10 13 09 00 006	Chauffe-eau 500 L 6 kW	U										
	Chauffe-eau 500 l				U	1.000	1254.00	1254.00				
	Thermomètre				U	1.000	14.14	14.14				
	Clapet et sécurité				ENS	1.000	56.61	56.61				
	Purgeur d'air				U	1.000	24.43	24.43				
	Vanne				ENS	1.000	31.62	31.62				
	Raccord union vanne 50x60				ENS	2.000	47.27	94.54				
	Tube galvanisé 40x49				ML	2.100	16.49	34.63				
	Tube galvanisé 50x60				ML	2.100	23.61	49.58				
	Raccords - accessoires divers				ENS	1.000	2.97	2.97				
	TOTAL		17.800	500.18	.	.	.	1562.52	2062.70	2764.02	3070.83	922.40
	VOTRE ENTREPRISE											
32 10 13 09 00 009	Chauffe-eau 750 L 9 kW	U										
	Chauffe-eau 750 l				U	1.000	1605.00	1605.00				
	Thermomètre				U	1.000	14.14	14.14				
	Clapet et sécurité				ENS	1.000	56.61	56.61				
	Purgeur d'air				U	1.000	24.43	24.43				
	Vanne				ENS	1.000	31.62	31.62				
	Raccord union vanne 50x60				ENS	2.000	47.27	94.54				
	Tube galvanisé 40x49				ML	2.100	16.49	34.63				
	Tube galvanisé 50x60				ML	2.100	23.61	49.58				
	Raccords - accessoires divers				ENS	1.000	2.97	2.97				
	TOTAL		19.800	556.38	.	.	.	1913.52	2469.90	3309.67	3677.04	1026.04
	VOTRE ENTREPRISE											

Copyright © Groupe Moniteur RCS Paris 403 080 823

Code	Désignation des ouvrages	Unité	Main d'œuvre: Temps moyen	Main d'œuvre: M.-o. + charges sociales 4 x 28.10 €	Fournitures: Unité	Fournitures: Quantité	Fournitures: Prix unitaires	Fournitures: Fournitures principales et annexes 7 x 8	Déboursé sec 5 + 9	Prix de revient 10 x 1.340	Prix de vente indicatif € H.T.: Fournitures et mise en œuvre 11 x 1.111	Prix de vente indicatif € H.T.: Mise en œuvre seule 4 x 51.82 €
1	2	3	4	5	6	7	8	9	10	11	12	13
	Acier thermolaqué version électrique, thermoplongeur blindé, jaquette PVC (A2) *(suite)*											
32 10 13 09 00 012	Chauffe-eau 1 000 L 12 kW	U										
	Chauffe-eau 1000 l				U	1.000	1907.00	1907.00				
	Thermomètre				U	1.000	14.14	14.14				
	Clapet et sécurité				ENS	1.000	56.61	56.61				
	Purgeur d'air				U	1.000	24.43	24.43				
	Vanne				ENS	1.000	31.62	31.62				
	Raccord union vanne 50x60				ENS	2.000	47.27	94.54				
	Tube galvanisé 40x49				ML	2.100	16.49	34.63				
	Tube galvanisé 50x60				ML	2.100	23.61	49.58				
	Raccords - accessoires divers				ENS	1.000	2.97	2.97				
	TOTAL		21.800	612.58	.	.	.	2215.52	2828.10	3789.65	4210.30	1129.68
	VOTRE ENTREPRISE											
32 10 13 09 00 015	Chauffe-eau 1 500 L 15 kW	U										
	Chauffe-eau 1500 l				U	1.000	2302.00	2302.00				
	Thermomètre				U	1.000	14.14	14.14				
	Clapet et sécurité				ENS	1.000	56.61	56.61				
	Purgeur d'air				U	1.000	24.43	24.43				
	Vanne				ENS	1.000	31.62	31.62				
	Raccord union vanne 50x60				ENS	2.000	47.27	94.54				
	Tube galvanisé 40x49				ML	2.100	16.49	34.63				
	Tube galvanisé 50x60				ML	2.100	23.61	49.58				
	Raccords - accessoires divers				ENS	1.000	2.97	2.97				
	TOTAL		23.800	668.78	.	.	.	2610.52	3279.30	4394.26	4882.02	1233.32
	VOTRE ENTREPRISE											
32 10 13 09 00 018	Chauffe-eau 2 000 L 20 kW	U										
	Chauffe-eau 2000 l				U	1.000	2977.00	2977.00				
	Thermomètre				U	1.000	14.14	14.14				
	Clapet et sécurité				ENS	1.000	56.61	56.61				
	Purgeur d'air				U	1.000	24.43	24.43				
	Vanne				ENS	1.000	31.62	31.62				
	Raccord union vanne 50x60				ENS	2.000	47.27	94.54				
	Tube galvanisé 40x49				ML	2.100	16.49	34.63				
	Tube galvanisé 50x60				ML	2.100	23.61	49.58				
	Raccords - accessoires divers				ENS	1.000	2.97	2.97				
	TOTAL		25.800	724.98	.	.	.	3285.52	4010.50	5374.07	5970.59	1336.96
	VOTRE ENTREPRISE											
	Acier inoxydable version électrique thermoplongeur blindé, jaquette métal (A1)											
32 10 13 12 00 003	Chauffe-eau 500 L 6 kW	U										
	Chauffe-eau 500 l				U	1.000	2761.00	2761.00				
	Thermomètre				U	1.000	14.14	14.14				
	Clapet et sécurité				ENS	1.000	56.61	56.61				
	Purgeur d'air				U	1.000	24.43	24.43				
	Vanne				ENS	1.000	31.62	31.62				
	Raccord union vanne 50x60				ENS	2.000	47.27	94.54				
	Tube galvanisé 40x49				ML	2.100	16.49	34.63				
	Tube galvanisé 50x60				ML	2.100	23.61	49.58				
	Raccords - accessoires divers				ENS	1.000	2.97	2.97				
	TOTAL		17.800	500.18	.	.	.	3069.52	3569.70	4783.40	5314.36	922.40
	VOTRE ENTREPRISE											
32 10 13 12 00 006	Chauffe-eau 750 L 9 kW	U										
	Chauffe-eau 750 l				U	1.000	3574.00	3574.00				
	Thermomètre				U	1.000	14.14	14.14				
	Clapet et sécurité				ENS	1.000	56.61	56.61				
	Purgeur d'air				U	1.000	24.43	24.43				
	Vanne				ENS	1.000	31.62	31.62				
	Raccord union vanne 50x60				ENS	2.000	47.27	94.54				
	Tube galvanisé 40x49				ML	2.100	16.49	34.63				
	Tube galvanisé 50x60				ML	2.100	23.61	49.58				
	Raccords - accessoires divers				ENS	1.000	2.97	2.97				
	TOTAL		19.800	556.38	.	.	.	3882.52	4438.90	5948.13	6608.37	1026.04
	VOTRE ENTREPRISE											

Copyright © Groupe Moniteur RCS Paris 403 080 823

Code	Désignation des ouvrages	Unité	Main d'œuvre Temps moyen	Main d'œuvre M.-o. + charges sociales 4 x 28.10 €	Fournitures Unité	Fournitures Quantité	Fournitures Prix unitaires	Fournitures principales et annexes 7 x 8	Déboursé sec 5 + 9	Prix de revient 10 x 1.340	Prix de vente indicatif € H.T. Fournitures et mise en œuvre 11 x 1.111	Prix de vente indicatif € H.T. Mise en œuvre seule 4 x 51.82 €
1	2	3	4	5	6	7	8	9	10	11	12	13
	Acier inoxydable version électrique thermoplongeur blindé, jaquette métal (A1) *(suite)*											
32 10 13 12 00 009	Chauffe-eau 1 000 L 12 kW	U										
	Chauffe-eau 1000 l				U	1.000	4116.00	4116.00				
	Thermomètre				U	1.000	14.14	14.14				
	Clapet et sécurité				ENS	1.000	56.61	56.61				
	Purgeur d'air				U	1.000	24.43	24.43				
	Vanne				ENS	1.000	31.62	31.62				
	Raccord union vanne 50x60				ENS	2.000	47.27	94.54				
	Tube galvanisé 40x49				ML	2.100	16.49	34.63				
	Tube galvanisé 50x60				ML	2.100	23.61	49.58				
	Raccords - accessoires divers				ENS	1.000	2.97	2.97				
	TOTAL		19.800	556.38	.	.	.	4424.52	4980.90	6674.41	7415.27	1026.04
	VOTRE ENTREPRISE											
32 10 13 12 00 012	Chauffe-eau 1 500 L 15 kW	U										
	Chauffe-eau 1500 l				U	1.000	5746.00	5746.00				
	Thermomètre				U	1.000	14.14	14.14				
	Clapet et sécurité				ENS	1.000	56.61	56.61				
	Purgeur d'air				U	1.000	24.43	24.43				
	Vanne				ENS	1.000	31.62	31.62				
	Raccord union vanne 50x60				ENS	2.000	47.27	94.54				
	Tube galvanisé 40x49				ML	2.100	16.49	34.63				
	Tube galvanisé 50x60				ML	2.100	23.61	49.58				
	Raccords - accessoires divers				ENS	1.000	2.97	2.97				
	TOTAL		23.800	668.78	.	.	.	6054.52	6723.30	9009.22	10009.24	1233.32
	VOTRE ENTREPRISE											
32 10 13 12 00 015	Chauffe-eau 2 000 L 20 kW	U										
	Chauffe-eau 2000 l				U	1.000	7266.00	7266.00				
	Thermomètre				U	1.000	14.14	14.14				
	Clapet et sécurité				ENS	1.000	56.61	56.61				
	Purgeur d'air				U	1.000	24.43	24.43				
	Vanne				ENS	1.000	31.62	31.62				
	Raccord union vanne 50x60				ENS	2.000	47.27	94.54				
	Tube galvanisé 40x49				ML	2.100	16.49	34.63				
	Tube galvanisé 50x60				ML	2.100	23.61	49.58				
	Raccords - accessoires divers				ENS	1.000	2.97	2.97				
	TOTAL		25.800	724.98	.	.	.	7574.52	8299.50	11121.33	12355.80	1336.96
	VOTRE ENTREPRISE											
	Majoration pour une jaquette PVC souple (A1) épaisseur 50 mm.											
32 10 13 18 00 003	Jaquette pour chauffe-eau 300 L	U										
	Chauffe-eau, jaquette A1				U	1.000	1135.00	1135.00				
	Chauffe-eau, jaquette A2				U	-1.000	893.00	-893.00				
	TOTAL				.	.	.	242.00	242.00	324.28	360.28	
	VOTRE ENTREPRISE											
32 10 13 18 00 006	Jaquette pour chauffe-eau 500 L	U										
	Chauffe-eau, jaquette A1				U	1.000	1399.00	1399.00				
	Chauffe-eau, jaquette A2				U	-1.000	1011.00	-1011.00				
	TOTAL				.	.	.	388.00	388.00	519.92	577.63	
	VOTRE ENTREPRISE											
32 10 13 18 00 009	Jaquette pour chauffe-eau 750 L	U										
	Chauffe-eau, jaquette A1				U	1.000	1655.00	1655.00				
	Chauffe-eau, jaquette A2				U	-1.000	1273.00	-1273.00				
	TOTAL				.	.	.	382.00	382.00	511.88	568.70	
	VOTRE ENTREPRISE											
32 10 13 18 00 012	Jaquette pour chauffe-eau 1 000 L	U										
	Chauffe-eau, jaquette A1				U	1.000	2004.00	2004.00				
	Chauffe-eau, jaquette A2				U	-1.000	1416.00	-1416.00				
	TOTAL				.	.	.	588.00	588.00	787.92	875.38	
	VOTRE ENTREPRISE											

Copyright © Groupe Moniteur RCS Paris 403 080 823

Code	Désignation des ouvrages	Unité	Main d'œuvre: Temps moyen	Main d'œuvre: M.-o. + charges sociales 4 x 28.10 €	Fournitures: Unité	Fournitures: Quantité	Fournitures: Prix unitaires	Fournitures: Fournitures principales et annexes 7 x 8	Déboursé sec 5 + 9	Prix de revient 10 x 1.340	Prix de vente indicatif € H.T.: Fournitures et mise en œuvre 11 x 1.111	Prix de vente indicatif € H.T.: Mise en œuvre seule 4 x 51.82 €
1	2	3	4	5	6	7	8	9	10	11	12	13
	Majoration pour une jaquette PVC souple (A1) *(suite)*											
32 10 13 18 00 015	Jaquette pour chauffe-eau 1 500 L	U										
	Chauffe-eau, jaquette A1				U	1.000	2342.00	2342.00				
	Chauffe-eau, jaquette A2				U	-1.000	1872.00	-1872.00				
	TOTAL				.	.	.	470.00	470.00	629.80	699.71	
	VOTRE ENTREPRISE											
32 10 13 18 00 018	Jaquette pour chauffe-eau 2 000 L	U										
	Chauffe-eau, jaquette A1				U	1.000	2893.00	2893.00				
	Chauffe-eau, jaquette A2				U	-1.000	2322.00	-2322.00				
	TOTAL				.	.	.	571.00	571.00	765.14	850.07	
	VOTRE ENTREPRISE											
	Majoration pour une protection cathodique anti-corrosion anode insoluble.											
32 10 13 21 00 003	Protection cathodique chauffe-eau 300 à 750 L	U										
	Protection cathodique				U	1.000	204.00	204.00				
	TOTAL		0.200	5.62	.	.	.	204.00	209.62	280.89	312.07	10.36
	VOTRE ENTREPRISE											
32 10 13 21 00 006	Protection cathodique chauffe-eau 1 000 et 1 500 L	U										
	Protection cathodique				U	1.000	285.00	285.00				
	TOTAL		0.200	5.62	.	.	.	285.00	290.62	389.43	432.66	10.36
	VOTRE ENTREPRISE											
32 10 13 21 00 009	Protection cathodique chauffe-eau 2 000 L	U										
	Protection cathodique				U	1.000	441.00	441.00				
	TOTAL		0.200	5.62	.	.	.	441.00	446.62	598.47	664.90	10.36
	VOTRE ENTREPRISE											
	Majoration pour un thermoplongeur additionnel sur chauffe-eau version électrique compris thermostat pour relance électrique, en cas d'insuffisance ECS, réchauffage de boucle, surpuissance programme antilégionellose.											
32 10 13 24 00 003	Thermoplongeur 1,5 kW capacité de 300 L	U										
	Thermoplongeur				U	1.000	114.00	114.00				
	TOTAL		1.000	28.10	.	.	.	114.00	142.10	190.41	211.55	51.82
	VOTRE ENTREPRISE											
32 10 13 24 00 006	Thermoplongeur 3 kW capacité de 500 L	U										
	Thermoplongeur				U	1.000	133.00	133.00				
	TOTAL		1.050	29.51	.	.	.	133.00	162.51	217.76	241.93	54.41
	VOTRE ENTREPRISE											
32 10 13 24 00 009	Thermoplongeur 6 kW capacité 750 à 1000 L	U										
	Thermoplongeur				U	1.000	215.00	215.00				
	TOTAL		1.050	29.51	.	.	.	215.00	244.51	327.64	364.01	54.41
	VOTRE ENTREPRISE											
32 10 13 24 00 012	Thermoplongeur 9 kW capacité 1500 à 2000 L	U										
	Thermoplongeur				U	1.000	224.00	224.00				
	TOTAL		1.150	32.32	.	.	.	224.00	256.32	343.47	381.60	59.59
	VOTRE ENTREPRISE											
	Majoration pour résistance stéatite sur chauffe-eau version électrique											
32 10 13 27 00 003	Résistance stéatite pour chauffe-eau 500 L 6 kW	U										
	Version à thermoplongeur				U	-1.000	1254.00	-1254.00				
	Version à stéatite				U	1.000	1414.00	1414.00				
	TOTAL				.	.	.	160.00	160.00	214.40	238.20	
	VOTRE ENTREPRISE											
32 10 13 27 00 006	Résistance stéatite pour chauffe-eau 750 L 10 kW	U										
	Version à thermoplongeur				U	-1.000	1605.00	-1605.00				
	Version à stéatite				U	1.000	1788.00	1788.00				
	TOTAL				.	.	.	183.00	183.00	245.22	272.44	
	VOTRE ENTREPRISE											
32 10 13 27 00 009	Résistance stéatite pour chauffe-eau 1000 L 10 kW	U										
	Version à thermoplongeur				U	-1.000	1907.00	-1907.00				
	Version à stéatite				U	1.000	2094.00	2094.00				
	TOTAL				.	.	.	187.00	187.00	250.58	278.39	
	VOTRE ENTREPRISE											

Copyright © Groupe Moniteur RCS Paris 403 080 823

Code	Désignation des ouvrages	Unité	Main d'œuvre: Temps moyen	Main d'œuvre: M.-o. + charges sociales 4 x 28.10 €	Fournitures: Unité	Fournitures: Quantité	Fournitures: Prix unitaires	Fournitures: Fournitures principales et annexes 7 x 8	Déboursé sec 5 + 9	Prix de revient 10 x 1.340	Prix de vente indicatif € H.T.: Fournitures et mise en œuvre 11 x 1.111	Prix de vente indicatif € H.T.: Mise en œuvre seule 4 x 51.82 €
1	2	3	4	5	6	7	8	9	10	11	12	13
	Majoration pour résistance stéatite sur chauffe-eau version électrique *(suite)*											
32 10 13 27 00 012	Résistance stéatite pour chauffe-eau 1500 L 15 kW	U										
	Version à thermoplongeur				U	-1.000	2302.00	-2302.00				
	Version à stéatite				U	1.000	2503.00	2503.00				
	TOTAL				.	.	.	201.00	201.00	269.34	299.24	
	VOTRE ENTREPRISE											
32 10 13 27 00 015	Résistance stéatite pour chauffe-eau 2 000 L 18 kW	U										
	Version à thermoplongeur				U	-1.000	2977.00	-2977.00				
	Version à stéatite				U	1.000	3124.00	3124.00				
	TOTAL				.	.	.	147.00	147.00	196.98	218.84	
	VOTRE ENTREPRISE											
	Majoration pour une version mixte électrique, sur une version avec réchauffeur (Ouvrages : 32 10 13 03 et 32 10 13 06).											
32 10 13 30 00 003	Thermoplongeur et réchauffeur chauffe-eau 500 L 6 à 7 kW	U										
	Version mixte				U	1.000	1872.00	1872.00				
	Chauffe-eau 500 l				U	-1.000	1612.00	-1612.00				
	TOTAL		0.750	21.08	.	.	.	260.00	281.08	376.65	418.46	38.86
	VOTRE ENTREPRISE											
32 10 13 30 00 006	Thermoplongeur et réchauffeur chauffe-eau 750 L 9 à 13 kW	U										
	Version mixte				U	1.000	2183.00	2183.00				
	Chauffe-eau 750 l				U	-1.000	1872.00	-1872.00				
	TOTAL		0.780	21.92	.	.	.	311.00	332.92	446.11	495.63	40.42
	VOTRE ENTREPRISE											
32 10 13 30 00 009	Thermoplongeur et réchauffeur chauffe-eau 1000 L 12 à 13 kW	U										
	Version mixte				U	1.000	2457.00	2457.00				
	Chauffe-eau 1000 l				U	-1.000	2116.00	-2116.00				
	TOTAL		0.760	21.36	.	.	.	341.00	362.36	485.56	539.46	39.38
	VOTRE ENTREPRISE											
32 10 13 30 00 012	Thermoplongeur et réchauffeur chauffe-eau 1500 L 15 à 20 kW	U										
	Version mixte				U	1.000	3015.00	3015.00				
	Chauffe-eau 1500 l				U	-1.000	2586.00	-2586.00				
	TOTAL		0.790	22.20	.	.	.	429.00	451.20	604.61	671.72	40.94
	VOTRE ENTREPRISE											
32 10 13 30 00 015	Thermoplongeur et réchauffeur chauffe-eau 2 000 L 20 à 26 kW	U										
	Version mixte				U	1.000	3763.00	3763.00				
	Chauffe-eau 2000 l				U	-1.000	3246.00	-3246.00				
	TOTAL		0.820	23.04	.	.	.	517.00	540.04	723.65	803.98	42.49
	VOTRE ENTREPRISE											
	Réchauffeur de boucle électrique E.C.S en acier thermolaqué											
32 10 13 33 00 003	Réchauffeur de boucle 3 kW	U										
	Réchauffeur de boucle				U	1.000	609.00	609.00				
	Raccord union vanne 50x60				ENS	2.000	47.27	94.54				
	TOTAL		2.290	64.35	.	.	.	703.54	767.89	1028.97	1143.19	118.67
	VOTRE ENTREPRISE											
32 10 13 33 00 006	Réchauffeur de boucle 6 kW	U										
	Réchauffeur de boucle				U	1.000	662.00	662.00				
	Raccord union vanne 50x60				ENS	2.000	47.27	94.54				
	TOTAL		2.390	67.16	.	.	.	756.54	823.70	1103.76	1226.28	123.85
	VOTRE ENTREPRISE											
32 10 13 33 00 009	Réchauffeur de boucle 9 kW	U										
	Réchauffeur de boucle				U	1.000	674.00	674.00				
	Raccord union vanne 50x60				ENS	2.000	47.27	94.54				
	TOTAL		2.490	69.97	.	.	.	768.54	838.51	1123.60	1248.32	129.03
	VOTRE ENTREPRISE											
32 10 13 33 00 012	Réchauffeur de boucle 12 kW	U										
	Réchauffeur de boucle				U	1.000	737.00	737.00				
	Raccord union vanne 50x60				ENS	2.000	47.27	94.54				
	TOTAL		2.590	72.78	.	.	.	831.54	904.32	1211.79	1346.30	134.21
	VOTRE ENTREPRISE											

Copyright © Groupe Moniteur RCS Paris 403 080 823

Code	Désignation des ouvrages	Unité	Main d'œuvre Temps moyen	Main d'œuvre M.-o. + charges sociales 4 x 28.10 €	Fournitures Unité	Fournitures Quantité	Fournitures Prix unitaires	Fournitures principales et annexes 7 x 8	Déboursé sec 5 + 9	Prix de revient 10 x 1.340	Prix de vente indicatif € H.T. Fournitures et mise en œuvre 11 x 1.111	Prix de vente indicatif € H.T. Mise en œuvre seule 4 x 51.82 €
1	2	3	4	5	6	7	8	9	10	11	12	13
	Réchauffeur de boucle électrique E.C.S en acier thermolaqué *(suite)*											
32 10 13 33 00 015	Réchauffeur de boucle 15 kW	U										
	Réchauffeur de boucle				U	1.000	1030.00	1030.00				
	Raccord union vanne 50x60				ENS	2.000	47.27	94.54				
	TOTAL		2.690	75.59	.	.	.	1124.54	1200.13	1608.17	1786.68	139.40
	VOTRE ENTREPRISE											
	INSTALLATION SOLAIRE EN INDIVIDUEL											
	PRODUCTION D'EAU CHAUDE SANITAIRE											
	Kit capteur et préparateur 300 l (1 échangeur solaire et 1 appoint électrique) comprenant capteur, préparateur de 300 l, groupe pompe, vase expansion, mitigeur thermostatique, robinet d'arrêt, clapet anti-thermosiphon, groupe sécurité et manomètre.											
32 11 03 03 00 003	Kit solaire ECS 4 m2, appoint électrique 2,4 Kw	U										
	Kit				U	1.000	4203.07	4203.07				
	TOTAL		16.000	449.60	.	.	.	4203.07	4652.67	6234.58	6926.62	829.12
	VOTRE ENTREPRISE											
32 11 03 03 00 006	Kit solaire ECS 5 m2, appoint électrique 3 Kw	U										
	Kit				U	1.000	4122.18	4122.18				
	TOTAL		17.750	498.78	.	.	.	4122.18	4620.96	6192.09	6879.41	919.80
	VOTRE ENTREPRISE											
	Kit capteur et préparateur 300 l (1 échangeur solaire et 1 échangeur chaudière) comprenant capteur, préparateur de 300 l, groupe pompe, vase expansion, mitigeur thermostatique, robinet d'arrêt, clapet antithermosiphon, groupe sécurité et manomètre.											
32 11 03 06 00 003	Kit solaire ECS 4 m2	U										
	Kit				U	1.000	4199.73	4199.73				
	TOTAL		18.250	512.83	.	.	.	4199.73	4712.56	6314.83	7015.78	945.72
	VOTRE ENTREPRISE											
32 11 03 06 00 006	Kit solaire ECS 5 m2	U										
	Kit				U	1.000	4122.18	4122.18				
	TOTAL		20.000	562.00	.	.	.	4122.18	4684.18	6276.80	6973.52	1036.40
	VOTRE ENTREPRISE											
	Kit capteurs et préparateur (2 échangeurs solaires et 1 échangeur chaudière) comprenant capteur, préparateur de 250 ou 350 l, groupe pompe, vase expansion, mitigeur thermostatique, robinet d'arrêt, clapet antithermosiphon, groupe sécurité et manomètre.											
32 11 03 09 00 003	Kit solaire ECS 4m2, préparateur 250 l	U										
	Préparateur				U	1.000	4290.82	4290.82				
	TOTAL		17.000	477.70	.	.	.	4290.82	4768.52	6389.82	7099.09	880.94
	VOTRE ENTREPRISE											
32 11 03 09 00 006	Kit solaire ECS 4m2, préparateur 350 l	U										
	Préparateur				U	1.000	4527.48	4527.48				
	TOTAL		19.500	547.95	.	.	.	4527.48	5075.43	6801.08	7556.00	1010.49
	VOTRE ENTREPRISE											
	Capteur solaire plan seul à associer à un préparateur (voir sous-famille ouvrages : 32 11 03 15 ou 18) au tube préisolé de liaison (32 11 03 21) et au station solaire (32 11 03 24).											
32 11 03 12 00 003	2 capteurs solaire (4 m2)	U										
	Capteur (4 m2)				U	1.000	2454.75	2454.75				
	TOTAL		7.000	196.70	.	.	.	2454.75	2651.45	3552.94	3947.32	362.74
	VOTRE ENTREPRISE											
32 11 03 12 00 006	3 capteurs solaire (6 m2)	U										
	Capteur (6 m2)				U	1.000	3543.75	3543.75				
	TOTAL		11.000	309.10	.	.	.	3543.75	3852.85	5162.82	5735.89	570.02
	VOTRE ENTREPRISE											
32 11 03 12 00 009	4 capteurs solaire (9 m2)	U										
	Capteur (9 m2)				U	1.000	4633.80	4633.80				
	TOTAL		13.000	365.30	.	.	.	4633.80	4999.10	6698.79	7442.36	673.66
	VOTRE ENTREPRISE											

Copyright © Groupe Moniteur RCS Paris 403 080 823

Code	Désignation des ouvrages	Unité	Main d'œuvre Temps moyen	Main d'œuvre M.-o. + charges sociales 4 x 28.10 €	Fournitures Unité	Fournitures Quantité	Fournitures Prix unitaires	Fournitures principales et annexes 7 x 8	Déboursé sec 5 + 9	Prix de revient 10 x 1.340	Prix de vente indicatif € H.T. Fournitures et mise en œuvre 11 x 1.111	Prix de vente indicatif € H.T. Mise en œuvre seule 4 x 51.82 €
1	2	3	4	5	6	7	8	9	10	11	12	13
	Capteur solaire plan seul *(suite)*											
32 11 03 12 00 012	Capteur solaire supplémentaire (2 m2)	U										
	Capteur solaire (2 m2)				U	1.000	666.75	666.75				
	Dispositif d'intégration				U	1.000	410.25	410.25				
	Kit de liaison				U	1.000	13.05	13.05				
	TOTAL		1.250	35.12	.	.	.	1090.05	1125.17	1507.73	1675.09	64.78
	VOTRE ENTREPRISE											
	Préparateur seul avec 1 échangeur solaire de production ECS, 300 à 500 l, compris résistance électrique, non équipé de capteurs.											
32 11 03 15 00 003	Préparateur ECS solaire 300 l	U										
	Préparateur				U	1.000	758.50	758.50				
	TOTAL		11.750	330.18	.	.	.	758.50	1088.68	1458.83	1620.76	608.88
	VOTRE ENTREPRISE											
32 11 03 15 00 006	Préparateur ECS solaire 400 l	U										
	Préparateur				U	1.000	1548.25	1548.25				
	TOTAL		14.750	414.48	.	.	.	1548.25	1962.73	2630.06	2922.00	764.34
	VOTRE ENTREPRISE											
32 11 03 15 00 009	Préparateur ECS solaire 500 l	U										
	Préparateur				U	1.000	1627.75	1627.75				
	TOTAL		19.750	554.98	.	.	.	1627.75	2182.73	2924.86	3249.52	1023.44
	VOTRE ENTREPRISE											
	Préparateur seul avec 1 échangeur solaire et 1 échangeur chaudière de production ECS, 300 à 500 l, non équipé de capteurs.											
32 11 03 18 00 003	Préparateur ECS solaire 300 l	U										
	Préparateur				U	1.000	774.25	774.25				
	TOTAL		10.250	288.03	.	.	.	774.25	1062.28	1423.46	1581.46	531.16
	VOTRE ENTREPRISE											
32 11 03 18 00 006	Préparateur ECS solaire 400 l	U										
	Préparateur				U	1.000	1514.50	1514.50				
	TOTAL		13.250	372.33	.	.	.	1514.50	1886.83	2528.35	2809.00	686.62
	VOTRE ENTREPRISE											
32 11 03 18 00 009	Préparateur ECS solaire 500 l	U										
	Préparateur				U	1.000	1745.50	1745.50				
	TOTAL		18.250	512.83	.	.	.	1745.50	2258.33	3026.16	3362.06	945.72
	VOTRE ENTREPRISE											
	Tube préisolé et fluide caloporteur pour liaison capteur-préparateur.											
32 11 03 21 00 003	Tube préisolé ø 15	ML										
	Collier				ENS	0.250	3.81	0.95				
	Raccord bicône				ENS	0.100	16.43	1.64				
	Tube préisolé				ML	1.000	32.42	32.42				
	TOTAL		0.750	21.08	.	.	.	35.01	56.09	75.16	83.50	38.86
	VOTRE ENTREPRISE											
32 11 03 21 00 006	Tube préisolé ø 18	ML										
	Tube préisolé				ML	1.000	42.44	42.44				
	Collier				ENS	0.250	16.95	4.24				
	Raccord bicône				ENS	0.100	16.43	1.64				
	TOTAL		0.750	21.08	.	.	.	48.32	69.40	93.00	103.32	38.86
	VOTRE ENTREPRISE											
32 11 03 21 00 030	Fluide caloporteur	L										
	Fluide caloporteur				L	1.000	5.36	5.36				
	TOTAL		0.030	0.84	.	.	.	5.36	6.20	8.31	9.23	1.55
	VOTRE ENTREPRISE											
	Station solaire monobloc pour 8 à 20 m2 de capteurs maximum, à raccorder au préparateur solaire de production ECS non équipé, comprenant groupe pompe, clapet antithermosiphon, soupape de sécurité, manomètre, dispositif remplissage et vidange.											
32 11 03 24 00 003	Station solaire 8 m2 de capteur maximum	U										
	Station solaire				U	1.000	276.90	276.90				
	TOTAL		3.700	103.97	.	.	.	276.90	380.87	510.37	567.02	191.73
	VOTRE ENTREPRISE											

Copyright © Groupe Moniteur RCS Paris 403 080 823

Code	Désignation des ouvrages	Unité	Main d'œuvre: Temps moyen	Main d'œuvre: M.-o. + charges sociales 4 x 28.10 €	Fournitures: Unité	Fournitures: Quantité	Fournitures: Prix unitaires	Fournitures: Fournitures principales et annexes 7 x 8	Déboursé sec 5 + 9	Prix de revient 10 x 1.340	Prix de vente indicatif € H.T: Fournitures et mise en œuvre 11 x 1.111	Prix de vente indicatif € H.T: Mise en œuvre seule 4 x 51.82 €
1	2	3	4	5	6	7	8	9	10	11	12	13
	Station solaire *(suite)*											
32 11 03 24 00 006	Station solaire 20 m2 de capteur maximum	U										
	Station solaire				U	1.000	385.50	385.50				
	TOTAL		4.000	112.40	.	.	.	385.50	497.90	667.19	741.25	207.28
	VOTRE ENTREPRISE											
	Régulation de base											
32 11 03 27 00 003	Régulation pour préparateur équipé d'un échangeur intégré	U										
	Régulation				U	1.000	161.25	161.25				
	TOTAL		1.750	49.18	.	.	.	161.25	210.43	281.98	313.28	90.68
	VOTRE ENTREPRISE											
32 11 03 27 00 006	Régulation pour préparateur équipé d'un ou deux échangeurs, permettant l'inversion de la zone de chauffe	U										
	Régulation				U	1.000	240.45	240.45				
	Vanne 3 voies				U	1.000	163.35	163.35				
	TOTAL		3.700	103.97	.	.	.	403.80	507.77	680.41	755.94	191.73
	VOTRE ENTREPRISE											
32 11 03 27 00 009	Régulation pour préparateur équipé d'un ou deux échangeurs, pour 2 champs de capteurs (Est/Ouest)	U										
	Régulation				U	1.000	428.48	428.48				
	Vanne 3 voies				U	1.000	163.35	163.35				
	TOTAL		4.750	133.48	.	.	.	591.83	725.31	971.92	1079.80	246.14
	VOTRE ENTREPRISE											
	Régulation différentielle pour charger 1 préparateur ECS à partir d'un volume tampon solaire ou de transférer de l'énergie d'un ballon tampon sur un autre.											
32 11 03 30 00 003	Régulation pour charge d'un préparateur ECS à partir d'un volume tampon solaire ou transfert de l'énergie d'un ballon tampon sur un autre	U										
	Régulation différentielle				U	1.000	184.35	184.35				
	TOTAL		2.900	81.49	.	.	.	184.35	265.84	356.23	395.77	150.28
	VOTRE ENTREPRISE											
	PRODUCTION D'EAU CHAUDE SANITAIRE ET/OU DE SOUTIEN CHAUFFAGE											
	Kit capteur et préparateur 500 l, multizones, sans chaudière avec capteur de 9 ou 12 m2 et préparateur mixte multi-zones 500 l. Zones: ECS, réchauffage ECS, tampon chauffage, réservoir-tampon. Système thermosiphon, vase expansion, dégazeur, régulateur.											
32 11 06 03 00 003	Kit production ECS solaire 9 m2	U										
	Kit				U	1.000	8847.80	8847.80				
	TOTAL		32.000	899.20	.	.	.	8847.80	9747.00	13060.98	14510.75	1658.24
	VOTRE ENTREPRISE											
32 11 06 03 00 006	Kit production ECS solaire 12 m2	U										
	Kit				U	1.000	11210.00	11210.00				
	TOTAL		41.000	1152.10	.	.	.	11210.00	12362.10	16565.21	18403.95	2124.62
	VOTRE ENTREPRISE											
	Kit capteur et préparateur 500 l, multizones, avec chaudière avec capteur de 9 ou 12 m2 et préparateur mixte multi-zones 500 l, avec chaudière à condensation. Zones: ECS, réchauffage ECS, tampon chauffage, réservoir-tampon. Système thermosiphon, vase expansion, dégazeur, régulateur.											
32 11 06 06 00 006	Kit production ECS solaire 9 m2, chaudière 25 Kw, préparateur 500 l	U										
	Kit				U	1.000	11230.80	11230.80				
	TOTAL		34.000	955.40	.	.	.	11230.80	12186.20	16329.51	18142.09	1761.88
	VOTRE ENTREPRISE											
32 11 06 06 00 008	Kit production ECS solaire 9 m2, chaudière 25 Kw, préparateur 750 l	U										
	Kit				U	1.000	11856.30	11856.30				
	TOTAL		44.000	1236.40	.	.	.	11856.30	13092.70	17544.22	19491.63	2280.08
	VOTRE ENTREPRISE											
32 11 06 06 00 010	Kit production ECS solaire 12 m2, chaudière 25 Kw, préparateur 500 l	U										
	Kit				U	1.000	13593.00	13593.00				
	TOTAL		35.000	983.50	.	.	.	13593.00	14576.50	19532.51	21700.62	1813.70
	VOTRE ENTREPRISE											

Copyright © Groupe Moniteur RCS Paris 403 080 823

Code	Désignation des ouvrages	Unité	Main d'œuvre Temps moyen	Main d'œuvre M.-o. + charges sociales 4 x 28.10 €	Fournitures Unité	Fournitures Quantité	Fournitures Prix unitaires	Fournitures Fournitures principales et annexes 7 x 8	Déboursé sec 5 + 9	Prix de revient 10 x 1.340	Prix de vente indicatif € H.T. Fournitures et mise en œuvre 11 x 1.111	Prix de vente indicatif € H.T. Mise en œuvre seule 4 x 51.82 €
1	2	3	4	5	6	7	8	9	10	11	12	13
	Kit capteur et préparateur 500 l, multizones, avec chaudière *(suite)*											
32 11 06 06 00 012	Kit production ECS solaire 12 m2, chaudière 25 Kw, préparateur 750 l	U										
	Kit				U	1.000	14218.50	14218.50				
	TOTAL		45.000	1264.50	.	.	.	14218.50	15483.00	20747.22	23050.16	2331.90
	VOTRE ENTREPRISE											
	VANNE DE REGULATION ZONE											
	2 voies											
32 11 09 03 00 003	Vanne régulation 15 x 21	U										
	Vanne motorisée				U	1.000	93.84	93.84				
	TOTAL		0.750	21.08	.	.	.	93.84	114.92	153.99	171.08	38.86
	VOTRE ENTREPRISE											
32 11 09 03 00 006	Vanne régulation 20 x 27	U										
	Vanne motorisée				U	1.000	97.83	97.83				
	TOTAL		0.870	24.45	.	.	.	97.83	122.28	163.86	182.05	45.08
	VOTRE ENTREPRISE											
32 11 09 03 00 009	Vanne régulation 26 x 34	U										
	Vanne motorisée				U	1.000	103.82	103.82				
	TOTAL		1.000	28.10	.	.	.	103.82	131.92	176.77	196.39	51.82
	VOTRE ENTREPRISE											
	3 voies											
32 11 09 06 00 003	Vanne régulation 15 x 21	U										
	Vanne motorisée				U	1.000	144.73	144.73				
	TOTAL		1.000	28.10	.	.	.	144.73	172.83	231.59	257.30	51.82
	VOTRE ENTREPRISE											
32 11 09 06 00 006	Vanne régulation 20 x 27	U										
	Vanne motorisée				U	1.000	146.74	146.74				
	TOTAL		1.200	33.72	.	.	.	146.74	180.46	241.82	268.66	62.18
	VOTRE ENTREPRISE											
32 11 09 06 00 009	Vanne régulation 26 x 34	U										
	Vanne motorisée				U	1.000	157.70	157.70				
	TOTAL		1.370	38.50	.	.	.	157.70	196.20	262.91	292.09	70.99
	VOTRE ENTREPRISE											
	FUMISTERIE											
	Les conduits de fumée et de ventilation en boisseaux de terre cuite, béton, gaines et tuyaux en fibres-ciment ainsi que les souches et couronnements sont à réaliser par le lot GROS-ŒUVRE - MAÇONNERIE.											
	TUYAU ET ACCESSOIRES EN TOLE ALUMINIEE pour évacuation des fumées.											
	Conduit											
32 15 03 03 00 003	Conduit tôle aluminiée ø 111 mm	ML										
	Tuyau tôle				ML	1.050	7.22	7.58				
	TOTAL		0.260	7.31	.	.	.	7.58	14.89	19.95	22.16	13.47
	VOTRE ENTREPRISE											
32 15 03 03 00 006	Conduit tôle aluminiée ø 125 mm	ML										
	Tuyau tôle				ML	1.050	7.69	8.07				
	TOTAL		0.280	7.87	.	.	.	8.07	15.94	21.36	23.73	14.51
	VOTRE ENTREPRISE											
32 15 03 03 00 009	Conduit tôle aluminiée ø 139 mm	ML										
	Tuyau tôle				ML	1.050	8.26	8.67				
	TOTAL		0.300	8.43	.	.	.	8.67	17.10	22.91	25.45	15.55
	VOTRE ENTREPRISE											
32 15 03 03 00 012	Conduit tôle aluminiée ø 153 mm	ML										
	Tuyau tôle				ML	1.050	9.17	9.63				
	TOTAL		0.330	9.27	.	.	.	9.63	18.90	25.33	28.14	17.10
	VOTRE ENTREPRISE											

Copyright © Groupe Moniteur RCS Paris 403 080 823

Code	Désignation des ouvrages	Unité	Main d'œuvre Temps moyen	Main d'œuvre M.-o. + charges sociales 4 x 28.10 €	Fournitures Unité	Fournitures Quantité	Fournitures Prix unitaires	Fournitures principales et annexes 7 x 8	Déboursé sec 5 + 9	Prix de revient 10 x 1.340	Prix de vente indicatif € H.T. Fournitures et mise en œuvre 11 x 1.111	Prix de vente indicatif € H.T. Mise en œuvre seule 4 x 51.82 €
1	2	3	4	5	6	7	8	9	10	11	12	13
	Conduit *(suite)*											
32 15 03 03 00 015	Conduit tôle aluminiée ø 167 mm	ML										
	Tuyau tôle				ML	1.050	10.71	11.25				
	TOTAL		0.350	9.83	.	.	.	11.25	21.08	28.25	31.39	18.14
	VOTRE ENTREPRISE											
32 15 03 03 00 018	Conduit tôle aluminiée ø 180 mm	ML										
	Tuyau tôle				ML	1.050	12.88	13.52				
	TOTAL		0.370	10.40	.	.	.	13.52	23.92	32.05	35.61	19.17
	VOTRE ENTREPRISE											
32 15 03 03 00 021	Conduit tôle aluminiée ø 200 mm	ML										
	Tuyau tôle				ML	1.050	15.20	15.96				
	TOTAL		0.390	10.96	.	.	.	15.96	26.92	36.07	40.07	20.21
	VOTRE ENTREPRISE											
	Coude											
32 15 03 06 00 003	Coude tôle aluminiée ø 111 mm	U										
	Coude tôle				U	1.000	4.66	4.66				
	TOTAL		0.160	4.50	.	.	.	4.66	9.16	12.27	13.63	8.29
	VOTRE ENTREPRISE											
32 15 03 06 00 006	Coude tôle aluminiée ø 125 mm	U										
	Coude tôle				U	1.000	5.03	5.03				
	TOTAL		0.180	5.06	.	.	.	5.03	10.09	13.52	15.02	9.33
	VOTRE ENTREPRISE											
32 15 03 06 00 009	Coude tôle aluminiée ø 139 mm	U										
	Coude tôle				U	1.000	5.42	5.42				
	TOTAL		0.200	5.62	.	.	.	5.42	11.04	14.79	16.43	10.36
	VOTRE ENTREPRISE											
32 15 03 06 00 012	Coude tôle aluminiée ø 153 mm	U										
	Coude tôle				U	1.000	5.97	5.97				
	TOTAL		0.230	6.46	.	.	.	5.97	12.43	16.66	18.51	11.92
	VOTRE ENTREPRISE											
32 15 03 06 00 015	Coude tôle aluminiée ø 167 mm	U										
	Coude tôle				U	1.000	7.21	7.21				
	TOTAL		0.250	7.02	.	.	.	7.21	14.23	19.07	21.19	12.96
	VOTRE ENTREPRISE											
32 15 03 06 00 018	Coude tôle aluminiée ø 180 mm	U										
	Coude tôle				U	1.000	8.73	8.73				
	TOTAL		0.280	7.87	.	.	.	8.73	16.60	22.24	24.71	14.51
	VOTRE ENTREPRISE											
32 15 03 06 00 021	Coude tôle aluminiée ø 200 mm	U										
	Coude tôle				U	1.000	10.59	10.59				
	TOTAL		0.300	8.43	.	.	.	10.59	19.02	25.49	28.32	15.55
	VOTRE ENTREPRISE											
	Té simple											
32 15 03 09 00 003	Té simple tôle aluminiée ø 111 mm	U										
	Té 90° tôle				U	1.000	14.14	14.14				
	TOTAL		0.400	11.24	.	.	.	14.14	25.38	34.01	37.79	20.73
	VOTRE ENTREPRISE											
32 15 03 09 00 006	Té simple tôle aluminiée ø 125 mm	U										
	Té 90° tôle				U	1.000	14.73	14.73				
	TOTAL		0.420	11.80	.	.	.	14.73	26.53	35.55	39.50	21.76
	VOTRE ENTREPRISE											
32 15 03 09 00 009	Té simple tôle aluminiée ø 139 mm	U										
	Té 90° tôle				U	1.000	15.96	15.96				
	TOTAL		0.450	12.65	.	.	.	15.96	28.61	38.34	42.60	23.32
	VOTRE ENTREPRISE											

Copyright © Groupe Moniteur RCS Paris 403 080 823

Code	Désignation des ouvrages	Unité	Main d'œuvre Temps moyen	Main d'œuvre M.-o. + charges sociales 4 x 28.10 €	Fournitures Unité	Fournitures Quantité	Fournitures Prix unitaires	Fournitures principales et annexes 7 x 8	Déboursé sec 5 + 9	Prix de revient 10 x 1.340	Prix de vente indicatif € H.T. Fournitures et mise en œuvre 11 x 1.111	Prix de vente indicatif € H.T. Mise en œuvre seule 4 x 51.82 €
1	2	3	4	5	6	7	8	9	10	11	12	13
Té simple *(suite)*												
32 15 03 09 00 012	Té simple tôle aluminiée ø 153 mm	U										
	Té 90° tôle				U	1.000	18.99	18.99				
	TOTAL		0.480	13.49	.	.	.	18.99	32.48	43.52	48.35	24.87
	VOTRE ENTREPRISE											
32 15 03 09 00 015	Té simple tôle aluminiée ø 167 mm	U										
	Té 90° tôle				U	1.000	21.43	21.43				
	TOTAL		0.500	14.05	.	.	.	21.43	35.48	47.54	52.82	25.91
	VOTRE ENTREPRISE											
32 15 03 09 00 018	Té simple tôle aluminiée ø 180 mm	U										
	Té 90° tôle				U	1.000	24.45	24.45				
	TOTAL		0.530	14.89	.	.	.	24.45	39.34	52.72	58.57	27.46
	VOTRE ENTREPRISE											
32 15 03 09 00 021	Té simple tôle aluminiée ø 200 mm	U										
	Té 90° tôle				U	1.000	26.36	26.36				
	TOTAL		0.560	15.74	.	.	.	26.36	42.10	56.41	62.67	29.02
	VOTRE ENTREPRISE											
Manchette à sceller												
32 15 03 12 00 003	Manchette à sceller tôle aluminiée ø 111 mm	U										
	Manchette aluminiée				U	1.000	2.00	2.00				
	Rosace et plâtre				ENS	1.000	5.02	5.02				
	TOTAL		0.880	24.73	.	.	.	7.02	31.75	42.54	47.26	45.60
	VOTRE ENTREPRISE											
32 15 03 12 00 006	Manchette à sceller tôle aluminiée ø 125 mm	U										
	Manchette aluminiée				U	1.000	2.15	2.15				
	Rosace + plâtre				ENS	1.000	5.08	5.08				
	TOTAL		0.900	25.29	.	.	.	7.23	32.52	43.58	48.42	46.64
	VOTRE ENTREPRISE											
32 15 03 12 00 009	Manchette à sceller tôle aluminiée ø 139 mm	U										
	Manchette aluminiée				U	1.000	2.44	2.44				
	Rosace + plâtre				ENS	1.000	5.94	5.94				
	TOTAL		0.920	25.85	.	.	.	8.38	34.23	45.87	50.96	47.67
	VOTRE ENTREPRISE											
32 15 03 12 00 012	Manchette à sceller tôle aluminiée ø 153 mm	U										
	Manchette aluminiée				U	1.000	3.15	3.15				
	Rosace + plâtre				ENS	1.000	7.22	7.22				
	TOTAL		0.940	26.41	.	.	.	10.37	36.78	49.29	54.76	48.71
	VOTRE ENTREPRISE											
32 15 03 12 00 015	Manchette à sceller tôle aluminiée ø 167 mm	U										
	Manchette aluminiée				U	1.000	4.25	4.25				
	Rosace + plâtre				ENS	1.000	12.01	12.01				
	TOTAL		0.960	26.98	.	.	.	16.26	43.24	57.94	64.37	49.75
	VOTRE ENTREPRISE											
32 15 03 12 00 018	Manchette à sceller tôle aluminiée ø 180 mm	U										
	Manchette aluminiée				U	1.000	4.39	4.39				
	Rosace + plâtre				ENS	1.000	21.16	21.16				
	TOTAL		0.980	27.54	.	.	.	25.55	53.09	71.14	79.04	50.78
	VOTRE ENTREPRISE											
32 15 03 12 00 021	Manchette à sceller tôle aluminiée ø 200 mm	U										
	Manchette aluminiée				U	1.000	4.74	4.74				
	Rosace + plâtre				ENS	1.000	21.51	21.51				
	TOTAL		1.000	28.10	.	.	.	26.25	54.35	72.83	80.91	51.82
	VOTRE ENTREPRISE											

Copyright © Groupe Moniteur RCS Paris 403 080 823

Code	Désignation des ouvrages	Unité	Main d'œuvre Temps moyen	Main d'œuvre M.-o. + charges sociales 4 x 28.10 €	Fournitures Unité	Fournitures Quantité	Fournitures Prix unitaires	Fournitures principales et annexes 7 x 8	Déboursé sec 5 + 9	Prix de revient 10 x 1.340	Prix de vente indicatif € H.T. Fournitures et mise en œuvre 11 x 1.111	Prix de vente indicatif € H.T. Mise en œuvre seule 4 x 51.82 €
1	2	3	4	5	6	7	8	9	10	11	12	13
	TUYAU ET ACCESSOIRES EN TOLE D'ALUMINIUM pour évacuation des gaz brûlés.											
	Conduit											
32 15 15 03 00 003	Conduit tôle aluminium ø 111 mm Tuyau alu	ML			ML	1.050	10.73	11.27				
	TOTAL		0.280	7.87	.	.	.	11.27	19.14	25.65	28.50	14.51
	VOTRE ENTREPRISE											
32 15 15 03 00 006	Conduit tôle aluminium ø 125 mm Tuyau alu	ML			ML	1.050	11.25	11.81				
	TOTAL		0.280	7.87	.	.	.	11.81	19.68	26.37	29.30	14.51
	VOTRE ENTREPRISE											
32 15 15 03 00 009	Conduit tôle aluminium ø 139 mm Tuyau alu	ML			ML	1.050	12.69	13.32				
	TOTAL		0.300	8.43	.	.	.	13.32	21.75	29.15	32.39	15.55
	VOTRE ENTREPRISE											
32 15 15 03 00 012	Conduit tôle aluminium ø 153 mm Tuyau alu	ML			ML	1.050	13.64	14.32				
	TOTAL		0.320	8.99	.	.	.	14.32	23.31	31.24	34.71	16.58
	VOTRE ENTREPRISE											
32 15 15 03 00 015	Conduit tôle aluminium ø 167 mm Tuyau alu	ML			ML	1.050	17.50	18.38				
	TOTAL		0.350	9.83	.	.	.	18.38	28.21	37.80	42.00	18.14
	VOTRE ENTREPRISE											
32 15 15 03 00 018	Conduit tôle aluminium ø 180 mm Tuyau alu	ML			ML	1.050	20.98	22.03				
	TOTAL		0.350	9.83	.	.	.	22.03	31.86	42.69	47.43	18.14
	VOTRE ENTREPRISE											
32 15 15 03 00 021	Conduit tôle aluminium ø 200 mm Tuyau alu	ML			ML	1.050	24.27	25.48				
	TOTAL		0.380	10.68	.	.	.	25.48	36.16	48.45	53.83	19.69
	VOTRE ENTREPRISE											
	Coude											
32 15 15 06 00 003	Coude tôle aluminium ø 111 mm Coude alu	U			U	1.000	6.02	6.02				
	TOTAL		0.170	4.78	.	.	.	6.02	10.80	14.47	16.08	8.81
	VOTRE ENTREPRISE											
32 15 15 06 00 006	Coude tôle aluminium ø 125 mm Coude alu	U			U	1.000	6.94	6.94				
	TOTAL		0.170	4.78	.	.	.	6.94	11.72	15.70	17.44	8.81
	VOTRE ENTREPRISE											
32 15 15 06 00 009	Coude tôle aluminium ø 139 mm Coude alu	U			U	1.000	8.28	8.28				
	TOTAL		0.190	5.34	.	.	.	8.28	13.62	18.25	20.28	9.85
	VOTRE ENTREPRISE											
32 15 15 06 00 012	Coude tôle aluminium ø 153 mm Coude alu	U			U	1.000	9.35	9.35				
	TOTAL		0.190	5.34	.	.	.	9.35	14.69	19.68	21.86	9.85
	VOTRE ENTREPRISE											
32 15 15 06 00 015	Coude tôle aluminium ø 167 mm Coude alu	U			U	1.000	11.51	11.51				
	TOTAL		0.210	5.90	.	.	.	11.51	17.41	23.33	25.92	10.88
	VOTRE ENTREPRISE											
32 15 15 06 00 018	Coude tôle aluminium ø 180 mm Coude alu	U			U	1.000	15.26	15.26				
	TOTAL		0.210	5.90	.	.	.	15.26	21.16	28.35	31.50	10.88
	VOTRE ENTREPRISE											

Copyright © Groupe Moniteur RCS Paris 403 080 823

Code	Désignation des ouvrages	Unité	Main d'œuvre: Temps moyen	Main d'œuvre: M.-o. + charges sociales 4 x 28.10 €	Fournitures: Unité	Fournitures: Quantité	Fournitures: Prix unitaires	Fournitures: Fournitures principales et annexes 7 x 8	Déboursé sec 5 + 9	Prix de revient 10 x 1.340	Prix de vente indicatif € H.T.: Fournitures et mise en œuvre 11 x 1.111	Prix de vente indicatif € H.T.: Mise en œuvre seule 4 x 51.82 €
1	2	3	4	5	6	7	8	9	10	11	12	13
Coude *(suite)*												
32 15 15 06 00 021	Coude tôle aluminium ø 200 mm	U										
	Coude alu				U	1.000	19.77	19.77				
	TOTAL		0.220	6.18	.	.	.	19.77	25.95	34.77	38.63	11.40
	VOTRE ENTREPRISE											
Té simple												
32 15 15 09 00 003	Té simple tôle aluminium ø 111 mm	U										
	Té simple alu				U	1.000	16.45	16.45				
	TOTAL		0.370	10.40	.	.	.	16.45	26.85	35.98	39.97	19.17
	VOTRE ENTREPRISE											
32 15 15 09 00 006	Té simple tôle aluminium ø 125 mm	U										
	Té simple alu				U	1.000	17.27	17.27				
	TOTAL		0.390	10.96	.	.	.	17.27	28.23	37.83	42.03	20.21
	VOTRE ENTREPRISE											
32 15 15 09 00 009	Té simple tôle aluminium ø 139 mm	U										
	Té simple alu				U	1.000	18.70	18.70				
	TOTAL		0.420	11.80	.	.	.	18.70	30.50	40.87	45.41	21.76
	VOTRE ENTREPRISE											
32 15 15 09 00 012	Té simple tôle aluminium ø 153 mm	U										
	Té simple alu				U	1.000	19.98	19.98				
	TOTAL		0.450	12.65	.	.	.	19.98	32.63	43.72	48.57	23.32
	VOTRE ENTREPRISE											
32 15 15 09 00 015	Té simple tôle aluminium ø 167 mm	U										
	Té simple alu				U	1.000	21.92	21.92				
	TOTAL		0.490	13.77	.	.	.	21.92	35.69	47.82	53.13	25.39
	VOTRE ENTREPRISE											
32 15 15 09 00 018	Té simple tôle aluminium ø 180 mm	U										
	Té simple alu				U	1.000	24.36	24.36				
	TOTAL		0.500	14.05	.	.	.	24.36	38.41	51.47	57.18	25.91
	VOTRE ENTREPRISE											
32 15 15 09 00 021	Té simple tôle aluminium ø 200 mm	U										
	Té simple alu				U	1.000	26.08	26.08				
	TOTAL		0.500	14.05	.	.	.	26.08	40.13	53.77	59.74	25.91
	VOTRE ENTREPRISE											
Manchette à sceller												
32 15 15 12 00 003	Manchette à sceller tôle aluminium ø 111 mm	U										
	Manchette aluminium				U	1.000	2.78	2.78				
	Rosace et plâtre				ENS	1.000	5.02	5.02				
	TOTAL		0.880	24.73	.	.	.	7.80	32.53	43.59	48.43	45.60
	VOTRE ENTREPRISE											
32 15 15 12 00 006	Manchette à sceller tôle aluminium ø 125 mm	U										
	Manchette aluminium				U	1.000	3.07	3.07				
	Rosace + plâtre				ENS	1.000	5.08	5.08				
	TOTAL		0.900	25.29	.	.	.	8.15	33.44	44.81	49.78	46.64
	VOTRE ENTREPRISE											
32 15 15 12 00 009	Manchette à sceller tôle aluminium ø 139 mm	U										
	Manchette aluminium				U	1.000	3.45	3.45				
	Rosace + plâtre				ENS	1.000	5.94	5.94				
	TOTAL		0.920	25.85	.	.	.	9.39	35.24	47.22	52.46	47.67
	VOTRE ENTREPRISE											
32 15 15 12 00 012	Manchette à sceller tôle aluminium ø 153 mm	U										
	Manchette aluminium				U	1.000	4.42	4.42				
	Rosace + plâtre				ENS	1.000	7.22	7.22				
	TOTAL		0.940	26.41	.	.	.	11.64	38.05	50.99	56.65	48.71
	VOTRE ENTREPRISE											

Copyright © Groupe Moniteur RCS Paris 403 080 823

Code	Désignation des ouvrages	Unité	Main d'œuvre Temps moyen	Main d'œuvre M.-o. + charges sociales 4 x 28.10 €	Fournitures Unité	Fournitures Quantité	Fournitures Prix unitaires	Fournitures principales et annexes 7 x 8	Déboursé sec 5 + 9	Prix de revient 10 x 1.340	Prix de vente indicatif € H.T. Fournitures et mise en œuvre 11 x 1.111	Prix de vente indicatif € H.T. Mise en œuvre seule 4 x 51.82 €
1	2	3	4	5	6	7	8	9	10	11	12	13
	Manchette à sceller *(suite)*											
32 15 15 12 00 015	Manchette à sceller tôle aluminium ø 167 mm	U										
	Manchette aluminium				U	1.000	6.02	6.02				
	Rosace + plâtre				ENS	1.000	12.01	12.01				
	TOTAL		0.960	26.98	.	.	.	18.03	45.01	60.31	67.00	49.75
	VOTRE ENTREPRISE											
32 15 15 12 00 018	Manchette à sceller tôle aluminium ø 180 mm	U										
	Manchette aluminium				U	1.000	6.24	6.24				
	Rosace + plâtre				ENS	1.000	21.16	21.16				
	TOTAL		0.980	27.54	.	.	.	27.40	54.94	73.62	81.79	50.78
	VOTRE ENTREPRISE											
32 15 15 12 00 021	Manchette à sceller tôle aluminium ø 200 mm	U										
	Manchette aluminium				U	1.000	7.19	7.19				
	Rosace + plâtre				ENS	1.000	21.51	21.51				
	TOTAL		1.000	28.10	.	.	.	28.70	56.80	76.11	84.56	51.82
	VOTRE ENTREPRISE											
	TUYAU ET ACCESSOIRES EN TOLE EMAILLEE finition mate, pour évacuation des fumées.											
	Elément droit de 25 cm											
32 15 18 03 00 003	Conduit acier émaillé ø 100 mm	U										
	Elément droit				U	1.000	8.99	8.99				
	TOTAL		0.260	7.31	.	.	.	8.99	16.30	21.84	24.26	13.47
	VOTRE ENTREPRISE											
32 15 18 03 00 006	Conduit acier émaillé ø 130 mm	U										
	Elément droit				U	1.000	10.44	10.44				
	TOTAL		0.270	7.59	.	.	.	10.44	18.03	24.16	26.84	13.99
	VOTRE ENTREPRISE											
32 15 18 03 00 009	Conduit acier émaillé ø 140 mm	U										
	Elément droit				U	1.000	11.72	11.72				
	TOTAL		0.280	7.87	.	.	.	11.72	19.59	26.25	29.16	14.51
	VOTRE ENTREPRISE											
32 15 18 03 00 012	Conduit acier émaillé ø 150 mm	U										
	Elément droit				U	1.000	13.23	13.23				
	TOTAL		0.300	8.43	.	.	.	13.23	21.66	29.02	32.24	15.55
	VOTRE ENTREPRISE											
32 15 18 03 00 015	Conduit acier émaillé ø 180 mm	U										
	Elément droit				U	1.000	22.47	22.47				
	TOTAL		0.330	9.27	.	.	.	22.47	31.74	42.53	47.25	17.10
	VOTRE ENTREPRISE											
32 15 18 03 00 018	Conduit acier émaillé ø 200 mm	U										
	Elément droit				U	1.000	24.99	24.99				
	TOTAL		0.360	10.12	.	.	.	24.99	35.11	47.05	52.27	18.66
	VOTRE ENTREPRISE											
	Elément droit de 50 cm											
32 15 18 06 00 003	Conduit acier émaillé ø 100 mm	U										
	Elément droit				U	1.000	10.91	10.91				
	TOTAL		0.260	7.31	.	.	.	10.91	18.22	24.41	27.12	13.47
	VOTRE ENTREPRISE											
32 15 18 06 00 006	Conduit acier émaillé ø 130 mm	U										
	Elément droit				U	1.000	12.86	12.86				
	TOTAL		0.270	7.59	.	.	.	12.86	20.45	27.40	30.44	13.99
	VOTRE ENTREPRISE											
32 15 18 06 00 009	Conduit acier émaillé ø 140 mm	U										
	Elément droit				U	1.000	14.33	14.33				
	TOTAL		0.280	7.87	.	.	.	14.33	22.20	29.75	33.05	14.51
	VOTRE ENTREPRISE											

Copyright © Groupe Moniteur RCS Paris 403 080 823

Code	Désignation des ouvrages	Unité	Main d'œuvre Temps moyen	Main d'œuvre M.-o. + charges sociales 4 x 28.10 €	Fournitures Unité	Fournitures Quantité	Fournitures Prix unitaires	Fournitures Fournitures principales et annexes 7 x 8	Déboursé sec 5 + 9	Prix de revient 10 x 1.340	Prix de vente indicatif € H.T. Fournitures et mise en œuvre 11 x 1.111	Prix de vente indicatif € H.T. Mise en œuvre seule 4 x 51.82 €
1	2	3	4	5	6	7	8	9	10	11	12	13
	Elément droit de 50 cm *(suite)*											
32 15 18 06 00 012	Conduit acier émaillé ø 150 mm	U										
	Elément droit				U	1.000	16.19	16.19				
	TOTAL		0.300	8.43	.	.	.	16.19	24.62	32.99	36.65	15.55
	VOTRE ENTREPRISE											
32 15 18 06 00 015	Conduit acier émaillé ø 180 mm	U										
	Elément droit				U	1.000	27.80	27.80				
	TOTAL		0.330	9.27	.	.	.	27.80	37.07	49.67	55.18	17.10
	VOTRE ENTREPRISE											
32 15 18 06 00 036	Conduit acier émaillé ø 200 mm	U										
	Elément droit				U	1.000	30.91	30.91				
	TOTAL		0.360	10.12	.	.	.	30.91	41.03	54.98	61.08	18.66
	VOTRE ENTREPRISE											
	Elément droit de 100 cm											
32 15 18 09 00 003	Conduit acier émaillé ø 100 mm	U										
	Elément droit				U	1.000	15.10	15.10				
	TOTAL		0.280	7.87	.	.	.	15.10	22.97	30.78	34.20	14.51
	VOTRE ENTREPRISE											
32 15 18 09 00 006	Conduit acier émaillé ø 130 mm	U										
	Elément droit				U	1.000	17.69	17.69				
	TOTAL		0.290	8.15	.	.	.	17.69	25.84	34.63	38.47	15.03
	VOTRE ENTREPRISE											
32 15 18 09 00 009	Conduit acier émaillé ø 140 mm	U										
	Elément droit				U	1.000	19.92	19.92				
	TOTAL		0.300	8.43	.	.	.	19.92	28.35	37.99	42.21	15.55
	VOTRE ENTREPRISE											
32 15 18 09 00 012	Conduit acier émaillé ø 150 mm	U										
	Elément droit				U	1.000	22.68	22.68				
	TOTAL		0.320	8.99	.	.	.	22.68	31.67	42.44	47.15	16.58
	VOTRE ENTREPRISE											
32 15 18 09 00 015	Conduit acier émaillé ø 180 mm	U										
	Elément droit				U	1.000	39.30	39.30				
	TOTAL		0.350	9.83	.	.	.	39.30	49.13	65.83	73.14	18.14
	VOTRE ENTREPRISE											
32 15 18 09 00 018	Conduit acier émaillé ø 200 mm	U										
	Elément droit				U	1.000	43.69	43.69				
	TOTAL		0.380	10.68	.	.	.	43.69	54.37	72.86	80.95	19.69
	VOTRE ENTREPRISE											
	Elément réglable de 51 à 86 cm											
32 15 18 12 00 003	Conduit acier émaillé ø 100 mm	U										
	Elément réglable				U	1.000	36.20	36.20				
	TOTAL		0.280	7.87	.	.	.	36.20	44.07	59.05	65.60	14.51
	VOTRE ENTREPRISE											
32 15 18 12 00 006	Conduit acier émaillé ø 130 mm	U										
	Elément réglable				U	1.000	43.69	43.69				
	TOTAL		0.290	8.15	.	.	.	43.69	51.84	69.47	77.18	15.03
	VOTRE ENTREPRISE											
32 15 18 12 00 009	Conduit acier émaillé ø 140 mm	U										
	Elément réglable				U	1.000	47.87	47.87				
	TOTAL		0.300	8.43	.	.	.	47.87	56.30	75.44	83.81	15.55
	VOTRE ENTREPRISE											
32 15 18 12 00 012	Conduit acier émaillé ø 150 mm	U										
	Elément réglable				U	1.000	52.09	52.09				
	TOTAL		0.320	8.99	.	.	.	52.09	61.08	81.85	90.94	16.58
	VOTRE ENTREPRISE											

Copyright © Groupe Moniteur RCS Paris 403 080 823

Code	Désignation des ouvrages	Unité	Main d'œuvre Temps moyen	Main d'œuvre M.-o. + charges sociales 4 x 28.10 €	Fournitures Unité	Fournitures Quantité	Fournitures Prix unitaires	Fournitures principales et annexes 7 x 8	Déboursé sec 5 + 9	Prix de revient 10 x 1.340	Prix de vente indicatif € H.T. Fournitures et mise en œuvre 11 x 1.111	Prix de vente indicatif € H.T. Mise en œuvre seule 4 x 51.82 €
1	2	3	4	5	6	7	8	9	10	11	12	13
	Elément réglable de 51 à 86 cm *(suite)*											
32 15 18 12 00 015	Conduit acier émaillé ø 180 mm	U										
	Elément réglable				U	1.000	69.38	69.38				
	TOTAL		0.350	9.83	.	.	.	69.38	79.21	106.14	117.92	18.14
	VOTRE ENTREPRISE											
32 15 18 12 00 018	Conduit acier émaillé ø 200 mm	U										
	Elément réglable				U	1.000	77.87	77.87				
	TOTAL		0.380	10.68	.	.	.	77.87	88.55	118.66	131.83	19.69
	VOTRE ENTREPRISE											
	Coude plissé 45°											
32 15 18 15 00 003	Coude plissé 45° acier émaillé ø 100 mm	U										
	Coude plissé 45°				U	1.000	11.12	11.12				
	TOTAL		0.170	4.78	.	.	.	11.12	15.90	21.31	23.68	8.81
	VOTRE ENTREPRISE											
32 15 18 15 00 006	Coude plissé 45° acier émaillé ø 130 mm	U										
	Coude plissé 45°				U	1.000	13.30	13.30				
	TOTAL		0.170	4.78	.	.	.	13.30	18.08	24.23	26.92	8.81
	VOTRE ENTREPRISE											
32 15 18 15 00 009	Coude plissé 45° acier émaillé ø 140 mm	U										
	Coude plissé 45°				U	1.000	15.38	15.38				
	TOTAL		0.190	5.34	.	.	.	15.38	20.72	27.76	30.84	9.85
	VOTRE ENTREPRISE											
32 15 18 15 00 012	Coude plissé 45° acier émaillé ø 150 mm	U										
	Coude plissé 45°				U	1.000	18.08	18.08				
	TOTAL		0.190	5.34	.	.	.	18.08	23.42	31.38	34.86	9.85
	VOTRE ENTREPRISE											
32 15 18 15 00 015	Coude plissé 45° acier émaillé ø 180 mm	U										
	Coude plissé 45°				U	1.000	30.00	30.00				
	TOTAL		0.210	5.90	.	.	.	30.00	35.90	48.11	53.45	10.88
	VOTRE ENTREPRISE											
32 15 18 15 00 018	Coude plissé 45° acier émaillé ø 200 mm	U										
	Coude plissé 45°				U	1.000	33.60	33.60				
	TOTAL		0.220	6.18	.	.	.	33.60	39.78	53.31	59.23	11.40
	VOTRE ENTREPRISE											
	Coude plissé 90°											
32 15 18 18 00 003	Coude plissé 90° acier émaillé ø 100 mm	U										
	Coude plissé 90°				U	1.000	11.12	11.12				
	TOTAL		0.170	4.78	.	.	.	11.12	15.90	21.31	23.68	8.81
	VOTRE ENTREPRISE											
32 15 18 18 00 006	Coude plissé 90° acier émaillé ø 130 mm	U										
	Coude plissé 90°				U	1.000	13.30	13.30				
	TOTAL		0.170	4.78	.	.	.	13.30	18.08	24.23	26.92	8.81
	VOTRE ENTREPRISE											
32 15 18 18 00 009	Coude plissé 90° acier émaillé ø 140 mm	U										
	Coude plissé 90°				U	1.000	15.38	15.38				
	TOTAL		0.190	5.34	.	.	.	15.38	20.72	27.76	30.84	9.85
	VOTRE ENTREPRISE											
32 15 18 18 00 012	Coude plissé 90° acier émaillé ø 150 mm	U										
	Coude plissé 90°				U	1.000	18.08	18.08				
	TOTAL		0.190	5.34	.	.	.	18.08	23.42	31.38	34.86	9.85
	VOTRE ENTREPRISE											
32 15 18 18 00 015	Coude plissé 90° acier émaillé ø 180 mm	U										
	Coude plissé 90°				U	1.000	30.00	30.00				
	TOTAL		0.210	5.90	.	.	.	30.00	35.90	48.11	53.45	10.88
	VOTRE ENTREPRISE											

Copyright © Groupe Moniteur RCS Paris 403 080 823

Code	Désignation des ouvrages	Unité	Main d'œuvre: Temps moyen	Main d'œuvre: M.-o. + charges sociales 4 x 28.10 €	Fournitures: Unité	Fournitures: Quantité	Fournitures: Prix unitaires	Fournitures: Fournitures principales et annexes 7 x 8	Déboursé sec 5 + 9	Prix de revient 10 x 1.340	Prix de vente indicatif € H.T.: Fournitures et mise en œuvre 11 x 1.111	Prix de vente indicatif € H.T.: Mise en œuvre seule 4 x 51.82 €
1	2	3	4	5	6	7	8	9	10	11	12	13
Coude plissé 90° *(suite)*												
32 15 18 18 00 018	Coude plissé 90° acier émaillé ø 200 mm	U										
	Coude plissé 90°				U	1.000	33.60	33.60				
	TOTAL		0.220	6.18	.	.	.	33.60	39.78	53.31	59.23	11.40
	VOTRE ENTREPRISE											
Coude à segments 45°												
32 15 18 21 00 003	Coude à segments 45° acier émaillé ø 130 mm	U										
	Coude à segments 45°				U	1.000	19.29	19.29				
	TOTAL		0.170	4.78	.	.	.	19.29	24.07	32.25	35.83	8.81
	VOTRE ENTREPRISE											
32 15 18 21 00 006	Coude à segments 45° acier émaillé ø 140 mm	U										
	Coude à segments 45°				U	1.000	20.04	20.04				
	TOTAL		0.190	5.34	.	.	.	20.04	25.38	34.01	37.79	9.85
	VOTRE ENTREPRISE											
32 15 18 21 00 009	Coude à segments 45° acier émaillé ø 150 mm	U										
	Coude à segments 45°				U	1.000	20.91	20.91				
	TOTAL		0.190	5.34	.	.	.	20.91	26.25	35.18	39.08	9.85
	VOTRE ENTREPRISE											
32 15 18 21 00 012	Coude à segments 45° acier émaillé ø 180 mm	U										
	Coude à segments 45°				U	1.000	33.48	33.48				
	TOTAL		0.210	5.90	.	.	.	33.48	39.38	52.77	58.63	10.88
	VOTRE ENTREPRISE											
32 15 18 21 00 015	Coude à segments 45° acier émaillé ø 200 mm	U										
	Coude à segments 45°				U	1.000	35.02	35.02				
	TOTAL		0.220	6.18	.	.	.	35.02	41.20	55.21	61.34	11.40
	VOTRE ENTREPRISE											
Coude à segments 90°												
32 15 18 24 00 003	Coude à segments 90° acier émaillé ø 130 mm	U										
	Coude à segments 90°				U	1.000	24.00	24.00				
	TOTAL		0.170	4.78	.	.	.	24.00	28.78	38.57	42.85	8.81
	VOTRE ENTREPRISE											
32 15 18 24 00 006	Coude à segments 90° acier émaillé ø 140 mm	U										
	Coude à segments 90°				U	1.000	24.35	24.35				
	TOTAL		0.190	5.34	.	.	.	24.35	29.69	39.78	44.20	9.85
	VOTRE ENTREPRISE											
32 15 18 24 00 009	Coude à segments 90° acier émaillé ø 150 mm	U										
	Coude à segments 90°				U	1.000	26.15	26.15				
	TOTAL		0.190	5.34	.	.	.	26.15	31.49	42.20	46.88	9.85
	VOTRE ENTREPRISE											
32 15 18 24 00 012	Coude à segments 90° acier émaillé ø 180 mm	U										
	Coude à segments 90°				U	1.000	36.74	36.74				
	TOTAL		0.210	5.90	.	.	.	36.74	42.64	57.14	63.48	10.88
	VOTRE ENTREPRISE											
32 15 18 24 00 015	Coude à segments 90° acier émaillé ø 200 mm	U										
	Coude à segments 90°				U	1.000	37.85	37.85				
	TOTAL		0.220	6.18	.	.	.	37.85	44.03	59.00	65.55	11.40
	VOTRE ENTREPRISE											
Té tampon												
32 15 18 27 00 003	Té tampon acier émaillé ø 100 mm	U										
	Té tampon ø 100				U	1.000	34.33	34.33				
	TOTAL		0.370	10.40	.	.	.	34.33	44.73	59.94	66.59	19.17
	VOTRE ENTREPRISE											
32 15 18 27 00 006	Té tampon acier émaillé ø 130 mm	U										
	Té tampon ø 130				U	1.000	39.50	39.50				
	TOTAL		0.390	10.96	.	.	.	39.50	50.46	67.62	75.13	20.21
	VOTRE ENTREPRISE											

Copyright © Groupe Moniteur RCS Paris 403 080 823

Code	Désignation des ouvrages	Unité	Main d'œuvre: Temps moyen	Main d'œuvre: M.-o. + charges sociales 4 x 28.10 €	Fournitures: Unité	Fournitures: Quantité	Fournitures: Prix unitaires	Fournitures: Fournitures principales et annexes 7 x 8	Déboursé sec 5 ÷ 9	Prix de revient 10 x 1.340	Prix de vente indicatif € H.T.: Fournitures et mise en œuvre 11 x 1.111	Prix de vente indicatif € H.T.: Mise en œuvre seule 4 x 51.82 €
1	2	3	4	5	6	7	8	9	10	11	12	13
Té tampon *(suite)*												
32 15 18 27 00 009	Té tampon acier émaillé ø 140 mm Té tampon ø 140	U			U	1.000	42.76	42.76				
	TOTAL		0.420	11.80	.	.	.	42.76	54.56	73.11	81.23	21.76
	VOTRE ENTREPRISE											
32 15 18 27 00 012	Té tampon acier émaillé ø 150 mm Té tampon ø 150	U			U	1.000	46.97	46.97				
	TOTAL		0.450	12.65	.	.	.	46.97	59.62	79.89	88.76	23.32
	VOTRE ENTREPRISE											
32 15 18 27 00 015	Té tampon acier émaillé ø 180 mm Té tampon ø 180	U			U	1.000	57.71	57.71				
	TOTAL		0.500	14.05	.	.	.	57.71	71.76	96.16	106.83	25.91
	VOTRE ENTREPRISE											
32 15 18 27 00 018	Té tampon acier émaillé ø 200 mm Té tampon ø 200	U			U	1.000	66.11	66.11				
	TOTAL		0.500	14.05	.	.	.	66.11	80.16	107.41	119.33	25.91
	VOTRE ENTREPRISE											
Rosace à ressorts												
32 15 18 30 00 003	Rosace à ressorts acier émaillé ø 100 mm Rosace ø 100	U			U	1.000	12.66	12.66				
	TOTAL		0.060	1.69	.	.	.	12.66	14.35	19.23	21.36	3.11
	VOTRE ENTREPRISE											
32 15 18 30 00 006	Rosace à ressorts acier émaillé ø 130 mm Rosace ø 130	U			U	1.000	12.93	12.93				
	TOTAL		0.060	1.69	.	.	.	12.93	14.62	19.59	21.76	3.11
	VOTRE ENTREPRISE											
32 15 18 30 00 009	Rosace à ressorts acier émaillé ø 140 mm Rosace ø 140	U			U	1.000	15.47	15.47				
	TOTAL		0.060	1.69	.	.	.	15.47	17.16	22.99	25.54	3.11
	VOTRE ENTREPRISE											
32 15 18 30 00 012	Rosace à ressorts acier émaillé ø 150 mm Rosace ø 150	U			U	1.000	15.47	15.47				
	TOTAL		0.060	1.69	.	.	.	15.47	17.16	22.99	25.54	3.11
	VOTRE ENTREPRISE											
32 15 18 30 00 015	Rosace à ressorts acier émaillé ø 180 mm Rosace ø 180	U			U	1.000	17.33	17.33				
	TOTAL		0.060	1.69	.	.	.	17.33	19.02	25.49	28.32	3.11
	VOTRE ENTREPRISE											
32 15 18 30 00 018	Rosace à ressorts acier émaillé ø 200 mm Rosace ø 200	U			U	1.000	17.33	17.33				
	TOTAL		0.060	1.69	.	.	.	17.33	19.02	25.49	28.32	3.11
	VOTRE ENTREPRISE											
Réducteur - adaptateur												
32 15 18 33 00 003	Réduction acier émaillé ø 100 mm Réduction ø 100	U			U	1.000	11.12	11.12				
	TOTAL		0.170	4.78	.	.	.	11.12	15.90	21.31	23.68	8.81
	VOTRE ENTREPRISE											
32 15 18 33 00 006	Réduction acier émaillé ø 130 mm Réduction ø 130	U			U	1.000	13.71	13.71				
	TOTAL		0.170	4.78	.	.	.	13.71	18.49	24.78	27.53	8.81
	VOTRE ENTREPRISE											
32 15 18 33 00 009	Réduction acier émaillé ø 140 mm Réduction ø 140	U			U	1.000	15.23	15.23				
	TOTAL		0.190	5.34	.	.	.	15.23	20.57	27.56	30.62	9.85
	VOTRE ENTREPRISE											

Copyright © Groupe Moniteur RCS Paris 403 080 823

Code	Désignation des ouvrages	Unité	Main d'œuvre Temps moyen	Main d'œuvre M.-o. + charges sociales 4 x 28.10 €	Fournitures Unité	Fournitures Quantité	Fournitures Prix unitaires	Fournitures principales et annexes 7 x 8	Déboursé sec 5 + 9	Prix de revient 10 x 1.340	Prix de vente indicatif € H.T. Fournitures et mise en œuvre 11 x 1.111	Prix de vente indicatif € H.T. Mise en œuvre seule 4 x 51.82 €
1	2	3	4	5	6	7	8	9	10	11	12	13
	Réducteur - adaptateur *(suite)*											
32 15 18 33 00 012	Réduction acier émaillé ø 150 mm Réduction ø 150	U			U	1.000	16.40	16.40				
	TOTAL		0.190	5.34	.	.	.	16.40	21.74	29.13	32.36	9.85
	VOTRE ENTREPRISE											
32 15 18 33 00 015	Réduction acier émaillé ø 180 mm Réduction ø 180	U			U	1.000	18.88	18.88				
	TOTAL		0.210	5.90	.	.	.	18.88	24.78	33.21	36.90	10.88
	VOTRE ENTREPRISE											
32 15 18 33 00 018	Réduction acier émaillé ø 200 mm Réduction ø 200	U			U	1.000	21.71	21.71				
	TOTAL		0.220	6.18	.	.	.	21.71	27.89	37.37	41.52	11.40
	VOTRE ENTREPRISE											
	Habillage ventilé hauteur 700 à 1100 mm											
32 15 18 39 00 003	Habillage ventilé ø 130 mm Habillage ventilé	U			U	1.000	151.56	151.56				
	TOTAL		0.900	25.29	.	.	.	151.56	176.85	236.98	263.28	46.64
	VOTRE ENTREPRISE											
32 15 18 39 00 006	Habillage ventilé ø 150 mm Habillage ventilé	U			U	1.000	169.73	169.73				
	TOTAL		0.930	26.13	.	.	.	169.73	195.86	262.45	291.58	48.19
	VOTRE ENTREPRISE											
32 15 18 39 00 009	Habillage ventilé ø 180 mm Habillage ventilé	U			U	1.000	185.97	185.97				
	TOTAL		0.950	26.70	.	.	.	185.97	212.67	284.98	316.61	49.23
	VOTRE ENTREPRISE											
	Habillage ventilé hauteur 900 à 1500 mm											
32 15 18 42 00 003	Habillage ventilé ø 130 mm Habillage ventilé	U			U	1.000	151.56	151.56				
	TOTAL		0.920	25.85	.	.	.	151.56	177.41	237.73	264.12	47.67
	VOTRE ENTREPRISE											
32 15 18 42 00 006	Habillage ventilé ø 150 mm Habillage ventilé	U			U	1.000	169.73	169.73				
	TOTAL		0.950	26.70	.	.	.	169.73	196.43	263.22	292.44	49.23
	VOTRE ENTREPRISE											
32 15 18 42 00 009	Habillage ventilé ø 180 mm Habillage ventilé	U			U	1.000	185.97	185.97				
	TOTAL		0.970	27.26	.	.	.	185.97	213.23	285.73	317.45	50.27
	VOTRE ENTREPRISE											
	Raccord sur tubage flexible											
32 15 18 45 00 003	Raccord sur tubage flexible ø 100 mm Raccord tubage ø 100	U			U	1.000	26.03	26.03				
	TOTAL		0.260	7.31	.	.	.	26.03	33.34	44.68	49.64	13.47
	VOTRE ENTREPRISE											
32 15 18 45 00 006	Raccord sur tubage flexible ø 130 mm Raccord tubage ø 130	U			U	1.000	28.88	28.88				
	TOTAL		0.270	7.59	.	.	.	28.88	36.47	48.87	54.29	13.99
	VOTRE ENTREPRISE											
32 15 18 45 00 009	Raccord sur tubage flexible ø 140 mm Raccord tubage ø 140	U			U	1.000	28.88	28.88				
	TOTAL		0.280	7.87	.	.	.	28.88	36.75	49.24	54.71	14.51
	VOTRE ENTREPRISE											
32 15 18 45 00 012	Raccord sur tubage flexible ø 150 mm Raccord tubage ø 150	U			U	1.000	28.88	28.88				
	TOTAL		0.300	8.43	.	.	.	28.88	37.31	50.00	55.55	15.55
	VOTRE ENTREPRISE											

Copyright © Groupe Moniteur RCS Paris 403 080 823

Code	Désignation des ouvrages	Unité	Main d'œuvre Temps moyen	Main d'œuvre M.-o. + charges sociales 4 x 28.10 €	Fournitures Unité	Fournitures Quantité	Fournitures Prix unitaires	Fournitures principales et annexes 7 x 8	Déboursé sec 5 + 9	Prix de revient 10 x 1.340	Prix de vente indicatif € H.T. Fournitures et mise en œuvre 11 x 1.111	Prix de vente indicatif € H.T. Mise en œuvre seule 4 x 51.82 €
1	2	3	4	5	6	7	8	9	10	11	12	13
	Raccord sur tubage flexible *(suite)*											
32 15 18 45 00 015	Raccord sur tubage flexible ø 180 mm	U										
	Raccord tubage ø 180				U	1.000	31.84	31.84				
	TOTAL		0.330	9.27	.	.	.	31.84	41.11	55.09	61.20	17.10
	VOTRE ENTREPRISE											
32 15 18 45 00 018	Raccord sur tubage flexible ø 200 mm	U										
	Raccord tubage ø 200				U	1.000	35.95	35.95				
	TOTAL		0.360	10.12	.	.	.	35.95	46.07	61.73	68.58	18.66
	VOTRE ENTREPRISE											
	Raccord sur tubage rigide											
32 15 18 48 00 003	Raccord sur tubage rigide ø 130 mm	U										
	Raccord tubage ø 130				U	1.000	29.57	29.57				
	TOTAL		0.270	7.59	.	.	.	29.57	37.16	49.79	55.32	13.99
	VOTRE ENTREPRISE											
32 15 18 48 00 006	Raccord sur tubage rigide ø 140 mm	U										
	Raccord tubage ø 140				U	1.000	29.57	29.57				
	TOTAL		0.280	7.87	.	.	.	29.57	37.44	50.17	55.74	14.51
	VOTRE ENTREPRISE											
32 15 18 48 00 009	Raccord sur tubage rigide ø 150 mm	U										
	Raccord tubage ø 150				U	1.000	29.57	29.57				
	TOTAL		0.300	8.43	.	.	.	29.57	38.00	50.92	56.57	15.55
	VOTRE ENTREPRISE											
32 15 18 48 00 012	Raccord sur tubage rigide ø 180 mm	U										
	Raccord tubage ø 180				U	1.000	31.96	31.96				
	TOTAL		0.330	9.27	.	.	.	31.96	41.23	55.25	61.38	17.10
	VOTRE ENTREPRISE											
32 15 18 48 00 015	Raccord sur tubage rigide ø 200 mm	U										
	Raccord tubage ø 200				U	1.000	34.38	34.38				
	TOTAL		0.360	10.12	.	.	.	34.38	44.50	59.63	66.25	18.66
	VOTRE ENTREPRISE											
	Plaque de finition tubage											
32 15 18 51 00 003	Plaque de finition tubage 30 x 30 cm	U										
	Plaque de finition				U	1.000	45.08	45.08				
	TOTAL		0.100	2.81	.	.	.	45.08	47.89	64.17	71.29	5.18
	VOTRE ENTREPRISE											
	CONDUIT FAÇONNE A LA DEMANDE											
32 15 21 00 00 003	Conduit en tôle noire	KG										
	Tôle noire 6/10				KG	1.050	1.35	1.42				
	Suspente				ENS	1.000	0.69	0.69				
	Mastic étanchéité				KG	0.005	15.61	0.08				
	TOTAL		0.200	5.62	.	.	.	2.19	7.81	10.47	11.63	10.36
	VOTRE ENTREPRISE											
32 15 21 00 00 006	Conduit en tôle d'aluminium	KG										
	Tôle aluminium				KG	1.050	6.71	7.05				
	Suspente				ENS	1.000	0.69	0.69				
	Mastic étanchéité				KG	0.005	15.61	0.08				
	TOTAL		0.250	7.02	.	.	.	7.82	14.84	19.89	22.10	12.96
	VOTRE ENTREPRISE											
32 15 21 00 00 009	Conduit en tôle d'acier inoxydable	KG										
	Tôle inox				KG	1.050	4.39	4.61				
	Suspente				ENS	1.000	0.69	0.69				
	Mastic étanchéité				KG	0.005	15.61	0.08				
	TOTAL		0.350	9.83	.	.	.	5.38	15.21	20.38	22.64	18.14
	VOTRE ENTREPRISE											

Copyright © Groupe Moniteur RCS Paris 403 080 823

Code	Désignation des ouvrages	Unité	Main d'œuvre Temps moyen	Main d'œuvre M.-o. + charges sociales 4 x 28.10 €	Fournitures Unité	Fournitures Quantité	Fournitures Prix unitaires	Fournitures principales et annexes 7 x 8	Déboursé sec 5 + 9	Prix de revient 10 x 1.340	Prix de vente indicatif € H.T. Fournitures et mise en œuvre 11 x 1.111	Prix de vente indicatif € H.T. Mise en œuvre seule 4 x 51.82 €
1	2	3	4	5	6	7	8	9	10	11	12	13
	Plaque de finition tubage *(suite)*											
32 15 21 00 00 012	Conduit en tôle d'acier galvanisé	KG										
	Tôle plane galvanisée				KG	1.050	1.51	1.59				
	Suspente				ENS	1.000	0.69	0.69				
	Mastic étanchéité				KG	0.005	15.61	0.08				
	TOTAL		0.200	5.62	.	.	.	2.36	7.98	10.69	11.88	10.36
	VOTRE ENTREPRISE											
	REGULATEUR DE TIRAGE											
32 15 24 00 00 003	Régulateur tirage pour conduits ø 111 à 139 mm	U										
	Régulateur de tirage				U	1.000	33.51	33.51				
	TOTAL		0.350	9.83	.	.	.	33.51	43.34	58.08	64.53	18.14
	VOTRE ENTREPRISE											
32 15 24 00 00 006	Régulateur tirage pour conduits ø 153 à 180 mm	U										
	Régulateur de tirage				U	1.000	44.77	44.77				
	TOTAL		0.400	11.24	.	.	.	44.77	56.01	75.05	83.38	20.73
	VOTRE ENTREPRISE											
32 15 24 00 00 009	Régulateur tirage pour conduits ø 200 mm	U										
	Régulateur de tirage				U	1.000	103.84	103.84				
	TOTAL		0.450	12.65	.	.	.	103.84	116.49	156.10	173.43	23.32
	VOTRE ENTREPRISE											
	TUBAGE FLEXIBLE ALUMINIUM DE CONDUIT (pour gaz naturel uniquement), compris toutes fixations, coupes et façonnages divers.											
	Conduit souple											
32 15 27 03 00 004	Tubage alu ø 125 mm	ML										
	Tubage conduit alu				ML	1.100	15.63	17.19				
	TOTAL		0.800	22.48	.	.	.	17.19	39.67	53.16	59.06	41.46
	VOTRE ENTREPRISE											
32 15 27 03 00 007	Tubage alu ø 140 mm	ML										
	Tubage conduit alu				ML	1.100	17.83	19.61				
	TOTAL		0.800	22.48	.	.	.	19.61	42.09	56.40	62.66	41.46
	VOTRE ENTREPRISE											
32 15 27 03 00 010	Tubage alu ø 155 mm	ML										
	Tubage conduit alu				ML	1.100	19.10	21.01				
	TOTAL		0.830	23.32	.	.	.	21.01	44.33	59.40	65.99	43.01
	VOTRE ENTREPRISE											
32 15 27 03 00 012	Tubage alu ø 180 mm	ML										
	Tubage conduit alu				ML	1.100	25.06	27.57				
	TOTAL		0.830	23.32	.	.	.	27.57	50.89	68.19	75.76	43.01
	VOTRE ENTREPRISE											
32 15 27 03 00 015	Tubage alu ø 200 mm	ML										
	Tubage conduit alu				ML	1.100	28.19	31.01				
	TOTAL		0.850	23.88	.	.	.	31.01	54.89	73.55	81.71	44.05
	VOTRE ENTREPRISE											
	Accessoires tubage alu											
32 15 27 06 00 004	Té purge alu ø 125 mm	U										
	Té				U	1.000	33.33	33.33				
	TOTAL		1.800	50.58	.	.	.	33.33	83.91	112.44	124.92	93.28
	VOTRE ENTREPRISE											
32 15 27 06 00 006	Té purge alu ø 140 mm	U										
	Té				U	1.000	35.49	35.49				
	TOTAL		1.800	50.58	.	.	.	35.49	86.07	115.33	128.13	93.28
	VOTRE ENTREPRISE											
32 15 27 06 00 010	Té purge alu ø 155 mm	U										
	Té				U	1.000	37.65	37.65				
	TOTAL		1.870	52.55	.	.	.	37.65	90.20	120.87	134.29	96.90
	VOTRE ENTREPRISE											

Copyright © Groupe Moniteur RCS Paris 403 080 823

Code	Désignation des ouvrages	Unité	Main d'œuvre: Temps moyen	Main d'œuvre: M.-o. + charges sociales 4 x 28.10 €	Fournitures: Unité	Fournitures: Quantité	Fournitures: Prix unitaires	Fournitures: Fournitures principales et annexes 7 x 8	Déboursé sec 5 + 9	Prix de revient 10 x 1.340	Prix de vente indicatif € H.T.: Fournitures et mise en œuvre 11 x 1.111	Prix de vente indicatif € H.T.: Mise en œuvre seule 4 x 51.82 €
1	2	3	4	5	6	7	8	9	10	11	12	13
	Accessoires tubage alu *(suite)*											
32 15 27 06 00 012	Té purge alu ø 180 mm	U										
	Té				U	1.000	42.43	42.43				
	TOTAL		1.870	52.55	.	.	.	42.43	94.98	127.27	141.40	96.90
	VOTRE ENTREPRISE											
32 15 27 06 00 015	Té purge alu ø 200 mm	U										
	Té				U	1.000	50.09	50.09				
	TOTAL		1.900	53.39	.	.	.	50.09	103.48	138.66	154.05	98.46
	VOTRE ENTREPRISE											
32 15 27 06 00 031	Collier ø 125 mm	U										
	Collier				U	1.000	10.78	10.78				
	TOTAL		0.400	11.24	.	.	.	10.78	22.02	29.51	32.79	20.73
	VOTRE ENTREPRISE											
32 15 27 06 00 033	Collier ø 140 mm	U										
	Collier				U	1.000	11.55	11.55				
	TOTAL		0.400	11.24	.	.	.	11.55	22.79	30.54	33.93	20.73
	VOTRE ENTREPRISE											
32 15 27 06 00 037	Collier ø 155 mm	U										
	Collier				U	1.000	12.03	12.03				
	TOTAL		0.430	12.08	.	.	.	12.03	24.11	32.31	35.90	22.28
	VOTRE ENTREPRISE											
32 15 27 06 00 039	Collier ø 180 mm	U										
	Collier				U	1.000	14.70	14.70				
	TOTAL		0.430	12.08	.	.	.	14.70	26.78	35.89	39.87	22.28
	VOTRE ENTREPRISE											
32 15 27 06 00 042	Collier ø 200 mm	U										
	Collier				U	1.000	16.19	16.19				
	TOTAL		0.450	12.65	.	.	.	16.19	28.84	38.65	42.94	23.32
	VOTRE ENTREPRISE											
32 15 27 06 00 045	Raccord flexible alu ø 125 mm	U										
	Raccord flexible				U	1.000	8.71	8.71				
	TOTAL		0.400	11.24	.	.	.	8.71	19.95	26.73	29.70	20.73
	VOTRE ENTREPRISE											
32 15 27 06 00 048	Raccord flexible alu ø 140 mm	U										
	Raccord flexible				U	1.000	9.21	9.21				
	TOTAL		0.400	11.24	.	.	.	9.21	20.45	27.40	30.44	20.73
	VOTRE ENTREPRISE											
32 15 27 06 00 051	Raccord flexible alu ø 155 mm	U										
	Raccord flexible				U	1.000	9.51	9.51				
	TOTAL		0.430	12.08	.	.	.	9.51	21.59	28.93	32.14	22.28
	VOTRE ENTREPRISE											
32 15 27 06 00 054	Raccord flexible alu ø 180 mm	U										
	Raccord flexible				U	1.000	10.48	10.48				
	TOTAL		0.430	12.08	.	.	.	10.48	22.56	30.23	33.59	22.28
	VOTRE ENTREPRISE											
32 15 27 06 00 057	Raccord flexible alu ø 200 mm	U										
	Raccord flexible				U	1.000	10.70	10.70				
	TOTAL		0.450	12.65	.	.	.	10.70	23.35	31.29	34.76	23.32
	VOTRE ENTREPRISE											
	Aspirateur de conduit											
32 15 27 09 00 003	Aspirateur alu ø 110 à 139 mm	U										
	Aspirateur statique				U	1.000	60.52	60.52				
	Collier				U	1.000	16.75	16.75				
	TOTAL		0.700	19.67	.	.	.	77.27	96.94	129.90	144.32	36.27
	VOTRE ENTREPRISE											

Copyright © Groupe Moniteur RCS Paris 403 080 823

Code	Désignation des ouvrages	Unité	Main d'œuvre Temps moyen	Main d'œuvre M.-o. + charges sociales 4 x 28.10 €	Fournitures Unité	Fournitures Quantité	Fournitures Prix unitaires	Fournitures principales et annexes 7 x 8	Déboursé sec 5 + 9	Prix de revient 10 x 1.340	Prix de vente indicatif € H.T. Fournitures et mise en œuvre 11 x 1.111	Prix de vente indicatif € H.T. Mise en œuvre seule 4 x 51.82 €
1	2	3	4	5	6	7	8	9	10	11	12	13
Aspirateur de conduit *(suite)*												
32 15 27 09 00 006	Aspirateur alu ø 140 à 167 mm	U										
	Aspirateur statique				U	1.000	63.64	63.64				
	Collier				U	1.000	18.38	18.38				
	TOTAL		0.700	19.67	.	.	.	82.02	101.69	136.26	151.38	36.27
	VOTRE ENTREPRISE											
32 15 27 09 00 009	Aspirateur alu ø 180 à 220 mm	U										
	Aspirateur statique				U	1.000	70.54	70.54				
	Collier				U	1.000	18.95	18.95				
	TOTAL		0.760	21.36	.	.	.	89.49	110.85	148.54	165.03	39.38
	VOTRE ENTREPRISE											
TUBAGE FLEXIBLE INOX DE CONDUIT (pour tous combustibles), compris toutes fixations, coupes et façonnages divers.												
Conduit souple												
32 15 42 03 00 003	Tubage inox ø 100 mm	ML										
	Tubage conduit inox				ML	1.000	44.37	44.37				
	TOTAL		0.750	21.08	.	.	.	44.37	65.45	87.70	97.43	38.86
	VOTRE ENTREPRISE											
32 15 42 03 00 006	Tubage inox ø 110 mm	ML										
	Tubage conduit inox				ML	1.000	35.57	35.57				
	TOTAL		0.750	21.08	.	.	.	35.57	56.65	75.91	84.34	38.86
	VOTRE ENTREPRISE											
32 15 42 03 00 009	Tubage inox ø 125 mm	ML										
	Tubage conduit inox				ML	1.000	44.37	44.37				
	TOTAL		0.800	22.48	.	.	.	44.37	66.85	89.58	99.52	41.46
	VOTRE ENTREPRISE											
32 15 42 03 00 012	Tubage inox ø 130 mm	ML										
	Tubage conduit inox				ML	1.000	43.99	43.99				
	TOTAL		0.800	22.48	.	.	.	43.99	66.47	89.07	98.96	41.46
	VOTRE ENTREPRISE											
32 15 42 03 00 015	Tubage inox ø 140 mm	ML										
	Tubage conduit inox				ML	1.000	49.31	49.31				
	TOTAL		0.800	22.48	.	.	.	49.31	71.79	96.20	106.88	41.46
	VOTRE ENTREPRISE											
32 15 42 03 00 018	Tubage inox ø 150 mm	ML										
	Tubage conduit inox				ML	1.000	54.71	54.71				
	TOTAL		0.830	23.32	.	.	.	54.71	78.03	104.56	116.17	43.01
	VOTRE ENTREPRISE											
32 15 42 03 00 021	Tubage inox ø 155 mm	ML										
	Tubage conduit inox				ML	1.000	51.09	51.09				
	TOTAL		0.830	23.32	.	.	.	51.09	74.41	99.71	110.78	43.01
	VOTRE ENTREPRISE											
32 15 42 03 00 024	Tubage inox ø 167 mm	ML										
	Tubage conduit inox				ML	1.000	57.34	57.34				
	TOTAL		0.830	23.32	.	.	.	57.34	80.66	108.08	120.08	43.01
	VOTRE ENTREPRISE											
32 15 42 03 00 027	Tubage inox ø 180 mm	ML										
	Tubage conduit inox				ML	1.000	57.67	57.67				
	TOTAL		0.830	23.32	.	.	.	57.67	80.99	108.53	120.58	43.01
	VOTRE ENTREPRISE											
32 15 42 03 00 030	Tubage inox ø 200 mm	ML										
	Tubage conduit inox				ML	1.000	62.44	62.44				
	TOTAL		0.850	23.88	.	.	.	62.44	86.32	115.67	128.51	44.05
	VOTRE ENTREPRISE											

Copyright © Groupe Moniteur RCS Paris 403 080 823

Code	Désignation des ouvrages	Unité	Main d'œuvre: Temps moyen	Main d'œuvre: M.-o. + charges sociales 4 x 28.10 €	Fournitures: Unité	Fournitures: Quantité	Fournitures: Prix unitaires	Fournitures: Fournitures principales et annexes 7 x 8	Déboursé sec 5 + 9	Prix de revient 10 x 1.340	Prix de vente indicatif € H.T.: Fournitures et mise en œuvre 11 x 1.111	Prix de vente indicatif € H.T.: Mise en œuvre seule 4 x 51.82 €
1	2	3	4	5	6	7	8	9	10	11	12	13
	Raccord flexible											
32 15 42 06 00 003	Raccord inox ø 100 mm	U										
	Raccord flexible				U	1.000	9.62	9.62				
	TOTAL		0.300	8.43	.	.	.	9.62	18.05	24.19	26.88	15.55
	VOTRE ENTREPRISE											
32 15 42 06 00 006	Raccord inox ø 110 mm	U										
	Raccord flexible				U	1.000	9.95	9.95				
	TOTAL		0.300	8.43	.	.	.	9.95	18.38	24.63	27.36	15.55
	VOTRE ENTREPRISE											
32 15 42 06 00 009	Raccord inox ø 125 mm	U										
	Raccord flexible				U	1.000	10.12	10.12				
	TOTAL		0.400	11.24	.	.	.	10.12	21.36	28.62	31.80	20.73
	VOTRE ENTREPRISE											
32 15 42 06 00 012	Raccord inox ø 130 mm	U										
	Raccord flexible				U	1.000	10.25	10.25				
	TOTAL		0.400	11.24	.	.	.	10.25	21.49	28.80	32.00	20.73
	VOTRE ENTREPRISE											
32 15 42 06 00 015	Raccord inox ø 140 mm	U										
	Raccord flexible				U	1.000	10.63	10.63				
	TOTAL		0.400	11.24	.	.	.	10.63	21.87	29.31	32.56	20.73
	VOTRE ENTREPRISE											
32 15 42 06 00 018	Raccord inox ø 150 mm	U										
	Raccord flexible				U	1.000	10.63	10.63				
	TOTAL		0.430	12.08	.	.	.	10.63	22.71	30.43	33.81	22.28
	VOTRE ENTREPRISE											
32 15 42 06 00 021	Raccord inox ø 155 mm	U										
	Raccord flexible				U	1.000	10.85	10.85				
	TOTAL		0.430	12.08	.	.	.	10.85	22.93	30.73	34.14	22.28
	VOTRE ENTREPRISE											
32 15 42 06 00 024	Raccord inox ø 167 mm	U										
	Raccord flexible				U	1.000	11.32	11.32				
	TOTAL		0.430	12.08	.	.	.	11.32	23.40	31.36	34.84	22.28
	VOTRE ENTREPRISE											
32 15 42 06 00 027	Raccord inox ø 180 mm	U										
	Raccord flexible				U	1.000	11.46	11.46				
	TOTAL		0.430	12.08	.	.	.	11.46	23.54	31.54	35.04	22.28
	VOTRE ENTREPRISE											
32 15 42 06 00 030	Raccord inox ø 200 mm	U										
	Raccord flexible				U	1.000	11.97	11.97				
	TOTAL		0.450	12.65	.	.	.	11.97	24.62	32.99	36.65	23.32
	VOTRE ENTREPRISE											
	Collier de fixation haute											
32 15 42 09 00 003	Collier inox ø 100 mm	U										
	Collier				U	1.000	9.93	9.93				
	TOTAL		0.300	8.43	.	.	.	9.93	18.36	24.60	27.33	15.55
	VOTRE ENTREPRISE											
32 15 42 09 00 006	Collier inox ø 110 mm	U										
	Collier				U	1.000	10.31	10.31				
	TOTAL		0.300	8.43	.	.	.	10.31	18.74	25.11	27.90	15.55
	VOTRE ENTREPRISE											
32 15 42 09 00 009	Collier inox ø 125 mm	U										
	Collier				U	1.000	10.42	10.42				
	TOTAL		0.400	11.24	.	.	.	10.42	21.66	29.02	32.24	20.73
	VOTRE ENTREPRISE											

Copyright © Groupe Moniteur RCS Paris 403 080 823

Code	Désignation des ouvrages	Unité	Main d'œuvre Temps moyen	Main d'œuvre M.-o. + charges sociales 4 x 28.10 €	Fournitures Unité	Fournitures Quantité	Fournitures Prix unitaires	Fournitures principales et annexes 7 x 8	Déboursé sec 5 + 9	Prix de revient 10 x 1.340	Prix de vente indicatif € H.T. Fournitures et mise en œuvre 11 x 1.111	Prix de vente indicatif € H.T. Mise en œuvre seule 4 x 51.82 €
1	2	3	4	5	6	7	8	9	10	11	12	13
	Collier de fixation haute *(suite)*											
32 15 42 09 00 012	Collier inox ø 130 mm	U										
	Collier				U	1.000	10.57	10.57				
	TOTAL		0.400	11.24	.	.	.	10.57	21.81	29.23	32.47	20.73
	VOTRE ENTREPRISE											
32 15 42 09 00 015	Collier inox ø 140 mm	U										
	Collier				U	1.000	11.36	11.36				
	TOTAL		0.400	11.24	.	.	.	11.36	22.60	30.28	33.64	20.73
	VOTRE ENTREPRISE											
32 15 42 09 00 018	Collier inox ø 150 mm	U										
	Collier				U	1.000	11.63	11.63				
	TOTAL		0.430	12.08	.	.	.	11.63	23.71	31.77	35.30	22.28
	VOTRE ENTREPRISE											
32 15 42 09 00 021	Collier inox ø 155 mm	U										
	Collier				U	1.000	12.63	12.63				
	TOTAL		0.430	12.08	.	.	.	12.63	24.71	33.11	36.79	22.28
	VOTRE ENTREPRISE											
32 15 42 09 00 024	Collier inox ø 167 mm	U										
	Collier				U	1.000	13.63	13.63				
	TOTAL		0.430	12.08	.	.	.	13.63	25.71	34.45	38.27	22.28
	VOTRE ENTREPRISE											
32 15 42 09 00 027	Collier inox ø 180 mm	U										
	Collier				U	1.000	14.36	14.36				
	TOTAL		0.430	12.08	.	.	.	14.36	26.44	35.43	39.36	22.28
	VOTRE ENTREPRISE											
32 15 42 09 00 030	Collier inox ø 200 mm	U										
	Collier				U	1.000	15.56	15.56				
	TOTAL		0.450	12.65	.	.	.	15.56	28.21	37.80	42.00	23.32
	VOTRE ENTREPRISE											
	Té de purge inox											
32 15 42 12 00 003	Té inox ø 100 mm	U										
	Té				U	1.000	40.02	40.02				
	TOTAL		1.700	47.77	.	.	.	40.02	87.79	117.64	130.70	88.09
	VOTRE ENTREPRISE											
32 15 42 12 00 006	Té inox ø 110 mm	U										
	Té				U	1.000	54.88	54.88				
	TOTAL		1.700	47.77	.	.	.	54.88	102.65	137.55	152.82	88.09
	VOTRE ENTREPRISE											
32 15 42 12 00 009	Té inox ø 125 mm	U										
	Té				U	1.000	55.12	55.12				
	TOTAL		1.800	50.58	.	.	.	55.12	105.70	141.64	157.36	93.28
	VOTRE ENTREPRISE											
32 15 42 12 00 012	Té inox ø 130 mm	U										
	Té				U	1.000	57.76	57.76				
	TOTAL		1.800	50.58	.	.	.	57.76	108.34	145.18	161.29	93.28
	VOTRE ENTREPRISE											
32 15 42 12 00 015	Té inox ø 140 mm	U										
	Té				U	1.000	61.62	61.62				
	TOTAL		1.800	50.58	.	.	.	61.62	112.20	150.35	167.04	93.28
	VOTRE ENTREPRISE											
32 15 42 12 00 018	Té inox ø 150 mm	U										
	Té				U	1.000	61.62	61.62				
	TOTAL		1.870	52.55	.	.	.	61.62	114.17	152.99	169.97	96.90
	VOTRE ENTREPRISE											

Copyright © Groupe Moniteur RCS Paris 403 080 823

Code	Désignation des ouvrages	Unité	Main d'œuvre: Temps moyen	Main d'œuvre: M.-o. + charges sociales 4 x 28.10 €	Fournitures: Unité	Fournitures: Quantité	Fournitures: Prix unitaires	Fournitures: Fournitures principales et annexes 7 x 8	Déboursé sec 5 ÷ 9	Prix de revient 10 x 1.340	Prix de vente indicatif € H.T.: Fournitures et mise en œuvre 11 x 1.111	Prix de vente indicatif € H.T.: Mise en œuvre seule 4 x 51.82 €
1	2	3	4	5	6	7	8	9	10	11	12	13
	Té de purge inox *(suite)*											
32 15 42 12 00 021	Té inox ø 155 mm	U										
	Té				U	1.000	64.42	64.42				
	TOTAL		1.870	52.55	.	.	.	64.42	116.97	156.74	174.14	96.90
	VOTRE ENTREPRISE											
32 15 42 12 00 024	Té inox ø 167 mm	U										
	Té				U	1.000	72.52	72.52				
	TOTAL		1.870	52.55	.	.	.	72.52	125.07	167.59	186.19	96.90
	VOTRE ENTREPRISE											
32 15 42 12 00 027	Té inox ø 180 mm	U										
	Té				U	1.000	73.72	73.72				
	TOTAL		1.870	52.55	.	.	.	73.72	126.27	169.20	187.98	96.90
	VOTRE ENTREPRISE											
32 15 42 12 00 030	Té inox ø 200 mm	U										
	Té				U	1.000	83.29	83.29				
	TOTAL		1.900	53.39	.	.	.	83.29	136.68	183.15	203.48	98.46
	VOTRE ENTREPRISE											
	Support de conduit											
32 15 42 15 00 003	Support conduit ø 100 mm	U										
	Support				U	1.000	53.09	53.09				
	TOTAL		0.300	8.43	.	.	.	53.09	61.52	82.44	91.59	15.55
	VOTRE ENTREPRISE											
32 15 42 15 00 006	Support conduit ø 110 mm	U										
	Support				U	1.000	53.90	53.90				
	TOTAL		0.300	8.43	.	.	.	53.90	62.33	83.52	92.79	15.55
	VOTRE ENTREPRISE											
32 15 42 15 00 009	Support conduit ø 125 mm	U										
	Support				U	1.000	53.90	53.90				
	TOTAL		0.400	11.24	.	.	.	53.90	65.14	87.29	96.98	20.73
	VOTRE ENTREPRISE											
32 15 42 15 00 012	Support conduit ø 130 mm	U										
	Support				U	1.000	55.30	55.30				
	TOTAL		0.400	11.24	.	.	.	55.30	66.54	89.16	99.06	20.73
	VOTRE ENTREPRISE											
32 15 42 15 00 015	Support conduit ø 140 mm	U										
	Support				U	1.000	56.24	56.24				
	TOTAL		0.400	11.24	.	.	.	56.24	67.48	90.42	100.46	20.73
	VOTRE ENTREPRISE											
32 15 42 15 00 018	Support conduit ø 150 mm	U										
	Support				U	1.000	57.29	57.29				
	TOTAL		0.430	12.08	.	.	.	57.29	69.37	92.96	103.28	22.28
	VOTRE ENTREPRISE											
32 15 42 15 00 021	Support conduit ø 155 mm	U										
	Support				U	1.000	57.29	57.29				
	TOTAL		0.430	12.08	.	.	.	57.29	69.37	92.96	103.28	22.28
	VOTRE ENTREPRISE											
32 15 42 15 00 024	Support conduit ø 167 mm	U										
	Support				U	1.000	60.74	60.74				
	TOTAL		0.430	12.08	.	.	.	60.74	72.82	97.58	108.41	22.28
	VOTRE ENTREPRISE											
32 15 42 15 00 027	Support conduit ø 180 mm	U										
	Support				U	1.000	60.74	60.74				
	TOTAL		0.430	12.08	.	.	.	60.74	72.82	97.58	108.41	22.28
	VOTRE ENTREPRISE											

Copyright © Groupe Moniteur RCS Paris 403 080 823

Code	Désignation des ouvrages	Unité	Main d'œuvre: Temps moyen	Main d'œuvre: M.-o. + charges sociales 4 x 28.10 €	Fournitures: Unité	Fournitures: Quantité	Fournitures: Prix unitaires	Fournitures: Fournitures principales et annexes 7 x 8	Déboursé sec 5 + 9	Prix de revient 10 x 1.340	Prix de vente indicatif € H.T.: Fournitures et mise en œuvre 11 x 1.111	Prix de vente indicatif € H.T.: Mise en œuvre seule 4 x 51.82 €
1	2	3	4	5	6	7	8	9	10	11	12	13
Support de conduit *(suite)*												
32 15 42 15 00 030	Support conduit ø 200 mm	U										
	Support				U	1.000	67.23	67.23				
	TOTAL		0.450	12.65	.	.	.	67.23	79.88	107.04	118.92	23.32
	VOTRE ENTREPRISE											
Chapeau pare-pluie												
32 15 42 18 00 003	Chapeau pare-pluie inox ø 100 mm	U										
	Chapeau				U	1.000	42.23	42.23				
	TOTAL		0.600	16.86	.	.	.	42.23	59.09	79.18	87.97	31.09
	VOTRE ENTREPRISE											
32 15 42 18 00 006	Chapeau pare-pluie inox ø 110 mm	U										
	Chapeau				U	1.000	43.05	43.05				
	TOTAL		0.600	16.86	.	.	.	43.05	59.91	80.28	89.19	31.09
	VOTRE ENTREPRISE											
32 15 42 18 00 009	Chapeau pare-pluie inox ø 125 mm	U										
	Chapeau				U	1.000	43.05	43.05				
	TOTAL		0.650	18.26	.	.	.	43.05	61.31	82.16	91.28	33.68
	VOTRE ENTREPRISE											
32 15 42 18 00 012	Chapeau pare-pluie inox ø 130 mm	U										
	Chapeau				U	1.000	45.15	45.15				
	TOTAL		0.650	18.26	.	.	.	45.15	63.41	84.97	94.40	33.68
	VOTRE ENTREPRISE											
32 15 42 18 00 015	Chapeau pare-pluie inox ø 140 mm	U										
	Chapeau				U	1.000	45.36	45.36				
	TOTAL		0.650	18.26	.	.	.	45.36	63.62	85.25	94.71	33.68
	VOTRE ENTREPRISE											
32 15 42 18 00 018	Chapeau pare-pluie inox ø 150 mm	U										
	Chapeau				U	1.000	46.41	46.41				
	TOTAL		0.700	19.67	.	.	.	46.41	66.08	88.55	98.38	36.27
	VOTRE ENTREPRISE											
32 15 42 18 00 021	Chapeau pare-pluie inox ø 155 mm	U										
	Chapeau				U	1.000	46.41	46.41				
	TOTAL		0.700	19.67	.	.	.	46.41	66.08	88.55	98.38	36.27
	VOTRE ENTREPRISE											
32 15 42 18 00 024	Chapeau pare-pluie inox ø 167 mm	U										
	Chapeau				U	1.000	51.83	51.83				
	TOTAL		0.700	19.67	.	.	.	51.83	71.50	95.81	106.44	36.27
	VOTRE ENTREPRISE											
32 15 42 18 00 027	Chapeau pare-pluie inox ø 180 mm	U										
	Chapeau				U	1.000	51.83	51.83				
	TOTAL		0.700	19.67	.	.	.	51.83	71.50	95.81	106.44	36.27
	VOTRE ENTREPRISE											
32 15 42 18 00 030	Chapeau pare-pluie inox ø 200 mm	U										
	Chapeau				U	1.000	54.81	54.81				
	TOTAL		0.700	19.67	.	.	.	54.81	74.48	99.80	110.88	36.27
	VOTRE ENTREPRISE											
Aspirateur de conduit												
32 15 42 21 00 003	Aspirateur inox ø 125 à 149 mm	U										
	Aspirateur statique				U	1.000	80.88	80.88				
	Collier inox				U	1.000	20.78	20.78				
	TOTAL		0.700	19.67	.	.	.	101.66	121.33	162.58	180.63	36.27
	VOTRE ENTREPRISE											
32 15 42 21 00 006	Aspirateur inox ø 150 à 200 mm	U										
	Aspirateur statique				U	1.000	100.43	100.43				
	Collier inox				U	1.000	23.45	23.45				
	TOTAL		0.700	19.67	.	.	.	123.88	143.55	192.36	213.71	36.27
	VOTRE ENTREPRISE											

Copyright © Groupe Moniteur RCS Paris 403 080 823

Code	Désignation des ouvrages	Unité	Main d'œuvre Temps moyen	Main d'œuvre M.-o. + charges sociales 4 x 28.10 €	Fournitures Unité	Fournitures Quantité	Fournitures Prix unitaires	Fournitures principales et annexes 7 x 8	Déboursé sec 5 + 9	Prix de revient 10 x 1.340	Prix de vente indicatif € H.T. Fournitures et mise en œuvre 11 x 1.111	Prix de vente indicatif € H.T. Mise en œuvre seule 4 x 51.82 €
1	2	3	4	5	6	7	8	9	10	11	12	13
	TUBAGE RIGIDE INOX DE CONDUIT en tuyau simple paroi (pour tous combustibles), compris toutes fixations, coupes et façonnages divers.											
	Elément droit de 25 cm											
32 15 48 03 00 003	Conduit inox ø 125 mm Elément droit	U			U	1.000	19.49	19.49				
	TOTAL		0.900	25.29	.	.	.	19.49	44.78	60.01	66.67	46.64
	VOTRE ENTREPRISE											
32 15 48 03 00 006	Conduit inox ø 140 mm Elément droit	U			U	1.000	20.59	20.59				
	TOTAL		0.920	25.85	.	.	.	20.59	46.44	62.23	69.14	47.67
	VOTRE ENTREPRISE											
32 15 48 03 00 009	Conduit inox ø 155 mm Elément droit	U			U	1.000	21.08	21.08				
	TOTAL		0.930	26.13	.	.	.	21.08	47.21	63.26	70.28	48.19
	VOTRE ENTREPRISE											
32 15 48 03 00 012	Conduit inox ø 180 mm Elément droit	U			U	1.000	25.58	25.58				
	TOTAL		0.950	26.70	.	.	.	25.58	52.28	70.06	77.84	49.23
	VOTRE ENTREPRISE											
32 15 48 03 00 015	Conduit inox ø 200 mm Elément droit	U			U	1.000	27.60	27.60				
	TOTAL		0.980	27.54	.	.	.	27.60	55.14	73.89	82.09	50.78
	VOTRE ENTREPRISE											
	Élément droit de 45 cm											
32 15 48 06 00 003	Conduit inox ø 125 mm Elément droit	U			U	1.000	23.93	23.93				
	TOTAL		0.900	25.29	.	.	.	23.93	49.22	65.95	73.27	46.64
	VOTRE ENTREPRISE											
32 15 48 06 00 006	Conduit inox ø 140 mm Elément droit	U			U	1.000	25.24	25.24				
	TOTAL		0.920	25.85	.	.	.	25.24	51.09	68.46	76.06	47.67
	VOTRE ENTREPRISE											
32 15 48 06 00 009	Conduit inox ø 155 mm Elément droit	U			U	1.000	27.10	27.10				
	TOTAL		0.930	26.13	.	.	.	27.10	53.23	71.33	79.25	48.19
	VOTRE ENTREPRISE											
32 15 48 06 00 012	Conduit inox ø 180 mm Elément droit	U			U	1.000	33.98	33.98				
	TOTAL		0.950	26.70	.	.	.	33.98	60.68	81.31	90.34	49.23
	VOTRE ENTREPRISE											
32 15 48 06 00 015	Conduit inox ø 200 mm Elément droit	U			U	1.000	37.36	37.36				
	TOTAL		0.980	27.54	.	.	.	37.36	64.90	86.97	96.62	50.78
	VOTRE ENTREPRISE											
	Élément réglable de 25 à 45cm											
32 15 48 09 00 003	Conduit inox ø 125 mm Elément réglable	U			U	1.000	29.23	29.23				
	TOTAL		0.900	25.29	.	.	.	29.23	54.52	73.06	81.17	46.64
	VOTRE ENTREPRISE											
32 15 48 09 00 006	Conduit inox ø 140 mm Elément réglable	U			U	1.000	30.92	30.92				
	TOTAL		0.920	25.85	.	.	.	30.92	56.77	76.07	84.51	47.67
	VOTRE ENTREPRISE											
32 15 48 09 00 009	Conduit inox ø 155 mm Elément réglable	U			U	1.000	33.00	33.00				
	TOTAL		0.930	26.13	.	.	.	33.00	59.13	79.23	88.02	48.19
	VOTRE ENTREPRISE											

Copyright © Groupe Moniteur RCS Paris 403 080 823

Code	Désignation des ouvrages	Unité	Main d'œuvre: Temps moyen	Main d'œuvre: M.-o. + charges sociales 4 x 28.10 €	Fournitures: Unité	Fournitures: Quantité	Fournitures: Prix unitaires	Fournitures: Fournitures principales et annexes 7 x 8	Déboursé sec 5 + 9	Prix de revient 10 x 1.340	Prix de vente indicatif € H.T.: Fournitures et mise en œuvre 11 x 1.111	Prix de vente indicatif € H.T.: Mise en œuvre seule 4 x 51.82 €
1	2	3	4	5	6	7	8	9	10	11	12	13
	Élément réglable de 25 à 45cm *(suite)*											
32 15 48 09 00 012	Conduit inox ø 180 mm Elément réglable	U			U	1.000	47.02	47.02				
	TOTAL		0.950	26.70	.	.	.	47.02	73.72	98.78	109.74	49.23
	VOTRE ENTREPRISE											
32 15 48 09 00 015	Conduit inox ø 200 mm Elément réglable	U			U	1.000	51.67	51.67				
	TOTAL		0.980	27.54	.	.	.	51.67	79.21	106.14	117.92	50.78
	VOTRE ENTREPRISE											
	Élément droit de 95 cm											
32 15 48 12 00 003	Conduit inox ø 125 mm Elément droit	U			U	1.000	39.00	39.00				
	TOTAL		0.900	25.29	.	.	.	39.00	64.29	86.15	95.71	46.64
	VOTRE ENTREPRISE											
32 15 48 12 00 006	Conduit inox ø 140 mm Elément droit	U			U	1.000	41.47	41.47				
	TOTAL		0.920	25.85	.	.	.	41.47	67.32	90.21	100.22	47.67
	VOTRE ENTREPRISE											
32 15 48 12 00 009	Conduit inox ø 155 mm Elément droit	U			U	1.000	44.25	44.25				
	TOTAL		0.930	26.13	.	.	.	44.25	70.38	94.31	104.78	48.19
	VOTRE ENTREPRISE											
32 15 48 12 00 012	Conduit inox ø 180 mm Elément droit	U			U	1.000	56.12	56.12				
	TOTAL		0.950	26.70	.	.	.	56.12	82.82	110.98	123.30	49.23
	VOTRE ENTREPRISE											
32 15 48 12 00 015	Conduit inox ø 200 mm Elément droit	U			U	1.000	63.96	63.96				
	TOTAL		0.980	27.54	.	.	.	63.96	91.50	122.61	136.22	50.78
	VOTRE ENTREPRISE											
	Coude à 30°											
32 15 48 18 00 003	Coude inox ø 125 mm Coude	U			U	1.000	22.64	22.64				
	TOTAL		0.900	25.29	.	.	.	22.64	47.93	64.23	71.36	46.64
	VOTRE ENTREPRISE											
32 15 48 18 00 006	Coude inox ø 140 mm Coude	U			U	1.000	23.35	23.35				
	TOTAL		0.920	25.85	.	.	.	23.35	49.20	65.93	73.25	47.67
	VOTRE ENTREPRISE											
32 15 48 18 00 009	Coude inox ø 155 mm Coude	U			U	1.000	24.65	24.65				
	TOTAL		0.930	26.13	.	.	.	24.65	50.78	68.05	75.60	48.19
	VOTRE ENTREPRISE											
32 15 48 18 00 012	Coude inox ø 180 mm Coude	U			U	1.000	39.26	39.26				
	TOTAL		0.950	26.70	.	.	.	39.26	65.96	88.39	98.20	49.23
	VOTRE ENTREPRISE											
32 15 48 18 00 015	Coude inox ø 200 mm Coude	U			U	1.000	45.91	45.91				
	TOTAL		0.980	27.54	.	.	.	45.91	73.45	98.42	109.34	50.78
	VOTRE ENTREPRISE											
	Coude à 45°											
32 15 48 21 00 003	Coude inox ø 125 mm Coude	U			U	1.000	24.09	24.09				
	TOTAL		0.900	25.29	.	.	.	24.09	49.38	66.17	73.51	46.64
	VOTRE ENTREPRISE											

Copyright © Groupe Moniteur RCS Paris 403 080 823

Code	Désignation des ouvrages	Unité	Main d'œuvre: Temps moyen	Main d'œuvre: M.-o. + charges sociales 4 x 28.10 €	Fournitures: Unité	Fournitures: Quantité	Fournitures: Prix unitaires	Fournitures: Fournitures principales et annexes 7 x 8	Déboursé sec 5 + 9	Prix de revient 10 x 1.340	Prix de vente indicatif € H.T: Fournitures et mise en œuvre 11 x 1.111	Prix de vente indicatif € H.T: Mise en œuvre seule 4 x 51.82 €
1	2	3	4	5	6	7	8	9	10	11	12	13
	Coude à 45° *(suite)*											
32 15 48 21 00 006	Coude inox ø 140 mm	U										
	Coude				U	1.000	24.83	24.83				
	TOTAL		0.920	25.85	.	.	.	24.83	50.68	67.91	75.45	47.67
	VOTRE ENTREPRISE											
32 15 48 21 00 009	Coude inox ø 155 mm	U										
	Coude				U	1.000	26.22	26.22				
	TOTAL		0.930	26.13	.	.	.	26.22	52.35	70.15	77.94	48.19
	VOTRE ENTREPRISE											
32 15 48 21 00 012	Coude inox ø 180 mm	U										
	Coude				U	1.000	33.65	33.65				
	TOTAL		0.950	26.70	.	.	.	33.65	60.35	80.87	89.85	49.23
	VOTRE ENTREPRISE											
32 15 48 21 00 015	Coude inox ø 200 mm	U										
	Coude				U	1.000	36.03	36.03				
	TOTAL		0.980	27.54	.	.	.	36.03	63.57	85.18	94.63	50.78
	VOTRE ENTREPRISE											
	Coude à 90°											
32 15 48 24 00 003	Coude inox ø 125 mm	U										
	Coude				U	1.000	48.59	48.59				
	TOTAL		0.900	25.29	.	.	.	48.59	73.88	99.00	109.99	46.64
	VOTRE ENTREPRISE											
32 15 48 24 00 006	Coude inox ø 140 mm	U										
	Coude				U	1.000	50.38	50.38				
	TOTAL		0.920	25.85	.	.	.	50.38	76.23	102.15	113.49	47.67
	VOTRE ENTREPRISE											
32 15 48 24 00 009	Coude inox ø 155 mm	U										
	Coude				U	1.000	52.82	52.82				
	TOTAL		0.930	26.13	.	.	.	52.82	78.95	105.79	117.53	48.19
	VOTRE ENTREPRISE											
32 15 48 24 00 012	Coude inox ø 180 mm	U										
	Coude				U	1.000	63.05	63.05				
	TOTAL		0.950	26.70	.	.	.	63.05	89.75	120.26	133.61	49.23
	VOTRE ENTREPRISE											
32 15 48 24 00 015	Coude inox ø 200 mm	U										
	Coude				U	1.000	67.88	67.88				
	TOTAL		0.980	27.54	.	.	.	67.88	95.42	127.86	142.05	50.78
	VOTRE ENTREPRISE											
	Té à 95°											
32 15 48 27 00 003	Té inox ø 125 mm	U										
	Té				U	1.000	38.47	38.47				
	TOTAL		1.200	33.72	.	.	.	38.47	72.19	96.73	107.47	62.18
	VOTRE ENTREPRISE											
32 15 48 27 00 006	Té inox ø 140 mm	U										
	Té				U	1.000	41.08	41.08				
	TOTAL		1.220	34.28	.	.	.	41.08	75.36	100.98	112.19	63.22
	VOTRE ENTREPRISE											
32 15 48 27 00 009	Té inox ø 155 mm	U										
	Té				U	1.000	43.77	43.77				
	TOTAL		1.230	34.56	.	.	.	43.77	78.33	104.96	116.61	63.74
	VOTRE ENTREPRISE											
32 15 48 27 00 012	Té inox ø 180 mm	U										
	Té				U	1.000	45.99	45.99				
	TOTAL		1.250	35.12	.	.	.	45.99	81.11	108.69	120.75	64.78
	VOTRE ENTREPRISE											

Copyright © Groupe Moniteur RCS Paris 403 080 823

Code	Désignation des ouvrages	Unité	Main d'œuvre: Temps moyen	Main d'œuvre: M.-o. + charges sociales 4 x 28.10 €	Fournitures: Unité	Fournitures: Quantité	Fournitures: Prix unitaires	Fournitures: Fournitures principales et annexes 7 x 8	Déboursé sec 5 + 9	Prix de revient 10 x 1.340	Prix de vente indicatif € H.T.: Fournitures et mise en œuvre 11 x 1.111	Prix de vente indicatif € H.T.: Mise en œuvre seule 4 x 51.82 €
1	2	3	4	5	6	7	8	9	10	11	12	13
Té à 95° *(suite)*												
32 15 48 27 00 015	Té inox ø 200 mm	U										
	Té				U	1.000	51.76	51.76				
	TOTAL		1.280	35.97	.	.	.	51.76	87.73	117.56	130.61	66.33
	VOTRE ENTREPRISE											
Té à 135°												
32 15 48 30 00 003	Té inox ø 125 mm	U										
	Té				U	1.000	49.31	49.31				
	TOTAL		1.200	33.72	.	.	.	49.31	83.03	111.26	123.61	62.18
	VOTRE ENTREPRISE											
32 15 48 30 00 006	Té inox ø 140 mm	U										
	Té				U	1.000	52.58	52.58				
	TOTAL		1.220	34.28	.	.	.	52.58	86.86	116.39	129.31	63.22
	VOTRE ENTREPRISE											
32 15 48 30 00 009	Té inox ø 155 mm	U										
	Té				U	1.000	57.17	57.17				
	TOTAL		1.230	34.56	.	.	.	57.17	91.73	122.92	136.56	63.74
	VOTRE ENTREPRISE											
32 15 48 30 00 012	Té inox ø 180 mm	U										
	Té				U	1.000	60.68	60.68				
	TOTAL		1.250	35.12	.	.	.	60.68	95.80	128.37	142.62	64.78
	VOTRE ENTREPRISE											
32 15 48 30 00 015	Té inox ø 200 mm	U										
	Té				U	1.000	67.44	67.44				
	TOTAL		1.280	35.97	.	.	.	67.44	103.41	138.57	153.95	66.33
	VOTRE ENTREPRISE											
Cône d'écoulement												
32 15 48 33 00 003	Cône inox ø 125 mm	U										
	Cône				U	1.000	35.36	35.36				
	TOTAL		1.200	33.72	.	.	.	35.36	69.08	92.57	102.85	62.18
	VOTRE ENTREPRISE											
32 15 48 33 00 006	Cône inox ø 140 mm	U										
	Cône				U	1.000	36.73	36.73				
	TOTAL		1.220	34.28	.	.	.	36.73	71.01	95.15	105.71	63.22
	VOTRE ENTREPRISE											
32 15 48 33 00 009	Cône inox ø 155 mm	U										
	Cône				U	1.000	38.59	38.59				
	TOTAL		1.230	34.56	.	.	.	38.59	73.15	98.02	108.90	63.74
	VOTRE ENTREPRISE											
32 15 48 33 00 012	Cône inox ø 180 mm	U										
	Cône				U	1.000	41.74	41.74				
	TOTAL		1.250	35.12	.	.	.	41.74	76.86	102.99	114.42	64.78
	VOTRE ENTREPRISE											
32 15 48 33 00 015	Cône inox ø 200 mm	U										
	Cône				U	1.000	44.17	44.17				
	TOTAL		1.280	35.97	.	.	.	44.17	80.14	107.39	119.31	66.33
	VOTRE ENTREPRISE											
Tampon d'obturation												
32 15 48 36 00 003	Tampon inox ø 125 mm	U										
	Tampon				U	1.000	21.91	21.91				
	TOTAL		0.500	14.05	.	.	.	21.91	35.96	48.19	53.54	25.91
	VOTRE ENTREPRISE											
32 15 48 36 00 006	Tampon inox ø 140 mm	U										
	Tampon				U	1.000	24.61	24.61				
	TOTAL		0.500	14.05	.	.	.	24.61	38.66	51.80	57.55	25.91
	VOTRE ENTREPRISE											

Copyright © Groupe Moniteur RCS Paris 403 080 823

Code	Désignation des ouvrages	Unité	Main d'œuvre: Temps moyen	Main d'œuvre: M.-o. + charges sociales 4 x 28.10 €	Fournitures: Unité	Fournitures: Quantité	Fournitures: Prix unitaires	Fournitures: Fournitures principales et annexes 7 x 8	Déboursé sec 5 + 9	Prix de revient 10 x 1.340	Prix de vente indicatif € H.T.: Fournitures et mise en œuvre 11 x 1.111	Prix de vente indicatif € H.T.: Mise en œuvre seule 4 x 51.82 €
1	2	3	4	5	6	7	8	9	10	11	12	13
	Tampon d'obturation *(suite)*											
32 15 48 36 00 009	Tampon inox ø 155 mm	U										
	Tampon				U	1.000	26.53	26.53				
	TOTAL		0.500	14.05	.	.	.	26.53	40.58	54.38	60.42	25.91
	VOTRE ENTREPRISE											
32 15 48 36 00 012	Tampon inox ø 180 mm	U										
	Tampon				U	1.000	29.19	29.19				
	TOTAL		0.550	15.46	.	.	.	29.19	44.65	59.83	66.47	28.50
	VOTRE ENTREPRISE											
32 15 48 36 00 015	Tampon inox ø 200 mm	U										
	Tampon				U	1.000	30.38	30.38				
	TOTAL		0.550	15.46	.	.	.	30.38	45.84	61.43	68.25	28.50
	VOTRE ENTREPRISE											
	Chapeau pare-pluie simple											
32 15 48 39 00 003	Chapeau inox ø 125 mm	U										
	Chapeau				U	1.000	39.09	39.09				
	TOTAL		0.500	14.05	.	.	.	39.09	53.14	71.21	79.11	25.91
	VOTRE ENTREPRISE											
32 15 48 39 00 006	Chapeau inox ø 140 mm	U										
	Chapeau				U	1.000	40.37	40.37				
	TOTAL		0.500	14.05	.	.	.	40.37	54.42	72.92	81.01	25.91
	VOTRE ENTREPRISE											
32 15 48 39 00 009	Chapeau inox ø 155 mm	U										
	Chapeau				U	1.000	41.57	41.57				
	TOTAL		0.500	14.05	.	.	.	41.57	55.62	74.53	82.80	25.91
	VOTRE ENTREPRISE											
32 15 48 39 00 012	Chapeau inox ø 180 mm	U										
	Chapeau				U	1.000	50.32	50.32				
	TOTAL		0.550	15.46	.	.	.	50.32	65.78	88.15	97.93	28.50
	VOTRE ENTREPRISE											
32 15 48 39 00 015	Chapeau inox ø 200 mm	U										
	Chapeau				U	1.000	54.29	54.29				
	TOTAL		0.550	15.46	.	.	.	54.29	69.75	93.46	103.83	28.50
	VOTRE ENTREPRISE											
	Chapeau pare-pluie anti-oiseaux											
32 15 48 42 00 003	Chapeau inox ø 125 mm	U										
	Chapeau				U	1.000	54.47	54.47				
	TOTAL		0.500	14.05	.	.	.	54.47	68.52	91.82	102.01	25.91
	VOTRE ENTREPRISE											
32 15 48 42 00 006	Chapeau inox ø 140 mm	U										
	Chapeau				U	1.000	57.56	57.56				
	TOTAL		0.500	14.05	.	.	.	57.56	71.61	95.96	106.61	25.91
	VOTRE ENTREPRISE											
32 15 48 42 00 009	Chapeau inox ø 155 mm	U										
	Chapeau				U	1.000	60.50	60.50				
	TOTAL		0.500	14.05	.	.	.	60.50	74.55	99.90	110.99	25.91
	VOTRE ENTREPRISE											
32 15 48 42 00 012	Chapeau inox ø 180 mm	U										
	Chapeau				U	1.000	66.56	66.56				
	TOTAL		0.550	15.46	.	.	.	66.56	82.02	109.91	122.11	28.50
	VOTRE ENTREPRISE											
32 15 48 42 00 015	Chapeau inox ø 200 mm	U										
	Chapeau				U	1.000	72.57	72.57				
	TOTAL		0.550	15.46	.	.	.	72.57	88.03	117.96	131.05	28.50
	VOTRE ENTREPRISE											

Copyright © Groupe Moniteur RCS Paris 403 080 823

Code	Désignation des ouvrages	Unité	Main d'œuvre: Temps moyen	Main d'œuvre: M.-o. + charges sociales 4 x 28.10 €	Fournitures: Unité	Fournitures: Quantité	Fournitures: Prix unitaires	Fournitures: Fournitures principales et annexes 7 x 8	Déboursé sec 5 + 9	Prix de revient 10 x 1.340	Prix de vente indicatif € H.T.: Fournitures et mise en œuvre 11 x 1.111	Prix de vente indicatif € H.T.: Mise en œuvre seule 4 x 51.82 €
1	2	3	4	5	6	7	8	9	10	11	12	13
Cône de finition												
32 15 48 45 00 003	Cône finition inox ø 125 mm	U										
	Cône				U	1.000	44.93	44.93				
	TOTAL		0.500	14.05	.	.	.	44.93	58.98	79.03	87.80	25.91
	VOTRE ENTREPRISE											
32 15 48 45 00 006	Cône finition inox ø 140 mm	U										
	Cône				U	1.000	46.55	46.55				
	TOTAL		0.500	14.05	.	.	.	46.55	60.60	81.20	90.21	25.91
	VOTRE ENTREPRISE											
32 15 48 45 00 009	Cône finition inox ø 155 mm	U										
	Cône				U	1.000	48.65	48.65				
	TOTAL		0.500	14.05	.	.	.	48.65	62.70	84.02	93.35	25.91
	VOTRE ENTREPRISE											
32 15 48 45 00 012	Cône finition inox ø 180 mm	U										
	Cône				U	1.000	52.21	52.21				
	TOTAL		0.550	15.46	.	.	.	52.21	67.67	90.68	100.75	28.50
	VOTRE ENTREPRISE											
32 15 48 45 00 015	Cône finition inox ø 200 mm	U										
	Cône				U	1.000	55.00	55.00				
	TOTAL		0.550	15.46	.	.	.	55.00	70.46	94.42	104.90	28.50
	VOTRE ENTREPRISE											
Support au toit												
32 15 48 48 00 003	Support au toit inox ø 125 mm	U										
	Support au toit				U	1.000	35.36	35.36				
	TOTAL		1.200	33.72	.	.	.	35.36	69.08	92.57	102.85	62.18
	VOTRE ENTREPRISE											
32 15 48 48 00 006	Support au toit inox ø 140 mm	U										
	Support au toit				U	1.000	36.60	36.60				
	TOTAL		1.220	34.28	.	.	.	36.60	70.88	94.98	105.52	63.22
	VOTRE ENTREPRISE											
32 15 48 48 00 009	Support au toit inox ø 155 mm	U										
	Support au toit				U	1.000	36.60	36.60				
	TOTAL		1.230	34.56	.	.	.	36.60	71.16	95.35	105.93	63.74
	VOTRE ENTREPRISE											
32 15 48 48 00 012	Support au toit inox ø 180 mm	U										
	Support au toit				U	1.000	43.12	43.12				
	TOTAL		1.250	35.12	.	.	.	43.12	78.24	104.84	116.48	64.78
	VOTRE ENTREPRISE											
32 15 48 48 00 015	Support au toit inox ø 200 mm	U										
	Support au toit				U	1.000	45.27	45.27				
	TOTAL		1.280	35.97	.	.	.	45.27	81.24	108.86	120.94	66.33
	VOTRE ENTREPRISE											
Support mural												
32 15 48 51 00 003	Support mural inox ø 125 mm	U										
	Support mural				U	1.000	95.25	95.25				
	TOTAL		0.500	14.05	.	.	.	95.25	109.30	146.46	162.72	25.91
	VOTRE ENTREPRISE											
32 15 48 51 00 006	Support mural inox ø 140 mm	U										
	Support mural				U	1.000	99.29	99.29				
	TOTAL		0.500	14.05	.	.	.	99.29	113.34	151.88	168.74	25.91
	VOTRE ENTREPRISE											
32 15 48 51 00 009	Support mural inox ø 155 mm	U										
	Support mural				U	1.000	103.34	103.34				
	TOTAL		0.500	14.05	.	.	.	103.34	117.39	157.30	174.76	25.91
	VOTRE ENTREPRISE											

Copyright © Groupe Moniteur RCS Paris 403 080 823

Code	Désignation des ouvrages	Unité	Main d'œuvre: Temps moyen	Main d'œuvre: M.-o. + charges sociales 4 x 28.10 €	Fournitures: Unité	Fournitures: Quantité	Fournitures: Prix unitaires	Fournitures: Fournitures principales et annexes 7 x 8	Déboursé sec 5 + 9	Prix de revient 10 x 1.340	Prix de vente indicatif € H.T.: Fournitures et mise en œuvre 11 x 1.111	Prix de vente indicatif € H.T.: Mise en œuvre seule 4 x 51.82 €
1	2	3	4	5	6	7	8	9	10	11	12	13
	Support mural *(suite)*											
32 15 48 51 00 012	Support mural inox ø 180 mm	U										
	Support mural				U	1.000	117.80	117.80				
	TOTAL		0.500	14.05	.	.	.	117.80	131.85	176.68	196.29	25.91
	VOTRE ENTREPRISE											
32 15 48 51 00 015	Support mural inox ø 200 mm	U										
	Support mural				U	1.000	124.00	124.00				
	TOTAL		0.500	14.05	.	.	.	124.00	138.05	184.99	205.52	25.91
	VOTRE ENTREPRISE											
	Support plancher											
32 15 48 54 00 003	Support plancher inox ø 125 mm	U										
	Support plancher				U	1.000	24.80	24.80				
	TOTAL		1.200	33.72	.	.	.	24.80	58.52	78.42	87.12	62.18
	VOTRE ENTREPRISE											
32 15 48 54 00 006	Support plancher inox ø 140 mm	U										
	Support plancher				U	1.000	25.19	25.19				
	TOTAL		1.220	34.28	.	.	.	25.19	59.47	79.69	88.54	63.22
	VOTRE ENTREPRISE											
32 15 48 54 00 009	Support plancher inox ø 155 mm	U										
	Support plancher				U	1.000	25.79	25.79				
	TOTAL		1.230	34.56	.	.	.	25.79	60.35	80.87	89.85	63.74
	VOTRE ENTREPRISE											
32 15 48 54 00 012	Support plancher inox ø 180 mm	U										
	Support plancher				U	1.000	26.33	26.33				
	TOTAL		1.250	35.12	.	.	.	26.33	61.45	82.34	91.48	64.78
	VOTRE ENTREPRISE											
32 15 48 54 00 015	Support plancher inox ø 200 mm	U										
	Support plancher				U	1.000	27.11	27.11				
	TOTAL		1.280	35.97	.	.	.	27.11	63.08	84.53	93.91	66.33
	VOTRE ENTREPRISE											
	Support au sol											
32 15 48 57 00 003	Support au sol inox ø 125 mm	U										
	Support au sol				U	1.000	250.97	250.97				
	TOTAL		1.200	33.72	.	.	.	250.97	284.69	381.48	423.82	62.18
	VOTRE ENTREPRISE											
32 15 48 57 00 006	Support au sol inox ø 140 mm	U										
	Support au sol				U	1.000	250.97	250.97				
	TOTAL		1.220	34.28	.	.	.	250.97	285.25	382.24	424.67	63.22
	VOTRE ENTREPRISE											
32 15 48 57 00 009	Support au sol inox ø 155 mm	U										
	Support au sol				U	1.000	250.97	250.97				
	TOTAL		1.230	34.56	.	.	.	250.97	285.53	382.61	425.08	63.74
	VOTRE ENTREPRISE											
32 15 48 57 00 012	Support au sol inox ø 180 mm	U										
	Support au sol				U	1.000	262.85	262.85				
	TOTAL		1.250	35.12	.	.	.	262.85	297.97	399.28	443.60	64.78
	VOTRE ENTREPRISE											
32 15 48 57 00 015	Support au sol inox ø 200 mm	U										
	Support au sol				U	1.000	268.88	268.88				
	TOTAL		1.280	35.97	.	.	.	268.88	304.85	408.50	453.84	66.33
	VOTRE ENTREPRISE											
	Collier mural inox											
32 15 48 60 00 003	Collier mural ø 125 mm	U										
	Collier mural				U	1.000	14.80	14.80				
	TOTAL		0.500	14.05	.	.	.	14.80	28.85	38.66	42.95	25.91
	VOTRE ENTREPRISE											

Copyright © Groupe Moniteur RCS Paris 403 080 823

Code	Désignation des ouvrages	Unité	Main d'œuvre: Temps moyen	Main d'œuvre: M.-o. + charges sociales 4 x 28.10 €	Fournitures: Unité	Fournitures: Quantité	Fournitures: Prix unitaires	Fournitures: Fournitures principales et annexes 7 x 8	Déboursé sec 5 + 9	Prix de revient 10 x 1.340	Prix de vente indicatif € H.T.: Fournitures et mise en œuvre 11 x 1.111	Prix de vente indicatif € H.T.: Mise en œuvre seule 4 x 51.82 €
1	2	3	4	5	6	7	8	9	10	11	12	13
Collier mural inox *(suite)*												
32 15 48 60 00 006	Collier mural ø 140 mm	U										
	Collier mural				U	1.000	17.33	17.33				
	TOTAL		0.500	14.05	.	.	.	17.33	31.38	42.05	46.72	25.91
	VOTRE ENTREPRISE											
32 15 48 60 00 009	Collier mural ø 155 mm	U										
	Collier mural				U	1.000	17.33	17.33				
	TOTAL		0.500	14.05	.	.	.	17.33	31.38	42.05	46.72	25.91
	VOTRE ENTREPRISE											
32 15 48 60 00 012	Collier mural ø 180 mm	U										
	Collier mural				U	1.000	19.57	19.57				
	TOTAL		0.500	14.05	.	.	.	19.57	33.62	45.05	50.05	25.91
	VOTRE ENTREPRISE											
32 15 48 60 00 015	Collier mural ø 200 mm	U										
	Collier mural				U	1.000	21.22	21.22				
	TOTAL		0.500	14.05	.	.	.	21.22	35.27	47.26	52.51	25.91
	VOTRE ENTREPRISE											
Réglage de collier mural												
32 15 48 63 00 003	Réglage de collier ø 125 à 200 mm	U										
	Réglage de collier mural				U	1.000	12.71	12.71				
	TOTAL		0.500	14.05	.	.	.	12.71	26.76	35.86	39.84	25.91
	VOTRE ENTREPRISE											
Solin inox 15 à 30° pour tuile												
32 15 48 66 00 003	Solin inox ø 125 mm	U										
	Solin				U	1.000	116.93	116.93				
	TOTAL		0.800	22.48	.	.	.	116.93	139.41	186.81	207.55	41.46
	VOTRE ENTREPRISE											
32 15 48 66 00 006	Solin inox ø 140 mm	U										
	Solin				U	1.000	116.93	116.93				
	TOTAL		0.820	23.04	.	.	.	116.93	139.97	187.56	208.38	42.49
	VOTRE ENTREPRISE											
32 15 48 66 00 009	Solin inox ø 155 mm	U										
	Solin				U	1.000	129.36	129.36				
	TOTAL		0.850	23.88	.	.	.	129.36	153.24	205.34	228.13	44.05
	VOTRE ENTREPRISE											
32 15 48 66 00 012	Solin inox ø 180 mm	U										
	Solin				U	1.000	129.54	129.54				
	TOTAL		0.900	25.29	.	.	.	129.54	154.83	207.47	230.50	46.64
	VOTRE ENTREPRISE											
32 15 48 66 00 015	Solin inox ø 200 mm	U										
	Solin				U	1.000	129.54	129.54				
	TOTAL		0.950	26.70	.	.	.	129.54	156.24	209.36	232.60	49.23
	VOTRE ENTREPRISE											
Solin inox 30 à 45° pour tuile												
32 15 48 69 00 003	Solin inox ø 125 mm	U										
	Solin				U	1.000	134.52	134.52				
	TOTAL		0.800	22.48	.	.	.	134.52	157.00	210.38	233.73	41.46
	VOTRE ENTREPRISE											
32 15 48 69 00 006	Solin inox ø 140 mm	U										
	Solin				U	1.000	134.52	134.52				
	TOTAL		0.820	23.04	.	.	.	134.52	157.56	211.13	234.57	42.49
	VOTRE ENTREPRISE											
32 15 48 69 00 009	Solin inox ø 155 mm	U										
	Solin				U	1.000	148.28	148.28				
	TOTAL		0.850	23.88	.	.	.	148.28	172.16	230.69	256.30	44.05
	VOTRE ENTREPRISE											

Copyright © Groupe Moniteur RCS Paris 403 080 823

Code	Désignation des ouvrages	Unité	Main d'œuvre: Temps moyen	Main d'œuvre: M.-o. + charges sociales 4 x 28.10 €	Fournitures: Unité	Fournitures: Quantité	Fournitures: Prix unitaires	Fournitures: Fournitures principales et annexes 7 x 8	Déboursé sec 5 + 9	Prix de revient 10 x 1.340	Prix de vente indicatif € H.T.: Fournitures et mise en œuvre 11 x 1.111	Prix de vente indicatif € H.T.: Mise en œuvre seule 4 x 51.82 €
1	2	3	4	5	6	7	8	9	10	11	12	13
	Solin inox 30 à 45° pour tuile *(suite)*											
32 15 48 69 00 012	Solin inox ø 180 mm	U										
	Solin				U	1.000	148.46	148.46				
	TOTAL		0.900	25.29	.	.	.	148.46	173.75	232.82	258.66	46.64
	VOTRE ENTREPRISE											
32 15 48 69 00 015	Solin inox ø 200 mm	U										
	Solin				U	1.000	148.46	148.46				
	TOTAL		0.950	26.70	.	.	.	148.46	175.16	234.71	260.76	49.23
	VOTRE ENTREPRISE											
	Solin inox 15 à 30° pour ardoise											
32 15 48 72 00 003	Solin inox ø 125 mm	U										
	Solin				U	1.000	82.20	82.20				
	TOTAL		0.800	22.48	.	.	.	82.20	104.68	140.27	155.84	41.46
	VOTRE ENTREPRISE											
32 15 48 72 00 006	Solin inox ø 140 mm	U										
	Solin				U	1.000	82.20	82.20				
	TOTAL		0.820	23.04	.	.	.	82.20	105.24	141.02	156.67	42.49
	VOTRE ENTREPRISE											
32 15 48 72 00 009	Solin inox ø 155 mm	U										
	Solin				U	1.000	82.20	82.20				
	TOTAL		0.850	23.88	.	.	.	82.20	106.08	142.15	157.93	44.05
	VOTRE ENTREPRISE											
32 15 48 72 00 012	Solin inox ø 180 mm	U										
	Solin				U	1.000	93.22	93.22				
	TOTAL		0.900	25.29	.	.	.	93.22	118.51	158.80	176.43	46.64
	VOTRE ENTREPRISE											
32 15 48 72 00 015	Solin inox ø 200 mm	U										
	Solin				U	1.000	93.22	93.22				
	TOTAL		0.950	26.70	.	.	.	93.22	119.92	160.69	178.53	49.23
	VOTRE ENTREPRISE											
	Solin inox 30 à 45° pour ardoise											
32 15 48 75 00 003	Solin inox ø 125 mm	U										
	Solin				U	1.000	96.88	96.88				
	TOTAL		0.800	22.48	.	.	.	96.88	119.36	159.94	177.69	41.46
	VOTRE ENTREPRISE											
32 15 48 75 00 006	Solin inox ø 140 mm	U										
	Solin				U	1.000	96.88	96.88				
	TOTAL		0.820	23.04	.	.	.	96.88	119.92	160.69	178.53	42.49
	VOTRE ENTREPRISE											
32 15 48 75 00 009	Solin inox ø 155 mm	U										
	Solin				U	1.000	96.88	96.88				
	TOTAL		0.850	23.88	.	.	.	96.88	120.76	161.82	179.78	44.05
	VOTRE ENTREPRISE											
32 15 48 75 00 012	Solin inox ø 180 mm	U										
	Solin				U	1.000	110.08	110.08				
	TOTAL		0.900	25.29	.	.	.	110.08	135.37	181.40	201.54	46.64
	VOTRE ENTREPRISE											
32 15 48 75 00 015	Solin inox ø 200 mm	U										
	Solin				U	1.000	110.08	110.08				
	TOTAL		0.950	26.70	.	.	.	110.08	136.78	183.29	203.64	49.23
	VOTRE ENTREPRISE											
	Solin inox toit plat											
32 15 48 78 00 003	Solin inox ø 125 mm	U										
	Solin				U	1.000	73.43	73.43				
	TOTAL		0.800	22.48	.	.	.	73.43	95.91	128.52	142.79	41.46
	VOTRE ENTREPRISE											

Copyright © Groupe Moniteur RCS Paris 403 080 823

Code	Désignation des ouvrages	Unité	Main d'œuvre: Temps moyen	Main d'œuvre: M.-o. + charges sociales 4 x 28.10 €	Fournitures: Unité	Fournitures: Quantité	Fournitures: Prix unitaires	Fournitures: Fournitures principales et annexes 7 x 8	Déboursé sec 5 + 9	Prix de revient 10 x 1.340	Prix de vente indicatif € H.T.: Fournitures et mise en œuvre 11 x 1.111	Prix de vente indicatif € H.T.: Mise en œuvre seule 4 x 51.82 €
1	2	3	4	5	6	7	8	9	10	11	12	13
	Solin inox toit plat *(suite)*											
32 15 48 78 00 006	Solin inox ø 140 mm	U										
	Solin				U	1.000	73.43	73.43				
	TOTAL		0.820	23.04	.	.	.	73.43	96.47	129.27	143.62	42.49
	VOTRE ENTREPRISE											
32 15 48 78 00 009	Solin inox ø 155 mm	U										
	Solin				U	1.000	73.43	73.43				
	TOTAL		0.850	23.88	.	.	.	73.43	97.31	130.40	144.87	44.05
	VOTRE ENTREPRISE											
32 15 48 78 00 012	Solin inox ø 180 mm	U										
	Solin				U	1.000	85.58	85.58				
	TOTAL		0.900	25.29	.	.	.	85.58	110.87	148.57	165.06	46.64
	VOTRE ENTREPRISE											
32 15 48 78 00 015	Solin inox ø 200 mm	U										
	Solin				U	1.000	85.58	85.58				
	TOTAL		0.950	26.70	.	.	.	85.58	112.28	150.46	167.16	49.23
	VOTRE ENTREPRISE											
	Réduction de carneau											
32 15 48 81 00 003	Réduction carneau ø 125 mm	U										
	Réduction				U	1.000	29.57	29.57				
	TOTAL		1.200	33.72	.	.	.	29.57	63.29	84.81	94.22	62.18
	VOTRE ENTREPRISE											
32 15 48 81 00 006	Réduction carneau ø 140 mm	U										
	Réduction				U	1.000	29.57	29.57				
	TOTAL		1.220	34.28	.	.	.	29.57	63.85	85.56	95.06	63.22
	VOTRE ENTREPRISE											
32 15 48 81 00 009	Réduction carneau ø 155 mm	U										
	Réduction				U	1.000	29.57	29.57				
	TOTAL		1.230	34.56	.	.	.	29.57	64.13	85.93	95.47	63.74
	VOTRE ENTREPRISE											
32 15 48 81 00 012	Réduction carneau ø 180 mm	U										
	Réduction				U	1.000	31.96	31.96				
	TOTAL		1.250	35.12	.	.	.	31.96	67.08	89.89	99.87	64.78
	VOTRE ENTREPRISE											
32 15 48 81 00 015	Réduction carneau ø 200 mm	U										
	Réduction				U	1.000	34.38	34.38				
	TOTAL		1.280	35.97	.	.	.	34.38	70.35	94.27	104.73	66.33
	VOTRE ENTREPRISE											
	Collier de fixation haute											
32 15 48 84 00 003	Collier fixation haute ø 125 mm	U										
	Collier				U	1.000	11.05	11.05				
	TOTAL		0.500	14.05	.	.	.	11.05	25.10	33.63	37.36	25.91
	VOTRE ENTREPRISE											
32 15 48 84 00 006	Collier fixation haute ø 140 mm	U										
	Collier				U	1.000	12.63	12.63				
	TOTAL		0.500	14.05	.	.	.	12.63	26.68	35.75	39.72	25.91
	VOTRE ENTREPRISE											
32 15 48 84 00 009	Collier fixation haute ø 155 mm	U										
	Collier				U	1.000	12.63	12.63				
	TOTAL		0.500	14.05	.	.	.	12.63	26.68	35.75	39.72	25.91
	VOTRE ENTREPRISE											
32 15 48 84 00 012	Collier fixation haute ø 180 mm	U										
	Collier				U	1.000	15.29	15.29				
	TOTAL		0.500	14.05	.	.	.	15.29	29.34	39.32	43.68	25.91
	VOTRE ENTREPRISE											

Copyright © Groupe Moniteur RCS Paris 403 080 823

Code	Désignation des ouvrages	Unité	Main d'œuvre: Temps moyen	Main d'œuvre: M.-o. + charges sociales 4 x 28.10 €	Fournitures: Unité	Fournitures: Quantité	Fournitures: Prix unitaires	Fournitures: Fournitures principales et annexes 7 x 8	Déboursé sec 5 + 9	Prix de revient 10 x 1.340	Prix de vente indicatif € H.T.: Fournitures et mise en œuvre 11 x 1.111	Prix de vente indicatif € H.T.: Mise en œuvre seule 4 x 51.82 €
1	2	3	4	5	6	7	8	9	10	11	12	13
	Collier de fixation haute *(suite)*											
32 15 48 84 00 015	Collier fixation haute ø 200 mm	U										
	Collier				U	1.000	16.86	16.86				
	TOTAL		0.500	14.05	.	.	.	16.86	30.91	41.42	46.02	25.91
	VOTRE ENTREPRISE											
	CONDUIT EXTERIEUR DOUBLE PAROI INOX en tuyau rigide (pour tous combustibles), compris toutes fixations, coupes et façonnages divers.											
	Réduction double paroi/simple paroi											
32 15 51 03 00 003	Réduction tubage ø 125 mm	U										
	Réduction				U	1.000	46.55	46.55				
	TOTAL		0.500	14.05	.	.	.	46.55	60.60	81.20	90.21	25.91
	VOTRE ENTREPRISE											
32 15 51 03 00 006	Réduction tubage ø 155 mm	U										
	Réduction				U	1.000	49.41	49.41				
	TOTAL		0.500	14.05	.	.	.	49.41	63.46	85.04	94.48	25.91
	VOTRE ENTREPRISE											
32 15 51 03 00 009	Réduction tubage ø 180 mm	U										
	Réduction				U	1.000	52.87	52.87				
	TOTAL		0.550	15.46	.	.	.	52.87	68.33	91.56	101.72	28.50
	VOTRE ENTREPRISE											
32 15 51 03 00 012	Réduction tubage ø 200 mm	U										
	Réduction				U	1.000	56.84	56.84				
	TOTAL		0.550	15.46	.	.	.	56.84	72.30	96.88	107.63	28.50
	VOTRE ENTREPRISE											
	Élément droit 45 cm											
32 15 51 06 00 003	Conduit inox ø 125 mm	U										
	Elément droit				U	1.000	73.06	73.06				
	TOTAL		0.900	25.29	.	.	.	73.06	98.35	131.79	146.42	46.64
	VOTRE ENTREPRISE											
32 15 51 06 00 006	Conduit inox ø 155 mm	U										
	Elément droit				U	1.000	80.36	80.36				
	TOTAL		0.930	26.13	.	.	.	80.36	106.49	142.70	158.54	48.19
	VOTRE ENTREPRISE											
32 15 51 06 00 009	Conduit inox ø 180 mm	U										
	Elément droit				U	1.000	89.57	89.57				
	TOTAL		0.950	26.70	.	.	.	89.57	116.27	155.80	173.09	49.23
	VOTRE ENTREPRISE											
32 15 51 06 00 012	Conduit inox ø 200 mm	U										
	Elément droit				U	1.000	95.22	95.22				
	TOTAL		0.980	27.54	.	.	.	95.22	122.76	164.50	182.76	50.78
	VOTRE ENTREPRISE											
	Élément droit 95 cm											
32 15 51 09 00 003	Conduit inox ø 125 mm	U										
	Elément droit				U	1.000	101.06	101.06				
	TOTAL		0.900	25.29	.	.	.	101.06	126.35	169.31	188.10	46.64
	VOTRE ENTREPRISE											
32 15 51 09 00 006	Conduit inox ø 155 mm	U										
	Elément droit				U	1.000	114.21	114.21				
	TOTAL		0.930	26.13	.	.	.	114.21	140.34	188.06	208.93	48.19
	VOTRE ENTREPRISE											
32 15 51 09 00 009	Conduit inox ø 180 mm	U										
	Elément droit				U	1.000	133.06	133.06				
	TOTAL		0.950	26.70	.	.	.	133.06	159.76	214.08	237.84	49.23
	VOTRE ENTREPRISE											
32 15 51 09 00 012	Conduit inox ø 200 mm	U										
	Elément droit				U	1.000	151.31	151.31				
	TOTAL		0.980	27.54	.	.	.	151.31	178.85	239.66	266.26	50.78
	VOTRE ENTREPRISE											

Copyright © Groupe Moniteur RCS Paris 403 080 823

Code	Désignation des ouvrages	Unité	Main d'œuvre: Temps moyen	Main d'œuvre: M.-o. + charges sociales 4 x 28.10 €	Fournitures: Unité	Fournitures: Quantité	Fournitures: Prix unitaires	Fournitures: Fournitures principales et annexes 7 x 8	Déboursé sec 5 + 9	Prix de revient 10 x 1.340	Prix de vente indicatif € H.T.: Fournitures et mise en œuvre 11 x 1.111	Prix de vente indicatif € H.T.: Mise en œuvre seule 4 x 51.82 €
1	2	3	4	5	6	7	8	9	10	11	12	13
	Elément droit 115 cm											
32 15 51 10 00 003	Conduit inox ø 125 mm	U										
	Elément droit				U	1.000	116.25	116.25				
	TOTAL		0.900	25.29	.	.	.	116.25	141.54	189.66	210.71	46.64
	VOTRE ENTREPRISE											
32 15 51 10 00 006	Conduit inox ø 155 mm	U										
	Elément droit				U	1.000	131.06	131.06				
	TOTAL		0.930	26.13	.	.	.	131.06	157.19	210.63	234.01	48.19
	VOTRE ENTREPRISE											
32 15 51 10 00 009	Conduit inox ø 180 mm	U										
	Elément droit				U	1.000	150.92	150.92				
	TOTAL		0.950	26.70	.	.	.	150.92	177.62	238.01	264.43	49.23
	VOTRE ENTREPRISE											
32 15 51 10 00 012	Conduit inox ø 200 mm	U										
	Elément droit				U	1.000	165.64	165.64				
	TOTAL		0.980	27.54	.	.	.	165.64	193.18	258.86	287.59	50.78
	VOTRE ENTREPRISE											
	Coude à 15°											
32 15 51 12 00 003	Coude inox ø 125 mm	U										
	Coude 15°				U	1.000	55.88	55.88				
	TOTAL		0.900	25.29	.	.	.	55.88	81.17	108.77	120.84	46.64
	VOTRE ENTREPRISE											
32 15 51 12 00 006	Coude inox ø 155 mm	U										
	Coude 15°				U	1.000	58.01	58.01				
	TOTAL		0.930	26.13	.	.	.	58.01	84.14	112.75	125.27	48.19
	VOTRE ENTREPRISE											
32 15 51 12 00 009	Coude inox ø 180 mm	U										
	Coude 15°				U	1.000	64.70	64.70				
	TOTAL		0.950	26.70	.	.	.	64.70	91.40	122.48	136.08	49.23
	VOTRE ENTREPRISE											
32 15 51 12 00 012	Coude inox ø 200 mm	U										
	Coude 15°				U	1.000	70.58	70.58				
	TOTAL		0.980	27.54	.	.	.	70.58	98.12	131.48	146.07	50.78
	VOTRE ENTREPRISE											
	Coude à 30°											
32 15 51 15 00 003	Coude inox ø 125 mm	U										
	Coude 30°				U	1.000	81.52	81.52				
	TOTAL		0.900	25.29	.	.	.	81.52	106.81	143.13	159.02	46.64
	VOTRE ENTREPRISE											
32 15 51 15 00 006	Coude inox ø 155 mm	U										
	Coude 30°				U	1.000	83.82	83.82				
	TOTAL		0.930	26.13	.	.	.	83.82	109.95	147.33	163.68	48.19
	VOTRE ENTREPRISE											
32 15 51 15 00 009	Coude inox ø 180 mm	U										
	Coude 30°				U	1.000	93.39	93.39				
	TOTAL		0.950	26.70	.	.	.	93.39	120.09	160.92	178.78	49.23
	VOTRE ENTREPRISE											
32 15 51 15 00 012	Coude inox ø 200 mm	U										
	Coude 30°				U	1.000	99.54	99.54				
	TOTAL		0.980	27.54	.	.	.	99.54	127.08	170.29	189.19	50.78
	VOTRE ENTREPRISE											
	Coude à 45°											
32 15 51 18 00 003	Coude inox ø 125 mm	U										
	Coude 45°				U	1.000	87.88	87.88				
	TOTAL		0.900	25.29	.	.	.	87.88	113.17	151.65	168.48	46.64
	VOTRE ENTREPRISE											

Copyright © Groupe Moniteur RCS Paris 403 080 823

Code	Désignation des ouvrages	Unité	Main d'œuvre: Temps moyen	Main d'œuvre: M.-o. + charges sociales 4 x 28.10 €	Fournitures: Unité	Fournitures: Quantité	Fournitures: Prix unitaires	Fournitures: Fournitures principales et annexes 7 x 8	Déboursé sec 5 + 9	Prix de revient 10 x 1.340	Prix de vente indicatif € H.T.: Fournitures et mise en œuvre 11 x 1.111	Prix de vente indicatif € H.T.: Mise en œuvre seule 4 x 51.82 €
1	2	3	4	5	6	7	8	9	10	11	12	13
	Coude à 45° *(suite)*											
32 15 51 18 00 006	Coude inox ø 155 mm Coude 45°	U			U	1.000	91.81	91.81				
	TOTAL		0.930	26.13	.	.	.	91.81	117.94	158.04	175.58	48.19
	VOTRE ENTREPRISE											
32 15 51 18 00 009	Coude inox ø 180 mm Coude 45°	U			U	1.000	103.46	103.46				
	TOTAL		0.950	26.70	.	.	.	103.46	130.16	174.41	193.77	49.23
	VOTRE ENTREPRISE											
32 15 51 18 00 012	Coude inox ø 200 mm Coude 45°	U			U	1.000	110.40	110.40				
	TOTAL		0.980	27.54	.	.	.	110.40	137.94	184.84	205.36	50.78
	VOTRE ENTREPRISE											
	Té à 90°											
32 15 51 21 00 003	Té inox ø 125 mm Té 90°	U			U	1.000	139.45	139.45				
	TOTAL		1.200	33.72	.	.	.	139.45	173.17	232.05	257.81	62.18
	VOTRE ENTREPRISE											
32 15 51 21 00 006	Té inox ø 155 mm Té 90°	U			U	1.000	152.37	152.37				
	TOTAL		1.230	34.56	.	.	.	152.37	186.93	250.49	278.29	63.74
	VOTRE ENTREPRISE											
32 15 51 21 00 009	Té inox ø 180 mm Té 90°	U			U	1.000	171.21	171.21				
	TOTAL		1.250	35.12	.	.	.	171.21	206.33	276.48	307.17	64.78
	VOTRE ENTREPRISE											
32 15 51 21 00 012	Té inox ø 200 mm Té 90°	U			U	1.000	192.91	192.91				
	TOTAL		1.280	35.97	.	.	.	192.91	228.88	306.70	340.74	66.33
	VOTRE ENTREPRISE											
	Té à 135°											
32 15 51 24 00 003	Té inox ø 125 mm Té 135°	U			U	1.000	214.28	214.28				
	TOTAL		1.200	33.72	.	.	.	214.28	248.00	332.32	369.21	62.18
	VOTRE ENTREPRISE											
32 15 51 24 00 006	Té inox ø 155 mm Té 135°	U			U	1.000	242.18	242.18				
	TOTAL		1.230	34.56	.	.	.	242.18	276.74	370.83	411.99	63.74
	VOTRE ENTREPRISE											
32 15 51 24 00 009	Té inox ø 180 mm Té 135°	U			U	1.000	269.12	269.12				
	TOTAL		1.250	35.12	.	.	.	269.12	304.24	407.68	452.93	64.78
	VOTRE ENTREPRISE											
32 15 51 24 00 012	Té inox ø 200 mm Té 135°	U			U	1.000	298.38	298.38				
	TOTAL		1.280	35.97	.	.	.	298.38	334.35	448.03	497.76	66.33
	VOTRE ENTREPRISE											
	Support plancher											
32 15 51 27 00 003	Support plancher inox ø 125 mm Support plancher	U			U	1.000	27.02	27.02				
	TOTAL		1.200	33.72	.	.	.	27.02	60.74	81.39	90.42	62.18
	VOTRE ENTREPRISE											
32 15 51 27 00 006	Support plancher inox ø 155 mm Support plancher	U			U	1.000	27.23	27.23				
	TOTAL		1.230	34.56	.	.	.	27.23	61.79	82.80	91.99	63.74
	VOTRE ENTREPRISE											

Copyright © Groupe Moniteur RCS Paris 403 080 823

Code	Désignation des ouvrages	Unité	Main d'œuvre Temps moyen	Main d'œuvre M.-o. + charges sociales 4 x 28.10 €	Fournitures Unité	Fournitures Quantité	Fournitures Prix unitaires	Fournitures principales et annexes 7 x 8	Déboursé sec 5 + 9	Prix de revient 10 x 1.340	Prix de vente indicatif € H.T. Fournitures et mise en œuvre 11 x 1.111	Prix de vente indicatif € H.T. Mise en œuvre seule 4 x 51.82 €
1	2	3	4	5	6	7	8	9	10	11	12	13
	Support plancher *(suite)*											
32 15 51 27 00 009	Support plancher inox ø 180 mm	U										
	Support plancher				U	1.000	27.49	27.49				
	TOTAL		1.250	35.12	.	.	.	27.49	62.61	83.90	93.21	64.78
	VOTRE ENTREPRISE											
32 15 51 27 00 012	Support plancher inox ø 200 mm	U										
	Support plancher				U	1.000	27.86	27.86				
	TOTAL		1.280	35.97	.	.	.	27.86	63.83	85.53	95.02	66.33
	VOTRE ENTREPRISE											
	Support mural											
32 15 51 30 00 003	Support plancher inox ø 125 mm	U										
	Support mural				U	1.000	86.62	86.62				
	TOTAL		0.500	14.05	.	.	.	86.62	100.67	134.90	149.87	25.91
	VOTRE ENTREPRISE											
32 15 51 30 00 006	Support plancher inox ø 155 mm	U										
	Support mural				U	1.000	94.78	94.78				
	TOTAL		0.500	14.05	.	.	.	94.78	108.83	145.83	162.02	25.91
	VOTRE ENTREPRISE											
32 15 51 30 00 009	Support plancher inox ø 180 mm	U										
	Support mural				U	1.000	107.59	107.59				
	TOTAL		0.500	14.05	.	.	.	107.59	121.64	163.00	181.09	25.91
	VOTRE ENTREPRISE											
32 15 51 30 00 012	Support plancher inox ø 200 mm	U										
	Support mural				U	1.000	115.23	115.23				
	TOTAL		0.500	14.05	.	.	.	115.23	129.28	173.24	192.47	25.91
	VOTRE ENTREPRISE											
	Support au toit											
32 15 51 33 00 003	Support au toit inox ø 125 mm	U										
	Support au toit				U	1.000	44.18	44.18				
	TOTAL		1.200	33.72	.	.	.	44.18	77.90	104.39	115.98	62.18
	VOTRE ENTREPRISE											
32 15 51 33 00 006	Support au toit inox ø 155 mm	U										
	Support au toit				U	1.000	45.54	45.54				
	TOTAL		1.230	34.56	.	.	.	45.54	80.10	107.33	119.24	63.74
	VOTRE ENTREPRISE											
32 15 51 33 00 009	Support au toit inox ø 180 mm	U										
	Support au toit				U	1.000	48.91	48.91				
	TOTAL		1.250	35.12	.	.	.	48.91	84.03	112.60	125.10	64.78
	VOTRE ENTREPRISE											
32 15 51 33 00 012	Support au toit inox ø 200 mm	U										
	Support au toit				U	1.000	50.40	50.40				
	TOTAL		1.280	35.97	.	.	.	50.40	86.37	115.74	128.59	66.33
	VOTRE ENTREPRISE											
	Collier mural											
32 15 51 36 00 003	Collier mural ø 125 mm	U										
	Collier mural				U	1.000	19.16	19.16				
	TOTAL		0.500	14.05	.	.	.	19.16	33.21	44.50	49.44	25.91
	VOTRE ENTREPRISE											
32 15 51 36 00 006	Collier mural ø 155 mm	U										
	Collier mural				U	1.000	19.49	19.49				
	TOTAL		0.500	14.05	.	.	.	19.49	33.54	44.94	49.93	25.91
	VOTRE ENTREPRISE											
32 15 51 36 00 009	Collier mural ø 180 mm	U										
	Collier mural				U	1.000	20.60	20.60				
	TOTAL		0.500	14.05	.	.	.	20.60	34.65	46.43	51.58	25.91
	VOTRE ENTREPRISE											

Copyright © Groupe Moniteur RCS Paris 403 080 823

Code	Désignation des ouvrages	Unité	Main d'œuvre: Temps moyen	Main d'œuvre: M.-o. + charges sociales 4 x 28.10 €	Fournitures: Unité	Fournitures: Quantité	Fournitures: Prix unitaires	Fournitures: Fournitures principales et annexes 7 x 8	Déboursé sec 5 + 9	Prix de revient 10 x 1.340	Prix de vente indicatif € H.T.: Fournitures et mise en œuvre 11 x 1.111	Prix de vente indicatif € H.T.: Mise en œuvre seule 4 x 51.82 €
1	2	3	4	5	6	7	8	9	10	11	12	13
Collier mural *(suite)*												
32 15 51 36 00 012	Collier mural ø 200 mm	U										
	Collier mural				U	1.000	20.83	20.83				
	TOTAL		0.500	14.05	.	.	.	20.83	34.88	46.74	51.93	25.91
	VOTRE ENTREPRISE											
Réglage de collier mural												
32 15 51 39 00 003	Réglage de collier ø 125 à 200 mm	U										
	Réglage de collier				U	1.000	12.71	12.71				
	TOTAL		0.500	14.05	.	.	.	12.71	26.76	35.86	39.84	25.91
	VOTRE ENTREPRISE											
Solin inox 15 à 30° pour tuile												
32 15 51 42 00 003	Solin inox ø 125 mm	U										
	Solin				U	1.000	116.44	116.44				
	TOTAL		0.800	22.48	.	.	.	116.44	138.92	186.15	206.81	41.46
	VOTRE ENTREPRISE											
32 15 51 42 00 006	Solin inox ø 155 mm	U										
	Solin				U	1.000	117.49	117.49				
	TOTAL		0.850	23.88	.	.	.	117.49	141.37	189.44	210.47	44.05
	VOTRE ENTREPRISE											
32 15 51 42 00 009	Solin inox ø 180 mm	U										
	Solin				U	1.000	121.52	121.52				
	TOTAL		0.900	25.29	.	.	.	121.52	146.81	196.73	218.57	46.64
	VOTRE ENTREPRISE											
32 15 51 42 00 012	Solin inox ø 200 mm	U										
	Solin				U	1.000	124.13	124.13				
	TOTAL		0.950	26.70	.	.	.	124.13	150.83	202.11	224.54	49.23
	VOTRE ENTREPRISE											
Solin inox 30 à 45° pour tuile												
32 15 51 45 00 003	Solin inox ø 125 mm	U										
	Solin				U	1.000	128.01	128.01				
	TOTAL		0.800	22.48	.	.	.	128.01	150.49	201.66	224.04	41.46
	VOTRE ENTREPRISE											
32 15 51 45 00 006	Solin inox ø 155 mm	U										
	Solin				U	1.000	132.21	132.21				
	TOTAL		0.850	23.88	.	.	.	132.21	156.09	209.16	232.38	44.05
	VOTRE ENTREPRISE											
32 15 51 45 00 009	Solin inox ø 180 mm	U										
	Solin				U	1.000	139.50	139.50				
	TOTAL		0.900	25.29	.	.	.	139.50	164.79	220.82	245.33	46.64
	VOTRE ENTREPRISE											
32 15 51 45 00 012	Solin inox ø 200 mm	U										
	Solin				U	1.000	150.50	150.50				
	TOTAL		0.950	26.70	.	.	.	150.50	177.20	237.45	263.81	49.23
	VOTRE ENTREPRISE											
Solin inox 15 à 30° pour ardoise												
32 15 51 48 00 003	Solin inox ø 125 mm	U										
	Solin				U	1.000	79.93	79.93				
	TOTAL		0.800	22.48	.	.	.	79.93	102.41	137.23	152.46	41.46
	VOTRE ENTREPRISE											
32 15 51 48 00 006	Solin inox ø 155 mm	U										
	Solin				U	1.000	82.73	82.73				
	TOTAL		0.850	23.88	.	.	.	82.73	106.61	142.86	158.72	44.05
	VOTRE ENTREPRISE											
32 15 51 48 00 009	Solin inox ø 180 mm	U										
	Solin				U	1.000	85.76	85.76				
	TOTAL		0.900	25.29	.	.	.	85.76	111.05	148.81	165.33	46.64
	VOTRE ENTREPRISE											

Copyright © Groupe Moniteur RCS Paris 403 080 823

Code	Désignation des ouvrages	Unité	Main d'œuvre Temps moyen	Main d'œuvre M.-o. + charges sociales 4 x 28.10 €	Fournitures Unité	Fournitures Quantité	Fournitures Prix unitaires	Fournitures principales et annexes 7 x 8	Déboursé sec 5 + 9	Prix de revient 10 x 1.340	Prix de vente indicatif € H.T. Fournitures et mise en œuvre 11 x 1.111	Prix de vente indicatif € H.T. Mise en œuvre seule 4 x 51.82 €
1	2	3	4	5	6	7	8	9	10	11	12	13
	Té à 95° *(suite)*											
32 15 48 27 00 015	Té inox ø 200 mm	U										
	Té				U	1.000	51.76	51.76				
	TOTAL		1.280	35.97	.	.	.	51.76	87.73	117.56	130.61	66.33
	VOTRE ENTREPRISE											
	Té à 135°											
32 15 48 30 00 003	Té inox ø 125 mm	U										
	Té				U	1.000	49.31	49.31				
	TOTAL		1.200	33.72	.	.	.	49.31	83.03	111.26	123.61	62.18
	VOTRE ENTREPRISE											
32 15 48 30 00 006	Té inox ø 140 mm	U										
	Té				U	1.000	52.58	52.58				
	TOTAL		1.220	34.28	.	.	.	52.58	86.86	116.39	129.31	63.22
	VOTRE ENTREPRISE											
32 15 48 30 00 009	Té inox ø 155 mm	U										
	Té				U	1.000	57.17	57.17				
	TOTAL		1.230	34.56	.	.	.	57.17	91.73	122.92	136.56	63.74
	VOTRE ENTREPRISE											
32 15 48 30 00 012	Té inox ø 180 mm	U										
	Té				U	1.000	60.68	60.68				
	TOTAL		1.250	35.12	.	.	.	60.68	95.80	128.37	142.62	64.78
	VOTRE ENTREPRISE											
32 15 48 30 00 015	Té inox ø 200 mm	U										
	Té				U	1.000	67.44	67.44				
	TOTAL		1.280	35.97	.	.	.	67.44	103.41	138.57	153.95	66.33
	VOTRE ENTREPRISE											
	Cône d'écoulement											
32 15 48 33 00 003	Cône inox ø 125 mm	U										
	Cône				U	1.000	35.36	35.36				
	TOTAL		1.200	33.72	.	.	.	35.36	69.08	92.57	102.85	62.18
	VOTRE ENTREPRISE											
32 15 48 33 00 006	Cône inox ø 140 mm	U										
	Cône				U	1.000	36.73	36.73				
	TOTAL		1.220	34.28	.	.	.	36.73	71.01	95.15	105.71	63.22
	VOTRE ENTREPRISE											
32 15 48 33 00 009	Cône inox ø 155 mm	U										
	Cône				U	1.000	38.59	38.59				
	TOTAL		1.230	34.56	.	.	.	38.59	73.15	98.02	108.90	63.74
	VOTRE ENTREPRISE											
32 15 48 33 00 012	Cône inox ø 180 mm	U										
	Cône				U	1.000	41.74	41.74				
	TOTAL		1.250	35.12	.	.	.	41.74	76.86	102.99	114.42	64.78
	VOTRE ENTREPRISE											
32 15 48 33 00 015	Cône inox ø 200 mm	U										
	Cône				U	1.000	44.17	44.17				
	TOTAL		1.280	35.97	.	.	.	44.17	80.14	107.39	119.31	66.33
	VOTRE ENTREPRISE											
	Tampon d'obturation											
32 15 48 36 00 003	Tampon inox ø 125 mm	U										
	Tampon				U	1.000	21.91	21.91				
	TOTAL		0.500	14.05	.	.	.	21.91	35.96	48.19	53.54	25.91
	VOTRE ENTREPRISE											
32 15 48 36 00 006	Tampon inox ø 140 mm	U										
	Tampon				U	1.000	24.61	24.61				
	TOTAL		0.500	14.05	.	.	.	24.61	38.66	51.80	57.55	25.91
	VOTRE ENTREPRISE											

Copyright © Groupe Moniteur RCS Paris 403 080 823

Code	Désignation des ouvrages	Unité	Main d'œuvre Temps moyen	Main d'œuvre M.-o. + charges sociales 4 x 28.10 €	Fournitures Unité	Fournitures Quantité	Fournitures Prix unitaires	Fournitures principales et annexes 7 x 8	Déboursé sec 5 + 9	Prix de revient 10 x 1.340	Prix de vente indicatif € H.T. Fournitures et mise en œuvre 11 x 1.111	Prix de vente indicatif € H.T. Mise en œuvre seule 4 x 51.82 €
1	2	3	4	5	6	7	8	9	10	11	12	13
	Tampon d'obturation *(suite)*											
32 15 48 36 00 009	Tampon inox ø 155 mm	U										
	Tampon				U	1.000	26.53	26.53				
	TOTAL		0.500	14.05	.	.	.	26.53	40.58	54.38	60.42	25.91
	VOTRE ENTREPRISE											
32 15 48 36 00 012	Tampon inox ø 180 mm	U										
	Tampon				U	1.000	29.19	29.19				
	TOTAL		0.550	15.46	.	.	.	29.19	44.65	59.83	66.47	28.50
	VOTRE ENTREPRISE											
32 15 48 36 00 015	Tampon inox ø 200 mm	U										
	Tampon				U	1.000	30.38	30.38				
	TOTAL		0.550	15.46	.	.	.	30.38	45.84	61.43	68.25	28.50
	VOTRE ENTREPRISE											
	Chapeau pare-pluie simple											
32 15 48 39 00 003	Chapeau inox ø 125 mm	U										
	Chapeau				U	1.000	39.09	39.09				
	TOTAL		0.500	14.05	.	.	.	39.09	53.14	71.21	79.11	25.91
	VOTRE ENTREPRISE											
32 15 48 39 00 006	Chapeau inox ø 140 mm	U										
	Chapeau				U	1.000	40.37	40.37				
	TOTAL		0.500	14.05	.	.	.	40.37	54.42	72.92	81.01	25.91
	VOTRE ENTREPRISE											
32 15 48 39 00 009	Chapeau inox ø 155 mm	U										
	Chapeau				U	1.000	41.57	41.57				
	TOTAL		0.500	14.05	.	.	.	41.57	55.62	74.53	82.80	25.91
	VOTRE ENTREPRISE											
32 15 48 39 00 012	Chapeau inox ø 180 mm	U										
	Chapeau				U	1.000	50.32	50.32				
	TOTAL		0.550	15.46	.	.	.	50.32	65.78	88.15	97.93	28.50
	VOTRE ENTREPRISE											
32 15 48 39 00 015	Chapeau inox ø 200 mm	U										
	Chapeau				U	1.000	54.29	54.29				
	TOTAL		0.550	15.46	.	.	.	54.29	69.75	93.46	103.83	28.50
	VOTRE ENTREPRISE											
	Chapeau pare-pluie anti-oiseaux											
32 15 48 42 00 003	Chapeau inox ø 125 mm	U										
	Chapeau				U	1.000	54.47	54.47				
	TOTAL		0.500	14.05	.	.	.	54.47	68.52	91.82	102.01	25.91
	VOTRE ENTREPRISE											
32 15 48 42 00 006	Chapeau inox ø 140 mm	U										
	Chapeau				U	1.000	57.56	57.56				
	TOTAL		0.500	14.05	.	.	.	57.56	71.61	95.96	106.61	25.91
	VOTRE ENTREPRISE											
32 15 48 42 00 009	Chapeau inox ø 155 mm	U										
	Chapeau				U	1.000	60.50	60.50				
	TOTAL		0.500	14.05	.	.	.	60.50	74.55	99.90	110.99	25.91
	VOTRE ENTREPRISE											
32 15 48 42 00 012	Chapeau inox ø 180 mm	U										
	Chapeau				U	1.000	66.56	66.56				
	TOTAL		0.550	15.46	.	.	.	66.56	82.02	109.91	122.11	28.50
	VOTRE ENTREPRISE											
32 15 48 42 00 015	Chapeau inox ø 200 mm	U										
	Chapeau				U	1.000	72.57	72.57				
	TOTAL		0.550	15.46	.	.	.	72.57	88.03	117.96	131.05	28.50
	VOTRE ENTREPRISE											

Copyright © Groupe Moniteur RCS Paris 403 080 823

Code	Désignation des ouvrages	Unité	Main d'œuvre: Temps moyen	Main d'œuvre: M.-o. + charges sociales 4 x 28.10 €	Fournitures: Unité	Fournitures: Quantité	Fournitures: Prix unitaires	Fournitures: Fournitures principales et annexes 7 x 8	Déboursé sec 5 + 9	Prix de revient 10 x 1.340	Prix de vente indicatif € H.T.: Fournitures et mise en œuvre 11 x 1.111	Prix de vente indicatif € H.T.: Mise en œuvre seule 4 x 51.82 €
1	2	3	4	5	6	7	8	9	10	11	12	13
Cône de finition												
32 15 48 45 00 003	Cône finition inox ø 125 mm	U										
	Cône				U	1.000	44.93	44.93				
	TOTAL		0.500	14.05	.	.	.	44.93	58.98	79.03	87.80	25.91
	VOTRE ENTREPRISE											
32 15 48 45 00 006	Cône finition inox ø 140 mm	U										
	Cône				U	1.000	46.55	46.55				
	TOTAL		0.500	14.05	.	.	.	46.55	60.60	81.20	90.21	25.91
	VOTRE ENTREPRISE											
32 15 48 45 00 009	Cône finition inox ø 155 mm	U										
	Cône				U	1.000	48.65	48.65				
	TOTAL		0.500	14.05	.	.	.	48.65	62.70	84.02	93.35	25.91
	VOTRE ENTREPRISE											
32 15 48 45 00 012	Cône finition inox ø 180 mm	U										
	Cône				U	1.000	52.21	52.21				
	TOTAL		0.550	15.46	.	.	.	52.21	67.67	90.68	100.75	28.50
	VOTRE ENTREPRISE											
32 15 48 45 00 015	Cône finition inox ø 200 mm	U										
	Cône				U	1.000	55.00	55.00				
	TOTAL		0.550	15.46	.	.	.	55.00	70.46	94.42	104.90	28.50
	VOTRE ENTREPRISE											
Support au toit												
32 15 48 48 00 003	Support au toit inox ø 125 mm	U										
	Support au toit				U	1.000	35.36	35.36				
	TOTAL		1.200	33.72	.	.	.	35.36	69.08	92.57	102.85	62.18
	VOTRE ENTREPRISE											
32 15 48 48 00 006	Support au toit inox ø 140 mm	U										
	Support au toit				U	1.000	36.60	36.60				
	TOTAL		1.220	34.28	.	.	.	36.60	70.88	94.98	105.52	63.22
	VOTRE ENTREPRISE											
32 15 48 48 00 009	Support au toit inox ø 155 mm	U										
	Support au toit				U	1.000	36.60	36.60				
	TOTAL		1.230	34.56	.	.	.	36.60	71.16	95.35	105.93	63.74
	VOTRE ENTREPRISE											
32 15 48 48 00 012	Support au toit inox ø 180 mm	U										
	Support au toit				U	1.000	43.12	43.12				
	TOTAL		1.250	35.12	.	.	.	43.12	78.24	104.84	116.48	64.78
	VOTRE ENTREPRISE											
32 15 48 48 00 015	Support au toit inox ø 200 mm	U										
	Support au toit				U	1.000	45.27	45.27				
	TOTAL		1.280	35.97	.	.	.	45.27	81.24	108.86	120.94	66.33
	VOTRE ENTREPRISE											
Support mural												
32 15 48 51 00 003	Support mural inox ø 125 mm	U										
	Support mural				U	1.000	95.25	95.25				
	TOTAL		0.500	14.05	.	.	.	95.25	109.30	146.46	162.72	25.91
	VOTRE ENTREPRISE											
32 15 48 51 00 006	Support mural inox ø 140 mm	U										
	Support mural				U	1.000	99.29	99.29				
	TOTAL		0.500	14.05	.	.	.	99.29	113.34	151.88	168.74	25.91
	VOTRE ENTREPRISE											
32 15 48 51 00 009	Support mural inox ø 155 mm	U										
	Support mural				U	1.000	103.34	103.34				
	TOTAL		0.500	14.05	.	.	.	103.34	117.39	157.30	174.76	25.91
	VOTRE ENTREPRISE											

Copyright © Groupe Moniteur RCS Paris 403 080 823

Code	Désignation des ouvrages	Unité	Main d'œuvre Temps moyen	Main d'œuvre M.-o. + charges sociales 4 x 28.10 €	Fournitures Unité	Fournitures Quantité	Fournitures Prix unitaires	Fournitures principales et annexes 7 x 8	Déboursé sec 5 + 9	Prix de revient 10 x 1.340	Prix de vente indicatif € H.T. Fournitures et mise en œuvre 11 x 1.111	Prix de vente indicatif € H.T. Mise en œuvre seule 4 x 51.82 €
1	2	3	4	5	6	7	8	9	10	11	12	13
	Support mural *(suite)*											
32 15 48 51 00 012	Support mural inox ø 180 mm	U										
	Support mural				U	1.000	117.80	117.80				
	TOTAL		0.500	14.05	.	.	.	117.80	131.85	176.68	196.29	25.91
	VOTRE ENTREPRISE											
32 15 48 51 00 015	Support mural inox ø 200 mm	U										
	Support mural				U	1.000	124.00	124.00				
	TOTAL		0.500	14.05	.	.	.	124.00	138.05	184.99	205.52	25.91
	VOTRE ENTREPRISE											
	Support plancher											
32 15 48 54 00 003	Support plancher inox ø 125 mm	U										
	Support plancher				U	1.000	24.80	24.80				
	TOTAL		1.200	33.72	.	.	.	24.80	58.52	78.42	87.12	62.18
	VOTRE ENTREPRISE											
32 15 48 54 00 006	Support plancher inox ø 140 mm	U										
	Support plancher				U	1.000	25.19	25.19				
	TOTAL		1.220	34.28	.	.	.	25.19	59.47	79.69	88.54	63.22
	VOTRE ENTREPRISE											
32 15 48 54 00 009	Support plancher inox ø 155 mm	U										
	Support plancher				U	1.000	25.79	25.79				
	TOTAL		1.230	34.56	.	.	.	25.79	60.35	80.87	89.85	63.74
	VOTRE ENTREPRISE											
32 15 48 54 00 012	Support plancher inox ø 180 mm	U										
	Support plancher				U	1.000	26.33	26.33				
	TOTAL		1.250	35.12	.	.	.	26.33	61.45	82.34	91.48	64.78
	VOTRE ENTREPRISE											
32 15 48 54 00 015	Support plancher inox ø 200 mm	U										
	Support plancher				U	1.000	27.11	27.11				
	TOTAL		1.280	35.97	.	.	.	27.11	63.08	84.53	93.91	66.33
	VOTRE ENTREPRISE											
	Support au sol											
32 15 48 57 00 003	Support au sol inox ø 125 mm	U										
	Support au sol				U	1.000	250.97	250.97				
	TOTAL		1.200	33.72	.	.	.	250.97	284.69	381.48	423.82	62.18
	VOTRE ENTREPRISE											
32 15 48 57 00 006	Support au sol inox ø 140 mm	U										
	Support au sol				U	1.000	250.97	250.97				
	TOTAL		1.220	34.28	.	.	.	250.97	285.25	382.24	424.67	63.22
	VOTRE ENTREPRISE											
32 15 48 57 00 009	Support au sol inox ø 155 mm	U										
	Support au sol				U	1.000	250.97	250.97				
	TOTAL		1.230	34.56	.	.	.	250.97	285.53	382.61	425.08	63.74
	VOTRE ENTREPRISE											
32 15 48 57 00 012	Support au sol inox ø 180 mm	U										
	Support au sol				U	1.000	262.85	262.85				
	TOTAL		1.250	35.12	.	.	.	262.85	297.97	399.28	443.60	64.78
	VOTRE ENTREPRISE											
32 15 48 57 00 015	Support au sol inox ø 200 mm	U										
	Support au sol				U	1.000	268.88	268.88				
	TOTAL		1.280	35.97	.	.	.	268.88	304.85	408.50	453.84	66.33
	VOTRE ENTREPRISE											
	Collier mural inox											
32 15 48 60 00 003	Collier mural ø 125 mm	U										
	Collier mural				U	1.000	14.80	14.80				
	TOTAL		0.500	14.05	.	.	.	14.80	28.85	38.66	42.95	25.91
	VOTRE ENTREPRISE											

Copyright © Groupe Moniteur RCS Paris 403 080 823

Code	Désignation des ouvrages	Unité	Main d'œuvre Temps moyen	Main d'œuvre M.-o. + charges sociales 4 x 28.10 €	Fournitures Unité	Fournitures Quantité	Fournitures Prix unitaires	Fournitures principales et annexes 7 x 8	Déboursé sec 5 + 9	Prix de revient 10 x 1.340	Prix de vente indicatif € H.T. Fournitures et mise en œuvre 11 x 1.111	Prix de vente indicatif € H.T. Mise en œuvre seule 4 x 51.82 €
1	2	3	4	5	6	7	8	9	10	11	12	13
	Collier mural inox *(suite)*											
32 15 48 60 00 006	Collier mural ø 140 mm	U										
	Collier mural				U	1.000	17.33	17.33				
	TOTAL		0.500	14.05	.	.	.	17.33	31.38	42.05	46.72	25.91
	VOTRE ENTREPRISE											
32 15 48 60 00 009	Collier mural ø 155 mm	U										
	Collier mural				U	1.000	17.33	17.33				
	TOTAL		0.500	14.05	.	.	.	17.33	31.38	42.05	46.72	25.91
	VOTRE ENTREPRISE											
32 15 48 60 00 012	Collier mural ø 180 mm	U										
	Collier mural				U	1.000	19.57	19.57				
	TOTAL		0.500	14.05	.	.	.	19.57	33.62	45.05	50.05	25.91
	VOTRE ENTREPRISE											
32 15 48 60 00 015	Collier mural ø 200 mm	U										
	Collier mural				U	1.000	21.22	21.22				
	TOTAL		0.500	14.05	.	.	.	21.22	35.27	47.26	52.51	25.91
	VOTRE ENTREPRISE											
	Réglage de collier mural											
32 15 48 63 00 003	Réglage de collier ø 125 à 200 mm	U										
	Réglage de collier mural				U	1.000	12.71	12.71				
	TOTAL		0.500	14.05	.	.	.	12.71	26.76	35.86	39.84	25.91
	VOTRE ENTREPRISE											
	Solin inox 15 à 30° pour tuile											
32 15 48 66 00 003	Solin inox ø 125 mm	U										
	Solin				U	1.000	116.93	116.93				
	TOTAL		0.800	22.48	.	.	.	116.93	139.41	186.81	207.55	41.46
	VOTRE ENTREPRISE											
32 15 48 66 00 006	Solin inox ø 140 mm	U										
	Solin				U	1.000	116.93	116.93				
	TOTAL		0.820	23.04	.	.	.	116.93	139.97	187.56	208.38	42.49
	VOTRE ENTREPRISE											
32 15 48 66 00 009	Solin inox ø 155 mm	U										
	Solin				U	1.000	129.36	129.36				
	TOTAL		0.850	23.88	.	.	.	129.36	153.24	205.34	228.13	44.05
	VOTRE ENTREPRISE											
32 15 48 66 00 012	Solin inox ø 180 mm	U										
	Solin				U	1.000	129.54	129.54				
	TOTAL		0.900	25.29	.	.	.	129.54	154.83	207.47	230.50	46.64
	VOTRE ENTREPRISE											
32 15 48 66 00 015	Solin inox ø 200 mm	U										
	Solin				U	1.000	129.54	129.54				
	TOTAL		0.950	26.70	.	.	.	129.54	156.24	209.36	232.60	49.23
	VOTRE ENTREPRISE											
	Solin inox 30 à 45° pour tuile											
32 15 48 69 00 003	Solin inox ø 125 mm	U										
	Solin				U	1.000	134.52	134.52				
	TOTAL		0.800	22.48	.	.	.	134.52	157.00	210.38	233.73	41.46
	VOTRE ENTREPRISE											
32 15 48 69 00 006	Solin inox ø 140 mm	U										
	Solin				U	1.000	134.52	134.52				
	TOTAL		0.820	23.04	.	.	.	134.52	157.56	211.13	234.57	42.49
	VOTRE ENTREPRISE											
32 15 48 69 00 009	Solin inox ø 155 mm	U										
	Solin				U	1.000	148.28	148.28				
	TOTAL		0.850	23.88	.	.	.	148.28	172.16	230.69	256.30	44.05
	VOTRE ENTREPRISE											

Copyright © Groupe Moniteur RCS Paris 403 080 823

Code	Désignation des ouvrages	Unité	Main d'œuvre: Temps moyen	Main d'œuvre: M.-o. + charges sociales 4 x 28.10 €	Fournitures: Unité	Fournitures: Quantité	Fournitures: Prix unitaires	Fournitures: Fournitures principales et annexes 7 x 8	Déboursé sec 5 + 9	Prix de revient 10 x 1.340	Prix de vente indicatif € H.T.: Fournitures et mise en œuvre 11 x 1.111	Prix de vente indicatif € H.T.: Mise en œuvre seule 4 x 51.82 €
1	2	3	4	5	6	7	8	9	10	11	12	13
	Solin inox 30 à 45° pour tuile *(suite)*											
32 15 48 69 00 012	Solin inox ø 180 mm	U										
	Solin				U	1.000	148.46	148.46				
	TOTAL		0.900	25.29	.	.	.	148.46	173.75	232.82	258.66	46.64
	VOTRE ENTREPRISE											
32 15 48 69 00 015	Solin inox ø 200 mm	U										
	Solin				U	1.000	148.46	148.46				
	TOTAL		0.950	26.70	.	.	.	148.46	175.16	234.71	260.76	49.23
	VOTRE ENTREPRISE											
	Solin inox 15 à 30° pour ardoise											
32 15 48 72 00 003	Solin inox ø 125 mm	U										
	Solin				U	1.000	82.20	82.20				
	TOTAL		0.800	22.48	.	.	.	82.20	104.68	140.27	155.84	41.46
	VOTRE ENTREPRISE											
32 15 48 72 00 006	Solin inox ø 140 mm	U										
	Solin				U	1.000	82.20	82.20				
	TOTAL		0.820	23.04	.	.	.	82.20	105.24	141.02	156.67	42.49
	VOTRE ENTREPRISE											
32 15 48 72 00 009	Solin inox ø 155 mm	U										
	Solin				U	1.000	82.20	82.20				
	TOTAL		0.850	23.88	.	.	.	82.20	106.08	142.15	157.93	44.05
	VOTRE ENTREPRISE											
32 15 48 72 00 012	Solin inox ø 180 mm	U										
	Solin				U	1.000	93.22	93.22				
	TOTAL		0.900	25.29	.	.	.	93.22	118.51	158.80	176.43	46.64
	VOTRE ENTREPRISE											
32 15 48 72 00 015	Solin inox ø 200 mm	U										
	Solin				U	1.000	93.22	93.22				
	TOTAL		0.950	26.70	.	.	.	93.22	119.92	160.69	178.53	49.23
	VOTRE ENTREPRISE											
	Solin inox 30 à 45° pour ardoise											
32 15 48 75 00 003	Solin inox ø 125 mm	U										
	Solin				U	1.000	96.88	96.88				
	TOTAL		0.800	22.48	.	.	.	96.88	119.36	159.94	177.69	41.46
	VOTRE ENTREPRISE											
32 15 48 75 00 006	Solin inox ø 140 mm	U										
	Solin				U	1.000	96.88	96.88				
	TOTAL		0.820	23.04	.	.	.	96.88	119.92	160.69	178.53	42.49
	VOTRE ENTREPRISE											
32 15 48 75 00 009	Solin inox ø 155 mm	U										
	Solin				U	1.000	96.88	96.88				
	TOTAL		0.850	23.88	.	.	.	96.88	120.76	161.82	179.78	44.05
	VOTRE ENTREPRISE											
32 15 48 75 00 012	Solin inox ø 180 mm	U										
	Solin				U	1.000	110.08	110.08				
	TOTAL		0.900	25.29	.	.	.	110.08	135.37	181.40	201.54	46.64
	VOTRE ENTREPRISE											
32 15 48 75 00 015	Solin inox ø 200 mm	U										
	Solin				U	1.000	110.08	110.08				
	TOTAL		0.950	26.70	.	.	.	110.08	136.78	183.29	203.64	49.23
	VOTRE ENTREPRISE											
	Solin inox toit plat											
32 15 48 78 00 003	Solin inox ø 125 mm	U										
	Solin				U	1.000	73.43	73.43				
	TOTAL		0.800	22.48	.	.	.	73.43	95.91	128.52	142.79	41.46
	VOTRE ENTREPRISE											

Copyright © Groupe Moniteur RCS Paris 403 080 823

Code	Désignation des ouvrages	Unité	Main d'œuvre: Temps moyen	Main d'œuvre: M.-o. + charges sociales 4 x 28.10 €	Fournitures: Unité	Fournitures: Quantité	Fournitures: Prix unitaires	Fournitures: Fournitures principales et annexes 7 x 8	Déboursé sec 5 + 9	Prix de revient 10 x 1.340	Prix de vente indicatif € H.T.: Fournitures et mise en œuvre 11 x 1.111	Prix de vente indicatif € H.T.: Mise en œuvre seule 4 x 51.82 €
1	2	3	4	5	6	7	8	9	10	11	12	13
	Solin inox toit plat *(suite)*											
32 15 48 78 00 006	Solin inox ø 140 mm	U										
	Solin				U	1.000	73.43	73.43				
	TOTAL		0.820	23.04	.	.	.	73.43	96.47	129.27	143.62	42.49
	VOTRE ENTREPRISE											
32 15 48 78 00 009	Solin inox ø 155 mm	U										
	Solin				U	1.000	73.43	73.43				
	TOTAL		0.850	23.88	.	.	.	73.43	97.31	130.40	144.87	44.05
	VOTRE ENTREPRISE											
32 15 48 78 00 012	Solin inox ø 180 mm	U										
	Solin				U	1.000	85.58	85.58				
	TOTAL		0.900	25.29	.	.	.	85.58	110.87	148.57	165.06	46.64
	VOTRE ENTREPRISE											
32 15 48 78 00 015	Solin inox ø 200 mm	U										
	Solin				U	1.000	85.58	85.58				
	TOTAL		0.950	26.70	.	.	.	85.58	112.28	150.46	167.16	49.23
	VOTRE ENTREPRISE											
	Réduction de carneau											
32 15 48 81 00 003	Réduction carneau ø 125 mm	U										
	Réduction				U	1.000	29.57	29.57				
	TOTAL		1.200	33.72	.	.	.	29.57	63.29	84.81	94.22	62.18
	VOTRE ENTREPRISE											
32 15 48 81 00 006	Réduction carneau ø 140 mm	U										
	Réduction				U	1.000	29.57	29.57				
	TOTAL		1.220	34.28	.	.	.	29.57	63.85	85.56	95.06	63.22
	VOTRE ENTREPRISE											
32 15 48 81 00 009	Réduction carneau ø 155 mm	U										
	Réduction				U	1.000	29.57	29.57				
	TOTAL		1.230	34.56	.	.	.	29.57	64.13	85.93	95.47	63.74
	VOTRE ENTREPRISE											
32 15 48 81 00 012	Réduction carneau ø 180 mm	U										
	Réduction				U	1.000	31.96	31.96				
	TOTAL		1.250	35.12	.	.	.	31.96	67.08	89.89	99.87	64.78
	VOTRE ENTREPRISE											
32 15 48 81 00 015	Réduction carneau ø 200 mm	U										
	Réduction				U	1.000	34.38	34.38				
	TOTAL		1.280	35.97	.	.	.	34.38	70.35	94.27	104.73	66.33
	VOTRE ENTREPRISE											
	Collier de fixation haute											
32 15 48 84 00 003	Collier fixation haute ø 125 mm	U										
	Collier				U	1.000	11.05	11.05				
	TOTAL		0.500	14.05	.	.	.	11.05	25.10	33.63	37.36	25.91
	VOTRE ENTREPRISE											
32 15 48 84 00 006	Collier fixation haute ø 140 mm	U										
	Collier				U	1.000	12.63	12.63				
	TOTAL		0.500	14.05	.	.	.	12.63	26.68	35.75	39.72	25.91
	VOTRE ENTREPRISE											
32 15 48 84 00 009	Collier fixation haute ø 155 mm	U										
	Collier				U	1.000	12.63	12.63				
	TOTAL		0.500	14.05	.	.	.	12.63	26.68	35.75	39.72	25.91
	VOTRE ENTREPRISE											
32 15 48 84 00 012	Collier fixation haute ø 180 mm	U										
	Collier				U	1.000	15.29	15.29				
	TOTAL		0.500	14.05	.	.	.	15.29	29.34	39.32	43.68	25.91
	VOTRE ENTREPRISE											

Copyright © Groupe Moniteur RCS Paris 403 080 823

Code	Désignation des ouvrages	Unité	Main d'œuvre: Temps moyen	Main d'œuvre: M.-o. + charges sociales 4 x 28.10 €	Fournitures: Unité	Fournitures: Quantité	Fournitures: Prix unitaires	Fournitures: Fournitures principales et annexes 7 x 8	Déboursé sec 5 + 9	Prix de revient 10 x 1.340	Prix de vente indicatif € H.T.: Fournitures et mise en œuvre 11 x 1.111	Prix de vente indicatif € H.T.: Mise en œuvre seule 4 x 51.82 €
1	2	3	4	5	6	7	8	9	10	11	12	13
	Collier de fixation haute *(suite)*											
32 15 48 84 00 015	Collier fixation haute ø 200 mm	U										
	Collier				U	1.000	16.86	16.86				
	TOTAL		0.500	14.05	.	.	.	16.86	30.91	41.42	46.02	25.91
	VOTRE ENTREPRISE											
	CONDUIT EXTERIEUR DOUBLE PAROI INOX en tuyau rigide (pour tous combustibles), compris toutes fixations, coupes et façonnages divers.											
	Réduction double paroi/simple paroi											
32 15 51 03 00 003	Réduction tubage ø 125 mm	U										
	Réduction				U	1.000	46.55	46.55				
	TOTAL		0.500	14.05	.	.	.	46.55	60.60	81.20	90.21	25.91
	VOTRE ENTREPRISE											
32 15 51 03 00 006	Réduction tubage ø 155 mm	U										
	Réduction				U	1.000	49.41	49.41				
	TOTAL		0.500	14.05	.	.	.	49.41	63.46	85.04	94.48	25.91
	VOTRE ENTREPRISE											
32 15 51 03 00 009	Réduction tubage ø 180 mm	U										
	Réduction				U	1.000	52.87	52.87				
	TOTAL		0.550	15.46	.	.	.	52.87	68.33	91.56	101.72	28.50
	VOTRE ENTREPRISE											
32 15 51 03 00 012	Réduction tubage ø 200 mm	U										
	Réduction				U	1.000	56.84	56.84				
	TOTAL		0.550	15.46	.	.	.	56.84	72.30	96.88	107.63	28.50
	VOTRE ENTREPRISE											
	Élément droit 45 cm											
32 15 51 06 00 003	Conduit inox ø 125 mm	U										
	Elément droit				U	1.000	73.06	73.06				
	TOTAL		0.900	25.29	.	.	.	73.06	98.35	131.79	146.42	46.64
	VOTRE ENTREPRISE											
32 15 51 06 00 006	Conduit inox ø 155 mm	U										
	Elément droit				U	1.000	80.36	80.36				
	TOTAL		0.930	26.13	.	.	.	80.36	106.49	142.70	158.54	48.19
	VOTRE ENTREPRISE											
32 15 51 06 00 009	Conduit inox ø 180 mm	U										
	Elément droit				U	1.000	89.57	89.57				
	TOTAL		0.950	26.70	.	.	.	89.57	116.27	155.80	173.09	49.23
	VOTRE ENTREPRISE											
32 15 51 06 00 012	Conduit inox ø 200 mm	U										
	Elément droit				U	1.000	95.22	95.22				
	TOTAL		0.980	27.54	.	.	.	95.22	122.76	164.50	182.76	50.78
	VOTRE ENTREPRISE											
	Élément droit 95 cm											
32 15 51 09 00 003	Conduit inox ø 125 mm	U										
	Elément droit				U	1.000	101.06	101.06				
	TOTAL		0.900	25.29	.	.	.	101.06	126.35	169.31	188.10	46.64
	VOTRE ENTREPRISE											
32 15 51 09 00 006	Conduit inox ø 155 mm	U										
	Elément droit				U	1.000	114.21	114.21				
	TOTAL		0.930	26.13	.	.	.	114.21	140.34	188.06	208.93	48.19
	VOTRE ENTREPRISE											
32 15 51 09 00 009	Conduit inox ø 180 mm	U										
	Elément droit				U	1.000	133.06	133.06				
	TOTAL		0.950	26.70	.	.	.	133.06	159.76	214.08	237.84	49.23
	VOTRE ENTREPRISE											
32 15 51 09 00 012	Conduit inox ø 200 mm	U										
	Elément droit				U	1.000	151.31	151.31				
	TOTAL		0.980	27.54	.	.	.	151.31	178.85	239.66	266.26	50.78
	VOTRE ENTREPRISE											

Copyright © Groupe Moniteur RCS Paris 403 080 823

Code	Désignation des ouvrages	Unité	Main d'œuvre: Temps moyen	Main d'œuvre: M.-o. + charges sociales 4 x 28.10 €	Fournitures: Unité	Fournitures: Quantité	Fournitures: Prix unitaires	Fournitures: Fournitures principales et annexes 7 x 8	Déboursé sec 5 + 9	Prix de revient 10 x 1.340	Prix de vente indicatif € H.T.: Fournitures et mise en œuvre 11 x 1.111	Prix de vente indicatif € H.T.: Mise en œuvre seule 4 x 51.82 €
1	2	3	4	5	6	7	8	9	10	11	12	13
	Elément droit 115 cm											
32 15 51 10 00 003	Conduit inox ø 125 mm	U										
	Elément droit				U	1.000	116.25	116.25				
	TOTAL		0.900	25.29	.	.	.	116.25	141.54	189.66	210.71	46.64
	VOTRE ENTREPRISE											
32 15 51 10 00 006	Conduit inox ø 155 mm	U										
	Elément droit				U	1.000	131.06	131.06				
	TOTAL		0.930	26.13	.	.	.	131.06	157.19	210.63	234.01	48.19
	VOTRE ENTREPRISE											
32 15 51 10 00 009	Conduit inox ø 180 mm	U										
	Elément droit				U	1.000	150.92	150.92				
	TOTAL		0.950	26.70	.	.	.	150.92	177.62	238.01	264.43	49.23
	VOTRE ENTREPRISE											
32 15 51 10 00 012	Conduit inox ø 200 mm	U										
	Elément droit				U	1.000	165.64	165.64				
	TOTAL		0.980	27.54	.	.	.	165.64	193.18	258.86	287.59	50.78
	VOTRE ENTREPRISE											
	Coude à 15°											
32 15 51 12 00 003	Coude inox ø 125 mm	U										
	Coude 15°				U	1.000	55.88	55.88				
	TOTAL		0.900	25.29	.	.	.	55.88	81.17	108.77	120.84	46.64
	VOTRE ENTREPRISE											
32 15 51 12 00 006	Coude inox ø 155 mm	U										
	Coude 15°				U	1.000	58.01	58.01				
	TOTAL		0.930	26.13	.	.	.	58.01	84.14	112.75	125.27	48.19
	VOTRE ENTREPRISE											
32 15 51 12 00 009	Coude inox ø 180 mm	U										
	Coude 15°				U	1.000	64.70	64.70				
	TOTAL		0.950	26.70	.	.	.	64.70	91.40	122.48	136.08	49.23
	VOTRE ENTREPRISE											
32 15 51 12 00 012	Coude inox ø 200 mm	U										
	Coude 15°				U	1.000	70.58	70.58				
	TOTAL		0.980	27.54	.	.	.	70.58	98.12	131.48	146.07	50.78
	VOTRE ENTREPRISE											
	Coude à 30°											
32 15 51 15 00 003	Coude inox ø 125 mm	U										
	Coude 30°				U	1.000	81.52	81.52				
	TOTAL		0.900	25.29	.	.	.	81.52	106.81	143.13	159.02	46.64
	VOTRE ENTREPRISE											
32 15 51 15 00 006	Coude inox ø 155 mm	U										
	Coude 30°				U	1.000	83.82	83.82				
	TOTAL		0.930	26.13	.	.	.	83.82	109.95	147.33	163.68	48.19
	VOTRE ENTREPRISE											
32 15 51 15 00 009	Coude inox ø 180 mm	U										
	Coude 30°				U	1.000	93.39	93.39				
	TOTAL		0.950	26.70	.	.	.	93.39	120.09	160.92	178.78	49.23
	VOTRE ENTREPRISE											
32 15 51 15 00 012	Coude inox ø 200 mm	U										
	Coude 30°				U	1.000	99.54	99.54				
	TOTAL		0.980	27.54	.	.	.	99.54	127.08	170.29	189.19	50.78
	VOTRE ENTREPRISE											
	Coude à 45°											
32 15 51 18 00 003	Coude inox ø 125 mm	U										
	Coude 45°				U	1.000	87.88	87.88				
	TOTAL		0.900	25.29	.	.	.	87.88	113.17	151.65	168.48	46.64
	VOTRE ENTREPRISE											

Copyright © Groupe Moniteur RCS Paris 403 080 823

Code	Désignation des ouvrages	Unité	Main d'œuvre Temps moyen	Main d'œuvre M.-o. + charges sociales 4 x 28.10 €	Fournitures Unité	Fournitures Quantité	Fournitures Prix unitaires	Fournitures principales et annexes 7 x 8	Déboursé sec 5 + 9	Prix de revient 10 x 1.340	Prix de vente indicatif € H.T. Fournitures et mise en œuvre 11 x 1.111	Prix de vente indicatif € H.T. Mise en œuvre seule 4 x 51.82 €
1	2	3	4	5	6	7	8	9	10	11	12	13
	Coude à 45° *(suite)*											
32 15 51 18 00 006	Coude inox ø 155 mm Coude 45°	U			U	1.000	91.81	91.81				
	TOTAL		0.930	26.13	.	.	.	91.81	117.94	158.04	175.58	48.19
	VOTRE ENTREPRISE											
32 15 51 18 00 009	Coude inox ø 180 mm Coude 45°	U			U	1.000	103.46	103.46				
	TOTAL		0.950	26.70	.	.	.	103.46	130.16	174.41	193.77	49.23
	VOTRE ENTREPRISE											
32 15 51 18 00 012	Coude inox ø 200 mm Coude 45°	U			U	1.000	110.40	110.40				
	TOTAL		0.980	27.54	.	.	.	110.40	137.94	184.84	205.36	50.78
	VOTRE ENTREPRISE											
	Té à 90°											
32 15 51 21 00 003	Té inox ø 125 mm Té 90°	U			U	1.000	139.45	139.45				
	TOTAL		1.200	33.72	.	.	.	139.45	173.17	232.05	257.81	62.18
	VOTRE ENTREPRISE											
32 15 51 21 00 006	Té inox ø 155 mm Té 90°	U			U	1.000	152.37	152.37				
	TOTAL		1.230	34.56	.	.	.	152.37	186.93	250.49	278.29	63.74
	VOTRE ENTREPRISE											
32 15 51 21 00 009	Té inox ø 180 mm Té 90°	U			U	1.000	171.21	171.21				
	TOTAL		1.250	35.12	.	.	.	171.21	206.33	276.48	307.17	64.78
	VOTRE ENTREPRISE											
32 15 51 21 00 012	Té inox ø 200 mm Té 90°	U			U	1.000	192.91	192.91				
	TOTAL		1.280	35.97	.	.	.	192.91	228.88	306.70	340.74	66.33
	VOTRE ENTREPRISE											
	Té à 135°											
32 15 51 24 00 003	Té inox ø 125 mm Té 135°	U			U	1.000	214.28	214.28				
	TOTAL		1.200	33.72	.	.	.	214.28	248.00	332.32	369.21	62.18
	VOTRE ENTREPRISE											
32 15 51 24 00 006	Té inox ø 155 mm Té 135°	U			U	1.000	242.18	242.18				
	TOTAL		1.230	34.56	.	.	.	242.18	276.74	370.83	411.99	63.74
	VOTRE ENTREPRISE											
32 15 51 24 00 009	Té inox ø 180 mm Té 135°	U			U	1.000	269.12	269.12				
	TOTAL		1.250	35.12	.	.	.	269.12	304.24	407.68	452.93	64.78
	VOTRE ENTREPRISE											
32 15 51 24 00 012	Té inox ø 200 mm Té 135°	U			U	1.000	298.38	298.38				
	TOTAL		1.280	35.97	.	.	.	298.38	334.35	448.03	497.76	66.33
	VOTRE ENTREPRISE											
	Support plancher											
32 15 51 27 00 003	Support plancher inox ø 125 mm Support plancher	U			U	1.000	27.02	27.02				
	TOTAL		1.200	33.72	.	.	.	27.02	60.74	81.39	90.42	62.18
	VOTRE ENTREPRISE											
32 15 51 27 00 006	Support plancher inox ø 155 mm Support plancher	U			U	1.000	27.23	27.23				
	TOTAL		1.230	34.56	.	.	.	27.23	61.79	82.80	91.99	63.74
	VOTRE ENTREPRISE											

Copyright © Groupe Moniteur RCS Paris 403 080 823

Code	Désignation des ouvrages	Unité	Main d'œuvre: Temps moyen	Main d'œuvre: M.-o. + charges sociales 4 x 28.10 €	Fournitures: Unité	Fournitures: Quantité	Fournitures: Prix unitaires	Fournitures: Fournitures principales et annexes 7 x 8	Déboursé sec 5 + 9	Prix de revient 10 x 1.340	Prix de vente indicatif € H.T.: Fournitures et mise en œuvre 11 x 1.111	Prix de vente indicatif € H.T.: Mise en œuvre seule 4 x 51.82 €
1	2	3	4	5	6	7	8	9	10	11	12	13
	Support plancher *(suite)*											
32 15 51 27 00 009	Support plancher inox ø 180 mm	U										
	Support plancher				U	1.000	27.49	27.49				
	TOTAL		1.250	35.12	.	.	.	27.49	62.61	83.90	93.21	64.78
	VOTRE ENTREPRISE											
32 15 51 27 00 012	Support plancher inox ø 200 mm	U										
	Support plancher				U	1.000	27.86	27.86				
	TOTAL		1.280	35.97	.	.	.	27.86	63.83	85.53	95.02	66.33
	VOTRE ENTREPRISE											
	Support mural											
32 15 51 30 00 003	Support plancher inox ø 125 mm	U										
	Support mural				U	1.000	86.62	86.62				
	TOTAL		0.500	14.05	.	.	.	86.62	100.67	134.90	149.87	25.91
	VOTRE ENTREPRISE											
32 15 51 30 00 006	Support plancher inox ø 155 mm	U										
	Support mural				U	1.000	94.78	94.78				
	TOTAL		0.500	14.05	.	.	.	94.78	108.83	145.83	162.02	25.91
	VOTRE ENTREPRISE											
32 15 51 30 00 009	Support plancher inox ø 180 mm	U										
	Support mural				U	1.000	107.59	107.59				
	TOTAL		0.500	14.05	.	.	.	107.59	121.64	163.00	181.09	25.91
	VOTRE ENTREPRISE											
32 15 51 30 00 012	Support plancher inox ø 200 mm	U										
	Support mural				U	1.000	115.23	115.23				
	TOTAL		0.500	14.05	.	.	.	115.23	129.28	173.24	192.47	25.91
	VOTRE ENTREPRISE											
	Support au toit											
32 15 51 33 00 003	Support au toit inox ø 125 mm	U										
	Support au toit				U	1.000	44.18	44.18				
	TOTAL		1.200	33.72	.	.	.	44.18	77.90	104.39	115.98	62.18
	VOTRE ENTREPRISE											
32 15 51 33 00 006	Support au toit inox ø 155 mm	U										
	Support au toit				U	1.000	45.54	45.54				
	TOTAL		1.230	34.56	.	.	.	45.54	80.10	107.33	119.24	63.74
	VOTRE ENTREPRISE											
32 15 51 33 00 009	Support au toit inox ø 180 mm	U										
	Support au toit				U	1.000	48.91	48.91				
	TOTAL		1.250	35.12	.	.	.	48.91	84.03	112.60	125.10	64.78
	VOTRE ENTREPRISE											
32 15 51 33 00 012	Support au toit inox ø 200 mm	U										
	Support au toit				U	1.000	50.40	50.40				
	TOTAL		1.280	35.97	.	.	.	50.40	86.37	115.74	128.59	66.33
	VOTRE ENTREPRISE											
	Collier mural											
32 15 51 36 00 003	Collier mural ø 125 mm	U										
	Collier mural				U	1.000	19.16	19.16				
	TOTAL		0.500	14.05	.	.	.	19.16	33.21	44.50	49.44	25.91
	VOTRE ENTREPRISE											
32 15 51 36 00 006	Collier mural ø 155 mm	U										
	Collier mural				U	1.000	19.49	19.49				
	TOTAL		0.500	14.05	.	.	.	19.49	33.54	44.94	49.93	25.91
	VOTRE ENTREPRISE											
32 15 51 36 00 009	Collier mural ø 180 mm	U										
	Collier mural				U	1.000	20.60	20.60				
	TOTAL		0.500	14.05	.	.	.	20.60	34.65	46.43	51.58	25.91
	VOTRE ENTREPRISE											

Copyright © Groupe Moniteur RCS Paris 403 080 823

Code	Désignation des ouvrages	Unité	Main d'œuvre: Temps moyen	Main d'œuvre: M.-o. + charges sociales 4 x 28.10 €	Fournitures: Unité	Fournitures: Quantité	Fournitures: Prix unitaires	Fournitures: Fournitures principales et annexes 7 x 8	Déboursé sec 5 + 9	Prix de revient 10 x 1.340	Prix de vente indicatif € H.T.: Fournitures et mise en œuvre 11 x 1.111	Prix de vente indicatif € H.T.: Mise en œuvre seule 4 x 51.82 €
1	2	3	4	5	6	7	8	9	10	11	12	13
	Collier mural *(suite)*											
32 15 51 36 00 012	Collier mural ø 200 mm	U										
	Collier mural				U	1.000	20.83	20.83				
	TOTAL		0.500	14.05	.	.	.	20.83	34.88	46.74	51.93	25.91
	VOTRE ENTREPRISE											
	Réglage de collier mural											
32 15 51 39 00 003	Réglage de collier ø 125 à 200 mm	U										
	Réglage de collier				U	1.000	12.71	12.71				
	TOTAL		0.500	14.05	.	.	.	12.71	26.76	35.86	39.84	25.91
	VOTRE ENTREPRISE											
	Solin inox 15 à 30° pour tuile											
32 15 51 42 00 003	Solin inox ø 125 mm	U										
	Solin				U	1.000	116.44	116.44				
	TOTAL		0.800	22.48	.	.	.	116.44	138.92	186.15	206.81	41.46
	VOTRE ENTREPRISE											
32 15 51 42 00 006	Solin inox ø 155 mm	U										
	Solin				U	1.000	117.49	117.49				
	TOTAL		0.850	23.88	.	.	.	117.49	141.37	189.44	210.47	44.05
	VOTRE ENTREPRISE											
32 15 51 42 00 009	Solin inox ø 180 mm	U										
	Solin				U	1.000	121.52	121.52				
	TOTAL		0.900	25.29	.	.	.	121.52	146.81	196.73	218.57	46.64
	VOTRE ENTREPRISE											
32 15 51 42 00 012	Solin inox ø 200 mm	U										
	Solin				U	1.000	124.13	124.13				
	TOTAL		0.950	26.70	.	.	.	124.13	150.83	202.11	224.54	49.23
	VOTRE ENTREPRISE											
	Solin inox 30 à 45° pour tuile											
32 15 51 45 00 003	Solin inox ø 125 mm	U										
	Solin				U	1.000	128.01	128.01				
	TOTAL		0.800	22.48	.	.	.	128.01	150.49	201.66	224.04	41.46
	VOTRE ENTREPRISE											
32 15 51 45 00 006	Solin inox ø 155 mm	U										
	Solin				U	1.000	132.21	132.21				
	TOTAL		0.850	23.88	.	.	.	132.21	156.09	209.16	232.38	44.05
	VOTRE ENTREPRISE											
32 15 51 45 00 009	Solin inox ø 180 mm	U										
	Solin				U	1.000	139.50	139.50				
	TOTAL		0.900	25.29	.	.	.	139.50	164.79	220.82	245.33	46.64
	VOTRE ENTREPRISE											
32 15 51 45 00 012	Solin inox ø 200 mm	U										
	Solin				U	1.000	150.50	150.50				
	TOTAL		0.950	26.70	.	.	.	150.50	177.20	237.45	263.81	49.23
	VOTRE ENTREPRISE											
	Solin inox 15 à 30° pour ardoise											
32 15 51 48 00 003	Solin inox ø 125 mm	U										
	Solin				U	1.000	79.93	79.93				
	TOTAL		0.800	22.48	.	.	.	79.93	102.41	137.23	152.46	41.46
	VOTRE ENTREPRISE											
32 15 51 48 00 006	Solin inox ø 155 mm	U										
	Solin				U	1.000	82.73	82.73				
	TOTAL		0.850	23.88	.	.	.	82.73	106.61	142.86	158.72	44.05
	VOTRE ENTREPRISE											
32 15 51 48 00 009	Solin inox ø 180 mm	U										
	Solin				U	1.000	85.76	85.76				
	TOTAL		0.900	25.29	.	.	.	85.76	111.05	148.81	165.33	46.64
	VOTRE ENTREPRISE											

Copyright © Groupe Moniteur RCS Paris 403 080 823

Code	Désignation des ouvrages	Unité	Main d'œuvre: Temps moyen	Main d'œuvre: M.-o. + charges sociales 4 x 28.10 €	Fournitures: Unité	Fournitures: Quantité	Fournitures: Prix unitaires	Fournitures: Fournitures principales et annexes 7 x 8	Déboursé sec 5 + 9	Prix de revient 10 x 1.340	Prix de vente indicatif € H.T.: Fournitures et mise en œuvre 11 x 1.111	Prix de vente indicatif € H.T.: Mise en œuvre seule 4 x 51.82 €
1	2	3	4	5	6	7	8	9	10	11	12	13
	Solin inox 15 à 30° pour ardoise *(suite)*											
32 15 51 48 00 012	Solin inox ø 200 mm	U										
	Solin				U	1.000	88.21	88.21				
	TOTAL		0.950	26.70	.	.	.	88.21	114.91	153.98	171.07	49.23
	VOTRE ENTREPRISE											
	Solin inox 30 à 45° pour ardoise											
32 15 51 51 00 003	Solin inox ø 125 mm	U										
	Solin				U	1.000	90.15	90.15				
	TOTAL		0.800	22.48	.	.	.	90.15	112.63	150.92	167.67	41.46
	VOTRE ENTREPRISE											
32 15 51 51 00 006	Solin inox ø 155 mm	U										
	Solin				U	1.000	92.25	92.25				
	TOTAL		0.850	23.88	.	.	.	92.25	116.13	155.61	172.88	44.05
	VOTRE ENTREPRISE											
32 15 51 51 00 009	Solin inox ø 180 mm	U										
	Solin				U	1.000	96.80	96.80				
	TOTAL		0.900	25.29	.	.	.	96.80	122.09	163.60	181.76	46.64
	VOTRE ENTREPRISE											
32 15 51 51 00 012	Solin inox ø 200 mm	U										
	Solin				U	1.000	99.25	99.25				
	TOTAL		0.950	26.70	.	.	.	99.25	125.95	168.77	187.50	49.23
	VOTRE ENTREPRISE											
	Solin inox toit plat											
32 15 51 54 00 003	Solin inox ø 125 mm	U										
	Solin				U	1.000	78.56	78.56				
	TOTAL		0.800	22.48	.	.	.	78.56	101.04	135.39	150.42	41.46
	VOTRE ENTREPRISE											
32 15 51 54 00 006	Solin inox ø 155 mm	U										
	Solin				U	1.000	78.56	78.56				
	TOTAL		0.850	23.88	.	.	.	78.56	102.44	137.27	152.51	44.05
	VOTRE ENTREPRISE											
32 15 51 54 00 009	Solin inox ø 180 mm	U										
	Solin				U	1.000	86.61	86.61				
	TOTAL		0.900	25.29	.	.	.	86.61	111.90	149.95	166.59	46.64
	VOTRE ENTREPRISE											
32 15 51 54 00 012	Solin inox ø 200 mm	U										
	Solin				U	1.000	86.61	86.61				
	TOTAL		0.950	26.70	.	.	.	86.61	113.31	151.84	168.69	49.23
	VOTRE ENTREPRISE											
	Cône de finition isolé											
32 15 51 57 00 003	Cône finition inox ø 125 mm	U										
	Cône				U	1.000	79.28	79.28				
	TOTAL		0.500	14.05	.	.	.	79.28	93.33	125.06	138.94	25.91
	VOTRE ENTREPRISE											
32 15 51 57 00 006	Cône finition inox ø 155 mm	U										
	Cône				U	1.000	87.85	87.85				
	TOTAL		0.500	14.05	.	.	.	87.85	101.90	136.55	151.71	25.91
	VOTRE ENTREPRISE											
32 15 51 57 00 009	Cône finition inox ø 180 mm	U										
	Cône				U	1.000	102.13	102.13				
	TOTAL		0.550	15.46	.	.	.	102.13	117.59	157.57	175.06	28.50
	VOTRE ENTREPRISE											
32 15 51 57 00 012	Cône finition inox ø 200 mm	U										
	Cône				U	1.000	107.92	107.92				
	TOTAL		0.550	15.46	.	.	.	107.92	123.38	165.33	183.68	28.50
	VOTRE ENTREPRISE											

Copyright © Groupe Moniteur RCS Paris 403 080 823

Code	Désignation des ouvrages	Unité	Main d'œuvre: Temps moyen	Main d'œuvre: M.-o. + charges sociales 4 x 28.10 €	Fournitures: Unité	Fournitures: Quantité	Fournitures: Prix unitaires	Fournitures: Fournitures principales et annexes 7 x 8	Déboursé sec 5 + 9	Prix de revient 10 x 1.340	Prix de vente indicatif € H.T.: Fournitures et mise en œuvre 11 x 1.111	Prix de vente indicatif € H.T.: Mise en œuvre seule 4 x 51.82 €
1	2	3	4	5	6	7	8	9	10	11	12	13
	Chapeau pare-pluie simple											
32 15 51 60 00 003	Chapeau pare-pluie inox ø 125 mm	U										
	Chapeau				U	1.000	36.82	36.82				
	TOTAL		0.500	14.05	.	.	.	36.82	50.87	68.17	75.74	25.91
	VOTRE ENTREPRISE											
32 15 51 60 00 006	Chapeau pare-pluie inox ø 155 mm	U										
	Chapeau				U	1.000	40.52	40.52				
	TOTAL		0.500	14.05	.	.	.	40.52	54.57	73.12	81.24	25.91
	VOTRE ENTREPRISE											
32 15 51 60 00 009	Chapeau pare-pluie inox ø 180 mm	U										
	Chapeau				U	1.000	48.12	48.12				
	TOTAL		0.550	15.46	.	.	.	48.12	63.58	85.20	94.66	28.50
	VOTRE ENTREPRISE											
32 15 51 60 00 012	Chapeau pare-pluie inox ø 200 mm	U										
	Chapeau				U	1.000	52.75	52.75				
	TOTAL		0.550	15.46	.	.	.	52.75	68.21	91.40	101.55	28.50
	VOTRE ENTREPRISE											
	Chapeau pare-pluie antioiseaux											
32 15 51 63 00 003	Chapeau pare-pluie inox ø 125 mm	U										
	Chapeau				U	1.000	52.47	52.47				
	TOTAL		0.500	14.05	.	.	.	52.47	66.52	89.14	99.03	25.91
	VOTRE ENTREPRISE											
32 15 51 63 00 006	Chapeau pare-pluie inox ø 155 mm	U										
	Chapeau				U	1.000	57.68	57.68				
	TOTAL		0.500	14.05	.	.	.	57.68	71.73	96.12	106.79	25.91
	VOTRE ENTREPRISE											
32 15 51 63 00 009	Chapeau pare-pluie inox ø 180 mm	U										
	Chapeau				U	1.000	63.23	63.23				
	TOTAL		0.550	15.46	.	.	.	63.23	78.69	105.44	117.14	28.50
	VOTRE ENTREPRISE											
32 15 51 63 00 012	Chapeau pare-pluie inox ø 200 mm	U										
	Chapeau				U	1.000	69.32	69.32				
	TOTAL		0.550	15.46	.	.	.	69.32	84.78	113.61	126.22	28.50
	VOTRE ENTREPRISE											
	Chapeau aspirateur simple											
32 15 51 66 00 003	Chapeau aspirateur inox ø 125 mm	U										
	Chapeau				U	1.000	97.17	97.17				
	TOTAL		0.500	14.05	.	.	.	97.17	111.22	149.03	165.57	25.91
	VOTRE ENTREPRISE											
32 15 51 66 00 006	Chapeau aspirateur inox ø 155 mm	U										
	Chapeau				U	1.000	103.00	103.00				
	TOTAL		0.500	14.05	.	.	.	103.00	117.05	156.85	174.26	25.91
	VOTRE ENTREPRISE											
32 15 51 66 00 009	Chapeau aspirateur inox ø 180 mm	U										
	Chapeau				U	1.000	118.90	118.90				
	TOTAL		0.550	15.46	.	.	.	118.90	134.36	180.04	200.02	28.50
	VOTRE ENTREPRISE											
32 15 51 66 00 012	Chapeau aspirateur inox ø 200 mm	U										
	Chapeau				U	1.000	126.16	126.16				
	TOTAL		0.550	15.46	.	.	.	126.16	141.62	189.77	210.83	28.50
	VOTRE ENTREPRISE											
	Chapeau aspirateur antioiseaux											
32 15 51 69 00 003	Chapeau aspirateur inox ø 125 mm	U										
	Chapeau				U	1.000	136.08	136.08				
	TOTAL		0.500	14.05	.	.	.	136.08	150.13	201.17	223.50	25.91
	VOTRE ENTREPRISE											

Copyright © Groupe Moniteur RCS Paris 403 080 823

Code	Désignation des ouvrages	Unité	Main d'œuvre Temps moyen	Main d'œuvre M.-o. + charges sociales 4 x 28.10 €	Fournitures Unité	Fournitures Quantité	Fournitures Prix unitaires	Fournitures principales et annexes 7 x 8	Déboursé sec 5 + 9	Prix de revient 10 x 1.340	Prix de vente indicatif € H.T. Fournitures et mise en œuvre 11 x 1.111	Prix de vente indicatif € H.T. Mise en œuvre seule 4 x 51.82 €
1	2	3	4	5	6	7	8	9	10	11	12	13
	Chapeau aspirateur antioiseaux *(suite)*											
32 15 51 69 00 006	Chapeau aspirateur inox ø 155 mm	U										
	Chapeau				U	1.000	144.17	144.17				
	TOTAL		0.500	14.05	.	.	.	144.17	158.22	212.01	235.54	25.91
	VOTRE ENTREPRISE											
32 15 51 69 00 009	Chapeau aspirateur inox ø 180 mm	U										
	Chapeau				U	1.000	152.54	152.54				
	TOTAL		0.550	15.46	.	.	.	152.54	168.00	225.12	250.11	28.50
	VOTRE ENTREPRISE											
32 15 51 69 00 012	Chapeau aspirateur inox ø 200 mm	U										
	Chapeau				U	1.000	160.79	160.79				
	TOTAL		0.550	15.46	.	.	.	160.79	176.25	236.18	262.40	28.50
	VOTRE ENTREPRISE											
	CONDUIT COLLECTIF POUR CHAUDIERE ETANCHE permettant l'amenée d'air comburant et l'évacuation des fumées en toiture et le raccordement par conduits concentriques de chaudières individuelles gaz. Conduit constitué d'éléments modulaires à emboîtements étanches (conduit intérieur inox, extérieur alu zingué), compris assemblage et fixation. - Ø 180/340 : jusqu'à 4 chaudières. - Ø 250/470 : jusqu'à 7 chaudières. - Ø 300/565 : jusqu'à 11 chaudières.											
	Elément hauteur d'étage hauteur 2,70 m, constitué d'éléments droits, d'un té simple et d'un conduit de liaison chaudière.											
32 15 57 03 00 004	Conduit collectif ø 180/340	U										
	Conduits modulaires				ENS	1.000	321.97	321.97				
	Té simple				U	1.000	142.31	142.31				
	Conduit de liaison				U	1.000	41.63	41.63				
	Collier mural				U	1.000	32.75	32.75				
	Mousse expansive				L	0.150	18.39	2.76				
	TOTAL		3.400	95.54	.	.	.	541.42	636.96	853.53	948.27	176.19
	VOTRE ENTREPRISE											
32 15 57 03 00 007	Conduit collectif ø 250/470	U										
	Conduits modulaires				ENS	1.000	464.66	464.66				
	Té simple				U	1.000	179.91	179.91				
	Conduit de liaison				U	1.000	41.63	41.63				
	Collier mural				U	1.000	38.14	38.14				
	Mousse expansive				L	0.200	18.39	3.68				
	TOTAL		3.750	105.38	.	.	.	728.02	833.40	1116.76	1240.72	194.32
	VOTRE ENTREPRISE											
32 15 57 03 00 010	Conduit collectif ø 300/565	U										
	Conduits modulaires				ENS	1.000	552.27	552.27				
	Té simple				U	1.000	209.37	209.37				
	Conduit de liaison				U	1.000	41.63	41.63				
	Collier mural				U	1.000	42.64	42.64				
	Mousse expansive				L	0.250	18.39	4.60				
	TOTAL		4.000	112.40	.	.	.	850.51	962.91	1290.30	1433.52	207.28
	VOTRE ENTREPRISE											
	Elément intermédiaire											
32 15 57 06 00 003	Elément de départ avec cône évacuation condensats ø 180/340 pour conduit collectif	U										
	U d'équilibrage				U	1.000	172.59	172.59				
	Support mural				U	1.000	39.44	39.44				
	TOTAL		1.100	30.91	.	.	.	212.03	242.94	325.54	361.67	57.00
	VOTRE ENTREPRISE											
32 15 57 06 00 006	Elément de départ avec cône évacuation condensats ø 250/470 pour conduit collectif	U										
	U d'équilibrage				U	1.000	257.15	257.15				
	Support mural				U	1.000	44.45	44.45				
	TOTAL		1.200	33.72	.	.	.	301.60	335.32	449.33	499.21	62.18
	VOTRE ENTREPRISE											

Copyright © Groupe Moniteur RCS Paris 403 080 823

Code	Désignation des ouvrages	Unité	Main d'œuvre Temps moyen	Main d'œuvre M.-o. + charges sociales 4 x 28.10 €	Fournitures Unité	Fournitures Quantité	Fournitures Prix unitaires	Fournitures principales et annexes 7 x 8	Déboursé sec 5 + 9	Prix de revient 10 x 1.340	Prix de vente indicatif € H.T. Fournitures et mise en œuvre 11 x 1.111	Prix de vente indicatif € H.T. Mise en œuvre seule 4 x 51.82 €
1	2	3	4	5	6	7	8	9	10	11	12	13
	Elément intermédiaire *(suite)*											
32 15 57 06 00 009	Elément de départ avec cône évacuation condensats ø 300/565 pour conduit collectif	U										
	U d'équilibrage				U	1.000	306.75	306.75				
	Support mural				U	1.000	48.59	48.59				
	TOTAL		1.300	36.53	.	.	.	355.34	391.87	525.11	583.40	67.37
	VOTRE ENTREPRISE											
32 15 57 06 00 025	Elément réglable long. 31,5 à 41,5 cm ø 180/340 pour conduit collectif	U										
	Elément réglable				U	1.000	76.63	76.63				
	TOTAL		0.870	24.45	.	.	.	76.63	101.08	135.45	150.48	45.08
	VOTRE ENTREPRISE											
32 15 57 06 00 028	Elément réglable long. 31,5 à 41,5 cm ø 250/470 pour conduit collectif	U										
	Elément réglable				U	1.000	104.50	104.50				
	TOTAL		0.960	26.98	.	.	.	104.50	131.48	176.18	195.74	49.75
	VOTRE ENTREPRISE											
32 15 57 06 00 031	Elément réglable long. 31,5 à 41,5 cm ø 300/565 pour conduit collectif	U										
	Elément réglable				U	1.000	121.04	121.04				
	TOTAL		1.060	29.79	.	.	.	121.04	150.83	202.11	224.54	54.93
	VOTRE ENTREPRISE											
32 15 57 06 00 036	Elément intermédiaire long. 950 mm ø 180/340 pour conduit collectif	U										
	Elément droit 950				U	1.000	91.37	91.37				
	TOTAL		0.870	24.45	.	.	.	91.37	115.82	155.20	172.43	45.08
	VOTRE ENTREPRISE											
32 15 57 06 00 039	Elément intermédiaire long. 950 mm ø 250/470 pour conduit collectif	U										
	Elément droit 950				U	1.000	134.14	134.14				
	TOTAL		0.960	26.98	.	.	.	134.14	161.12	215.90	239.86	49.75
	VOTRE ENTREPRISE											
32 15 57 06 00 042	Elément intermédiaire long. 950 mm ø 300/565 pour conduit collectif	U										
	Elément droit 950				U	1.000	160.61	160.61				
	TOTAL		1.060	29.79	.	.	.	160.61	190.40	255.14	283.46	54.93
	VOTRE ENTREPRISE											
32 15 57 06 00 051	Elément intermédiaire long. 450 mm ø 180/340 pour conduit collectif	U										
	Elément droit 450				U	1.000	62.60	62.60				
	TOTAL		0.830	23.32	.	.	.	62.60	85.92	115.13	127.91	43.01
	VOTRE ENTREPRISE											
32 15 57 06 00 054	Elément intermédiaire long. 450 mm ø 250/470 pour conduit collectif	U										
	Elément droit 450				U	1.000	91.88	91.88				
	TOTAL		0.920	25.85	.	.	.	91.88	117.73	157.76	175.27	47.67
	VOTRE ENTREPRISE											
32 15 57 06 00 057	Elément intermédiaire long. 450 mm ø 300/565 pour conduit collectif	U										
	Elément droit 450				U	1.000	110.01	110.01				
	TOTAL		1.000	28.10	.	.	.	110.01	138.11	185.07	205.61	51.82
	VOTRE ENTREPRISE											
32 15 57 06 00 066	Elément intermédiaire long. 100 mm ø 180/340 pour conduit collectif	U										
	Elément droit 100				U	1.000	33.95	33.95				
	TOTAL		0.750	21.08	.	.	.	33.95	55.03	73.74	81.93	38.86
	VOTRE ENTREPRISE											

Copyright © Groupe Moniteur RCS Paris 403 080 823

Code	Désignation des ouvrages	Unité	Main d'œuvre Temps moyen	Main d'œuvre M.-o. + charges sociales 4 x 28.10 €	Fournitures Unité	Fournitures Quantité	Fournitures Prix unitaires	Fournitures principales et annexes 7 x 8	Déboursé sec 5 + 9	Prix de revient 10 x 1.340	Prix de vente indicatif € H.T. Fournitures et mise en œuvre 11 x 1.111	Prix de vente indicatif € H.T. Mise en œuvre seule 4 x 51.82 €
1	2	3	4	5	6	7	8	9	10	11	12	13
Elément intermédiaire *(suite)*												
32 15 57 06 00 069	Elément intermédiaire long. 100 mm ø 250/470 pour conduit collectif	U										
	Elément droit 100				U	1.000	49.77	49.77				
	TOTAL		0.850	23.88	.	.	.	49.77	73.65	98.69	109.64	44.05
	VOTRE ENTREPRISE											
32 15 57 06 00 072	Elément intermédiaire long. 100 mm ø 300/565 pour conduit collectif	U										
	Elément droit 100				U	1.000	59.42	59.42				
	TOTAL		0.950	26.70	.	.	.	59.42	86.12	115.40	128.21	49.23
	VOTRE ENTREPRISE											
32 15 57 06 00 081	Majoration pour 2e piquage sur té ø 180/340 pour conduit collectif	U										
	Té double				U	1.000	206.05	206.05				
	Té simple				U	-1.000	142.31	-142.31				
	Conduit de liaison				U	1.000	41.63	41.63				
	TOTAL		0.800	22.48	.	.	.	105.37	127.85	171.32	190.34	41.46
	VOTRE ENTREPRISE											
32 15 57 06 00 084	Majoration pour 2e piquage sur té ø 250/470 pour conduit collectif	U										
	Té double				U	1.000	249.63	249.63				
	Té simple				U	-1.000	179.91	-179.91				
	Conduit de liaison				U	1.000	41.63	41.63				
	TOTAL		0.800	22.48	.	.	.	111.35	133.83	179.33	199.24	41.46
	VOTRE ENTREPRISE											
32 15 57 06 00 087	Majoration pour 2e piquage sur té ø 300/565 pour conduit collectif	U										
	Té double				U	1.000	288.10	288.10				
	Té simple				U	-1.000	209.37	-209.37				
	Conduit de liaison				U	1.000	41.63	41.63				
	TOTAL		0.800	22.48	.	.	.	120.36	142.84	191.41	212.66	41.46
	VOTRE ENTREPRISE											
Sortie de toiture l'élément de conduit correspondant à la hauteur de la sortie de toit, est à reprendre en complément (voir : éléments intermédiaires).												
32 15 57 09 00 003	Sortie de toit finition peinture pour conduit ø 180/340 pour conduit collectif	U										
	Sortie de toit				U	1.000	588.14	588.14				
	Embase étanchéité				U	1.000	143.96	143.96				
	TOTAL		2.650	74.46	.	.	.	732.10	806.56	1080.79	1200.76	137.32
	VOTRE ENTREPRISE											
32 15 57 09 00 006	Sortie de toit finition peinture pour conduit ø 250/470 pour conduit collectif	U										
	Sortie de toit				U	1.000	1025.70	1025.70				
	Embase étanchéité				U	1.000	224.50	224.50				
	TOTAL		2.950	82.90	.	.	.	1250.20	1333.10	1786.35	1984.63	152.87
	VOTRE ENTREPRISE											
32 15 57 09 00 009	Sortie de toit finition peinture pour conduit ø 300/565 pour conduit collectif	U										
	Sortie de toit				U	1.000	1340.80	1340.80				
	Embase étanchéité				U	1.000	263.89	263.89				
	TOTAL		3.250	91.32	.	.	.	1604.69	1696.01	2272.65	2524.91	168.42
	VOTRE ENTREPRISE											
32 15 57 09 00 021	Majoration pour chapeau antirefouleur pour conduit ø 180/340 pour conduit collectif	U										
	Plus-value aspirateur				U	1.000	115.82	115.82				
	TOTAL				.	.	.	115.82	115.82	155.20	172.43	
	VOTRE ENTREPRISE											
32 15 57 09 00 024	Majoration pour chapeau antirefouleur pour conduit ø 250/470 pour conduit collectif	U										
	Plus-value aspirateur				U	1.000	130.89	130.89				
	TOTAL				.	.	.	130.89	130.89	175.39	194.86	
	VOTRE ENTREPRISE											

Copyright © Groupe Moniteur RCS Paris 403 080 823

Code	Désignation des ouvrages	Unité	Main d'œuvre: Temps moyen	Main d'œuvre: M.-o. + charges sociales 4 x 28.10 €	Fournitures: Unité	Fournitures: Quantité	Fournitures: Prix unitaires	Fournitures: Fournitures principales et annexes 7 x 8	Déboursé sec 5 + 9	Prix de revient 10 x 1.340	Prix de vente indicatif € H.T.: Fournitures et mise en œuvre 11 x 1.111	Prix de vente indicatif € H.T.: Mise en œuvre seule 4 x 51.82 €
1	2	3	4	5	6	7	8	9	10	11	12	13
	Sortie de toiture *(suite)*											
32 15 57 09 00 027	Majoration pour chapeau antirefouleur pour conduit ø 300/565 pour conduit collectif	U										
	Plus-value aspirateur				U	1.000	146.93	146.93				
	TOTAL				.	.	.	146.93	146.93	196.89	218.74	
	VOTRE ENTREPRISE											
32 15 57 09 00 036	Majoration pour finition crépi sur sortie de toit pour conduit collectif	U										
	Plus-value crépi				U	1.000	49.58	49.58				
	TOTAL				.	.	.	49.58	49.58	66.44	73.81	
	VOTRE ENTREPRISE											
	SOUCHE PREFABRIQUEE ACIER pour évacuation des fumées. Corps en acier galva et couronnement en acier inox, ou ensemble souche tout en acier inox. La pose est considérée faite lors de la réalisation de la couverture (tuile ou ardoise) compris embase d'étanchéité, cadre de fixation et raccordement sur conduit métallique isolé double parois en attente.											
	Souche carrée acier galvanisé / inox pour 1 conduit, corps acier galvanisé, couronnement acier inox, finition revêtement plastique épais.											
32 15 60 03 00 003	Souche ht 0,68 à 0,90 m pour conduit ø 155 mm	U										
	Sortie de toit				U	1.000	421.77	421.77				
	Embase				U	1.000	100.20	100.20				
	Cadre de fixation				U	1.000	30.39	30.39				
	TOTAL		2.600	73.06	.	.	.	552.36	625.42	838.06	931.08	134.73
	VOTRE ENTREPRISE											
32 15 60 03 00 006	Souche ht 0,68 à 0,90 m pour conduit ø 180 mm	U										
	Sortie de toit				U	1.000	421.77	421.77				
	Embase				U	1.000	100.20	100.20				
	Cadre de fixation				U	1.000	30.39	30.39				
	TOTAL		2.600	73.06	.	.	.	552.36	625.42	838.06	931.08	134.73
	VOTRE ENTREPRISE											
32 15 60 03 00 009	Souche ht 0,68 à 0,90 m pour conduit ø 200 mm	U										
	Sortie de toit				U	1.000	421.77	421.77				
	Embase				U	1.000	100.20	100.20				
	Cadre de fixation				U	1.000	30.39	30.39				
	TOTAL		2.650	74.46	.	.	.	552.36	626.82	839.94	933.17	137.32
	VOTRE ENTREPRISE											
32 15 60 03 00 012	Souche ht 0,68 à 0,90 m pour conduit ø 230 mm	U										
	Sortie de toit				U	1.000	421.77	421.77				
	Embase				U	1.000	100.20	100.20				
	Cadre de fixation				U	1.000	30.39	30.39				
	TOTAL		2.650	74.46	.	.	.	552.36	626.82	839.94	933.17	137.32
	VOTRE ENTREPRISE											
32 15 60 03 00 021	Souche ht 0,96 m pour conduit ø 155 mm	U										
	Sortie de toit				U	1.000	513.79	513.79				
	Embase				U	1.000	100.20	100.20				
	Cadre de fixation				U	1.000	30.39	30.39				
	TOTAL		2.600	73.06	.	.	.	644.38	717.44	961.37	1068.08	134.73
	VOTRE ENTREPRISE											
32 15 60 03 00 024	Souche ht 0,96 m pour conduit ø 180 mm	U										
	Sortie de toit				U	1.000	513.79	513.79				
	Embase				U	1.000	100.20	100.20				
	Cadre de fixation				U	1.000	30.39	30.39				
	TOTAL		2.600	73.06	.	.	.	644.38	717.44	961.37	1068.08	134.73
	VOTRE ENTREPRISE											
32 15 60 03 00 027	Souche ht 0,96 m pour conduit ø 200 mm	U										
	Sortie de toit				U	1.000	501.48	501.48				
	Embase				U	1.000	100.20	100.20				
	Cadre de fixation				U	1.000	30.39	30.39				
	TOTAL		2.650	74.46	.	.	.	632.07	706.53	946.75	1051.84	137.32
	VOTRE ENTREPRISE											

Copyright © Groupe Moniteur RCS Paris 403 080 823

Code	Désignation des ouvrages	Unité	Main d'œuvre Temps moyen	Main d'œuvre M.-o. + charges sociales 4 x 28.10 €	Fournitures Unité	Fournitures Quantité	Fournitures Prix unitaires	Fournitures principales et annexes 7 x 8	Déboursé sec 5 + 9	Prix de revient 10 x 1.340	Prix de vente indicatif € H.T. Fournitures et mise en œuvre 11 x 1.111	Prix de vente indicatif € H.T. Mise en œuvre seule 4 x 51.82 €
1	2	3	4	5	6	7	8	9	10	11	12	13
	Souche carrée acier galvanisé / inox *(suite)*											
32 15 60 03 00 030	Souche ht 0,96 m pour conduit ø 230 mm	U										
	Sortie de toit				U	1.000	501.48	501.48				
	Embase				U	1.000	100.20	100.20				
	Cadre de fixation				U	1.000	30.39	30.39				
	TOTAL		2.650	74.46	.	.	.	632.07	706.53	946.75	1051.84	137.32
	VOTRE ENTREPRISE											
32 15 60 03 00 033	Souche ht 1,16 m pour conduit ø 155 mm	U										
	Sortie de toit				U	1.000	543.05	543.05				
	Embase				U	1.000	100.20	100.20				
	Cadre de fixation				U	1.000	30.39	30.39				
	TOTAL		2.600	73.06	.	.	.	673.64	746.70	1000.58	1111.64	134.73
	VOTRE ENTREPRISE											
32 15 60 03 00 036	Souche ht 1,16 m pour conduit ø 180 mm	U										
	Sortie de toit				U	1.000	543.05	543.05				
	Embase				U	1.000	100.20	100.20				
	Cadre de fixation				U	1.000	30.39	30.39				
	TOTAL		2.600	73.06	.	.	.	673.64	746.70	1000.58	1111.64	134.73
	VOTRE ENTREPRISE											
32 15 60 03 00 039	Souche ht 1,16 m pour conduit ø 200 mm	U										
	Sortie de toit				U	1.000	529.81	529.81				
	Embase				U	1.000	100.20	100.20				
	Cadre de fixation				U	1.000	30.39	30.39				
	TOTAL		2.650	74.46	.	.	.	660.40	734.86	984.71	1094.01	137.32
	VOTRE ENTREPRISE											
32 15 60 03 00 042	Souche ht 1,16 m pour conduit ø 230 mm	U										
	Sortie de toit				U	1.000	529.81	529.81				
	Embase				U	1.000	100.20	100.20				
	Cadre de fixation				U	1.000	30.39	30.39				
	TOTAL		2.650	74.46	.	.	.	660.40	734.86	984.71	1094.01	137.32
	VOTRE ENTREPRISE											
32 15 60 03 00 045	Souche ht 1,25 m pour conduit ø 155 mm	U										
	Sortie de toit				U	1.000	561.28	561.28				
	Embase				U	1.000	100.20	100.20				
	Cadre de fixation				U	1.000	30.39	30.39				
	TOTAL		2.600	73.06	.	.	.	691.87	764.93	1025.01	1138.79	134.73
	VOTRE ENTREPRISE											
32 15 60 03 00 048	Souche ht 1,25 m pour conduit ø 180 mm	U										
	Sortie de toit				U	1.000	561.28	561.28				
	Embase				U	1.000	100.20	100.20				
	Cadre de fixation				U	1.000	30.39	30.39				
	TOTAL		2.600	73.06	.	.	.	691.87	764.93	1025.01	1138.79	134.73
	VOTRE ENTREPRISE											
32 15 60 03 00 051	Souche ht 1,25 m pour conduit ø 200 mm	U										
	Sortie de toit				U	1.000	547.46	547.46				
	Embase				U	1.000	100.20	100.20				
	Cadre de fixation				U	1.000	30.39	30.39				
	TOTAL		2.650	74.46	.	.	.	678.05	752.51	1008.36	1120.29	137.32
	VOTRE ENTREPRISE											
32 15 60 03 00 054	Souche ht 1,25 m pour conduit ø 230 mm	U										
	Sortie de toit				U	1.000	547.46	547.46				
	Embase				U	1.000	100.20	100.20				
	Cadre de fixation				U	1.000	30.39	30.39				
	TOTAL		2.650	74.46	.	.	.	678.05	752.51	1008.36	1120.29	137.32
	VOTRE ENTREPRISE											

Copyright © Groupe Moniteur RCS Paris 403 080 823

Code	Désignation des ouvrages	Unité	Main d'œuvre: Temps moyen	Main d'œuvre: M.-o. + charges sociales 4 x 28.10 €	Fournitures: Unité	Fournitures: Quantité	Fournitures: Prix unitaires	Fournitures: Fournitures principales et annexes 7 x 8	Déboursé sec 5 + 9	Prix de revient 10 x 1.340	Prix de vente indicatif € H.T.: Fournitures et mise en œuvre 11 x 1.111	Prix de vente indicatif € H.T.: Mise en œuvre seule 4 x 51.82 €
1	2	3	4	5	6	7	8	9	10	11	12	13
	Souche carrée acier galvanisé / inox *(suite)*											
32 15 60 03 00 057	Souche ht 1,45 m pour conduit ø 155 mm	U										
	Sortie de toit				U	1.000	613.13	613.13				
	Embase				U	1.000	100.20	100.20				
	Cadre de fixation				U	1.000	30.39	30.39				
	TOTAL		2.700	75.87	.	.	.	743.72	819.59	1098.25	1220.16	139.91
	VOTRE ENTREPRISE											
32 15 60 03 00 060	Souche ht 1,45 m pour conduit ø 180 mm	U										
	Sortie de toit				U	1.000	613.13	613.13				
	Embase				U	1.000	100.20	100.20				
	Cadre de fixation				U	1.000	30.39	30.39				
	TOTAL		2.700	75.87	.	.	.	743.72	819.59	1098.25	1220.16	139.91
	VOTRE ENTREPRISE											
32 15 60 03 00 063	Souche ht 1,45 m pour conduit ø 200 mm	U										
	Sortie de toit				U	1.000	597.65	597.65				
	Embase				U	1.000	100.20	100.20				
	Cadre de fixation				U	1.000	30.39	30.39				
	TOTAL		2.750	77.28	.	.	.	728.24	805.52	1079.40	1199.21	142.50
	VOTRE ENTREPRISE											
32 15 60 03 00 066	Souche ht 1,45 m pour conduit ø 230 mm	U										
	Sortie de toit				U	1.000	597.65	597.65				
	Embase				U	1.000	100.20	100.20				
	Cadre de fixation				U	1.000	30.39	30.39				
	TOTAL		2.750	77.28	.	.	.	728.24	805.52	1079.40	1199.21	142.50
	VOTRE ENTREPRISE											
32 15 60 03 00 080	Majoration pour embase sur couverture tuiles plates	U										
	Embase				U	1.000	142.70	142.70				
	Embase				U	-1.000	100.20	-100.20				
	TOTAL				.	.	.	42.50	42.50	56.95	63.27	
	VOTRE ENTREPRISE											
32 15 60 03 00 083	Majoration pour bandeau 1 rang briquettes	U										
	Bandeau 1 rang				U	1.000	43.49	43.49				
	TOTAL				.	.	.	43.49	43.49	58.28	64.75	
	VOTRE ENTREPRISE											
32 15 60 03 00 086	Majoration pour bandeau 2 rangs briquettes	U										
	Bandeau 2 rangs				U	1.000	86.92	86.92				
	TOTAL				.	.	.	86.92	86.92	116.47	129.40	
	VOTRE ENTREPRISE											
32 15 60 03 00 089	Majoration pour bandeau 3 rangs briquettes	U										
	Bandeau 3 rangs				U	1.000	127.33	127.33				
	TOTAL				.	.	.	127.33	127.33	170.62	189.56	
	VOTRE ENTREPRISE											
32 15 60 03 00 110	Souche ht 2,00 m pour conduit ø 155 mm	U										
	Sortie de toit				U	1.000	745.52	745.52				
	Embase				U	1.000	100.20	100.20				
	Cadre de fixation				U	1.000	30.39	30.39				
	TOTAL		2.850	80.09	.	.	.	876.11	956.20	1281.31	1423.54	147.69
	VOTRE ENTREPRISE											
32 15 60 03 00 113	Souche ht 2,00 m pour conduit ø 180 mm	U										
	Sortie de toit				U	1.000	745.52	745.52				
	Embase				U	1.000	100.20	100.20				
	Cadre de fixation				U	1.000	30.39	30.39				
	TOTAL		2.850	80.09	.	.	.	876.11	956.20	1281.31	1423.54	147.69
	VOTRE ENTREPRISE											
32 15 60 03 00 116	Souche ht 2,00 m pour conduit ø 200 mm	U										
	Sortie de toit				U	1.000	745.52	745.52				
	Embase				U	1.000	100.20	100.20				
	Cadre de fixation				U	1.000	30.39	30.39				
	TOTAL		2.950	82.90	.	.	.	876.11	959.01	1285.07	1427.71	152.87
	VOTRE ENTREPRISE											

Copyright © Groupe Moniteur RCS Paris 403 080 823

Code	Désignation des ouvrages	Unité	Main d'œuvre Temps moyen	Main d'œuvre M.-o. + charges sociales 4 x 28.10 €	Fournitures Unité	Fournitures Quantité	Fournitures Prix unitaires	Fournitures principales et annexes 7 x 8	Déboursé sec 5 + 9	Prix de revient 10 x 1.340	Prix de vente indicatif € H.T. Fournitures et mise en œuvre 11 x 1.111	Prix de vente indicatif € H.T. Mise en œuvre seule 4 x 51.82 €
1	2	3	4	5	6	7	8	9	10	11	12	13
	Souche carrée acier galvanisé / inox *(suite)*											
32 15 60 03 00 119	Souche ht 2,00 m pour conduit ø 230 mm	U										
	Sortie de toit				U	1.000	875.58	875.58				
	Embase				U	1.000	100.20	100.20				
	Cadre de fixation				U	1.000	30.39	30.39				
	TOTAL		2.950	82.90	.	.	.	1006.17	1089.07	1459.35	1621.34	152.87
	VOTRE ENTREPRISE											
32 15 60 03 00 122	Souche ht 2,00 m pour conduit ø 280 mm	U										
	Sortie de toit				U	1.000	840.52	840.52				
	Embase				U	1.000	100.20	100.20				
	Cadre de fixation				U	1.000	30.39	30.39				
	TOTAL		2.950	82.90	.	.	.	971.11	1054.01	1412.37	1569.14	152.87
	VOTRE ENTREPRISE											
32 15 60 03 00 125	Souche ht 2,30 m pour conduit ø 155 mm	U										
	Sortie de toit				U	1.000	875.58	875.58				
	Embase				U	1.000	100.20	100.20				
	Cadre de fixation				U	1.000	30.39	30.39				
	TOTAL		3.000	84.30	.	.	.	1006.17	1090.47	1461.23	1623.43	155.46
	VOTRE ENTREPRISE											
32 15 60 03 00 128	Souche ht 2,30 m pour conduit ø 180 mm	U										
	Sortie de toit				U	1.000	875.58	875.58				
	Embase				U	1.000	100.20	100.20				
	Cadre de fixation				U	1.000	30.39	30.39				
	TOTAL		3.000	84.30	.	.	.	1006.17	1090.47	1461.23	1623.43	155.46
	VOTRE ENTREPRISE											
32 15 60 03 00 131	Souche ht 2,30 m pour conduit ø 200 mm	U										
	Sortie de toit				U	1.000	875.58	875.58				
	Embase				U	1.000	100.20	100.20				
	Cadre de fixation				U	1.000	30.39	30.39				
	TOTAL		3.100	87.11	.	.	.	1006.17	1093.28	1465.00	1627.62	160.64
	VOTRE ENTREPRISE											
32 15 60 03 00 134	Souche ht 2,30 m pour conduit ø 230 mm	U										
	Sortie de toit				U	1.000	875.58	875.58				
	Embase				U	1.000	100.20	100.20				
	Cadre de fixation				U	1.000	30.39	30.39				
	TOTAL		3.100	87.11	.	.	.	1006.17	1093.28	1465.00	1627.62	160.64
	VOTRE ENTREPRISE											
32 15 60 03 00 137	Souche ht 2,30 m pour conduit ø 280 mm	U										
	Sortie de toit				U	1.000	978.24	978.24				
	Embase				U	1.000	100.20	100.20				
	Cadre de fixation				U	1.000	30.39	30.39				
	TOTAL		3.100	87.11	.	.	.	1108.83	1195.94	1602.56	1780.44	160.64
	VOTRE ENTREPRISE											
32 15 60 03 00 140	Souche ht 2,65 m pour conduit ø 155 mm	U										
	Sortie de toit				U	1.000	930.86	930.86				
	Embase				U	1.000	100.20	100.20				
	Cadre de fixation				U	1.000	30.39	30.39				
	TOTAL		3.200	89.92	.	.	.	1061.45	1151.37	1542.84	1714.10	165.82
	VOTRE ENTREPRISE											
32 15 60 03 00 143	Souche ht 2,65 m pour conduit ø 180 mm	U										
	Sortie de toit				U	1.000	930.86	930.86				
	Embase				U	1.000	100.20	100.20				
	Cadre de fixation				U	1.000	30.39	30.39				
	TOTAL		3.200	89.92	.	.	.	1061.45	1151.37	1542.84	1714.10	165.82
	VOTRE ENTREPRISE											

Copyright © Groupe Moniteur RCS Paris 403 080 823

Code	Désignation des ouvrages	Unité	Main d'œuvre: Temps moyen	Main d'œuvre: M.-o. + charges sociales 4 x 28.10 €	Fournitures: Unité	Fournitures: Quantité	Fournitures: Prix unitaires	Fournitures: Fournitures principales et annexes 7 x 8	Déboursé sec 5 + 9	Prix de revient 10 x 1.340	Prix de vente indicatif € H.T.: Fournitures et mise en œuvre 11 x 1.111	Prix de vente indicatif € H.T.: Mise en œuvre seule 4 x 51.82 €
1	2	3	4	5	6	7	8	9	10	11	12	13
	Souche carrée acier galvanisé / inox *(suite)*											
32 15 60 03 00 146	Souche ht 2,65 m pour conduit ø 200 mm	U										
	Sortie de toit				U	1.000	930.86	930.86				
	Embase				U	1.000	100.20	100.20				
	Cadre de fixation				U	1.000	30.39	30.39				
	TOTAL		3.200	89.92	.	.	.	1061.45	1151.37	1542.84	1714.10	165.82
	VOTRE ENTREPRISE											
32 15 60 03 00 149	Souche ht 2,65 m pour conduit ø 230 mm	U										
	Sortie de toit				U	1.000	930.86	930.86				
	Embase				U	1.000	100.20	100.20				
	Cadre de fixation				U	1.000	30.39	30.39				
	TOTAL		3.250	91.32	.	.	.	1061.45	1152.77	1544.71	1716.17	168.42
	VOTRE ENTREPRISE											
32 15 60 03 00 152	Souche ht 2,65 m pour conduit ø 280 mm	U										
	Sortie de toit				U	1.000	1040.89	1040.89				
	Embase				U	1.000	100.20	100.20				
	Cadre de fixation				U	1.000	30.39	30.39				
	TOTAL		3.250	91.32	.	.	.	1171.48	1262.80	1692.15	1879.98	168.42
	VOTRE ENTREPRISE											
32 15 60 03 00 155	Souche ht 3,00 m pour conduit ø 155 mm	U										
	Sortie de toit				U	1.000	1020.10	1020.10				
	Embase				U	1.000	100.20	100.20				
	Cadre de fixation				U	1.000	30.39	30.39				
	TOTAL		3.400	95.54	.	.	.	1150.69	1246.23	1669.95	1855.31	176.19
	VOTRE ENTREPRISE											
32 15 60 03 00 158	Souche ht 3,00 m pour conduit ø 180 mm	U										
	Sortie de toit				U	1.000	1020.10	1020.10				
	Embase				U	1.000	100.20	100.20				
	Cadre de fixation				U	1.000	30.39	30.39				
	TOTAL		3.400	95.54	.	.	.	1150.69	1246.23	1669.95	1855.31	176.19
	VOTRE ENTREPRISE											
32 15 60 03 00 161	Souche ht 3,00 m pour conduit ø 200 mm	U										
	Sortie de toit				U	1.000	1020.10	1020.10				
	Embase				U	1.000	100.20	100.20				
	Cadre de fixation				U	1.000	30.39	30.39				
	TOTAL		3.400	95.54	.	.	.	1150.69	1246.23	1669.95	1855.31	176.19
	VOTRE ENTREPRISE											
32 15 60 03 00 164	Souche ht 3,00 m pour conduit ø 230 mm	U										
	Sortie de toit				U	1.000	1020.10	1020.10				
	Embase				U	1.000	100.20	100.20				
	Cadre de fixation				U	1.000	30.39	30.39				
	TOTAL		3.450	96.94	.	.	.	1150.69	1247.63	1671.82	1857.39	178.78
	VOTRE ENTREPRISE											
32 15 60 03 00 167	Souche ht 3,00 m pour conduit ø 280 mm	U										
	Sortie de toit				U	1.000	1139.89	1139.89				
	Embase				U	1.000	100.20	100.20				
	Cadre de fixation				U	1.000	30.39	30.39				
	TOTAL		3.450	96.94	.	.	.	1270.48	1367.42	1832.34	2035.73	178.78
	VOTRE ENTREPRISE											
32 15 60 03 00 170	Majoration pour haubanage galva	U										
	Kit hauban				U	1.000	69.17	69.17				
	TOTAL		1.000	28.10	.	.	.	69.17	97.27	130.34	144.81	
	VOTRE ENTREPRISE											
32 15 60 03 00 173	Majoration pour haubanage inox	U										
	Kit hauban				U	1.000	218.59	218.59				
	TOTAL		1.000	28.10	.	.	.	218.59	246.69	330.56	367.25	
	VOTRE ENTREPRISE											

Copyright © Groupe Moniteur RCS Paris 403 080 823

Code	Désignation des ouvrages	Unité	Main d'œuvre: Temps moyen	Main d'œuvre: M.-o. + charges sociales 4 x 28.10 €	Fournitures: Unité	Fournitures: Quantité	Fournitures: Prix unitaires	Fournitures: Fournitures principales et annexes 7 x 8	Déboursé sec 5 + 9	Prix de revient 10 x 1.340	Prix de vente indicatif € H.T.: Fournitures et mise en œuvre 11 x 1.111	Prix de vente indicatif € H.T.: Mise en œuvre seule 4 x 51.82 €
1	2	3	4	5	6	7	8	9	10	11	12	13
	Souche rectangulaire acier galvanisé / inox pour 1 conduit, corps acier galvanisé, couronnement acier inox, finition revêtement plastique épais.											
32 15 60 06 00 003	Souche en rampant ht 0,68 m pour conduit ø 155 mm	U										
	Sortie de toit				U	1.000	555.08	555.08				
	Embase				U	1.000	100.20	100.20				
	Cadre de fixation				U	1.000	29.42	29.42				
	TOTAL		2.600	73.06	.	.	.	684.70	757.76	1015.40	1128.11	134.73
	VOTRE ENTREPRISE											
32 15 60 06 00 006	Souche en rampant ht 0,68 m pour conduit ø 180 mm	U										
	Sortie de toit				U	1.000	555.08	555.08				
	Embase				U	1.000	100.20	100.20				
	Cadre de fixation				U	1.000	29.42	29.42				
	TOTAL		2.600	73.06	.	.	.	684.70	757.76	1015.40	1128.11	134.73
	VOTRE ENTREPRISE											
32 15 60 06 00 009	Souche en rampant ht 0,68 m pour conduit ø 200 mm	U										
	Sortie de toit				U	1.000	555.08	555.08				
	Embase				U	1.000	100.20	100.20				
	Cadre de fixation				U	1.000	29.42	29.42				
	TOTAL		2.650	74.46	.	.	.	684.70	759.16	1017.27	1130.19	137.32
	VOTRE ENTREPRISE											
32 15 60 06 00 012	Souche en rampant ht 0,68 m pour conduit ø 230 mm	U										
	Sortie de toit				U	1.000	555.08	555.08				
	Embase				U	1.000	100.20	100.20				
	Cadre de fixation				U	1.000	29.42	29.42				
	TOTAL		2.650	74.46	.	.	.	684.70	759.16	1017.27	1130.19	137.32
	VOTRE ENTREPRISE											
32 15 60 06 00 015	Souche en rampant ht 0,68 m pour conduit ø 280 mm	U										
	Sortie de toit				U	1.000	635.45	635.45				
	Embase				U	1.000	100.20	100.20				
	Cadre de fixation				U	1.000	29.42	29.42				
	TOTAL		2.650	74.46	.	.	.	765.07	839.53	1124.97	1249.84	137.32
	VOTRE ENTREPRISE											
32 15 60 06 00 018	Souche en rampant ht 0,80 à 0,90 m pour conduit ø 155 mm	U										
	Sortie de toit				U	1.000	555.08	555.08				
	Embase				U	1.000	100.20	100.20				
	Cadre de fixation				U	1.000	29.42	29.42				
	TOTAL		2.600	73.06	.	.	.	684.70	757.76	1015.40	1128.11	134.73
	VOTRE ENTREPRISE											
32 15 60 06 00 021	Souche en rampant ht 0,80 à 0,90 m pour conduit ø 180 mm	U										
	Sortie de toit				U	1.000	555.08	555.08				
	Embase				U	1.000	100.20	100.20				
	Cadre de fixation				U	1.000	29.42	29.42				
	TOTAL		2.600	73.06	.	.	.	684.70	757.76	1015.40	1128.11	134.73
	VOTRE ENTREPRISE											
32 15 60 06 00 024	Souche en rampant ht 0,80 à 0,90 m pour conduit ø 200 mm	U										
	Sortie de toit				U	1.000	555.08	555.08				
	Embase				U	1.000	100.20	100.20				
	Cadre de fixation				U	1.000	29.42	29.42				
	TOTAL		2.650	74.46	.	.	.	684.70	759.16	1017.27	1130.19	137.32
	VOTRE ENTREPRISE											
32 15 60 06 00 027	Souche en rampant ht 0,80 à 0,90 m pour conduit ø 230 mm	U										
	Sortie de toit				U	1.000	555.08	555.08				
	Embase				U	1.000	100.20	100.20				
	Cadre de fixation				U	1.000	29.42	29.42				
	TOTAL		2.650	74.46	.	.	.	684.70	759.16	1017.27	1130.19	137.32
	VOTRE ENTREPRISE											

Copyright © Groupe Moniteur RCS Paris 403 080 823

Code	Désignation des ouvrages	Unité	Main d'œuvre: Temps moyen	Main d'œuvre: M.-o. + charges sociales 4 x 28.10 €	Fournitures: Unité	Fournitures: Quantité	Fournitures: Prix unitaires	Fournitures: Fournitures principales et annexes 7 x 8	Déboursé sec 5 + 9	Prix de revient 10 x 1.340	Prix de vente indicatif € H.T.: Fournitures et mise en œuvre 11 x 1.111	Prix de vente indicatif € H.T.: Mise en œuvre seule 4 x 51.82 €
1	2	3	4	5	6	7	8	9	10	11	12	13
	Souche rectangulaire acier galvanisé / inox *(suite)*											
32 15 60 06 00 030	Souche en rampant ht 0,80 à 0,90 m pour conduit ø 280 mm	U										
	Sortie de toit				U	1.000	635.45	635.45				
	Embase				U	1.000	100.20	100.20				
	Cadre de fixation				U	1.000	29.42	29.42				
	TOTAL		2.650	74.46	.	.	.	765.07	839.53	1124.97	1249.84	137.32
	VOTRE ENTREPRISE											
32 15 60 06 00 033	Souche en rampant ht 0,96 à 1,16 m pour conduit ø 155 mm	U										
	Sortie de toit				U	1.000	662.21	662.21				
	Embase				U	1.000	100.20	100.20				
	Cadre de fixation				U	1.000	29.42	29.42				
	TOTAL		2.600	73.06	.	.	.	791.83	864.89	1158.95	1287.59	134.73
	VOTRE ENTREPRISE											
32 15 60 06 00 036	Souche en rampant ht 0,96 à 1,16 m pour conduit ø 180 mm	U										
	Sortie de toit				U	1.000	662.21	662.21				
	Embase				U	1.000	100.20	100.20				
	Cadre de fixation				U	1.000	29.42	29.42				
	TOTAL		2.600	73.06	.	.	.	791.83	864.89	1158.95	1287.59	134.73
	VOTRE ENTREPRISE											
32 15 60 06 00 039	Souche en rampant ht 0,96 à 1,16 m pour conduit ø 200 mm	U										
	Sortie de toit				U	1.000	645.85	645.85				
	Embase				U	1.000	100.20	100.20				
	Cadre de fixation				U	1.000	29.42	29.42				
	TOTAL		2.650	74.46	.	.	.	775.47	849.93	1138.91	1265.33	137.32
	VOTRE ENTREPRISE											
32 15 60 06 00 042	Souche en rampant ht 0,96 à 1,16 m pour conduit ø 230 mm	U										
	Sortie de toit				U	1.000	645.85	645.85				
	Embase				U	1.000	100.20	100.20				
	Cadre de fixation				U	1.000	29.42	29.42				
	TOTAL		2.650	74.46	.	.	.	775.47	849.93	1138.91	1265.33	137.32
	VOTRE ENTREPRISE											
32 15 60 06 00 045	Souche en rampant ht 0,96 à 1,16 m pour conduit ø 280 mm	U										
	Sortie de toit				U	1.000	704.14	704.14				
	Embase				U	1.000	100.20	100.20				
	Cadre de fixation				U	1.000	29.42	29.42				
	TOTAL		2.650	74.46	.	.	.	833.76	908.22	1217.01	1352.10	137.32
	VOTRE ENTREPRISE											
32 15 60 06 00 048	Souche en rampant ht 1,25 à 1,46 m pour conduit ø 155 mm	U										
	Sortie de toit				U	1.000	714.05	714.05				
	Embase				U	1.000	100.20	100.20				
	Cadre de fixation				U	1.000	29.42	29.42				
	TOTAL		2.600	73.06	.	.	.	843.67	916.73	1228.42	1364.77	134.73
	VOTRE ENTREPRISE											
32 15 60 06 00 051	Souche en rampant ht 1,25 à 1,46 m pour conduit ø 180 mm	U										
	Sortie de toit				U	1.000	714.05	714.05				
	Embase				U	1.000	100.20	100.20				
	Cadre de fixation				U	1.000	29.42	29.42				
	TOTAL		2.600	73.06	.	.	.	843.67	916.73	1228.42	1364.77	134.73
	VOTRE ENTREPRISE											
32 15 60 06 00 054	Souche en rampant ht 1,25 à 1,46 m pour conduit ø 200 mm	U										
	Sortie de toit				U	1.000	696.05	696.05				
	Embase				U	1.000	100.20	100.20				
	Cadre de fixation				U	1.000	29.42	29.42				
	TOTAL		2.650	74.46	.	.	.	825.67	900.13	1206.17	1340.05	137.32
	VOTRE ENTREPRISE											

Copyright © Groupe Moniteur RCS Paris 403 080 823

Code	Désignation des ouvrages	Unité	Main d'œuvre Temps moyen	Main d'œuvre M.-o. + charges sociales 4 x 28.10 €	Fournitures Unité	Fournitures Quantité	Fournitures Prix unitaires	Fournitures principales et annexes 7 x 8	Déboursé sec 5 + 9	Prix de revient 10 x 1.340	Prix de vente indicatif € H.T. Fournitures et mise en œuvre 11 x 1.111	Prix de vente indicatif € H.T. Mise en œuvre seule 4 x 51.82 €
1	2	3	4	5	6	7	8	9	10	11	12	13
Souche rectangulaire acier galvanisé / inox *(suite)*												
32 15 60 06 00 057	Souche en rampant ht 1,25 à 1,46 m pour conduit ø 230 mm	U										
	Sortie de toit				U	1.000	696.05	696.05				
	Embase				U	1.000	100.20	100.20				
	Cadre de fixation				U	1.000	29.42	29.42				
	TOTAL		2.650	74.46	.	.	.	825.67	900.13	1206.17	1340.05	137.32
	VOTRE ENTREPRISE											
32 15 60 06 00 060	Souche en rampant ht 1,25 à 1,46 m pour conduit ø 280 mm	U										
	Sortie de toit				U	1.000	763.23	763.23				
	Embase				U	1.000	100.20	100.20				
	Cadre de fixation				U	1.000	29.42	29.42				
	TOTAL		2.650	74.46	.	.	.	892.85	967.31	1296.20	1440.08	137.32
	VOTRE ENTREPRISE											
32 15 60 06 00 080	Majoration pour embase sur couverture tuiles plates	U										
	Embase				U	1.000	142.70	142.70				
	Embase				U	-1.000	100.20	-100.20				
	TOTAL				.	.	.	42.50	42.50	56.95	63.27	
	VOTRE ENTREPRISE											
32 15 60 06 00 083	Majoration pour bandeau 1 rang briquettes	U										
	Bandeau 1 rang				U	1.000	58.76	58.76				
	TOTAL				.	.	.	58.76	58.76	78.74	87.48	
	VOTRE ENTREPRISE											
32 15 60 06 00 086	Majoration pour bandeau 2 rangs briquettes	U										
	Bandeau 2 rangs				U	1.000	119.14	119.14				
	TOTAL				.	.	.	119.14	119.14	159.65	177.37	
	VOTRE ENTREPRISE											
32 15 60 06 00 089	Majoration pour bandeau 3 rangs briquettes	U										
	Bandeau 3 rangs				U	1.000	158.75	158.75				
	TOTAL				.	.	.	158.75	158.75	212.73	236.34	
	VOTRE ENTREPRISE											
32 15 60 06 00 100	Souche en faîtage pour conduit ø 155 mm	U										
	Sortie de toit				U	1.000	626.04	626.04				
	TOTAL		2.800	78.68	.	.	.	626.04	704.72	944.32	1049.14	145.10
	VOTRE ENTREPRISE											
32 15 60 06 00 103	Souche en faîtage pour conduit ø 180 mm	U										
	Sortie de toit				U	1.000	626.04	626.04				
	TOTAL		2.800	78.68	.	.	.	626.04	704.72	944.32	1049.14	145.10
	VOTRE ENTREPRISE											
32 15 60 06 00 106	Souche en faîtage pour conduit ø 200 mm	U										
	Sortie de toit				U	1.000	626.04	626.04				
	TOTAL		2.850	80.09	.	.	.	626.04	706.13	946.21	1051.24	147.69
	VOTRE ENTREPRISE											
32 15 60 06 00 109	Souche en faîtage pour conduit ø 230 mm	U										
	Sortie de toit				U	1.000	626.04	626.04				
	TOTAL		2.850	80.09	.	.	.	626.04	706.13	946.21	1051.24	147.69
	VOTRE ENTREPRISE											
32 15 60 06 00 112	Souche en faîtage pour conduit ø 280 mm	U										
	Sortie de toit				U	1.000	653.46	653.46				
	TOTAL		2.850	80.09	.	.	.	653.46	733.55	982.96	1092.07	147.69
	VOTRE ENTREPRISE											
Souche circulaire acier inox pour 1 conduit, en acier inox, finition peinture époxy.												
32 15 60 09 00 003	Souche ø 155 mm, ht 0,68 à 0,90 m	U										
	Sortie de toit				U	1.000	190.75	190.75				
	Embase				U	1.000	100.20	100.20				
	Maintien au toit				U	1.000	49.34	49.34				
	TOTAL		2.600	73.06	.	.	.	340.29	413.35	553.89	615.37	134.73
	VOTRE ENTREPRISE											

Copyright © Groupe Moniteur RCS Paris 403 080 823

Code	Désignation des ouvrages	Unité	Main d'œuvre Temps moyen	Main d'œuvre M.-o. + charges sociales 4 x 28.10 €	Fournitures Unité	Fournitures Quantité	Fournitures Prix unitaires	Fournitures principales et annexes 7 x 8	Déboursé sec 5 + 9	Prix de revient 10 x 1.340	Prix de vente indicatif € H.T. Fournitures et mise en œuvre 11 x 1.111	Prix de vente indicatif € H.T. Mise en œuvre seule 4 x 51.82 €
1	2	3	4	5	6	7	8	9	10	11	12	13
	Souche circulaire acier inox *(suite)*											
32 15 60 09 00 006	Souche ø 180 mm, ht 0,68 à 0,90 m	U										
	Sortie de toit				U	1.000	190.75	190.75				
	Embase				U	1.000	100.20	100.20				
	Maintien au toit				U	1.000	49.34	49.34				
	TOTAL		2.600	73.06	.	.	.	340.29	413.35	553.89	615.37	134.73
	VOTRE ENTREPRISE											
32 15 60 09 00 009	Souche ø 200 mm, ht 0,68 à 0,90 m	U										
	Sortie de toit				U	1.000	196.45	196.45				
	Embase				U	1.000	100.20	100.20				
	Maintien au toit				U	1.000	49.34	49.34				
	TOTAL		2.650	74.46	.	.	.	345.99	420.45	563.40	625.94	137.32
	VOTRE ENTREPRISE											
32 15 60 09 00 012	Souche ø 230 mm, ht 0,68 à 0,90 m	U										
	Sortie de toit				U	1.000	196.45	196.45				
	Embase				U	1.000	100.20	100.20				
	Maintien au toit				U	1.000	49.34	49.34				
	TOTAL		2.650	74.46	.	.	.	345.99	420.45	563.40	625.94	137.32
	VOTRE ENTREPRISE											
32 15 60 09 00 015	Souche ø 280 mm, ht 0,68 à 0,90 m	U										
	Sortie de toit				U	1.000	265.69	265.69				
	Embase				U	1.000	100.20	100.20				
	Maintien au toit				U	1.000	62.20	62.20				
	TOTAL		2.650	74.46	.	.	.	428.09	502.55	673.42	748.17	137.32
	VOTRE ENTREPRISE											
32 15 60 09 00 018	Souche ø 155 mm, ht 0,96 à 1,16 m	U										
	Sortie de toit				U	1.000	238.77	238.77				
	Embase				U	1.000	100.20	100.20				
	Maintien au toit				U	1.000	49.34	49.34				
	TOTAL		2.600	73.06	.	.	.	388.31	461.37	618.24	686.86	134.73
	VOTRE ENTREPRISE											
32 15 60 09 00 021	Souche ø 180 mm, ht 0,96 à 1,16 m	U										
	Sortie de toit				U	1.000	238.77	238.77				
	Embase				U	1.000	100.20	100.20				
	Maintien au toit				U	1.000	49.34	49.34				
	TOTAL		2.600	73.06	.	.	.	388.31	461.37	618.24	686.86	134.73
	VOTRE ENTREPRISE											
32 15 60 09 00 024	Souche ø 200 mm, ht 0,96 à 1,16 m	U										
	Sortie de toit				U	1.000	242.21	242.21				
	Embase				U	1.000	100.20	100.20				
	Maintien au toit				U	1.000	49.34	49.34				
	TOTAL		2.650	74.46	.	.	.	391.75	466.21	624.72	694.06	137.32
	VOTRE ENTREPRISE											
32 15 60 09 00 027	Souche ø 230 mm, ht 0,96 à 1,16 m	U										
	Sortie de toit				U	1.000	242.21	242.21				
	Embase				U	1.000	100.20	100.20				
	Maintien au toit				U	1.000	49.34	49.34				
	TOTAL		2.650	74.46	.	.	.	391.75	466.21	624.72	694.06	137.32
	VOTRE ENTREPRISE											
32 15 60 09 00 030	Souche ø 280 mm, ht 0,96 à 1,16 m	U										
	Sortie de toit				U	1.000	333.68	333.68				
	Embase				U	1.000	100.20	100.20				
	Maintien au toit				U	1.000	62.20	62.20				
	TOTAL		2.650	74.46	.	.	.	496.08	570.54	764.52	849.38	137.32
	VOTRE ENTREPRISE											
32 15 60 09 00 050	Majoration pour embase sur couverture tuiles plates	U										
	Embase				U	1.000	142.70	142.70				
	Embase				U	-1.000	100.20	-100.20				
	TOTAL				.	.	.	42.50	42.50	56.95	63.27	
	VOTRE ENTREPRISE											

Copyright © Groupe Moniteur RCS Paris 403 080 823

Code	Désignation des ouvrages	Unité	Main d'œuvre Temps moyen	Main d'œuvre M.-o. + charges sociales 4 x 28.10 €	Fournitures Unité	Fournitures Quantité	Fournitures Prix unitaires	Fournitures principales et annexes 7 x 8	Déboursé sec 5 + 9	Prix de revient 10 x 1.340	Prix de vente indicatif € H.T. Fournitures et mise en œuvre 11 x 1.111	Prix de vente indicatif € H.T. Mise en œuvre seule 4 x 51.82 €
1	2	3	4	5	6	7	8	9	10	11	12	13
Souche circulaire acier inox *(suite)*												
32 15 60 09 00 053	Majoration pour pare-pluie	U										
	Pare-pluie				U	1.000	59.75	59.75				
	TOTAL		0.500	14.05	.	.	.	59.75	73.80	98.89	109.87	25.91
	VOTRE ENTREPRISE											
32 15 60 09 00 056	Majoration pour cache pare-pluie	U										
	Cache pare-pluie				U	1.000	15.07	15.07				
	TOTAL		0.300	8.43	.	.	.	15.07	23.50	31.49	34.99	15.55
	VOTRE ENTREPRISE											
32 15 60 09 00 059	Majoration pour cône de finition Ø 155 à 180 mm	U										
	Cône de finition				U	1.000	81.41	81.41				
	TOTAL		0.500	14.05	.	.	.	81.41	95.46	127.92	142.12	25.91
	VOTRE ENTREPRISE											
32 15 60 09 00 062	Majoration pour cône de finition Ø 200 à 230 mm	U										
	Cône de finition				U	1.000	77.24	77.24				
	TOTAL		0.500	14.05	.	.	.	77.24	91.29	122.33	135.91	25.91
	VOTRE ENTREPRISE											
32 15 60 09 00 065	Majoration pour cône de finition Ø 280 mm	U										
	Cône de finition				U	1.000	110.12	110.12				
	TOTAL		0.550	15.46	.	.	.	110.12	125.58	168.28	186.96	28.50
	VOTRE ENTREPRISE											
32 15 60 09 00 068	Majoration pour tampon d'obturation Ø 155 - 180 mm	U										
	Tampon d'obturation				U	1.000	14.81	14.81				
	TOTAL		0.500	14.05	.	.	.	14.81	28.86	38.67	42.96	25.91
	VOTRE ENTREPRISE											
32 15 60 09 00 071	Majoration pour tampon d'obturation Ø 200 - 230 mm	U										
	Tampon d'obturation				U	1.000	15.05	15.05				
	TOTAL		0.500	14.05	.	.	.	15.05	29.10	38.99	43.32	25.91
	VOTRE ENTREPRISE											
32 15 60 09 00 074	Majoration pour tampon d'obturation Ø 280 mm	U										
	Tampon d'obturation				U	1.000	16.67	16.67				
	TOTAL		0.550	15.46	.	.	.	16.67	32.13	43.05	47.83	28.50
	VOTRE ENTREPRISE											
32 15 60 09 00 077	Majoration pour aspirateur Ø 155 à 230 mm	U										
	Aspirateur				U	1.000	108.83	108.83				
	TOTAL		0.550	15.46	.	.	.	108.83	124.29	166.55	185.04	28.50
	VOTRE ENTREPRISE											
32 15 60 09 00 080	Majoration pour aspirateur Ø 280 mm	U										
	Aspirateur				U	1.000	120.53	120.53				
	TOTAL		0.550	15.46	.	.	.	120.53	135.99	182.23	202.46	28.50
	VOTRE ENTREPRISE											
32 15 60 09 00 083	Majoration pour cache embase	U										
	Cache embase				U	1.000	34.91	34.91				
	TOTAL		0.300	8.43	.	.	.	34.91	43.34	58.08	64.53	15.55
	VOTRE ENTREPRISE											
Souche carrée décorative acier inox pour 1 conduit, en acier inox avec finition peinture et faces décoratives.												
32 15 60 12 00 003	Souche bi-color ø 155 à 230 mm, ht 0,68 à 0,90 m	U										
	Sortie de toit				U	1.000	541.49	541.49				
	Embase				U	1.000	100.20	100.20				
	Cadre de fixation				U	1.000	29.42	29.42				
	TOTAL		2.800	78.68	.	.	.	671.11	749.79	1004.72	1116.24	145.10
	VOTRE ENTREPRISE											
32 15 60 12 00 006	Souche bi-color à face déco ø 155 à 230 mm, ht 0,68 à 0,90 m	U										
	Sortie de toit				U	1.000	692.65	692.65				
	Embase				U	1.000	100.20	100.20				
	Cadre de fixation				U	1.000	29.42	29.42				
	TOTAL		2.800	78.68	.	.	.	822.27	900.95	1207.27	1341.28	145.10
	VOTRE ENTREPRISE											

Code	Désignation des ouvrages	Unité	Main d'œuvre: Temps moyen	Main d'œuvre: M.-o. + charges sociales 4 x 28.10 €	Fournitures: Unité	Fournitures: Quantité	Fournitures: Prix unitaires	Fournitures: Fournitures principales et annexes 7 x 8	Déboursé sec 5 ÷ 9	Prix de revient 10 x 1.340	Prix de vente indicatif € H.T.: Fournitures et mise en œuvre 11 x 1.111	Prix de vente indicatif € H.T.: Mise en œuvre seule 4 x 51.82 €
1	2	3	4	5	6	7	8	9	10	11	12	13
	Souche rectangulaire décorative acier inox pour 1 conduit, en acier inox avec finition peinture et faces décoratives.											
32 15 60 15 00 003	Souche en rampant bi-color ø 155 à 230 mm, ht 0,68 à 0,90 m	U										
	Sortie de toit				U	1.000	701.79	701.79				
	Embase				U	1.000	100.20	100.20				
	Cadre de fixation				U	1.000	29.42	29.42				
	TOTAL		2.800	78.68	.	.	.	831.41	910.09	1219.52	1354.89	145.10
	VOTRE ENTREPRISE											
32 15 60 15 00 006	Souche en rampant bi-color ø 280 mm, ht 0,68 à 0,90 m	U										
	Sortie de toit				U	1.000	735.17	735.17				
	Embase				U	1.000	100.20	100.20				
	Cadre de fixation				U	1.000	29.42	29.42				
	TOTAL		2.800	78.68	.	.	.	864.79	943.47	1264.25	1404.58	145.10
	VOTRE ENTREPRISE											
32 15 60 15 00 009	Souche en rampant bi-color à face déco ø 155 à 230 mm, ht 0,96 à 1,16 m	U										
	Sortie de toit				U	1.000	771.07	771.07				
	Embase				U	1.000	100.20	100.20				
	Cadre de fixation				U	1.000	29.42	29.42				
	TOTAL		2.900	81.49	.	.	.	900.69	982.18	1316.12	1462.21	150.28
	VOTRE ENTREPRISE											
32 15 60 15 00 012	Souche en rampant bi-color à face déco ø 280 mm, ht 0,96 à 1,16 m	U										
	Sortie de toit				U	1.000	814.04	814.04				
	Embase				U	1.000	100.20	100.20				
	Cadre de fixation				U	1.000	29.42	29.42				
	TOTAL		2.900	81.49	.	.	.	943.66	1025.15	1373.70	1526.18	150.28
	VOTRE ENTREPRISE											
32 15 60 15 00 015	Souche en faîtage bi-color ø 155 à 230 mm	U										
	Sortie de toit				U	1.000	929.86	929.86				
	TOTAL		2.900	81.49	.	.	.	929.86	1011.35	1355.21	1505.64	150.28
	VOTRE ENTREPRISE											
32 15 60 15 00 018	Souche en faîtage bi-color ø 280 mm	U										
	Sortie de toit				U	1.000	943.94	943.94				
	TOTAL		2.900	81.49	.	.	.	943.94	1025.43	1374.08	1526.60	150.28
	VOTRE ENTREPRISE											

TUYAUTERIE DE CHAUFFAGE

TUBE FER NOIR comprenant l'ensemble des raccords nécessaires et tous les façonnages (cintrages, coupes, filetages, joints, etc.) soudures et fixations. Lorsque les tuyauteries de chauffage sont posées sur supports spéciaux (pour chaufferie ou réseaux horizontaux), une majoration est à reprendre à la fin de ce chapitre. Idem pour la pose en vide sanitaire ou à plus de 3 m de hauteur.

Réseau en chaufferie

32 20 03 03 00 003	Tube noir T1 ø 15x21 mm	ML										
	Tube noir 15x21				ML	1.050	3.99	4.19				
	Raccords - accessoires divers				ENS	1.000	3.58	3.58				
	Fixation isophonique				ENS	1.000	7.35	7.35				
	TOTAL		0.640	17.98	.	.	.	15.12	33.10	44.35	49.27	33.16
	VOTRE ENTREPRISE											
32 20 03 03 00 006	Tube noir T1 ø 20x27 mm	ML										
	Tube noir 20x27				ML	1.050	4.71	4.95				
	Raccords - accessoires divers				ENS	1.000	4.29	4.29				
	Fixation isophonique				ENS	1.000	7.35	7.35				
	TOTAL		0.740	20.79	.	.	.	16.59	37.38	50.09	55.65	38.35
	VOTRE ENTREPRISE											
32 20 03 03 00 009	Tube noir T1 ø 26x34 mm	ML										
	Tube noir 26x34				ML	1.050	7.13	7.49				
	Raccords - accessoires divers				ENS	1.000	6.28	6.28				
	Fixation isophonique				ENS	1.000	7.77	7.77				
	TOTAL		0.850	23.88	.	.	.	21.54	45.42	60.86	67.62	44.05
	VOTRE ENTREPRISE											

Copyright © Groupe Moniteur RCS Paris 403 080 823

Code	Désignation des ouvrages	Unité	Main d'œuvre Temps moyen	Main d'œuvre M.-o. + charges sociales 4 x 28.10 €	Fournitures Unité	Fournitures Quantité	Fournitures Prix unitaires	Fournitures principales et annexes 7 x 8	Déboursé sec 5 + 9	Prix de revient 10 x 1.340	Prix de vente indicatif € H.T. Fournitures et mise en œuvre 11 x 1.111	Prix de vente indicatif € H.T. Mise en œuvre seule 4 x 51.82 €
1	2	3	4	5	6	7	8	9	10	11	12	13
Réseau en chaufferie *(suite)*												
32 20 03 03 00 012	Tube noir T1 ø 33x42 mm	ML										
	Tube noir 33x42				ML	1.050	9.02	9.47				
	Raccords - accessoires divers				ENS	1.000	7.93	7.93				
	Fixation isophonique				ENS	1.000	7.98	7.98				
	TOTAL		1.050	29.51	.	.	.	25.38	54.89	73.55	81.71	54.41
	VOTRE ENTREPRISE											
32 20 03 03 00 015	Tube noir T1 ø 40x49 mm	ML										
	Tube noir 40x49				ML	1.050	10.45	10.97				
	Raccords - accessoires divers				ENS	1.000	9.20	9.20				
	Fixation isophonique				ENS	1.000	8.12	8.12				
	TOTAL		1.250	35.12	.	.	.	28.29	63.41	84.97	94.40	64.78
	VOTRE ENTREPRISE											
32 20 03 03 00 018	Tube noir T1 ø 50x60 mm	ML										
	Tube noir 50x60				ML	1.050	14.44	15.16				
	Raccords - accessoires divers				ENS	1.000	12.58	12.58				
	Fixation isophonique				ENS	1.000	8.68	8.68				
	TOTAL		1.450	40.74	.	.	.	36.42	77.16	103.39	114.87	75.14
	VOTRE ENTREPRISE											
32 20 03 03 00 021	Tube noir T2 ø 66x76 mm	ML										
	Tube noir 66x76				ML	1.050	18.73	19.67				
	Raccords - accessoires divers				ENS	1.000	16.27	16.27				
	Fixation isophonique				ENS	1.000	12.18	12.18				
	TOTAL		1.650	46.36	.	.	.	48.12	94.48	126.60	140.65	85.50
	VOTRE ENTREPRISE											
32 20 03 03 00 024	Tube noir T2 ø 80x90 mm	ML										
	Tube noir 80x90				ML	1.050	21.97	23.07				
	Raccords - accessoires divers				ENS	1.000	19.06	19.06				
	Fixation isophonique				ENS	1.000	12.04	12.04				
	TOTAL		1.940	54.51	.	.	.	54.17	108.68	145.63	161.79	100.53
	VOTRE ENTREPRISE											
32 20 03 03 00 027	Tube noir T10 ø 60,3x2,9 mm	ML										
	Tube noir 60,3x2,9				ML	1.050	13.95	14.65				
	Raccords - accessoires divers				ENS	1.000	12.32	12.32				
	Fixation isophonique				ENS	1.000	12.18	12.18				
	TOTAL		1.440	40.46	.	.	.	39.15	79.61	106.68	118.52	74.62
	VOTRE ENTREPRISE											
32 20 03 03 00 030	Tube noir T10 ø 70x2,9 mm	ML										
	Tube noir 70x2,9				ML	1.050	16.39	17.21				
	Raccords - accessoires divers				ENS	1.000	14.40	14.40				
	Fixation isophonique				ENS	1.000	12.18	12.18				
	TOTAL		1.580	44.40	.	.	.	43.79	88.19	118.17	131.29	81.88
	VOTRE ENTREPRISE											
32 20 03 03 00 033	Tube noir T10 ø 76,1x2,9 mm	ML										
	Tube noir 76,1x2,9				ML	1.050	17.31	18.18				
	Raccords - accessoires divers				ENS	1.000	15.27	15.27				
	Fixation isophonique				ENS	1.000	12.04	12.04				
	TOTAL		1.650	46.36	.	.	.	45.49	91.85	123.08	136.74	85.50
	VOTRE ENTREPRISE											
32 20 03 03 00 036	Tube noir T10 ø 88,9x3,2 mm	ML										
	Tube noir 88,9x3,2				ML	1.050	22.01	23.11				
	Raccords - accessoires divers				ENS	1.000	19.22	19.22				
	Fixation isophonique				ENS	1.000	12.18	12.18				
	TOTAL		1.790	50.30	.	.	.	54.51	104.81	140.45	156.04	92.76
	VOTRE ENTREPRISE											

Copyright © Groupe Moniteur RCS Paris 403 080 823

Code	Désignation des ouvrages	Unité	Main d'œuvre: Temps moyen	Main d'œuvre: M.-o. + charges sociales 4 x 28.10 €	Fournitures: Unité	Fournitures: Quantité	Fournitures: Prix unitaires	Fournitures: Fournitures principales et annexes 7 x 8	Déboursé sec 5 + 9	Prix de revient 10 x 1.340	Prix de vente indicatif € H.T.: Fournitures et mise en œuvre 11 x 1.111	Prix de vente indicatif € H.T.: Mise en œuvre seule 4 x 51.82 €
1	2	3	4	5	6	7	8	9	10	11	12	13
	Réseau en chaufferie *(suite)*											
32 20 03 03 00 039	Tube noir T10 ø 101,6x3,6 mm	ML										
	Tube noir 101,6x3,6				ML	1.050	25.37	26.64				
	Raccords - accessoires divers				ENS	1.000	22.10	22.10				
	Fixation isophonique				ENS	1.000	13.37	13.37				
	TOTAL		1.970	55.36	.	.	.	62.11	117.47	157.41	174.88	102.09
	VOTRE ENTREPRISE											
32 20 03 03 00 042	Tube noir T10 ø 108x3,6 mm	ML										
	Tube noir 108x3,6				ML	1.050	29.63	31.11				
	Raccords - accessoires divers				ENS	1.000	25.96	25.96				
	Fixation isophonique				ENS	1.000	13.37	13.37				
	TOTAL		2.230	62.66	.	.	.	70.44	133.10	178.35	198.15	115.56
	VOTRE ENTREPRISE											
32 20 03 03 00 045	Tube noir T10 ø 114,3x3,6 mm	ML										
	Tube noir 114,3x3,6				ML	1.050	30.01	31.51				
	Raccords - accessoires divers				ENS	1.000	25.94	25.94				
	Fixation isophonique				ENS	1.000	14.70	14.70				
	TOTAL		2.560	71.94	.	.	.	72.15	144.09	193.08	214.51	132.66
	VOTRE ENTREPRISE											
32 20 03 03 00 048	Tube noir T10 ø 133x4 mm	ML										
	Tube noir 133x4				ML	1.050	36.96	38.81				
	Raccords - accessoires divers				ENS	1.000	32.02	32.02				
	Fixation isophonique				ENS	1.000	16.17	16.17				
	TOTAL		3.020	84.86	.	.	.	87.00	171.86	230.29	255.85	156.50
	VOTRE ENTREPRISE											
32 20 03 03 00 051	Tube noir T10 ø 159x4,5 mm	ML										
	Tube noir 159x4,5				ML	1.050	48.92	51.37				
	Raccords - accessoires divers				ENS	1.000	42.04	42.04				
	Fixation isophonique				ENS	1.000	16.17	16.17				
	TOTAL		3.620	101.72	.	.	.	109.58	211.30	283.14	314.57	187.59
	VOTRE ENTREPRISE											
	Réseau horizontal en sous-sol ou galerie technique											
32 20 03 06 00 003	Tube noir T1 ø 15x21 mm	ML										
	Tube noir 15x21				ML	1.050	3.99	4.19				
	Raccords - accessoires divers				ENS	1.000	1.67	1.67				
	Fixation isophonique				ENS	1.000	0.96	0.96				
	TOTAL		0.500	14.05	.	.	.	6.82	20.87	27.97	31.07	25.91
	VOTRE ENTREPRISE											
32 20 03 06 00 006	Tube noir T1 ø 20x27 mm	ML										
	Tube noir 20x27				ML	1.050	4.71	4.95				
	Raccords - accessoires divers				ENS	1.000	2.03	2.03				
	Fixation isophonique				ENS	1.000	1.03	1.03				
	TOTAL		0.580	16.30	.	.	.	8.01	24.31	32.58	36.20	30.06
	VOTRE ENTREPRISE											
32 20 03 06 00 009	Tube noir T1 ø 26x34 mm	ML										
	Tube noir 26x34				ML	1.050	7.13	7.49				
	Raccords - accessoires divers				ENS	1.000	2.86	2.86				
	Fixation isophonique				ENS	1.000	1.03	1.03				
	TOTAL		0.660	18.55	.	.	.	11.38	29.93	40.11	44.56	34.20
	VOTRE ENTREPRISE											
32 20 03 06 00 012	Tube noir T1 ø 33x42 mm	ML										
	Tube noir 33x42				ML	1.050	9.02	9.47				
	Raccords - accessoires divers				ENS	1.000	3.60	3.60				
	Fixation isophonique				ENS	1.000	1.17	1.17				
	TOTAL		0.810	22.76	.	.	.	14.24	37.00	49.58	55.08	41.97
	VOTRE ENTREPRISE											

Copyright © Groupe Moniteur RCS Paris 403 080 823

Code	Désignation des ouvrages	Unité	Main d'œuvre: Temps moyen	Main d'œuvre: M.-o. + charges sociales 4 x 28.10 €	Fournitures: Unité	Fournitures: Quantité	Fournitures: Prix unitaires	Fournitures: Fournitures principales et annexes 7 x 8	Déboursé sec 5 + 9	Prix de revient 10 x 1.340	Prix de vente indicatif € H.T: Fournitures et mise en œuvre 11 x 1.111	Prix de vente indicatif € H.T: Mise en œuvre seule 4 x 51.82 €
1	2	3	4	5	6	7	8	9	10	11	12	13
	Réseau horizontal en sous-sol ou galerie technique *(suite)*											
32 20 03 06 00 015	Tube noir T1 ø 40x49 mm	ML										
	Tube noir 40x49				ML	1.050	10.45	10.97				
	Raccords - accessoires divers				ENS	1.000	4.18	4.18				
	Fixation isophonique				ENS	1.000	1.17	1.17				
	TOTAL		0.970	27.26	.	.	.	16.32	43.58	58.40	64.88	50.27
	VOTRE ENTREPRISE											
32 20 03 06 00 018	Tube noir T1 ø 50x60 mm	ML										
	Tube noir 50x60				ML	1.050	14.44	15.16				
	Raccords - accessoires divers				ENS	1.000	5.59	5.59				
	Fixation isophonique				ENS	1.000	1.38	1.38				
	TOTAL		1.120	31.47	.	.	.	22.13	53.60	71.82	79.79	58.04
	VOTRE ENTREPRISE											
32 20 03 06 00 021	Tube noir T10 ø 60,3x2,9 mm	ML										
	Tube noir 60,3x2,9				ML	1.050	13.95	14.65				
	Raccords - accessoires divers				ENS	1.000	5.56	5.56				
	Fixation isophonique				ENS	1.000	1.52	1.52				
	TOTAL		1.110	31.19	.	.	.	21.73	52.92	70.91	78.78	57.52
	VOTRE ENTREPRISE											
32 20 03 06 00 024	Tube noir T10 ø 70x2,9 mm	ML										
	Tube noir 70x2,9				ML	1.050	16.39	17.21				
	Raccords - accessoires divers				ENS	1.000	6.53	6.53				
	Fixation isophonique				ENS	1.000	1.52	1.52				
	TOTAL		1.250	35.12	.	.	.	25.26	60.38	80.91	89.89	64.78
	VOTRE ENTREPRISE											
32 20 03 06 00 027	Tube noir T10 ø 76,1x2,9 mm	ML										
	Tube noir 76,1x2,9				ML	1.050	17.31	18.18				
	Raccords - accessoires divers				ENS	1.000	6.96	6.96				
	Fixation isophonique				ENS	1.000	1.87	1.87				
	TOTAL		1.290	36.25	.	.	.	27.01	63.26	84.77	94.18	66.85
	VOTRE ENTREPRISE											
32 20 03 06 00 030	Tube noir T10 ø 88,9x3,2 mm	ML										
	Tube noir 88,9x3,2				ML	1.050	22.01	23.11				
	Raccords - accessoires divers				ENS	1.000	8.97	8.97				
	Fixation isophonique				ENS	1.000	1.94	1.94				
	TOTAL		1.400	39.34	.	.	.	34.02	73.36	98.30	109.21	72.55
	VOTRE ENTREPRISE											
32 20 03 06 00 033	Tube noir T10 ø 101,6x3,6 mm	ML										
	Tube noir 101,6x3,6				ML	1.050	25.37	26.64				
	Raccords - accessoires divers				ENS	1.000	10.38	10.38				
	Fixation isophonique				ENS	1.000	2.29	2.29				
	TOTAL		1.540	43.27	.	.	.	39.31	82.58	110.66	122.94	79.80
	VOTRE ENTREPRISE											
32 20 03 06 00 036	Tube noir T10 ø 108x3,6 mm	ML										
	Tube noir 108x3,6				ML	1.050	29.63	31.11				
	Raccords - accessoires divers				ENS	1.000	11.54	11.54				
	Fixation isophonique				ENS	1.000	2.29	2.29				
	TOTAL		1.750	49.18	.	.	.	44.94	94.12	126.12	140.12	90.68
	VOTRE ENTREPRISE											
32 20 03 06 00 039	Tube noir T10 ø 114,3x3,6 mm	ML										
	Tube noir 114,3x3,6				ML	1.050	30.01	31.51				
	Raccords - accessoires divers				ENS	1.000	11.66	11.66				
	Fixation isophonique				ENS	1.000	13.37	13.37				
	TOTAL		2.010	56.48	.	.	.	56.54	113.02	151.45	168.26	104.16
	VOTRE ENTREPRISE											

Copyright © Groupe Moniteur RCS Paris 403 080 823

Code	Désignation des ouvrages	Unité	Main d'œuvre Temps moyen	Main d'œuvre M.-o. + charges sociales 4 x 28.10 €	Fournitures Unité	Fournitures Quantité	Fournitures Prix unitaires	Fournitures principales et annexes 7 x 8	Déboursé sec 5 + 9	Prix de revient 10 x 1.340	Prix de vente indicatif € H.T. Fournitures et mise en œuvre 11 x 1.111	Prix de vente indicatif € H.T. Mise en œuvre seule 4 x 51.82 €
1	2	3	4	5	6	7	8	9	10	11	12	13
	Réseau horizontal en sous-sol ou galerie technique *(suite)*											
32 20 03 06 00 042	Tube noir T10 ø 133x4 mm	ML										
	Tube noir 133x4				ML	1.050	36.96	38.81				
	Raccords - accessoires divers				ENS	1.000	14.22	14.22				
	Fixation isophonique				ENS	1.000	14.70	14.70				
	TOTAL		2.370	66.60	.	.	.	67.73	134.33	180.00	199.98	122.81
	VOTRE ENTREPRISE											
32 20 03 06 00 045	Tube noir T10 ø 159x4,5 mm	ML										
	Tube noir 159x4,5				ML	1.050	48.92	51.37				
	Raccords - accessoires divers				ENS	1.000	18.55	18.55				
	Fixation isophonique				ENS	1.000	16.17	16.17				
	TOTAL		2.840	79.80	.	.	.	86.09	165.89	222.29	246.96	147.17
	VOTRE ENTREPRISE											
	Colonne montante											
32 20 03 09 00 003	Tube noir T1 ø 15x21 mm	ML										
	Tube noir 15x21				ML	1.050	3.99	4.19				
	Raccords - accessoires divers				ENS	1.000	1.39	1.39				
	Fixation isophonique				ENS	1.000	0.96	0.96				
	TOTAL		0.480	13.49	.	.	.	6.54	20.03	26.84	29.82	24.87
	VOTRE ENTREPRISE											
32 20 03 09 00 006	Tube noir T1 ø 20x27 mm	ML										
	Tube noir 20x27				ML	1.050	4.71	4.95				
	Raccords - accessoires divers				ENS	1.000	1.70	1.70				
	Fixation isophonique				ENS	1.000	1.03	1.03				
	TOTAL		0.550	15.46	.	.	.	7.68	23.14	31.01	34.45	28.50
	VOTRE ENTREPRISE											
32 20 03 09 00 009	Tube noir T1 ø 26x34 mm	ML										
	Tube noir 26x34				ML	1.050	7.13	7.49				
	Raccords - accessoires divers				ENS	1.000	2.36	2.36				
	Fixation isophonique				ENS	1.000	1.03	1.03				
	TOTAL		0.630	17.70	.	.	.	10.88	28.58	38.30	42.55	32.65
	VOTRE ENTREPRISE											
32 20 03 09 00 012	Tube noir T1 ø 33x42 mm	ML										
	Tube noir 33x42				ML	1.050	9.02	9.47				
	Raccords - accessoires divers				ENS	1.000	2.97	2.97				
	Fixation isophonique				ENS	1.000	1.17	1.17				
	TOTAL		0.780	21.92	.	.	.	13.61	35.53	47.61	52.89	40.42
	VOTRE ENTREPRISE											
32 20 03 09 00 015	Tube noir T10 ø 48,3x2,6 mm	ML										
	Tube noir 48,3x2,6				ML	1.050	10.33	10.85				
	Raccords - accessoires divers				ENS	1.000	9.23	9.23				
	Fixation isophonique				ENS	1.000	1.38	1.38				
	TOTAL		1.080	30.35	.	.	.	21.46	51.81	69.43	77.14	55.97
	VOTRE ENTREPRISE											
32 20 03 09 00 018	Tube noir T10 ø 60,3x2,9 mm	ML										
	Tube noir 60,3x2,9				ML	1.050	13.95	14.65				
	Raccords - accessoires divers				ENS	1.000	5.56	5.56				
	Fixation isophonique				ENS	1.000	1.52	1.52				
	TOTAL		1.630	45.80	.	.	.	21.73	67.53	90.49	100.53	84.47
	VOTRE ENTREPRISE											
	Réseau horizontal en distribution intérieure											
32 20 03 13 00 003	Tube noir T1 ø 15x21 mm	ML										
	Tube noir 15x21				ML	1.050	3.99	4.19				
	Raccords - accessoires divers				ENS	1.000	3.58	3.58				
	Fixation isophonique				ENS	1.000	0.96	0.96				
	TOTAL		0.550	15.46	.	.	.	8.73	24.19	32.41	36.01	28.50
	VOTRE ENTREPRISE											

Copyright © Groupe Moniteur RCS Paris 403 080 823

Code	Désignation des ouvrages	Unité	Main d'œuvre Temps moyen	Main d'œuvre M.-o. + charges sociales 4 x 28.10 €	Fournitures Unité	Fournitures Quantité	Fournitures Prix unitaires	Fournitures principales et annexes 7 x 8	Déboursé sec 5 + 9	Prix de revient 10 x 1.340	Prix de vente indicatif € H.T. Fournitures et mise en œuvre 11 x 1.111	Prix de vente indicatif € H.T. Mise en œuvre seule 4 x 51.82 €
1	2	3	4	5	6	7	8	9	10	11	12	13
	Réseau horizontal en distribution intérieure *(suite)*											
32 20 03 13 00 006	Tube noir T1 ø 20x27 mm	ML										
	Tube noir 20x27				ML	1.050	4.71	4.95				
	Raccords - accessoires divers				ENS	1.000	4.29	4.29				
	Fixation isophonique				ENS	1.000	1.03	1.03				
	TOTAL		0.640	17.98	.	.	.	10.27	28.25	37.86	42.06	33.16
	VOTRE ENTREPRISE											
32 20 03 13 00 009	Tube noir T1 ø 26x34 mm	ML										
	Tube noir 26x34				ML	1.050	7.13	7.49				
	Raccords - accessoires divers				ENS	1.000	6.28	6.28				
	Fixation isophonique				ENS	1.000	1.03	1.03				
	TOTAL		0.730	20.51	.	.	.	14.80	35.31	47.32	52.57	37.83
	VOTRE ENTREPRISE											
32 20 03 13 00 012	Tube noir T1 ø 33x42 mm	ML										
	Tube noir 33x42				ML	1.050	9.02	9.47				
	Raccords - accessoires divers				ENS	1.000	7.93	7.93				
	Fixation isophonique				ENS	1.000	1.17	1.17				
	TOTAL		0.910	25.57	.	.	.	18.57	44.14	59.15	65.72	47.16
	VOTRE ENTREPRISE											
32 20 03 13 00 015	Tube noir T1 ø 40x49 mm	ML										
	Tube noir 40x49				ML	1.050	10.45	10.97				
	Raccords - accessoires divers				ENS	1.000	9.20	9.20				
	Fixation isophonique				ENS	1.000	1.17	1.17				
	TOTAL		1.260	35.41	.	.	.	21.34	56.75	76.04	84.48	65.29
	VOTRE ENTREPRISE											
32 20 03 13 00 018	Tube noir T1 ø 50x60 mm	ML										
	Tube noir 50x60				ML	1.050	14.44	15.16				
	Raccords - accessoires divers				ENS	1.000	12.58	12.58				
	Fixation isophonique				ENS	1.000	1.38	1.38				
	TOTAL		1.560	43.84	.	.	.	29.12	72.96	97.77	108.62	80.84
	VOTRE ENTREPRISE											
32 20 03 13 00 021	Tube noir T10 ø 70x2,9 mm	ML										
	Tube noir 70x2,9				ML	1.050	16.39	17.21				
	Raccords - accessoires divers				ENS	1.000	14.40	14.40				
	Fixation isophonique				ENS	1.000	1.52	1.52				
	TOTAL		1.710	48.05	.	.	.	33.13	81.18	108.78	120.85	88.61
	VOTRE ENTREPRISE											
32 20 03 13 00 024	Tube noir T10 ø 76,1x2,9 mm	ML										
	Tube noir 76,1x2,9				ML	1.050	17.31	18.18				
	Raccords - accessoires divers				ENS	1.000	15.27	15.27				
	Fixation isophonique				ENS	1.000	1.87	1.87				
	TOTAL		1.790	50.30	.	.	.	35.32	85.62	114.73	127.47	92.76
	VOTRE ENTREPRISE											
32 20 03 13 00 027	Tube noir T10 ø 88,9x3,2 mm	ML										
	Tube noir 88,9x3,2				ML	1.050	22.01	23.11				
	Raccords - accessoires divers				ENS	1.000	19.22	19.22				
	Fixation isophonique				ENS	1.000	1.94	1.94				
	TOTAL		1.940	54.51	.	.	.	44.27	98.78	132.37	147.06	100.53
	VOTRE ENTREPRISE											
	Raccordement sur surface de chauffe											
32 20 03 15 00 003	Tube noir T1 ø 15x21 mm	ML										
	Tube noir 15x21				ML	1.050	3.99	4.19				
	Raccords - accessoires divers				ENS	1.000	3.58	3.58				
	Fixation isophonique				ENS	1.000	0.96	0.96				
	TOTAL		0.640	17.98	.	.	.	8.73	26.71	35.79	39.76	33.16
	VOTRE ENTREPRISE											

Copyright © Groupe Moniteur RCS Paris 403 080 823

Code	Désignation des ouvrages	Unité	Main d'œuvre Temps moyen	Main d'œuvre M.-o. + charges sociales 4 x 28.10 €	Fournitures Unité	Fournitures Quantité	Fournitures Prix unitaires	Fournitures principales et annexes 7 x 8	Déboursé sec 5 + 9	Prix de revient 10 x 1.340	Prix de vente indicatif € H.T. Fournitures et mise en œuvre 11 x 1.111	Prix de vente indicatif € H.T. Mise en œuvre seule 4 x 51.82 €
1	2	3	4	5	6	7	8	9	10	11	12	13
	Raccordement sur surface de chauffe *(suite)*											
32 20 03 15 00 006	Tube noir T1 ø 20x27 mm	ML										
	Tube noir 20x27				ML	1.050	4.71	4.95				
	Raccords - accessoires divers				ENS	1.000	4.29	4.29				
	Fixation isophonique				ENS	1.000	1.03	1.03				
	TOTAL		0.740	20.79	.	.	.	10.27	31.06	41.62	46.24	38.35
	VOTRE ENTREPRISE											
32 20 03 15 00 009	Tube noir T1 ø 26x34 mm	ML										
	Tube noir 26x34				ML	1.050	7.13	7.49				
	Raccords - accessoires divers				ENS	1.000	6.28	6.28				
	Fixation isophonique				ENS	1.000	1.03	1.03				
	TOTAL		0.850	23.88	.	.	.	14.80	38.68	51.83	57.58	44.05
	VOTRE ENTREPRISE											
32 20 03 15 00 012	Tube noir T1 ø 33x42 mm	ML										
	Tube noir 33x42				ML	1.050	9.02	9.47				
	Raccords - accessoires divers				ENS	1.000	7.93	7.93				
	Fixation isophonique				ENS	1.000	1.17	1.17				
	TOTAL		1.040	29.22	.	.	.	18.57	47.79	64.04	71.15	53.89
	VOTRE ENTREPRISE											
32 20 03 15 00 015	Tube noir T1 ø 40x49 mm	ML										
	Tube noir 40x49				ML	1.050	10.45	10.97				
	Raccords - accessoires divers				ENS	1.000	9.20	9.20				
	Fixation isophonique				ENS	1.000	1.17	1.17				
	TOTAL		1.440	40.46	.	.	.	21.34	61.80	82.81	92.00	74.62
	VOTRE ENTREPRISE											
32 20 03 15 00 018	Tube noir T1 ø 50x60 mm	ML										
	Tube noir 50x60				ML	1.050	14.44	15.16				
	Raccords - accessoires divers				ENS	1.000	12.58	12.58				
	Fixation isophonique				ENS	1.000	1.38	1.38				
	TOTAL		1.780	50.02	.	.	.	29.12	79.14	106.05	117.82	92.24
	VOTRE ENTREPRISE											
	MAJORATIONS SUR MAIN-D'OEUVRE - Pour pose en vide sanitaire (code: 32 20 90 00 00 001) ..... **coef. 1,25** - Pour pose au-dessus de 3 m de hauteur du sol (code: 32 20 90 00 00 002) ..... **coef. 1,15**											
	Distribution dans forme de ravoirage de canalisations, sous gaine annelée de protection.											
32 20 03 18 00 003	Tube noir T1 ø 12x17 mm	ML										
	Tube noir 12x17				ML	1.100	3.68	4.05				
	Gaine annelée PVC ø 19 mm				ML	1.100	0.66	0.73				
	Raccords - accessoires divers				ENS	1.000	0.70	0.70				
	TOTAL		0.390	10.96	.	.	.	5.48	16.44	22.03	24.48	20.21
	VOTRE ENTREPRISE											
32 20 03 18 00 006	Tube noir T1 ø 15x21 mm	ML										
	Tube noir 15x21				ML	1.100	3.99	4.39				
	Gaine annelée PVC ø 23 mm				ML	1.100	1.00	1.10				
	Raccords - accessoires divers				ENS	1.000	0.87	0.87				
	TOTAL		0.440	12.36	.	.	.	6.36	18.72	25.08	27.86	22.80
	VOTRE ENTREPRISE											
32 20 03 18 00 009	Tube noir T1 ø 20x27 mm	ML										
	Tube noir 20x27				ML	1.100	4.71	5.18				
	Gaine annelée PVC ø 29 mm				ML	1.100	1.44	1.58				
	Raccords - accessoires divers				ENS	1.000	1.02	1.02				
	TOTAL		0.490	13.77	.	.	.	7.78	21.55	28.88	32.09	25.39
	VOTRE ENTREPRISE											

Copyright © Groupe Moniteur RCS Paris 403 080 823

Code	Désignation des ouvrages	Unité	Main d'œuvre: Temps moyen	Main d'œuvre: M.-o. + charges sociales 4 x 28.10 €	Fournitures: Unité	Fournitures: Quantité	Fournitures: Prix unitaires	Fournitures: Fournitures principales et annexes 7 x 8	Déboursé sec 5 + 9	Prix de revient 10 x 1.340	Prix de vente indicatif € H.T.: Fournitures et mise en œuvre 11 x 1.111	Prix de vente indicatif € H.T.: Mise en œuvre seule 4 x 51.82 €
1	2	3	4	5	6	7	8	9	10	11	12	13
	TUBE CUIVRE ECROUI comprenant les fixations et tous les façonnages : coupes, cintrages, collets battus ainsi que toutes les pièces de raccord nécessaires. Les tubes sont prévus assemblés par brasure.											
	Réseau en chaufferie											
32 20 09 01 00 003	Tube cuivre ø 10x12 mm	ML										
	Tube cuivre écroui ø 12				ML	1.050	5.68	5.96				
	Raccords divers				ENS	1.000	1.89	1.89				
	Fixation isophonique				ENS	1.000	7.35	7.35				
	TOTAL		0.440	12.36	.	.	.	15.20	27.56	36.93	41.03	22.80
	VOTRE ENTREPRISE											
32 20 09 01 00 006	Tube cuivre ø 12x14 mm	ML										
	Tube cuivre écroui ø 14				ML	1.050	6.37	6.69				
	Raccords divers				ENS	1.000	2.10	2.10				
	Fixation isophonique				ENS	1.000	7.35	7.35				
	TOTAL		0.480	13.49	.	.	.	16.14	29.63	39.70	44.11	24.87
	VOTRE ENTREPRISE											
32 20 09 01 00 009	Tube cuivre ø 14x16 mm	ML										
	Tube cuivre écroui ø 16				ML	1.050	7.72	8.11				
	Raccords divers				ENS	1.000	2.58	2.58				
	Fixation isophonique				ENS	1.000	7.35	7.35				
	TOTAL		0.600	16.86	.	.	.	18.04	34.90	46.77	51.96	31.09
	VOTRE ENTREPRISE											
32 20 09 01 00 012	Tube cuivre ø 16x18 mm	ML										
	Tube cuivre écroui ø 18				ML	1.050	8.76	9.20				
	Raccords divers				ENS	1.000	2.95	2.95				
	Fixation isophonique				ENS	1.000	7.35	7.35				
	TOTAL		0.620	17.42	.	.	.	19.50	36.92	49.47	54.96	32.13
	VOTRE ENTREPRISE											
32 20 09 01 00 015	Tube cuivre ø 20x22 mm	ML										
	Tube cuivre écroui ø 22				ML	1.050	10.84	11.38				
	Raccords divers				ENS	1.000	3.57	3.57				
	Fixation isophonique				ENS	1.000	7.35	7.35				
	TOTAL		0.640	17.98	.	.	.	22.30	40.28	53.98	59.97	33.16
	VOTRE ENTREPRISE											
32 20 09 01 00 018	Tube cuivre ø 26x28 mm	ML										
	Tube cuivre écroui ø 28				ML	1.050	13.39	14.06				
	Raccords divers				ENS	1.000	4.47	4.47				
	Fixation isophonique				ENS	1.000	7.35	7.35				
	TOTAL		0.700	19.67	.	.	.	25.88	45.55	61.04	67.82	36.27
	VOTRE ENTREPRISE											
32 20 09 01 00 021	Tube cuivre ø 30x32 mm	ML										
	Tube cuivre écroui ø 32				ML	1.050	15.69	16.47				
	Raccords divers				ENS	1.000	4.47	4.47				
	Fixation isophonique				ENS	1.000	7.77	7.77				
	TOTAL		0.810	22.76	.	.	.	28.71	51.47	68.97	76.63	41.97
	VOTRE ENTREPRISE											
32 20 09 01 00 024	Tube cuivre ø 34x36 mm	ML										
	Tube cuivre écroui ø 36				ML	1.050	19.33	20.30				
	Raccords divers				ENS	1.000	4.47	4.47				
	Fixation isophonique				ENS	1.000	7.77	7.77				
	TOTAL		0.930	26.13	.	.	.	32.54	58.67	78.62	87.35	48.19
	VOTRE ENTREPRISE											
32 20 09 01 00 027	Tube cuivre ø 38x40 mm	ML										
	Tube cuivre écroui ø 40				ML	1.050	19.76	20.75				
	Raccords divers				ENS	1.000	4.47	4.47				
	Fixation isophonique				ENS	1.000	7.98	7.98				
	TOTAL		1.070	30.07	.	.	.	33.20	63.27	84.78	94.19	55.45
	VOTRE ENTREPRISE											

Copyright © Groupe Moniteur RCS Paris 403 080 823

Code	Désignation des ouvrages	Unité	Main d'œuvre: Temps moyen	Main d'œuvre: M.-o. + charges sociales 4 x 28.10 €	Fournitures: Unité	Fournitures: Quantité	Fournitures: Prix unitaires	Fournitures: Fournitures principales et annexes 7 x 8	Déboursé sec 5 + 9	Prix de revient 10 x 1.340	Prix de vente indicatif € H.T.: Fournitures et mise en œuvre 11 x 1.111	Prix de vente indicatif € H.T.: Mise en œuvre seule 4 x 51.82 €
1	2	3	4	5	6	7	8	9	10	11	12	13
Réseau en chaufferie *(suite)*												
32 20 09 01 00 030	Tube cuivre ø 40x42 mm	ML										
	Tube cuivre écroui ø 42				ML	1.050	20.76	21.80				
	Raccords divers				ENS	1.000	4.47	4.47				
	Fixation isophonique				ENS	1.000	7.98	7.98				
	TOTAL		1.280	35.97	.	.	.	34.25	70.22	94.09	104.53	66.33
	VOTRE ENTREPRISE											
32 20 09 01 00 033	Tube cuivre ø 50x52 mm	ML										
	Tube cuivre écroui ø 52				ML	1.050	22.82	23.96				
	Raccords divers				ENS	1.000	4.47	4.47				
	Fixation isophonique				ENS	1.000	8.12	8.12				
	TOTAL		1.610	45.24	.	.	.	36.55	81.79	109.60	121.77	83.43
	VOTRE ENTREPRISE											
Réseau horizontal en sous-sol ou galerie technique												
32 20 09 02 00 003	Tube cuivre ø 10x12 mm	ML										
	Tube cuivre écroui ø 12				ML	1.050	5.68	5.96				
	Raccords divers				ENS	1.000	1.89	1.89				
	Fixation isophonique				ENS	1.000	0.96	0.96				
	TOTAL		0.330	9.27	.	.	.	8.81	18.08	24.23	26.92	17.10
	VOTRE ENTREPRISE											
32 20 09 02 00 006	Tube cuivre ø 12x14 mm	ML										
	Tube cuivre écroui ø 14				ML	1.050	6.37	6.69				
	Raccords divers				ENS	1.000	2.10	2.10				
	Fixation isophonique				ENS	1.000	0.96	0.96				
	TOTAL		0.350	9.83	.	.	.	9.75	19.58	26.24	29.15	18.14
	VOTRE ENTREPRISE											
32 20 09 02 00 009	Tube cuivre ø 14x16 mm	ML										
	Tube cuivre écroui ø 16				ML	1.050	7.72	8.11				
	Raccords divers				ENS	1.000	2.58	2.58				
	Fixation isophonique				ENS	1.000	0.96	0.96				
	TOTAL		0.430	12.08	.	.	.	11.65	23.73	31.80	35.33	22.28
	VOTRE ENTREPRISE											
32 20 09 02 00 012	Tube cuivre ø 16x18 mm	ML										
	Tube cuivre écroui ø 18				ML	1.050	8.76	9.20				
	Raccords divers				ENS	1.000	2.95	2.95				
	Fixation isophonique				ENS	1.000	0.96	0.96				
	TOTAL		0.450	12.65	.	.	.	13.11	25.76	34.52	38.35	23.32
	VOTRE ENTREPRISE											
32 20 09 02 00 015	Tube cuivre ø 20x22 mm	ML										
	Tube cuivre écroui ø 22				ML	1.050	10.84	11.38				
	Raccords divers				ENS	1.000	3.57	3.57				
	Fixation isophonique				ENS	1.000	0.96	0.96				
	TOTAL		0.460	12.93	.	.	.	15.91	28.84	38.65	42.94	23.84
	VOTRE ENTREPRISE											
32 20 09 02 00 018	Tube cuivre ø 26x28 mm	ML										
	Tube cuivre écroui ø 28				ML	1.050	13.39	14.06				
	Raccords divers				ENS	1.000	4.47	4.47				
	Fixation isophonique				ENS	1.000	1.03	1.03				
	TOTAL		0.500	14.05	.	.	.	19.56	33.61	45.04	50.04	25.91
	VOTRE ENTREPRISE											
32 20 09 02 00 021	Tube cuivre ø 30x32 mm	ML										
	Tube cuivre écroui ø 32				ML	1.050	15.69	16.47				
	Raccords divers				ENS	1.000	4.47	4.47				
	Fixation isophonique				ENS	1.000	1.03	1.03				
	TOTAL		0.580	16.30	.	.	.	21.97	38.27	51.28	56.97	30.06
	VOTRE ENTREPRISE											

Copyright © Groupe Moniteur RCS Paris 403 080 823

Code	Désignation des ouvrages	Unité	Main d'œuvre: Temps moyen	Main d'œuvre: M.-o. + charges sociales 4 x 28.10 €	Fournitures: Unité	Fournitures: Quantité	Fournitures: Prix unitaires	Fournitures: Fournitures principales et annexes 7 x 8	Déboursé sec 5 + 9	Prix de revient 10 x 1.340	Prix de vente indicatif € H.T.: Fournitures et mise en œuvre 11 x 1.111	Prix de vente indicatif € H.T.: Mise en œuvre seule 4 x 51.82 €
1	2	3	4	5	6	7	8	9	10	11	12	13
	Réseau horizontal en sous-sol ou galerie technique *(suite)*											
32 20 09 02 00 024	Tube cuivre ø 34x36 mm	ML										
	Tube cuivre écroui ø 36				ML	1.050	19.33	20.30				
	Raccords divers				ENS	1.000	4.47	4.47				
	Fixation isophonique				ENS	1.000	1.03	1.03				
	TOTAL		0.670	18.83	.	.	.	25.80	44.63	59.80	66.44	34.72
	VOTRE ENTREPRISE											
32 20 09 02 00 027	Tube cuivre ø 38x40 mm	ML										
	Tube cuivre écroui ø 40				ML	1.050	19.76	20.75				
	Raccords divers				ENS	1.000	4.47	4.47				
	Fixation isophonique				ENS	1.000	1.17	1.17				
	TOTAL		0.790	22.20	.	.	.	26.39	48.59	65.11	72.34	40.94
	VOTRE ENTREPRISE											
32 20 09 02 00 030	Tube cuivre ø 40x42 mm	ML										
	Tube cuivre écroui ø 42				ML	1.050	20.76	21.80				
	Raccords divers				ENS	1.000	4.47	4.47				
	Fixation isophonique				ENS	1.000	1.17	1.17				
	TOTAL		0.940	26.41	.	.	.	27.44	53.85	72.16	80.17	48.71
	VOTRE ENTREPRISE											
32 20 09 02 00 033	Tube cuivre ø 50x52 mm	ML										
	Tube cuivre écroui ø 52				ML	1.050	22.82	23.96				
	Raccords divers				ENS	1.000	4.47	4.47				
	Fixation isophonique				ENS	1.000	1.17	1.17				
	TOTAL		1.180	33.16	.	.	.	29.60	62.76	84.10	93.44	61.15
	VOTRE ENTREPRISE											
	Colonne montante											
32 20 09 04 00 003	Tube cuivre ø 10x12 mm	ML										
	Tube cuivre écroui ø 12				ML	1.050	5.68	5.96				
	Raccords divers				ENS	1.000	1.89	1.89				
	Fixation isophonique				ENS	1.000	0.96	0.96				
	TOTAL		0.370	10.40	.	.	.	8.81	19.21	25.74	28.60	19.17
	VOTRE ENTREPRISE											
32 20 09 04 00 006	Tube cuivre ø 12x14 mm	ML										
	Tube cuivre écroui ø 14				ML	1.050	6.37	6.69				
	Raccords divers				ENS	1.000	2.10	2.10				
	Fixation isophonique				ENS	1.000	0.96	0.96				
	TOTAL		0.400	11.24	.	.	.	9.75	20.99	28.13	31.25	20.73
	VOTRE ENTREPRISE											
32 20 09 04 00 009	Tube cuivre ø 14x16 mm	ML										
	Tube cuivre écroui ø 16				ML	1.050	7.72	8.11				
	Raccords divers				ENS	1.000	2.58	2.58				
	Fixation isophonique				ENS	1.000	0.96	0.96				
	TOTAL		0.440	12.36	.	.	.	11.65	24.01	32.17	35.74	22.80
	VOTRE ENTREPRISE											
32 20 09 04 00 012	Tube cuivre ø 16x18 mm	ML										
	Tube cuivre écroui ø 18				ML	1.050	8.76	9.20				
	Raccords divers				ENS	1.000	2.95	2.95				
	Fixation isophonique				ENS	1.000	0.96	0.96				
	TOTAL		0.480	13.49	.	.	.	13.11	26.60	35.64	39.60	24.87
	VOTRE ENTREPRISE											
32 20 09 04 00 015	Tube cuivre ø 20x22 mm	ML										
	Tube cuivre écroui ø 22				ML	1.050	10.84	11.38				
	Raccords divers				ENS	1.000	3.57	3.57				
	Fixation isophonique				ENS	1.000	0.96	0.96				
	TOTAL		0.520	14.61	.	.	.	15.91	30.52	40.90	45.44	26.95
	VOTRE ENTREPRISE											

Copyright © Groupe Moniteur RCS Paris 403 080 823

Code	Désignation des ouvrages	Unité	Main d'œuvre Temps moyen	Main d'œuvre M.-o. + charges sociales 4 x 28.10 €	Fournitures Unité	Fournitures Quantité	Fournitures Prix unitaires	Fournitures principales et annexes 7 x 8	Déboursé sec 5 + 9	Prix de revient 10 x 1.340	Prix de vente indicatif € H.T. Fournitures et mise en œuvre 11 x 1.111	Prix de vente indicatif € H.T. Mise en œuvre seule 4 x 51.82 €
1	2	3	4	5	6	7	8	9	10	11	12	13
	Colonne montante *(suite)*											
32 20 09 04 00 018	Tube cuivre ø 26x28 mm	ML										
	Tube cuivre écroui ø 28				ML	1.050	13.39	14.06				
	Raccords divers				ENS	1.000	4.47	4.47				
	Fixation isophonique				ENS	1.000	1.03	1.03				
	TOTAL		0.570	16.02	.	.	.	19.56	35.58	47.68	52.97	29.54
	VOTRE ENTREPRISE											
32 20 09 04 00 021	Tube cuivre ø 30x32 mm	ML										
	Tube cuivre écroui ø 32				ML	1.050	15.69	16.47				
	Raccords divers				ENS	1.000	4.47	4.47				
	Fixation isophonique				ENS	1.000	1.03	1.03				
	TOTAL		0.660	18.55	.	.	.	21.97	40.52	54.30	60.33	34.20
	VOTRE ENTREPRISE											
32 20 09 04 00 024	Tube cuivre ø 34x36 mm	ML										
	Tube cuivre écroui ø 36				ML	1.050	19.33	20.30				
	Raccords divers				ENS	1.000	4.47	4.47				
	Fixation isophonique				ENS	1.000	1.03	1.03				
	TOTAL		0.760	21.36	.	.	.	25.80	47.16	63.19	70.20	39.38
	VOTRE ENTREPRISE											
32 20 09 04 00 027	Tube cuivre ø 38x40 mm	ML										
	Tube cuivre écroui ø 40				ML	1.050	19.76	20.75				
	Raccords divers				ENS	1.000	4.47	4.47				
	Fixation isophonique				ENS	1.000	1.17	1.17				
	TOTAL		0.890	25.01	.	.	.	26.39	51.40	68.88	76.53	46.12
	VOTRE ENTREPRISE											
32 20 09 04 00 030	Tube cuivre ø 40x42 mm	ML										
	Tube cuivre écroui ø 42				ML	1.050	20.76	21.80				
	Raccords divers				ENS	1.000	4.47	4.47				
	Fixation isophonique				ENS	1.000	1.17	1.17				
	TOTAL		1.060	29.79	.	.	.	27.44	57.23	76.69	85.20	54.93
	VOTRE ENTREPRISE											
32 20 09 04 00 033	Tube cuivre ø 50x52 mm	ML										
	Tube cuivre écroui ø 52				ML	1.050	22.82	23.96				
	Raccords divers				ENS	1.000	4.47	4.47				
	Fixation isophonique				ENS	1.000	1.17	1.17				
	TOTAL		1.340	37.65	.	.	.	29.60	67.25	90.12	100.12	69.44
	VOTRE ENTREPRISE											
	Réseau horizontal en distribution intérieure											
32 20 09 07 00 003	Tube cuivre ø 10x12 mm	ML										
	Tube cuivre écroui ø 12				ML	1.050	5.68	5.96				
	Raccords divers				ENS	1.000	1.89	1.89				
	Fixation isophonique				ENS	1.000	0.96	0.96				
	TOTAL		0.380	10.68	.	.	.	8.81	19.49	26.12	29.02	19.69
	VOTRE ENTREPRISE											
32 20 09 07 00 006	Tube cuivre ø 12x14 mm	ML										
	Tube cuivre écroui ø 14				ML	1.050	6.37	6.69				
	Raccords divers				ENS	1.000	2.10	2.10				
	Fixation isophonique				ENS	1.000	0.96	0.96				
	TOTAL		0.420	11.80	.	.	.	9.75	21.55	28.88	32.09	21.76
	VOTRE ENTREPRISE											
32 20 09 07 00 009	Tube cuivre ø 14x16 mm	ML										
	Tube cuivre écroui ø 16				ML	1.050	7.72	8.11				
	Raccords divers				ENS	1.000	2.58	2.58				
	Fixation isophonique				ENS	1.000	0.96	0.96				
	TOTAL		0.470	13.21	.	.	.	11.65	24.86	33.31	37.01	24.36
	VOTRE ENTREPRISE											

Copyright © Groupe Moniteur RCS Paris 403 080 823

Code	Désignation des ouvrages	Unité	Main d'œuvre: Temps moyen	Main d'œuvre: M.-o. + charges sociales 4 x 28.10 €	Fournitures: Unité	Fournitures: Quantité	Fournitures: Prix unitaires	Fournitures: Fournitures principales et annexes 7 x 8	Déboursé sec 5 + 9	Prix de revient 10 x 1.340	Prix de vente indicatif € H.T.: Fournitures et mise en œuvre 11 x 1.111	Prix de vente indicatif € H.T.: Mise en œuvre seule 4 x 51.82 €
1	2	3	4	5	6	7	8	9	10	11	12	13
Réseau horizontal en distribution intérieure *(suite)*												
32 20 09 07 00 012	Tube cuivre ø 16x18 mm	ML										
	Tube cuivre écroui ø 18				ML	1.050	8.76	9.20				
	Raccords divers				ENS	1.000	2.95	2.95				
	Fixation isophonique				ENS	1.000	0.96	0.96				
	TOTAL		0.510	14.33	.	.	.	13.11	27.44	36.77	40.85	26.43
	VOTRE ENTREPRISE											
32 20 09 07 00 015	Tube cuivre ø 20x22 mm	ML										
	Tube cuivre écroui ø 22				ML	1.050	10.84	11.38				
	Raccords divers				ENS	1.000	3.57	3.57				
	Fixation isophonique				ENS	1.000	0.96	0.96				
	TOTAL		0.550	15.46	.	.	.	15.91	31.37	42.04	46.71	28.50
	VOTRE ENTREPRISE											
32 20 09 07 00 018	Tube cuivre ø 26x28 mm	ML										
	Tube cuivre écroui ø 28				ML	1.050	13.39	14.06				
	Raccords divers				ENS	1.000	4.47	4.47				
	Fixation isophonique				ENS	1.000	1.03	1.03				
	TOTAL		0.610	17.14	.	.	.	19.56	36.70	49.18	54.64	31.61
	VOTRE ENTREPRISE											
32 20 09 07 00 021	Tube cuivre ø 30x32 mm	ML										
	Tube cuivre écroui ø 32				ML	1.050	15.69	16.47				
	Raccords divers				ENS	1.000	4.47	4.47				
	Fixation isophonique				ENS	1.000	1.03	1.03				
	TOTAL		0.690	19.39	.	.	.	21.97	41.36	55.42	61.57	35.76
	VOTRE ENTREPRISE											
32 20 09 07 00 024	Tube cuivre ø 34x36 mm	ML										
	Tube cuivre écroui ø 36				ML	1.050	19.33	20.30				
	Raccords divers				ENS	1.000	4.47	4.47				
	Fixation isophonique				ENS	1.000	1.03	1.03				
	TOTAL		0.800	22.48	.	.	.	25.80	48.28	64.70	71.88	41.46
	VOTRE ENTREPRISE											
32 20 09 07 00 027	Tube cuivre ø 38x40 mm	ML										
	Tube cuivre écroui ø 40				ML	1.050	19.76	20.75				
	Raccords divers				ENS	1.000	4.47	4.47				
	Fixation isophonique				ENS	1.000	1.17	1.17				
	TOTAL		0.940	26.41	.	.	.	26.39	52.80	70.75	78.60	48.71
	VOTRE ENTREPRISE											
32 20 09 07 00 030	Tube cuivre ø 40x42 mm	ML										
	Tube cuivre écroui ø 42				ML	1.050	20.76	21.80				
	Raccords divers				ENS	1.000	4.47	4.47				
	Fixation isophonique				ENS	1.000	1.17	1.17				
	TOTAL		1.110	31.19	.	.	.	27.44	58.63	78.56	87.28	57.52
	VOTRE ENTREPRISE											
32 20 09 07 00 033	Tube cuivre ø 50x52 mm	ML										
	Tube cuivre écroui ø 52				ML	1.050	22.82	23.96				
	Raccords divers				ENS	1.000	4.47	4.47				
	Fixation isophonique				ENS	1.000	1.17	1.17				
	TOTAL		1.400	39.34	.	.	.	29.60	68.94	92.38	102.63	72.55
	VOTRE ENTREPRISE											
Raccordement sur surface de chauffe												
32 20 09 10 00 003	Tube cuivre ø 10x12 mm	ML										
	Tube cuivre écroui ø 12				ML	1.050	5.68	5.96				
	Raccords divers				ENS	1.000	1.89	1.89				
	Fixation isophonique				ENS	1.000	0.96	0.96				
	TOTAL		0.470	13.21	.	.	.	8.81	22.02	29.51	32.79	24.36
	VOTRE ENTREPRISE											

Copyright © Groupe Moniteur RCS Paris 403 080 823

Code	Désignation des ouvrages	Unité	Main d'œuvre: Temps moyen	Main d'œuvre: M.-o. + charges sociales 4 x 28.10 €	Fournitures: Unité	Fournitures: Quantité	Fournitures: Prix unitaires	Fournitures: Fournitures principales et annexes 7 x 8	Déboursé sec 5 + 9	Prix de revient 10 x 1.340	Prix de vente indicatif € H.T.: Fournitures et mise en œuvre 11 x 1.111	Prix de vente indicatif € H.T.: Mise en œuvre seule 4 x 51.82 €
1	2	3	4	5	6	7	8	9	10	11	12	13
	Raccordement sur surface de chauffe *(suite)*											
32 20 09 10 00 006	Tube cuivre ø 12x14 mm	ML										
	Tube cuivre écroui ø 14				ML	1.050	6.37	6.69				
	Raccords divers				ENS	1.000	2.10	2.10				
	Fixation isophonique				ENS	1.000	0.96	0.96				
	TOTAL		0.520	14.61	.	.	.	9.75	24.36	32.64	36.26	26.95
	VOTRE ENTREPRISE											
32 20 09 10 00 009	Tube cuivre ø 14x16 mm	ML										
	Tube cuivre écroui ø 16				ML	1.050	7.72	8.11				
	Raccords divers				ENS	1.000	2.58	2.58				
	Fixation isophonique				ENS	1.000	0.96	0.96				
	TOTAL		0.570	16.02	.	.	.	11.65	27.67	37.08	41.20	29.54
	VOTRE ENTREPRISE											
32 20 09 10 00 012	Tube cuivre ø 16x18 mm	ML										
	Tube cuivre écroui ø 18				ML	1.050	8.76	9.20				
	Raccords divers				ENS	1.000	2.95	2.95				
	Fixation isophonique				ENS	1.000	0.96	0.96				
	TOTAL		0.630	17.70	.	.	.	13.11	30.81	41.29	45.87	32.65
	VOTRE ENTREPRISE											
32 20 09 10 00 015	Tube cuivre ø 20x22 mm	ML										
	Tube cuivre écroui ø 22				ML	1.050	10.84	11.38				
	Raccords divers				ENS	1.000	3.57	3.57				
	Fixation isophonique				ENS	1.000	0.96	0.96				
	TOTAL		0.680	19.11	.	.	.	15.91	35.02	46.93	52.14	35.24
	VOTRE ENTREPRISE											
32 20 09 10 00 018	Tube cuivre ø 26x28 mm	ML										
	Tube cuivre écroui ø 28				ML	1.050	13.39	14.06				
	Raccords divers				ENS	1.000	4.47	4.47				
	Fixation isophonique				ENS	1.000	1.03	1.03				
	TOTAL		0.750	21.08	.	.	.	19.56	40.64	54.46	60.51	38.86
	VOTRE ENTREPRISE											
	SUPPORT DE TUYAUTERIE réalisés en profilés du commerce.											
	Supports en acier galvanisé											
32 20 10 03 00 003	Support 1 tube	U										
	Profilé				ML	0.200	6.02	1.20				
	Collier				U	1.000	0.84	0.84				
	Fixation				ENS	1.000	1.21	1.21				
	TOTAL		0.170	4.78	.	.	.	3.25	8.03	10.76	11.95	8.81
	VOTRE ENTREPRISE											
32 20 10 03 00 006	Support 2 tubes	U										
	Profilé				ML	0.400	6.02	2.41				
	Collier				U	2.000	0.84	1.68				
	Fixation				ENS	2.000	1.21	2.42				
	TOTAL		0.330	9.27	.	.	.	6.51	15.78	21.15	23.50	17.10
	VOTRE ENTREPRISE											
32 20 10 03 00 012	Support 4 tubes	U										
	Profilé				ML	0.600	6.02	3.61				
	Collier				U	4.000	0.84	3.36				
	Fixation				ENS	2.000	1.21	2.42				
	TOTAL		0.380	10.68	.	.	.	9.39	20.07	26.89	29.87	19.69
	VOTRE ENTREPRISE											
32 20 10 03 00 018	Support 6 tubes	U										
	Profilé				ML	0.800	6.02	4.82				
	Collier				U	6.000	0.84	5.04				
	Fixation				ENS	2.000	1.21	2.42				
	TOTAL		0.430	12.08	.	.	.	12.28	24.36	32.64	36.26	22.28
	VOTRE ENTREPRISE											

Copyright © Groupe Moniteur RCS Paris 403 080 823

Code	Désignation des ouvrages	Unité	Main d'œuvre: Temps moyen	Main d'œuvre: M.-o. + charges sociales 4 x 28.10 €	Fournitures: Unité	Fournitures: Quantité	Fournitures: Prix unitaires	Fournitures: Fournitures principales et annexes 7 x 8	Déboursé sec 5 + 9	Prix de revient 10 x 1.340	Prix de vente indicatif € H.T.: Fournitures et mise en œuvre 11 x 1.111	Prix de vente indicatif € H.T.: Mise en œuvre seule 4 x 51.82 €
1	2	3	4	5	6	7	8	9	10	11	12	13
	Supports en acier galvanisé *(suite)*											
32 20 10 03 00 024	Support 8 tubes	U										
	Profilé				ML	1.000	6.02	6.02				
	Collier				U	8.000	0.84	6.72				
	Fixation				ENS	2.000	1.21	2.42				
	TOTAL		1.100	30.91	.	.	.	15.16	46.07	61.73	68.58	57.00
	VOTRE ENTREPRISE											
	TUBE PVC CHALEUR (PVCC) pour eau de chauffage d'une température maximale de 90° C, sous une pression maximale de 4 bars, compris raccords collés et façonnage.											
	Réseau horizontal en sous-sol ou galerie technique											
32 20 12 03 00 003	Tube PVCC ø 15,4x20 mm	ML										
	Tube PVC-C PN25 ø 15,4x20 mm				ML	1.050	7.23	7.59				
	Fixation				ENS	1.500	2.96	4.44				
	Raccord PVC-C 20 mm				ENS	0.500	0.32	0.16				
	TOTAL		0.360	10.12	.	.	.	12.19	22.31	29.90	33.22	18.66
	VOTRE ENTREPRISE											
32 20 12 03 00 006	Tube PVCC ø 19,4x25 mm	ML										
	Tube PVC-C PN25 ø 19,4x25 mm				ML	1.050	10.67	11.20				
	Fixation				ENS	1.500	3.17	4.76				
	Raccord PVC-C 25 mm				ENS	0.500	0.41	0.21				
	TOTAL		0.420	11.80	.	.	.	16.17	27.97	37.48	41.64	21.76
	VOTRE ENTREPRISE											
32 20 12 03 00 009	Tube PVCC ø 24,8x32 mm	ML										
	Tube PVC-C PN25 ø 24,8x32 mm				ML	1.050	15.85	16.64				
	Fixation				ENS	1.500	4.71	7.07				
	Raccord PVC-C 32 mm				ENS	0.500	0.51	0.26				
	TOTAL		0.500	14.05	.	.	.	23.97	38.02	50.95	56.61	25.91
	VOTRE ENTREPRISE											
32 20 12 03 00 012	Tube PVCC ø 31x40 mm	ML										
	Tube PVC-C PN25 ø 31,0x40 mm				ML	1.050	25.16	26.42				
	Fixation				ENS	1.500	5.25	7.88				
	Raccord PVC-C 40 mm				ENS	0.500	0.61	0.31				
	TOTAL		0.570	16.02	.	.	.	34.61	50.63	67.84	75.37	29.54
	VOTRE ENTREPRISE											
32 20 12 03 00 015	Tube PVCC ø 38,8x50 mm	ML										
	Tube PVC-C PN25 ø 38,8x50 mm				ML	1.050	38.05	39.95				
	Fixation				ENS	1.500	5.61	8.42				
	Raccord PVC-C 50 mm				ENS	0.500	0.61	0.31				
	TOTAL		0.620	17.42	.	.	.	48.68	66.10	88.57	98.40	32.13
	VOTRE ENTREPRISE											
32 20 12 03 00 018	Tube PVCC ø 53,6x63 mm	ML										
	Tube PVC-C PN25 ø 53,6x63 mm				ML	1.050	52.71	55.35				
	Fixation				ENS	1.500	6.71	10.07				
	Raccord PVC-C 63 mm				ENS	0.500	0.71	0.36				
	TOTAL		0.680	19.11	.	.	.	65.78	84.89	113.75	126.38	35.24
	VOTRE ENTREPRISE											
	Colonne montante											
32 20 12 06 00 003	Tube PVCC ø 15,4x20 mm	ML										
	Tube PVC-C PN25 ø 15,4x20 mm				ML	1.050	7.23	7.59				
	Fixation				ENS	0.400	2.96	1.18				
	Raccord PVC-C 20 mm				ENS	0.330	0.32	0.11				
	TOTAL		0.300	8.43	.	.	.	8.88	17.31	23.20	25.78	15.55
	VOTRE ENTREPRISE											
32 20 12 06 00 006	Tube PVCC ø 19,4x25 mm	ML										
	Tube PVC-C PN25 ø 19,4x25 mm				ML	1.050	10.67	11.20				
	Fixation				ENS	0.400	3.17	1.27				
	Raccord PVC-C 25 mm				ENS	0.330	0.41	0.14				
	TOTAL		0.360	10.12	.	.	.	12.61	22.73	30.46	33.84	18.66
	VOTRE ENTREPRISE											

Copyright © Groupe Moniteur RCS Paris 403 080 823

Code	Désignation des ouvrages	Unité	Main d'œuvre: Temps moyen	Main d'œuvre: M.-o. + charges sociales 4 x 28.10 €	Fournitures: Unité	Fournitures: Quantité	Fournitures: Prix unitaires	Fournitures: Fournitures principales et annexes 7 x 8	Déboursé sec 5 + 9	Prix de revient 10 x 1.340	Prix de vente indicatif € H.T.: Fournitures et mise en œuvre 11 x 1.111	Prix de vente indicatif € H.T.: Mise en œuvre seule 4 x 51.82 €
1	2	3	4	5	6	7	8	9	10	11	12	13
	Colonne montante *(suite)*											
32 20 12 06 00 009	Tube PVCC ø 24,8x32 mm	ML										
	Tube PVC-C PN25 ø 24,8x32 mm				ML	1.050	15.85	16.64				
	Fixation				ENS	0.400	4.71	1.88				
	Raccord PVC-C 32 mm				ENS	0.330	0.51	0.17				
	TOTAL		0.420	11.80	.	.	.	18.69	30.49	40.86	45.40	21.76
	VOTRE ENTREPRISE											
32 20 12 06 00 012	Tube PVCC ø 31x40 mm	ML										
	Tube PVC-C PN25 ø 31,0x40 mm				ML	1.050	25.16	26.42				
	Fixation				ENS	0.400	5.25	2.10				
	Raccord PVC-C 40 mm				ENS	0.330	0.61	0.20				
	TOTAL		0.480	13.49	.	.	.	28.72	42.21	56.56	62.84	24.87
	VOTRE ENTREPRISE											
	Coude à 90° compris raccords femelles à coller.											
32 20 12 09 00 003	Coude PVCC ø 20 mm	U										
	Coude 90° PVC-C PN25 ø 20 mm				U	1.000	3.38	3.38				
	Raccord PVC-C 20 mm				ENS	2.000	0.32	0.64				
	TOTAL		0.100	2.81	.	.	.	4.02	6.83	9.15	10.17	5.18
	VOTRE ENTREPRISE											
32 20 12 09 00 006	Coude PVCC ø 25 mm	U										
	Coude 90° PVC-C PN16 ø 25 mm				U	1.000	4.61	4.61				
	Raccord PVC-C 25 mm				ENS	2.000	0.41	0.82				
	TOTAL		0.110	3.09	.	.	.	5.43	8.52	11.42	12.69	5.70
	VOTRE ENTREPRISE											
32 20 12 09 00 009	Coude PVCC ø 32 mm	U										
	Coude 90° PVC-C PN16 ø 32 mm				U	1.000	6.12	6.12				
	Raccord PVC-C 32 mm				ENS	2.000	0.51	1.02				
	TOTAL		0.120	3.37	.	.	.	7.14	10.51	14.08	15.64	6.22
	VOTRE ENTREPRISE											
32 20 12 09 00 012	Coude PVCC ø 40 mm	U										
	Coude 90° PVC-C PN16 ø 40 mm				U	1.000	9.46	9.46				
	Raccord PVC-C 40 mm				ENS	2.000	0.61	1.22				
	TOTAL		0.130	3.65	.	.	.	10.68	14.33	19.20	21.33	6.74
	VOTRE ENTREPRISE											
32 20 12 09 00 015	Coude PVCC ø 50 mm	U										
	Coude 90° PVC-C PN16 ø 50 mm				U	1.000	15.54	15.54				
	Raccord PVC-C 50 mm				ENS	2.000	0.61	1.22				
	TOTAL		0.150	4.22	.	.	.	16.76	20.98	28.11	31.23	7.77
	VOTRE ENTREPRISE											
32 20 12 09 00 018	Coude PVCC ø 63 mm	U										
	Coude 90° PVC-C PN16 ø 63 mm				U	1.000	25.43	25.43				
	Raccord PVC-C 63 mm				ENS	2.000	0.71	1.42				
	TOTAL		0.170	4.78	.	.	.	26.85	31.63	42.38	47.08	8.81
	VOTRE ENTREPRISE											
	Té compris raccords femelles à coller.											
32 20 12 12 00 003	Té PVCC ø 20 mm	U										
	Te égal 90° PVC-C PN25 ø 20 mm				U	1.000	4.85	4.85				
	Raccord PVC-C 20 mm				ENS	3.000	0.32	0.96				
	TOTAL		0.140	3.93	.	.	.	5.81	9.74	13.05	14.50	7.25
	VOTRE ENTREPRISE											
32 20 12 12 00 006	Té PVCC ø 25 mm	U										
	Te égal 90° PVC-C PN16 ø 25 mm				U	1.000	6.81	6.81				
	Raccord PVC-C 25 mm				ENS	3.000	0.41	1.23				
	TOTAL		0.150	4.22	.	.	.	8.04	12.26	16.43	18.25	7.77
	VOTRE ENTREPRISE											

Copyright © Groupe Moniteur RCS Paris 403 080 823

Code	Désignation des ouvrages	Unité	Main d'œuvre: Temps moyen	Main d'œuvre: M.-o. + charges sociales 4 x 28.10 €	Fournitures: Unité	Fournitures: Quantité	Fournitures: Prix unitaires	Fournitures: Fournitures principales et annexes 7 x 8	Déboursé sec 5 + 9	Prix de revient 10 x 1.340	Prix de vente indicatif € H.T.: Fournitures et mise en œuvre 11 x 1.111	Prix de vente indicatif € H.T.: Mise en œuvre seule 4 x 51.82 €
1	2	3	4	5	6	7	8	9	10	11	12	13
Té *(suite)*												
32 20 12 12 00 009	Té PVCC ø 32 mm	U										
	Te égal 90° PVC-C PN16 ø 32 mm				U	1.000	8.14	8.14				
	Raccord PVC-C 32 mm				ENS	3.000	0.51	1.53				
	TOTAL		0.160	4.50	.	.	.	9.67	14.17	18.99	21.10	8.29
	VOTRE ENTREPRISE											
32 20 12 12 00 012	Té PVCC ø 40 mm	U										
	Te égal 90° PVC-C PN16 ø 40 mm				U	1.000	12.75	12.75				
	Raccord PVC-C 40 mm				ENS	3.000	0.61	1.83				
	TOTAL		0.170	4.78	.	.	.	14.58	19.36	25.94	28.82	8.81
	VOTRE ENTREPRISE											
32 20 12 12 00 015	Té PVCC ø 50 mm	U										
	Te égal 90° PVC-C PN16 ø 50 mm				U	1.000	22.44	22.44				
	Raccord PVC-C 50 mm				ENS	3.000	0.61	1.83				
	TOTAL		0.190	5.34	.	.	.	24.27	29.61	39.68	44.08	9.85
	VOTRE ENTREPRISE											
32 20 12 12 00 018	Té PVCC ø 63 mm	U										
	Te égal 90° PVC-C PN16 ø 63 mm				U	1.000	36.09	36.09				
	Raccord PVC-C 63 mm				ENS	3.000	0.71	2.13				
	TOTAL		0.210	5.90	.	.	.	38.22	44.12	59.12	65.68	10.88
	VOTRE ENTREPRISE											
Manchon compris raccords femelles à coller.												
32 20 12 15 00 003	Manchon PVCC ø 20 mm	U										
	Manchon PVC-C PN25 ø 20 mm				U	1.000	2.33	2.33				
	Raccord PVC-C 20 mm				ENS	2.000	0.32	0.64				
	TOTAL		0.100	2.81	.	.	.	2.97	5.78	7.75	8.61	5.18
	VOTRE ENTREPRISE											
32 20 12 15 00 006	Manchon PVCC ø 25 mm	U										
	Manchon PVC-C PN16 ø 25 mm				U	1.000	3.09	3.09				
	Raccord PVC-C 25 mm				ENS	2.000	0.41	0.82				
	TOTAL		0.110	3.09	.	.	.	3.91	7.00	9.38	10.42	5.70
	VOTRE ENTREPRISE											
32 20 12 15 00 009	Manchon PVCC ø 32 mm	U										
	Manchon PVC-C PN16 ø 32 mm				U	1.000	4.61	4.61				
	Raccord PVC-C 32 mm				ENS	2.000	0.51	1.02				
	TOTAL		0.120	3.37	.	.	.	5.63	9.00	12.06	13.40	6.22
	VOTRE ENTREPRISE											
32 20 12 15 00 012	Manchon PVCC ø 40 mm	U										
	Manchon PVC-C PN16 ø 40 mm				U	1.000	7.05	7.05				
	Raccord PVC-C 40 mm				ENS	2.000	0.61	1.22				
	TOTAL		0.130	3.65	.	.	.	8.27	11.92	15.97	17.74	6.74
	VOTRE ENTREPRISE											
32 20 12 15 00 015	Manchon PVCC ø 50 mm	U										
	Manchon PVC-C PN16 ø 50 mm				U	1.000	10.58	10.58				
	Raccord PVC-C 50 mm				ENS	2.000	0.61	1.22				
	TOTAL		0.150	4.22	.	.	.	11.80	16.02	21.47	23.85	7.77
	VOTRE ENTREPRISE											
32 20 12 15 00 018	Manchon PVCC ø 63 mm	U										
	Manchon PVC-C PN16 ø 63 mm				U	1.000	18.25	18.25				
	Raccord PVC-C 63 mm				ENS	2.000	0.71	1.42				
	TOTAL		0.170	4.78	.	.	.	19.67	24.45	32.76	36.40	8.81
	VOTRE ENTREPRISE											

MAJORATIONS SUR MAIN-D'OEUVRE - Pour pose en vide sanitaire (code: 32 20 90 00 001) ..... **coef. 1,25**
- Pour pose au-dessus de 3 m de hauteur du sol (code: 32 20 90 00 002) ..... **coef. 1,15**

Code	Désignation des ouvrages	Unité	Main d'œuvre: Temps moyen	Main d'œuvre: M.-o. + charges sociales 4 x 28.10 €	Fournitures: Unité	Fournitures: Quantité	Fournitures: Prix unitaires	Fournitures: Fournitures principales et annexes 7 x 8	Déboursé sec 5 + 9	Prix de revient 10 x 1.340	Prix de vente indicatif € H.T.: Fournitures et mise en œuvre 11 x 1.111	Prix de vente indicatif € H.T.: Mise en œuvre seule 4 x 51.82 €
1	2	3	4	5	6	7	8	9	10	11	12	13
	Union 3 pièces compris raccords femelles à coller.											
32 20 12 18 00 003	Union 3 pièces PVCC ø 20 mm	U										
	Union PVC-C PN25 ø 20 mm				U	1.000	20.25	20.25				
	Raccord PVC-C 20 mm				ENS	2.000	0.32	0.64				
	TOTAL		0.120	3.37	.	.	.	20.89	24.26	32.51	36.12	6.22
	VOTRE ENTREPRISE											
32 20 12 18 00 006	Union 3 pièces PVCC ø 25 mm	U										
	Union PVC-C PN16 ø 25 mm				U	1.000	24.41	24.41				
	Raccord PVC-C 25 mm				ENS	2.000	0.41	0.82				
	TOTAL		0.130	3.65	.	.	.	25.23	28.88	38.70	43.00	6.74
	VOTRE ENTREPRISE											
32 20 12 18 00 009	Union 3 pièces PVCC ø 32 mm	U										
	Union PVC-C PN16 ø 32 mm				U	1.000	31.69	31.69				
	Raccord PVC-C 32 mm				ENS	2.000	0.51	1.02				
	TOTAL		0.140	3.93	.	.	.	32.71	36.64	49.10	54.55	7.25
	VOTRE ENTREPRISE											
32 20 12 18 00 012	Union 3 pièces PVCC ø 40 mm	U										
	Union PVC-C PN16 ø 40 mm				U	1.000	41.80	41.80				
	Raccord PVC-C 40 mm				ENS	2.000	0.61	1.22				
	TOTAL		0.150	4.22	.	.	.	43.02	47.24	63.30	70.33	7.77
	VOTRE ENTREPRISE											
32 20 12 18 00 015	Union 3 pièces PVCC ø 50 mm	U										
	Union PVC-C PN16 ø 50 mm				U	1.000	58.94	58.94				
	Raccord PVC-C 50 mm				ENS	2.000	0.61	1.22				
	TOTAL		0.170	4.78	.	.	.	60.16	64.94	87.02	96.68	8.81
	VOTRE ENTREPRISE											
32 20 12 18 00 018	Union 3 pièces PVCC ø 63 mm	U										
	Union PVC-C PN16 ø 63 mm				U	1.000	82.96	82.96				
	Raccord PVC-C 63 mm				ENS	2.000	0.71	1.42				
	TOTAL		0.190	5.34	.	.	.	84.38	89.72	120.22	133.56	9.85
	VOTRE ENTREPRISE											
	CALORIFUGEAGE											
	CALORIFUGEAGE DE TUYAUTERIE traditionnel, compris façonnage et pièces de raccords.											
	Coquille de laine minérale et bande plâtrée ép. 30 mm.											
32 22 15 03 00 003	Calorifugeage sur tubes ø 17 à 20 mm	ML										
	Coquille nue ép. 30 mm				ML	1.100	3.98	4.38				
	Bande préplâtrée				ML	3.300	0.22	0.73				
	Manchette aluminium				ML	0.220	0.56	0.12				
	TOTAL		0.460	12.93	.	.	.	5.23	18.16	24.33	27.03	23.84
	VOTRE ENTREPRISE											
32 22 15 03 00 006	Calorifugeage sur tubes ø 21 à 22 mm	ML										
	Coquille nue ép. 30 mm				ML	1.100	4.16	4.58				
	Bande préplâtrée				ML	3.400	0.22	0.75				
	Manchette aluminium				ML	0.230	0.56	0.13				
	TOTAL		0.480	13.49	.	.	.	5.46	18.95	25.39	28.21	24.87
	VOTRE ENTREPRISE											
32 22 15 03 00 009	Calorifugeage sur tubes ø 27 à 28 mm	ML										
	Coquille nue ép. 30 mm				ML	1.100	4.49	4.94				
	Bande préplâtrée				ML	3.680	0.22	0.81				
	Manchette aluminium				ML	0.250	0.56	0.14				
	TOTAL		0.530	14.89	.	.	.	5.89	20.78	27.85	30.94	27.46
	VOTRE ENTREPRISE											
32 22 15 03 00 012	Calorifugeage sur tubes ø 32 à 34 mm	ML										
	Coquille nue ép. 30 mm				ML	1.100	4.86	5.35				
	Bande préplâtrée				ML	3.960	0.22	0.87				
	Manchette aluminium				ML	0.265	0.56	0.15				
	TOTAL		0.580	16.30	.	.	.	6.37	22.67	30.38	33.75	30.06
	VOTRE ENTREPRISE											

Copyright © Groupe Moniteur RCS Paris 403 080 823

Code	Désignation des ouvrages	Unité	Main d'œuvre: Temps moyen	Main d'œuvre: M.-o. + charges sociales 4 x 28.10 €	Fournitures: Unité	Fournitures: Quantité	Fournitures: Prix unitaires	Fournitures: Fournitures principales et annexes 7 x 8	Déboursé sec 5 + 9	Prix de revient 10 x 1.340	Prix de vente indicatif € H.T.: Fournitures et mise en œuvre 11 x 1.111	Prix de vente indicatif € H.T.: Mise en œuvre seule 4 x 51.82 €
1	2	3	4	5	6	7	8	9	10	11	12	13
	Coquille de laine minérale et bande plâtrée *(suite)*											
32 22 15 03 00 015	Calorifugeage sur tube ø 42 mm	ML										
	Coquille nue ép. 30 mm				ML	1.100	5.26	5.79				
	Bande préplâtrée				ML	4.340	0.22	0.95				
	Manchette aluminium				ML	0.290	0.56	0.16				
	TOTAL		0.640	17.98	.	.	.	6.90	24.88	33.34	37.04	33.16
	VOTRE ENTREPRISE											
32 22 15 03 00 018	Calorifugeage sur tube ø 49 mm	ML										
	Coquille nue ép. 30 mm				ML	1.100	5.46	6.01				
	Bande préplâtrée				ML	4.670	0.22	1.03				
	Manchette aluminium				ML	0.320	0.56	0.18				
	TOTAL		0.700	19.67	.	.	.	7.22	26.89	36.03	40.03	36.27
	VOTRE ENTREPRISE											
32 22 15 03 00 021	Calorifugeage sur tube ø 60 mm	ML										
	Coquille nue ép. 30 mm				ML	1.100	6.21	6.83				
	Bande préplâtrée				ML	5.190	0.22	1.14				
	Manchette aluminium				ML	0.350	0.56	0.20				
	TOTAL		0.770	21.64	.	.	.	8.17	29.81	39.95	44.38	39.90
	VOTRE ENTREPRISE											
32 22 15 03 00 024	Calorifugeage sur tube ø 70 mm	ML										
	Coquille nue ép. 30 mm				ML	1.100	6.70	7.37				
	Bande préplâtrée				ML	5.660	0.22	1.25				
	Manchette aluminium				ML	0.380	0.56	0.21				
	TOTAL		0.840	23.60	.	.	.	8.83	32.43	43.46	48.28	43.53
	VOTRE ENTREPRISE											
32 22 15 03 00 027	Calorifugeage sur tube ø 76 mm	ML										
	Coquille nue ép. 30 mm				ML	1.100	7.04	7.74				
	Bande préplâtrée				ML	5.940	0.22	1.31				
	Manchette aluminium				ML	0.400	0.56	0.22				
	TOTAL		0.890	25.01	.	.	.	9.27	34.28	45.94	51.04	46.12
	VOTRE ENTREPRISE											
32 22 15 03 00 030	Calorifugeage sur tube ø 90 mm	ML										
	Coquille nue ép. 30 mm				ML	1.100	7.49	8.24				
	Bande préplâtrée				ML	6.600	0.22	1.45				
	Manchette aluminium				ML	0.440	0.56	0.25				
	TOTAL		1.010	28.38	.	.	.	9.94	38.32	51.35	57.05	52.34
	VOTRE ENTREPRISE											
32 22 15 03 00 033	Calorifugeage sur tube ø 114 mm	ML										
	Coquille nue ép. 30 mm				ML	1.100	8.74	9.61				
	Bande préplâtrée				ML	8.900	0.22	1.96				
	Manchette aluminium				ML	0.570	0.56	0.32				
	TOTAL		1.370	38.50	.	.	.	11.89	50.39	67.52	75.01	70.99
	VOTRE ENTREPRISE											
32 22 15 03 00 036	Calorifugeage sur tube ø 133 mm	ML										
	Coquille nue ép. 30 mm				ML	1.100	10.18	11.20				
	Bande préplâtrée				ML	10.380	0.22	2.28				
	Manchette aluminium				ML	0.670	0.56	0.38				
	TOTAL		1.590	44.68	.	.	.	13.86	58.54	78.44	87.15	82.39
	VOTRE ENTREPRISE											
32 22 15 03 00 039	Calorifugeage sur tube ø 160 mm	ML										
	Coquille nue ép. 30 mm				ML	1.100	11.60	12.76				
	Bande préplâtrée				ML	12.410	0.22	2.73				
	Manchette aluminium				ML	0.800	0.56	0.45				
	TOTAL		1.900	53.39	.	.	.	15.94	69.33	92.90	103.21	98.46
	VOTRE ENTREPRISE											

Copyright © Groupe Moniteur RCS Paris 403 080 823

Code	Désignation des ouvrages	Unité	Main d'œuvre Temps moyen	Main d'œuvre M.-o. + charges sociales 4 x 28.10 €	Fournitures Unité	Fournitures Quantité	Fournitures Prix unitaires	Fournitures Fournitures principales et annexes 7 x 8	Déboursé sec 5 + 9	Prix de revient 10 x 1.340	Prix de vente indicatif € H.T. Fournitures et mise en œuvre 11 x 1.111	Prix de vente indicatif € H.T. Mise en œuvre seule 4 x 51.82 €
1	2	3	4	5	6	7	8	9	10	11	12	13
	Coquille de laine minérale et bande plâtrée *(suite)*											
32 22 15 03 00 043	Calorifugeage au m2	M2										
	Calorifugeage nu ép. 30 mm				M2	1.100	16.47	18.12				
	Bande plâtrée				M2	1.400	1.49	2.09				
	Manchette aluminium				ML	0.250	0.56	0.14				
	TOTAL		1.200	33.72	.	.	.	20.35	54.07	72.45	80.49	62.18
	VOTRE ENTREPRISE											
	Coquille laine de verre et tôle roulée 6/10 6/10e, ép. isolant 30 mm.											
32 22 15 06 00 003	Calorifugeage sur tubes ø 18 à 20 mm	ML										
	Coquille nue ép. 30 mm				ML	1.050	3.85	4.04				
	Coquille en tôle roulée				ML	1.100	9.54	10.49				
	Manchette aluminium				ML	0.300	0.56	0.17				
	TOTAL		0.550	15.46	.	.	.	14.70	30.16	40.41	44.90	28.50
	VOTRE ENTREPRISE											
32 22 15 06 00 006	Calorifugeage sur tubes ø 21 et 22 mm	ML										
	Coquille nue ép. 30 mm				ML	1.050	4.05	4.25				
	Coquille en tôle roulée				ML	1.100	9.54	10.49				
	Manchette aluminium				ML	0.300	0.56	0.17				
	TOTAL		0.550	15.46	.	.	.	14.91	30.37	40.70	45.22	28.50
	VOTRE ENTREPRISE											
32 22 15 06 00 009	Calorifugeage sur tubes ø 27 à 28 mm	ML										
	Coquille nue ép. 30 mm				ML	1.050	6.87	7.21				
	Coquille en tôle roulée				ML	1.100	9.72	10.69				
	Manchette aluminium				ML	0.330	0.56	0.18				
	TOTAL		0.600	16.86	.	.	.	18.08	34.94	46.82	52.02	31.09
	VOTRE ENTREPRISE											
32 22 15 06 00 012	Calorifugeage sur tubes ø 32 à 34 mm	ML										
	Coquille nue ép. 30 mm				ML	1.050	7.57	7.95				
	Coquille en tôle roulée				ML	1.100	9.90	10.89				
	Manchette aluminium				ML	0.340	0.56	0.19				
	TOTAL		0.600	16.86	.	.	.	19.03	35.89	48.09	53.43	31.09
	VOTRE ENTREPRISE											
32 22 15 06 00 015	Calorifugeage sur tube ø 42 mm	ML										
	Coquille nue ép. 30 mm				ML	1.050	8.14	8.55				
	Coquille en tôle roulée				ML	1.100	10.01	11.01				
	Manchette aluminium				ML	0.370	0.56	0.21				
	TOTAL		0.650	18.26	.	.	.	19.77	38.03	50.96	56.62	33.68
	VOTRE ENTREPRISE											
32 22 15 06 00 018	Calorifugeage sur tube ø 49 mm	ML										
	Coquille nue ép. 30 mm				ML	1.050	8.45	8.87				
	Coquille en tôle roulée				ML	1.100	10.31	11.34				
	Manchette aluminium				ML	0.390	0.56	0.22				
	TOTAL		0.650	18.26	.	.	.	20.43	38.69	51.84	57.59	33.68
	VOTRE ENTREPRISE											
32 22 15 06 00 021	Calorifugeage sur tube ø 60 mm	ML										
	Coquille nue ép. 30 mm				ML	1.050	9.30	9.77				
	Coquille en tôle roulée				ML	1.100	11.57	12.73				
	Manchette aluminium				ML	0.420	0.56	0.24				
	TOTAL		0.700	19.67	.	.	.	22.74	42.41	56.83	63.14	36.27
	VOTRE ENTREPRISE											
32 22 15 06 00 024	Calorifugeage sur tube ø 70 mm	ML										
	Coquille nue ép. 30 mm				ML	1.050	11.02	11.57				
	Coquille en tôle roulée				ML	1.100	12.01	13.21				
	Manchette aluminium				ML	0.450	0.56	0.25				
	TOTAL		0.700	19.67	.	.	.	25.03	44.70	59.90	66.55	36.27
	VOTRE ENTREPRISE											

Copyright © Groupe Moniteur RCS Paris 403 080 823

Code	Désignation des ouvrages	Unité	Main d'œuvre: Temps moyen	Main d'œuvre: M.-o. + charges sociales 4 x 28.10 €	Fournitures: Unité	Fournitures: Quantité	Fournitures: Prix unitaires	Fournitures: Fournitures principales et annexes 7 x 8	Déboursé sec 5 + 9	Prix de revient 10 x 1.340	Prix de vente indicatif € H.T.: Fournitures et mise en œuvre 11 x 1.111	Prix de vente indicatif € H.T.: Mise en œuvre seule 4 x 51.82 €
1	2	3	4	5	6	7	8	9	10	11	12	13
	Coquille laine de verre et tôle roulée 6/10 *(suite)*											
32 22 15 06 00 027	Calorifugeage sur tube ø 76 mm	ML										
	Coquille nue ép. 30 mm				ML	1.050	11.22	11.78				
	Coquille en tôle roulée				ML	1.100	12.26	13.49				
	Manchette aluminium				ML	0.490	0.56	0.27				
	TOTAL		0.750	21.08	.	.	.	25.54	46.62	62.47	69.40	38.86
	VOTRE ENTREPRISE											
32 22 15 06 00 030	Calorifugeage sur tube ø 89 mm	ML										
	Coquille nue ép. 30 mm				ML	1.050	12.21	12.82				
	Coquille en tôle roulée				ML	1.100	12.83	14.11				
	Manchette aluminium				ML	0.520	0.56	0.29				
	TOTAL		0.750	21.08	.	.	.	27.22	48.30	64.72	71.90	38.86
	VOTRE ENTREPRISE											
32 22 15 06 00 033	Calorifugeage sur tube ø 114 mm	ML										
	Coquille nue ép. 30 mm				ML	1.050	13.86	14.55				
	Coquille en tôle roulée				ML	1.100	15.66	17.23				
	Manchette aluminium				ML	0.620	0.56	0.35				
	TOTAL		0.800	22.48	.	.	.	32.13	54.61	73.18	81.30	41.46
	VOTRE ENTREPRISE											
32 22 15 06 00 036	Calorifugeage sur tube ø 133 mm	ML										
	Coquille nue ép. 30 mm				ML	1.050	18.43	19.35				
	Coquille en tôle roulée				ML	1.100	18.00	19.80				
	Manchette aluminium				ML	0.650	0.56	0.36				
	TOTAL		0.800	22.48	.	.	.	39.51	61.99	83.07	92.29	41.46
	VOTRE ENTREPRISE											
32 22 15 06 00 039	Calorifugeage sur tube ø 160 mm	ML										
	Coquille nue ép. 30 mm				ML	1.050	24.08	25.28				
	Coquille en tôle roulée				ML	1.100	20.70	22.77				
	Manchette aluminium				ML	0.710	0.56	0.40				
	TOTAL		0.850	23.88	.	.	.	48.45	72.33	96.92	107.68	44.05
	VOTRE ENTREPRISE											
32 22 15 06 00 042	Calorifugeage au m2	M2										
	Coquille nue ép. 30 mm				M2	1.050	46.85	49.19				
	Coquille en tôle roulée				M2	1.100	34.06	37.47				
	Manchette aluminium				ML	1.100	0.56	0.62				
	TOTAL		2.650	74.46	.	.	.	87.28	161.74	216.73	240.79	137.32
	VOTRE ENTREPRISE											
	Majoration pour pose en conditions spéciales											
32 22 15 09 00 003	Calorifugeage en local technique	ML										
	TOTAL		0.260	7.31	.	.	.		7.31	9.80	10.89	
	VOTRE ENTREPRISE											
32 22 15 09 00 006	Calorifugeage en vide sanitaire	ML										
	TOTAL		0.190	5.34	.	.	.		5.34	7.16	7.95	
	VOTRE ENTREPRISE											
32 22 15 09 00 009	Calorifugeage au-dessus de 3 m de ht	ML										
	TOTAL		0.160	4.50	.	.	.		4.50	6.03	6.70	
	VOTRE ENTREPRISE											
	Gaine isolante ép. 13 mm : voir corps d'état PLOMBERIE chapitre 28 46.											
	PROTECTION DE CANALISATION CONTRE LE GEL par ruban chauffant autorégulant, enroulé sur les canalisations.											
32 22 18 00 00 003	Ruban chauffant (longueur développée)	ML										
	Ruban chauffant				ML	1.050	26.10	27.41				
	Collier				U	2.500	0.29	0.73				
	Etiquette signalisation				U	1.000	1.53	1.53				
	TOTAL		0.230	6.46	.	.	.	29.67	36.13	48.41	53.78	11.92
	VOTRE ENTREPRISE											

Copyright © Groupe Moniteur RCS Paris 403 080 823

Code	Désignation des ouvrages	Unité	Main d'œuvre Temps moyen	Main d'œuvre M.-o. + charges sociales 4 x 28.10 €	Fournitures Unité	Fournitures Quantité	Fournitures Prix unitaires	Fournitures principales et annexes 7 x 8	Déboursé sec 5 ÷ 9	Prix de revient 10 x 1.340	Prix de vente indicatif € H.T. Fournitures et mise en œuvre 11 x 1.111	Prix de vente indicatif € H.T. Mise en œuvre seule 4 x 51.82 €
1	2	3	4	5	6	7	8	9	10	11	12	13
	Majoration pour pose en conditions spéciales *(suite)*											
32 22 18 00 00 006	Boîtier d'alimentation ou de dérivation	U										
	Boîtier				U	1.000	37.71	37.71				
	Fixation				ENS	1.000	1.36	1.36				
	TOTAL		0.800	22.48	.	.	.	39.07	61.55	82.48	91.64	41.46
	VOTRE ENTREPRISE											
32 22 18 00 00 009	Thermostat avec coffret de protection	U										
	Thermostat ambiance				U	1.000	131.40	131.40				
	Coffret tôle étanche				U	1.000	48.31	48.31				
	Fixation				ENS	1.000	1.36	1.36				
	TOTAL		1.100	30.91	.	.	.	181.07	211.98	284.05	315.58	57.00
	VOTRE ENTREPRISE											
32 22 18 00 00 012	Embout de terminaison	U										
	Raccordement terminaison				U	1.000	12.51	12.51				
	TOTAL		0.400	11.24	.	.	.	12.51	23.75	31.83	35.36	20.73
	VOTRE ENTREPRISE											
	MAINTIEN EN TEMPERATURE DE CANALISATION ECS											
32 22 21 00 00 003	Ruban chauffant autorégulant	ML										
	Ruban chauffant				ML	1.050	18.90	19.85				
	Ruban adhésif				ML	0.400	0.43	0.17				
	Etiquette signalisation				U	1.000	1.53	1.53				
	TOTAL		0.230	6.46	.	.	.	21.55	28.01	37.53	41.70	11.92
	VOTRE ENTREPRISE											
32 22 21 00 00 006	Boîtier d'alimentation et de puissance	U										
	Boîtier modulation puissance				U	1.000	304.20	304.20				
	Fixation				ENS	4.000	1.36	5.44				
	TOTAL		0.800	22.48	.	.	.	309.64	332.12	445.04	494.44	41.46
	VOTRE ENTREPRISE											
32 22 21 00 00 009	Embout de terminaison	U										
	Embout terminaison				U	1.000	43.20	43.20				
	Ruban adhésif				ML	0.120	0.43	0.05				
	TOTAL		0.400	11.24	.	.	.	43.25	54.49	73.02	81.13	20.73
	VOTRE ENTREPRISE											
	HYDROCABLE											
	SYSTEME HYDROCABLE BITUBE EN CHAPE en canalisation polyéthylène réticulé (PER).											
	Répartiteur collecteur pour alimentation des radiateurs comprenant départ + retour, vannes d'isolement, bouchons, purgeurs, raccords.											
32 23 03 03 00 003	Répartiteur collecteur 4 circuits	U										
	Répartiteur collecteur				U	2.000	32.01	64.02				
	Vanne				U	2.000	29.69	59.38				
	Robinet vidange				U	1.000	8.32	8.32				
	Purgeur automatique				U	1.000	7.16	7.16				
	Support collecteur				U	2.000	4.47	8.94				
	Raccord union 20x27				U	2.000	7.94	15.88				
	Terminaison 2 prises				U	2.000	5.15	10.30				
	Bouchon terminaison				U	2.000	2.68	5.36				
	TOTAL		1.500	42.15	.	.	.	179.36	221.51	296.82	329.77	77.73
	VOTRE ENTREPRISE											
32 23 03 03 00 006	Répartiteur collecteur 5 circuits	U										
	Répartiteur collecteur				U	2.000	39.40	78.80				
	Vanne				U	2.000	29.69	59.38				
	Robinet vidange				U	1.000	8.32	8.32				
	Purgeur automatique				U	1.000	7.16	7.16				
	Support collecteur				U	2.000	4.47	8.94				
	Raccord union 20x27				U	2.000	7.94	15.88				
	Terminaison 2 prises				U	2.000	5.15	10.30				
	Bouchon terminaison				U	2.000	2.68	5.36				
	TOTAL		1.500	42.15	.	.	.	194.14	236.29	316.63	351.78	77.73
	VOTRE ENTREPRISE											

Copyright © Groupe Moniteur RCS Paris 403 080 823

Code	Désignation des ouvrages	Unité	Main d'œuvre: Temps moyen	Main d'œuvre: M.-o. + charges sociales 4 x 28.10 €	Fournitures: Unité	Fournitures: Quantité	Fournitures: Prix unitaires	Fournitures: Fournitures principales et annexes 7 x 8	Déboursé sec 5 + 9	Prix de revient 10 x 1.340	Prix de vente indicatif € H.T.: Fournitures et mise en œuvre 11 x 1.111	Prix de vente indicatif € H.T.: Mise en œuvre seule 4 x 51.82 €
1	2	3	4	5	6	7	8	9	10	11	12	13
	Répartiteur collecteur *(suite)*											
32 23 03 03 00 009	Répartiteur collecteur 6 circuits	U										
	Répartiteur collecteur				U	2.000	46.46	92.92				
	Vanne				U	2.000	29.69	59.38				
	Robinet vidange				U	1.000	8.32	8.32				
	Purgeur automatique				U	1.000	7.16	7.16				
	Support collecteur				U	2.000	4.47	8.94				
	Raccord union 20x27				U	2.000	7.94	15.88				
	Terminaison 2 prises				U	2.000	5.15	10.30				
	Bouchon terminaison				U	2.000	2.68	5.36				
	TOTAL		1.500	42.15	.	.	.	208.26	250.41	335.55	372.80	77.73
	VOTRE ENTREPRISE											
32 23 03 03 00 012	Répartiteur collecteur 7 circuits	U										
	Répartiteur collecteur				U	2.000	53.61	107.22				
	Vanne				U	2.000	38.37	76.74				
	Robinet vidange				U	1.000	8.32	8.32				
	Purgeur automatique				U	1.000	7.16	7.16				
	Support collecteur				U	2.000	4.47	8.94				
	Raccord union 26x34				U	2.000	20.31	40.62				
	Terminaison 2 prises				U	2.000	5.53	11.06				
	Bouchon terminaison				U	2.000	3.21	6.42				
	TOTAL		1.800	50.58	.	.	.	266.48	317.06	424.86	472.02	93.28
	VOTRE ENTREPRISE											
32 23 03 03 00 015	Répartiteur collecteur 8 circuits	U										
	Répartiteur collecteur				U	2.000	60.20	120.40				
	Vanne				U	2.000	38.37	76.74				
	Robinet vidange				U	1.000	8.32	8.32				
	Purgeur automatique				U	1.000	7.16	7.16				
	Support collecteur				U	2.000	4.47	8.94				
	Raccord union 26x34				U	2.000	20.31	40.62				
	Terminaison 2 prises				U	2.000	5.53	11.06				
	Bouchon terminaison				U	2.000	3.21	6.42				
	TOTAL		1.800	50.58	.	.	.	279.66	330.24	442.52	491.64	93.28
	VOTRE ENTREPRISE											
32 23 03 03 00 018	Répartiteur collecteur 9 circuits	U										
	Répartiteur collecteur				U	2.000	69.30	138.60				
	Vanne				U	2.000	38.37	76.74				
	Robinet vidange				U	1.000	8.32	8.32				
	Purgeur automatique				U	1.000	7.16	7.16				
	Support collecteur				U	2.000	4.47	8.94				
	Raccord union 26x34				U	2.000	20.31	40.62				
	Terminaison 2 prises				U	2.000	5.53	11.06				
	Bouchon terminaison				U	2.000	3.21	6.42				
	TOTAL		1.800	50.58	.	.	.	297.86	348.44	466.91	518.74	93.28
	VOTRE ENTREPRISE											
32 23 03 03 00 021	Répartiteur collecteur 10 circuits	U										
	Répartiteur collecteur				U	2.000	76.47	152.94				
	Vanne				U	2.000	38.37	76.74				
	Robinet vidange				U	1.000	8.32	8.32				
	Purgeur automatique				U	1.000	7.16	7.16				
	Support collecteur				U	2.000	4.47	8.94				
	Raccord union 26x34				U	2.000	20.31	40.62				
	Terminaison 2 prises				U	2.000	5.53	11.06				
	Bouchon terminaison				U	2.000	3.21	6.42				
	TOTAL		1.800	50.58	.	.	.	312.20	362.78	486.13	540.09	93.28
	VOTRE ENTREPRISE											

Copyright © Groupe Moniteur RCS Paris 403 080 823

Code	Désignation des ouvrages	Unité	Main d'œuvre Temps moyen	Main d'œuvre M.-o. + charges sociales 4 x 28.10 €	Fournitures Unité	Fournitures Quantité	Fournitures Prix unitaires	Fournitures principales et annexes 7 x 8	Déboursé sec 5 + 9	Prix de revient 10 x 1.340	Prix de vente indicatif € H.T. Fournitures et mise en œuvre 11 x 1.111	Prix de vente indicatif € H.T. Mise en œuvre seule 4 x 51.82 €
1	2	3	4	5	6	7	8	9	10	11	12	13
	Liaison collecteur radiateur en polyéthylène réticulé, départ + retour, comprenant tube PER 12/10, fourreau PVC, raccords à compression 16-12/10 et sorties de chape sous radiateur.											
32 23 03 06 00 003	Liaison polyéthylène longueur 5 m	U										
	Tube PER + gaine ø 12 mm				ML	10.000	1.37	13.70				
	Adaptateur alésage 16 ø 12 mm				U	4.000	9.71	38.84				
	Sortie de chape				U	1.000	3.03	3.03				
	TOTAL		0.800	22.48	.	.	.	55.57	78.05	104.59	116.20	41.46
	VOTRE ENTREPRISE											
32 23 03 06 00 006	Le mètre supplémentaire de polyéthylène	ML										
	Tube PER + gaine ø 12 mm				ML	2.000	1.37	2.74				
	TOTAL		0.080	2.25	.	.	.	2.74	4.99	6.69	7.43	4.15
	VOTRE ENTREPRISE											
	Robinetterie radiateur											
32 23 03 09 00 003	Robinet double réglage et coude réglable	U										
	Robinet 2 voies 15x21				U	1.000	38.26	38.26				
	Canne chromée				U	1.000	7.79	7.79				
	TOTAL		0.500	14.05	.	.	.	46.05	60.10	80.53	89.47	25.91
	VOTRE ENTREPRISE											
32 23 03 09 00 006	Option tête thermostatique	U										
	Tête thermostatique				U	1.000	23.88	23.88				
	TOTAL		0.100	2.81	.	.	.	23.88	26.69	35.76	39.73	5.18
	VOTRE ENTREPRISE											

EQUIPEMENT D'INSTALLATION DE CHAUFFAGE

Pour les appareils raccordés au réseau électrique, les branchements sont à reprendre au chapitre Electricité. Montage ou descente d'appareils à reprendre au chapitre : CN 32 (OUVRAGES COMMUNS).

VASE D'EXPANSION A MEMBRANE sous pression d'azote, équipé d'une soupape de sûreté avec manomètre. L'installation comprend le montage sur la tuyauterie et la façon des joints.

32 25 03 00 00 001	Vase expansion 8 litres	U										
	Vase expansion				U	1.000	19.39	19.39				
	Filasse + pâte				ENS	1.000	0.26	0.26				
	TOTAL		0.500	14.05	.	.	.	19.65	33.70	45.16	50.17	25.91
	VOTRE ENTREPRISE											
32 25 03 00 00 003	Vase expansion 12 litres	U										
	Vase expansion				U	1.000	28.56	28.56				
	Filasse + pâte				ENS	1.000	0.26	0.26				
	TOTAL		0.560	15.74	.	.	.	28.82	44.56	59.71	66.34	29.02
	VOTRE ENTREPRISE											
32 25 03 00 00 006	Vase expansion 25 litres	U										
	Vase expansion				U	1.000	40.12	40.12				
	Filasse + pâte				ENS	1.000	0.26	0.26				
	TOTAL		0.610	17.14	.	.	.	40.38	57.52	77.08	85.64	31.61
	VOTRE ENTREPRISE											
32 25 03 00 00 009	Vase expansion 35 litres	U										
	Vase expansion				U	1.000	62.62	62.62				
	Filasse + pâte				ENS	1.000	0.26	0.26				
	TOTAL		0.660	18.55	.	.	.	62.88	81.43	109.12	121.23	34.20
	VOTRE ENTREPRISE											
32 25 03 00 00 012	Vase expansion 50 litres	U										
	Vase expansion				U	1.000	74.10	74.10				
	Filasse + pâte				ENS	1.000	0.26	0.26				
	TOTAL		0.710	19.95	.	.	.	74.36	94.31	126.38	140.41	36.79
	VOTRE ENTREPRISE											
32 25 03 00 00 015	Vase expansion 80 litres	U										
	Vase expansion				U	1.000	139.29	139.29				
	Filasse + pâte				ENS	1.000	0.26	0.26				
	TOTAL		0.760	21.36	.	.	.	139.55	160.91	215.62	239.55	39.38
	VOTRE ENTREPRISE											

Copyright © Groupe Moniteur RCS Paris 403 080 823

Code	Désignation des ouvrages	Unité	Main d'œuvre Temps moyen	Main d'œuvre M.-o. + charges sociales 4 x 28.10 €	Fournitures Unité	Fournitures Quantité	Fournitures Prix unitaires	Fournitures Fournitures principales et annexes 7 x 8	Déboursé sec 5 + 9	Prix de revient 10 x 1.340	Prix de vente indicatif € H.T. Fournitures et mise en œuvre 11 x 1.111	Prix de vente indicatif € H.T. Mise en œuvre seule 4 x 51.82 €
1	2	3	4	5	6	7	8	9	10	11	12	13
32 25 03 00 00 018	Vase expansion 140 litres	U										
	Vase expansion				U	1.000	502.18	502.18				
	Raccords - accessoires divers				ENS	1.000	12.32	12.32				
	TOTAL		0.900	25.29	.	.	.	514.50	539.79	723.32	803.61	46.64
	VOTRE ENTREPRISE											
32 25 03 00 00 021	Vase expansion 200 litres	U										
	Vase expansion				U	1.000	606.41	606.41				
	Raccords - accessoires divers				ENS	1.000	14.40	14.40				
	TOTAL		1.200	33.72	.	.	.	620.81	654.53	877.07	974.42	62.18
	VOTRE ENTREPRISE											
32 25 03 00 00 024	Vase expansion 280 litres	U										
	Vase expansion				U	1.000	821.80	821.80				
	Raccords - accessoires divers				ENS	1.000	15.27	15.27				
	TOTAL		1.800	50.58	.	.	.	837.07	887.65	1189.45	1321.48	93.28
	VOTRE ENTREPRISE											
32 25 03 00 00 035	Console pour support vase d'expansion (8 à 25 L)	U										
	Console				U	1.000	23.24	23.24				
	Fixation				ENS	1.000	1.36	1.36				
	TOTAL		0.200	5.62	.	.	.	24.60	30.22	40.49	44.98	10.36
	VOTRE ENTREPRISE											
	VASE D'EXPANSION POUR CHAUFFE-EAU comprenant le montage sur la tuyauterie et la façon des joints.											
32 25 05 00 00 003	Vase expansion 5 litres	U										
	Vase expansion				U	1.000	34.79	34.79				
	Filasse + pâte				ENS	1.000	0.26	0.26				
	TOTAL		0.500	14.05	.	.	.	35.05	49.10	65.79	73.09	25.91
	VOTRE ENTREPRISE											
32 25 05 00 00 006	Vase expansion 8 litres	U										
	Vase expansion				U	1.000	35.77	35.77				
	Filasse + pâte				ENS	1.000	0.26	0.26				
	TOTAL		0.550	15.46	.	.	.	36.03	51.49	69.00	76.66	28.50
	VOTRE ENTREPRISE											
32 25 05 00 00 009	Vase expansion 11 litres	U										
	Vase expansion				U	1.000	45.08	45.08				
	Filasse + pâte				ENS	1.000	0.26	0.26				
	TOTAL		0.600	16.86	.	.	.	45.34	62.20	83.35	92.60	31.09
	VOTRE ENTREPRISE											
32 25 05 00 00 018	Kit de branchement pour vase d'expansion chauffe eau	U										
	Kit raccordement				U	1.000	25.27	25.27				
	Filasse + pâte				ENS	1.000	0.26	0.26				
	TOTAL		0.320	8.99	.	.	.	25.53	34.52	46.26	51.39	16.58
	VOTRE ENTREPRISE											
	VASE D'EXPANSION POUR INSTALLATION SOLAIRE comprenant le montage sur la tuyauterie et la façon des joints.											
32 25 07 00 00 003	Vase expansion 18 litres	U										
	Vase expansion				U	1.000	54.67	54.67				
	Filasse + pâte				ENS	1.000	0.26	0.26				
	TOTAL		0.600	16.86	.	.	.	54.93	71.79	96.20	106.88	31.09
	VOTRE ENTREPRISE											
32 25 07 00 00 006	Vase expansion 25 litres	U										
	Vase expansion				U	1.000	64.68	64.68				
	Filasse + pâte				ENS	1.000	0.26	0.26				
	TOTAL		0.650	18.26	.	.	.	64.94	83.20	111.49	123.87	33.68
	VOTRE ENTREPRISE											
32 25 07 00 00 009	Vase expansion 35 litres	U										
	Vase expansion				U	1.000	84.00	84.00				
	Filasse + pâte				ENS	1.000	0.26	0.26				
	TOTAL		0.700	19.67	.	.	.	84.26	103.93	139.27	154.73	36.27
	VOTRE ENTREPRISE											

Code	Désignation des ouvrages	Unité	Main d'œuvre: Temps moyen	Main d'œuvre: M.-o. + charges sociales 4 x 28.10 €	Fournitures: Unité	Fournitures: Quantité	Fournitures: Prix unitaires	Fournitures: Fournitures principales et annexes 7 x 8	Déboursé sec 5 + 9	Prix de revient 10 x 1.340	Prix de vente indicatif € H.T.: Fournitures et mise en œuvre 11 x 1.111	Prix de vente indicatif € H.T.: Mise en œuvre seule 4 x 51.82 €
1	2	3	4	5	6	7	8	9	10	11	12	13
	APPAREIL DE MESURE ET DE SECURITE comprenant le montage et le raccordement sur l'installation.											
	Thermomètre gainé											
32 25 09 03 00 004	Thermomètre droit 200 mm avec plonge 63 mm	U										
	Thermomètre droit				U	1.000	37.50	37.50				
	Raccords joints				ENS	1.000	1.30	1.30				
	TOTAL		0.400	11.24	.	.	.	38.80	50.04	67.05	74.49	20.73
	VOTRE ENTREPRISE											
32 25 09 03 00 007	Thermomètre équerre 200 mm avec plonge 63 mm	U										
	Thermomètre équerre				U	1.000	45.85	45.85				
	Raccords joints				ENS	1.000	1.30	1.30				
	TOTAL		0.400	11.24	.	.	.	47.15	58.39	78.24	86.92	20.73
	VOTRE ENTREPRISE											
	Thermomètre applique											
32 25 09 04 00 003	Thermomètre applique	U										
	Thermomètre applique				U	1.000	16.25	16.25				
	TOTAL		0.250	7.02	.	.	.	16.25	23.27	31.18	34.64	12.96
	VOTRE ENTREPRISE											
	Régulateur de pression différentielle (en complément de robinet thermostatique).											
32 25 09 06 00 003	Régulateur de pression ø 20x27 mm	U										
	Soupape différentielle				U	1.000	15.30	15.30				
	Filasse + pâte				ENS	1.000	0.52	0.52				
	TOTAL		0.410	11.52	.	.	.	15.82	27.34	36.64	40.71	21.25
	VOTRE ENTREPRISE											
32 25 09 06 00 006	Régulateur de pression ø 26x34 mm	U										
	Soupape différentielle				U	1.000	50.53	50.53				
	Filasse + pâte				ENS	1.000	0.52	0.52				
	TOTAL		0.500	14.05	.	.	.	51.05	65.10	87.23	96.91	25.91
	VOTRE ENTREPRISE											
	Purgeur automatique											
32 25 09 09 00 003	Purgeur automatique à flotteur ø 12x17 mm	U										
	Purgeur d'air				U	1.000	15.40	15.40				
	Filasse + pâte				ENS	1.000	0.52	0.52				
	TOTAL		0.230	6.46	.	.	.	15.92	22.38	29.99	33.32	11.92
	VOTRE ENTREPRISE											
32 25 09 09 00 006	Purgeur automatique à flotteur ø 15x21 mm	U										
	Purgeur d'air				U	1.000	24.43	24.43				
	Filasse + pâte				ENS	1.000	0.52	0.52				
	TOTAL		0.280	7.87	.	.	.	24.95	32.82	43.98	48.86	14.51
	VOTRE ENTREPRISE											
32 25 09 09 00 009	Purgeur automatique série industrielle ø 15x21 mm	U										
	Purgeur 15x21				U	1.000	79.10	79.10				
	Filasse + pâte				ENS	1.000	0.52	0.52				
	TOTAL		0.380	10.68	.	.	.	79.62	90.30	121.00	134.43	19.69
	VOTRE ENTREPRISE											
	Séparateur d'air											
32 25 09 12 00 003	Séparateur d'air ø 15x21 mm	U										
	Séparateur air				U	1.000	82.00	82.00				
	Filasse + pâte				ENS	1.000	0.52	0.52				
	TOTAL		0.460	12.93	.	.	.	82.52	95.45	127.90	142.10	23.84
	VOTRE ENTREPRISE											
32 25 09 12 00 006	Séparateur d'air ø 20x27 mm	U										
	Séparateur air				U	1.000	82.00	82.00				
	Filasse + pâte				ENS	1.000	0.52	0.52				
	TOTAL		0.500	14.05	.	.	.	82.52	96.57	129.40	143.76	25.91
	VOTRE ENTREPRISE											

Copyright © Groupe Moniteur RCS Paris 403 080 823

Code	Désignation des ouvrages	Unité	Main d'œuvre Temps moyen	Main d'œuvre M.-o. + charges sociales 4 x 28.10 €	Fournitures Unité	Fournitures Quantité	Fournitures Prix unitaires	Fournitures principales et annexes 7 x 8	Déboursé sec 5 + 9	Prix de revient 10 x 1.340	Prix de vente indicatif € H.T. Fournitures et mise en œuvre 11 x 1.111	Prix de vente indicatif € H.T. Mise en œuvre seule 4 x 51.82 €
1	2	3	4	5	6	7	8	9	10	11	12	13
Séparateur d'air *(suite)*												
32 25 09 12 00 009	Séparateur d'air ø 26x34 mm	U										
	Séparateur air				U	1.000	98.08	98.08				
	Filasse + pâte				ENS	1.000	0.52	0.52				
	TOTAL		0.610	17.14	.	.	.	98.60	115.74	155.09	172.30	31.61
	VOTRE ENTREPRISE											
32 25 09 12 00 012	Séparateur d'air ø 33x42 mm	U										
	Séparateur air				U	1.000	116.80	116.80				
	Filasse + pâte				ENS	1.000	0.52	0.52				
	TOTAL		0.730	20.51	.	.	.	117.32	137.83	184.69	205.19	37.83
	VOTRE ENTREPRISE											
32 25 09 12 00 015	Séparateur d'air ø 40x49 mm	U										
	Séparateur air				U	1.000	125.68	125.68				
	Filasse + pâte				ENS	1.000	0.52	0.52				
	TOTAL		0.900	25.29	.	.	.	126.20	151.49	203.00	225.53	46.64
	VOTRE ENTREPRISE											
32 25 09 12 00 018	Séparateur d'air ø 50x60 mm	U										
	Séparateur air				U	1.000	228.80	228.80				
	Filasse + pâte				ENS	1.000	0.52	0.52				
	TOTAL		1.130	31.75	.	.	.	229.32	261.07	349.83	388.66	58.56
	VOTRE ENTREPRISE											
32 25 09 12 00 021	Séparateur d'air ø 66x76 mm	U										
	Séparateur d'air				U	1.000	219.80	219.80				
	Filasse + pâte				ENS	1.000	1.05	1.05				
	TOTAL		1.800	50.58	.	.	.	220.85	271.43	363.72	404.09	93.28
	VOTRE ENTREPRISE											
32 25 09 12 00 024	Séparateur d'air ø 80x90 mm	U										
	Séparateur d'air				U	1.000	259.00	259.00				
	Filasse + pâte				ENS	1.000	1.05	1.05				
	TOTAL		2.200	61.82	.	.	.	260.05	321.87	431.31	479.19	114.00
	VOTRE ENTREPRISE											
Pot à boue												
32 25 09 13 00 003	Pot à boue ø 66 x 76 mm	U										
	Pot à boue				U	1.000	184.80	184.80				
	Filasse + pâte				ENS	1.000	1.05	1.05				
	TOTAL		2.000	56.20	.	.	.	185.85	242.05	324.35	360.35	103.64
	VOTRE ENTREPRISE											
32 25 09 13 00 006	Pot à boue ø 80 x 90 mm	U										
	Pot à boue				U	1.000	184.80	184.80				
	Filasse + pâte				ENS	1.000	1.05	1.05				
	TOTAL		2.300	64.63	.	.	.	185.85	250.48	335.64	372.90	119.19
	VOTRE ENTREPRISE											
Soupape de sûreté												
32 25 09 15 00 003	Soupape de sûreté ø 15x21 mm	U										
	Soupape de sûreté				U	1.000	22.46	22.46				
	Filasse + pâte				ENS	1.000	0.52	0.52				
	TOTAL		0.280	7.87	.	.	.	22.98	30.85	41.34	45.93	14.51
	VOTRE ENTREPRISE											
32 25 09 15 00 006	Soupape de sûreté ø 20x27 mm	U										
	Soupape de sûreté				U	1.000	41.82	41.82				
	Filasse + pâte				ENS	1.000	0.52	0.52				
	TOTAL		0.350	9.83	.	.	.	42.34	52.17	69.91	77.67	18.14
	VOTRE ENTREPRISE											
32 25 09 15 00 009	Soupape de sûreté ø 26x34 mm	U										
	Soupape de sûreté				U	1.000	60.06	60.06				
	Filasse + pâte				ENS	1.000	0.52	0.52				
	TOTAL		0.450	12.65	.	.	.	60.58	73.23	98.13	109.02	23.32
	VOTRE ENTREPRISE											

Code	Désignation des ouvrages	Unité	Main d'œuvre: Temps moyen	Main d'œuvre: M.-o. + charges sociales 4 x 28.10 €	Fournitures: Unité	Fournitures: Quantité	Fournitures: Prix unitaires	Fournitures: Fournitures principales et annexes 7 x 8	Déboursé sec 5 + 9	Prix de revient 10 x 1.340	Prix de vente indicatif € H.T.: Fournitures et mise en œuvre 11 x 1.111	Prix de vente indicatif € H.T.: Mise en œuvre seule 4 x 51.82 €
1	2	3	4	5	6	7	8	9	10	11	12	13
	Soupape de sûreté *(suite)*											
32 25 09 15 00 012	Soupape de sûreté ø 33x42 mm	U										
	Soupape de sûreté				U	1.000	175.30	175.30				
	Filasse + pâte				ENS	1.000	0.52	0.52				
	TOTAL		0.520	14.61	.	.	.	175.82	190.43	255.18	283.50	26.95
	VOTRE ENTREPRISE											
32 25 09 15 00 050	Collecteur d'échappement et de purge pour soupape DN 20 à 50	U										
	Collecteur d'échappement				U	1.000	39.55	39.55				
	Filasse + pâte				ENS	1.000	0.52	0.52				
	TOTAL		1.500	42.15	.	.	.	40.07	82.22	110.17	122.40	77.73
	VOTRE ENTREPRISE											
	Compteur de calories avec intégrateur électronique à microprocesseur, alimentation par pile lithium, sorties impulsions pour reprise sur GTC.											
32 25 09 21 00 003	Compteur de calories débit 1,5 m3/h	U										
	Compteur d'énergie 15				U	1.000	613.90	613.90				
	Raccords divers				ENS	1.000	5.27	5.27				
	TOTAL		3.300	92.73	.	.	.	619.17	711.90	953.95	1059.84	171.01
	VOTRE ENTREPRISE											
32 25 09 21 00 006	Compteur de calories débit 2,5 m3/h	U										
	Compteur d'énergie 20				U	1.000	626.50	626.50				
	Raccords divers				ENS	1.000	6.60	6.60				
	TOTAL		3.700	103.97	.	.	.	633.10	737.07	987.67	1097.30	191.73
	VOTRE ENTREPRISE											
32 25 09 21 00 009	Compteur de calories débit 3,5 m3/h	U										
	Compteur d'énergie 25				U	1.000	712.60	712.60				
	Raccords divers				ENS	1.000	10.54	10.54				
	TOTAL		4.800	134.88	.	.	.	723.14	858.02	1149.75	1277.37	248.74
	VOTRE ENTREPRISE											
32 25 09 21 00 012	Compteur de calories débit 6 m3/h	U										
	Compteur d'énergie 25				U	1.000	757.40	757.40				
	Raccords divers				ENS	1.000	10.54	10.54				
	TOTAL		4.800	134.88	.	.	.	767.94	902.82	1209.78	1344.07	248.74
	VOTRE ENTREPRISE											
32 25 09 21 00 015	Compteur de calories débit 10 m3/h	U										
	Compteur d'énergie 40				U	1.000	868.00	868.00				
	Raccords divers				ENS	1.000	19.36	19.36				
	TOTAL		5.600	157.36	.	.	.	887.36	1044.72	1399.92	1555.31	290.19
	VOTRE ENTREPRISE											
32 25 09 21 00 018	Compteur de calories débit 15 m3/h	U										
	Compteur d'énergie 50				U	1.000	1169.00	1169.00				
	Bride + tirant				U	1.000	34.58	34.58				
	TOTAL		7.250	203.73	.	.	.	1203.58	1407.31	1885.80	2095.12	375.70
	VOTRE ENTREPRISE											
32 25 09 21 00 021	Compteur de calories débit 35 m3/h	U										
	Compteur d'énergie 65				U	1.000	1538.60	1538.60				
	Bride + tirant				U	1.000	34.86	34.86				
	TOTAL		7.600	213.56	.	.	.	1573.46	1787.02	2394.61	2660.41	393.83
	VOTRE ENTREPRISE											
32 25 09 21 00 024	Compteur de calories débit 40 m3/h	U										
	Compteur d'énergie 80				U	1.000	1913.80	1913.80				
	Bride + tirant				U	1.000	53.34	53.34				
	TOTAL		7.800	219.18	.	.	.	1967.14	2186.32	2929.67	3254.86	404.20
	VOTRE ENTREPRISE											

Copyright © Groupe Moniteur RCS Paris 403 080 823

Code	Désignation des ouvrages	Unité	Main d'œuvre: Temps moyen	Main d'œuvre: M.-o. + charges sociales 4 x 28.10 €	Fournitures: Unité	Fournitures: Quantité	Fournitures: Prix unitaires	Fournitures: Fournitures principales et annexes 7 x 8	Déboursé sec 5 + 9	Prix de revient 10 x 1.340	Prix de vente indicatif € H.T.: Fournitures et mise en œuvre 11 x 1.111	Prix de vente indicatif € H.T.: Mise en œuvre seule 4 x 51.82 €
1	2	3	4	5	6	7	8	9	10	11	12	13
	CIRCULATEUR DE CHAUFFAGE à rotor noyé, comprenant le raccordement sur l'installation par raccords union (RU) ou contre-brides (CB) ainsi que tous les façonnages : coupes, filetages et réalisation des joints.											
	En individuel											
32 25 12 04 00 003	Circulateur vitesse réglable, débit jusqu'à 2,00 m3/h, hauteur manométrique jusqu'à 1,75 m CE	U										
	Circulateur simple				U	1.000	144.75	144.75				
	Raccord-union				U	1.000	10.05	10.05				
	Filasse + pâte				ENS	2.200	1.05	2.31				
	TOTAL		0.950	26.70	.	.	.	157.11	183.81	246.31	273.65	49.23
	VOTRE ENTREPRISE											
32 25 12 04 00 006	Circulateur vitesse réglable, débit jusqu'à 2,00 m3/h, hauteur manométrique jusqu'à 4 m CE	U										
	Circulateur simple				U	1.000	150.00	150.00				
	Raccord-union				U	1.000	10.05	10.05				
	Filasse + pâte				ENS	2.200	1.05	2.31				
	TOTAL		0.950	26.70	.	.	.	162.36	189.06	253.34	281.46	49.23
	VOTRE ENTREPRISE											
32 25 12 04 00 009	Circulateur vitesse réglable, débit jusqu'à 3,00 m3/h, hauteur manométrique jusqu'à 4 m CE	U										
	Circulateur simple				U	1.000	164.25	164.25				
	Raccord-union				U	1.000	10.05	10.05				
	Filasse + pâte				ENS	2.200	1.05	2.31				
	TOTAL		0.950	26.70	.	.	.	176.61	203.31	272.44	302.68	49.23
	VOTRE ENTREPRISE											
32 25 12 04 00 012	Circulateur vitesse réglable, débit jusqu'à 3,00 m3/h, hauteur manométrique jusqu'à 5 m CE	U										
	Circulateur simple				U	1.000	207.00	207.00				
	Raccord-union				U	1.000	10.05	10.05				
	Filasse + pâte				ENS	2.200	1.05	2.31				
	TOTAL		1.050	29.51	.	.	.	219.36	248.87	333.49	370.51	54.41
	VOTRE ENTREPRISE											
32 25 12 04 00 030	Circulateur autorégulé, débit jusqu'à 2,50 m3/h, hauteur manométrique jusqu'à 3,5 m CE	U										
	Circulateur simple				U	1.000	213.88	213.88				
	Raccord-union				U	1.000	10.05	10.05				
	Filasse + pâte				ENS	2.200	1.05	2.31				
	TOTAL		1.000	28.10	.	.	.	226.24	254.34	340.82	378.65	51.82
	VOTRE ENTREPRISE											
32 25 12 04 00 033	Circulateur autorégulé, débit jusqu'à 4 m3/h, hauteur manométrique jusqu'à 5 m CE	U										
	Circulateur simple				U	1.000	248.74	248.74				
	Raccord-union				U	1.000	10.05	10.05				
	Filasse + pâte				ENS	2.200	1.05	2.31				
	TOTAL		1.050	29.51	.	.	.	261.10	290.61	389.42	432.65	54.41
	VOTRE ENTREPRISE											
32 25 12 04 00 060	Circulateur vitesse réglable, pour remplacement, débit jusqu'à 3,50 m3/h, hauteur manométrique jusqu'à 1 m CE	U										
	Circulateur simple				U	1.000	345.75	345.75				
	TOTAL		1.500	42.15	.	.	.	345.75	387.90	519.79	577.49	77.73
	VOTRE ENTREPRISE											
32 25 12 04 00 075	Circulateur vitesse réglable, en installation solaire, débit jusqu'à 1,50 m3/h, hauteur manométrique jusqu'à 7 m CE	U										
	Circulateur simple				U	1.000	366.00	366.00				
	Raccord-union				U	1.000	12.15	12.15				
	Filasse + pâte				ENS	2.200	1.05	2.31				
	TOTAL		0.900	25.29	.	.	.	380.46	405.75	543.71	604.06	46.64
	VOTRE ENTREPRISE											

Code	Désignation des ouvrages	Unité	Main d'œuvre: Temps moyen	Main d'œuvre: M.-o. + charges sociales 4 x 28.10 €	Fournitures: Unité	Fournitures: Quantité	Fournitures: Prix unitaires	Fournitures: Fournitures principales et annexes 7 x 8	Déboursé sec 5 + 9	Prix de revient 10 x 1.340	Prix de vente indicatif € H.T.: Fournitures et mise en œuvre 11 x 1.111	Prix de vente indicatif € H.T.: Mise en œuvre seule 4 x 51.82 €
1	2	3	4	5	6	7	8	9	10	11	12	13
En individuel *(suite)*												
32 25 12 04 00 078	Circulateur vitesse réglable, en installation solaire, débit jusqu'à 2 m3/h, hauteur manométrique jusqu'à 9 m CE	U										
	Circulateur simple				U	1.000	382.50	382.50				
	Raccord-union				U	1.000	12.15	12.15				
	Filasse + pâte				ENS	2.200	1.05	2.31				
	TOTAL		0.900	25.29	.	.	.	396.96	422.25	565.82	628.63	46.64
	VOTRE ENTREPRISE											
En collectif												
32 25 12 07 00 003	Circulateur simple, vitesse réglable, débit jusqu'à 5 m3/h, hauteur manométrique jusqu'à 5 m CE	U										
	Circulateur simple				U	1.000	279.00	279.00				
	Raccord-union				U	1.000	10.05	10.05				
	Filasse + pâte				ENS	2.200	1.05	2.31				
	TOTAL		1.050	29.51	.	.	.	291.36	320.87	429.97	477.70	54.41
	VOTRE ENTREPRISE											
32 25 12 07 00 006	Circulateur simple, vitesse réglable, débit jusqu'à 8 m3/h, hauteur manométrique jusqu'à 3,5 m CE	U										
	Circulateur simple				U	1.000	345.75	345.75				
	Raccord-union				U	1.000	10.05	10.05				
	Filasse + pâte				ENS	2.200	1.05	2.31				
	TOTAL		1.050	29.51	.	.	.	358.11	387.62	519.41	577.06	54.41
	VOTRE ENTREPRISE											
32 25 12 07 00 009	Circulateur simple, vitesse réglable, débit jusqu'à 8 m3/h, hauteur manométrique jusqu'à 10 m CE	U										
	Circulateur simple				U	1.000	473.25	473.25				
	Raccord-union				U	1.000	10.05	10.05				
	Filasse + pâte				ENS	2.200	1.05	2.31				
	TOTAL		1.050	29.51	.	.	.	485.61	515.12	690.26	766.88	54.41
	VOTRE ENTREPRISE											
32 25 12 07 00 012	Circulateur simple, vitesse réglable, débit jusqu'à 10 m3/h, hauteur manométrique jusqu'à 7 m CE	U										
	Circulateur simple				U	1.000	376.50	376.50				
	Raccord-union				U	1.000	10.05	10.05				
	Filasse + pâte				ENS	2.200	1.05	2.31				
	TOTAL		1.050	29.51	.	.	.	388.86	418.37	560.62	622.85	54.41
	VOTRE ENTREPRISE											
32 25 12 07 00 015	Circulateur simple, vitesse réglable, débit jusqu'à 14 m3/h, hauteur manométrique jusqu'à 3,50 m CE	U										
	Circulateur simple				U	1.000	858.75	858.75				
	TOTAL		1.500	42.15	.	.	.	858.75	900.90	1207.21	1341.21	77.73
	VOTRE ENTREPRISE											
32 25 12 07 00 018	Circulateur simple, vitesse réglable, débit jusqu'à 18 m3/h, hauteur manométrique jusqu'à 10 m CE	U										
	Circulateur simple				U	1.000	723.75	723.75				
	Contre bride DN 40				U	2.000	8.25	16.50				
	Soudure				ENS	1.000	19.44	19.44				
	TOTAL		2.600	73.06	.	.	.	759.69	832.75	1115.88	1239.74	134.73
	VOTRE ENTREPRISE											
32 25 12 07 00 021	Circulateur simple, vitesse réglable, débit jusqu'à 28 m3/h, hauteur manométrique jusqu'à 11 m CE	U										
	Circulateur simple				U	1.000	841.50	841.50				
	Contre bride DN 50				U	2.000	9.68	19.36				
	Soudure				ENS	1.000	19.44	19.44				
	TOTAL		3.000	84.30	.	.	.	880.30	964.60	1292.56	1436.03	155.46
	VOTRE ENTREPRISE											
32 25 12 07 00 060	Circulateur simple, vitesse réglable, en remplacement, débit jusqu'à 9,50 m3/h, hauteur manométrique jusqu'à 1,60 m CE	U										
	Circulateur simple				U	1.000	354.00	354.00				
	TOTAL		1.550	43.56	.	.	.	354.00	397.56	532.73	591.86	80.32
	VOTRE ENTREPRISE											

Copyright © Groupe Moniteur RCS Paris 403 080 823

Code	Désignation des ouvrages	Unité	Main d'œuvre: Temps moyen	Main d'œuvre: M.-o. + charges sociales 4 x 28.10 €	Fournitures: Unité	Fournitures: Quantité	Fournitures: Prix unitaires	Fournitures: Fournitures principales et annexes 7 x 8	Déboursé sec 5 + 9	Prix de revient 10 x 1.340	Prix de vente indicatif € H.T.: Fournitures et mise en œuvre 11 x 1.111	Prix de vente indicatif € H.T.: Mise en œuvre seule 4 x 51.82 €
1	2	3	4	5	6	7	8	9	10	11	12	13
En collectif *(suite)*												
32 25 12 07 00 063	Circulateur simple, vitesse réglable, en remplacement, débit jusqu'à 35 m3/h, hauteur manométrique jusqu'à 6 m CE	U										
	Circulateur simple				U	1.000	1778.25	1778.25				
	TOTAL		1.900	53.39	.	.	.	1778.25	1831.64	2454.40	2726.84	98.46
	VOTRE ENTREPRISE											
32 25 12 07 00 090	Circulateur double, vitesse réglable, débit jusqu'à 5 m3/h, hauteur manométrique jusqu'à 5 m CE	U										
	Circulateur double				U	1.000	548.25	548.25				
	Raccord-union				U	1.000	10.05	10.05				
	Filasse + pâte				ENS	2.200	1.05	2.31				
	TOTAL		1.400	39.34	.	.	.	560.61	599.95	803.93	893.17	72.55
	VOTRE ENTREPRISE											
32 25 12 07 00 093	Circulateur double, vitesse réglable, débit jusqu'à 8 m3/h, hauteur manométrique jusqu'à 3,50 m CE	U										
	Circulateur double				U	1.000	698.25	698.25				
	Contre bride DN 40				U	2.000	8.25	16.50				
	Soudure				ENS	1.000	19.44	19.44				
	TOTAL		3.000	84.30	.	.	.	734.19	818.49	1096.78	1218.52	155.46
	VOTRE ENTREPRISE											
32 25 12 07 00 096	Circulateur double, vitesse réglable, débit jusqu'à 10 m3/h, hauteur manométrique jusqu'à 6,50 m CE	U										
	Circulateur double				U	1.000	673.50	673.50				
	Contre bride DN 40				U	2.000	8.25	16.50				
	Soudure				ENS	1.000	19.44	19.44				
	TOTAL		3.000	84.30	.	.	.	709.44	793.74	1063.61	1181.67	155.46
	VOTRE ENTREPRISE											
32 25 12 07 00 099	Circulateur double, vitesse réglable, débit jusqu'à 15 m3/h, hauteur manométrique jusqu'à 6,50 m CE	U										
	Circulateur double				U	1.000	1116.75	1116.75				
	Contre bride DN 40				U	2.000	8.25	16.50				
	Soudure				ENS	1.000	19.44	19.44				
	TOTAL		3.100	87.11	.	.	.	1152.69	1239.80	1661.33	1845.74	160.64
	VOTRE ENTREPRISE											
32 25 12 07 00 102	Circulateur double, vitesse réglable, débit jusqu'à 18 m3/h, hauteur manométrique jusqu'à 10 m CE	U										
	Circulateur double				U	1.000	1335.75	1335.75				
	Contre bride DN 40				U	2.000	8.25	16.50				
	Soudure				ENS	1.000	19.44	19.44				
	TOTAL		3.100	87.11	.	.	.	1371.69	1458.80	1954.79	2171.77	160.64
	VOTRE ENTREPRISE											
32 25 12 07 00 105	Circulateur double, vitesse réglable, débit jusqu'à 26 m3/h, hauteur manométrique jusqu'à 10 m CE	U										
	Circulateur double				U	1.000	1461.75	1461.75				
	Contre bride DN 50				U	2.000	9.68	19.36				
	Soudure				ENS	1.000	19.44	19.44				
	TOTAL		3.750	105.38	.	.	.	1500.55	1605.93	2151.95	2390.82	194.32
	VOTRE ENTREPRISE											
32 25 12 07 00 150	Kit de contrôle de pression	U										
	Kit prise de pression				U	1.000	82.50	82.50				
	TOTAL		0.200	5.62	.	.	.	82.50	88.12	118.08	131.19	10.36
	VOTRE ENTREPRISE											
Majoration pour coffret de commande avec signalisation marche/arrêt, voyants de défaut et mise sous tension placés en façade, compris montage et fixation.												
32 25 12 10 00 003	Coffret avec programmateur, jusqu'à 2,9 ampères	U										
	Coffret de commande				U	1.000	1098.00	1098.00				
	Fixation				ENS	1.000	1.36	1.36				
	TOTAL		1.300	36.53	.	.	.	1099.36	1135.89	1522.09	1691.04	67.37
	VOTRE ENTREPRISE											

Code	Désignation des ouvrages	Unité	Main d'œuvre: Temps moyen	Main d'œuvre: M.-o. + charges sociales 4 x 28.10 €	Fournitures: Unité	Fournitures: Quantité	Fournitures: Prix unitaires	Fournitures: Fournitures principales et annexes 7 x 8	Déboursé sec 5 + 9	Prix de revient 10 x 1.340	Prix de vente indicatif € H.T.: Fournitures et mise en œuvre 11 x 1.111	Prix de vente indicatif € H.T.: Mise en œuvre seule 4 x 51.82 €
1	2	3	4	5	6	7	8	9	10	11	12	13
	CIRCULATEUR POUR EAU CHAUDE SANITAIRE à rotor noyé, avec variateur électronique de vitesse. L'installation, comprend le raccordement à la tuyauterie au moyen de raccords démontables (R) à souder sur tube cuivre ou de raccords union (RU) sur tube fer.											
	En individuel											
32 25 15 04 00 003	Circulateur vitesse réglable, débit jusqu'à 0,20 m3/h, hauteur manométrique jusqu'à 0,80 m CE	U										
	Circulateur simple				U	1.000	247.50	247.50				
	Raccord-union				U	1.000	12.15	12.15				
	Filasse + pâte				ENS	2.200	1.05	2.31				
	TOTAL		0.900	25.29	.	.	.	261.96	287.25	384.92	427.65	46.64
	VOTRE ENTREPRISE											
	En individuel et collectif											
32 25 15 07 00 003	Circulateur vitesse réglable, débit jusqu'à 1,50 m3/h, hauteur manométrique jusqu'à 0,80 m CE	U										
	Circulateur simple				U	1.000	274.50	274.50				
	Raccord-union				U	1.000	10.05	10.05				
	Filasse + pâte				ENS	2.200	1.05	2.31				
	TOTAL		0.950	26.70	.	.	.	286.86	313.56	420.17	466.81	49.23
	VOTRE ENTREPRISE											
32 25 15 07 00 006	Circulateur vitesse réglable, débit jusqu'à 3 m3/h hauteur manométrique jusqu'à 2 m CE	U										
	Circulateur simple				U	1.000	298.50	298.50				
	Raccord-union				U	1.000	10.05	10.05				
	Filasse + pâte				ENS	2.200	1.05	2.31				
	TOTAL		0.950	26.70	.	.	.	310.86	337.56	452.33	502.54	49.23
	VOTRE ENTREPRISE											
32 25 15 07 00 030	Circulateur vitesse réglable, débit jusqu'à 14 m3/h, hauteur manométrique jusqu'à 6 m CE	U										
	Circulateur simple				U	1.000	942.00	942.00				
	Contre bride DN 40				U	2.000	8.25	16.50				
	Soudure				ENS	1.000	19.44	19.44				
	TOTAL		2.500	70.25	.	.	.	977.94	1048.19	1404.57	1560.48	129.55
	VOTRE ENTREPRISE											
32 25 15 07 00 060	Circulateur vitesse réglable, débit jusqu'à 3 m3/h hauteur manométrique jusqu'à 1,50 m CE circulateur, avec le refoulement dans l'alignement de l'aspiration	U										
	Pompe				U	1.000	689.25	689.25				
	Raccord-union				U	1.000	10.05	10.05				
	Filasse + pâte				ENS	2.200	1.05	2.31				
	TOTAL		1.000	28.10	.	.	.	701.61	729.71	977.81	1086.35	51.82
	VOTRE ENTREPRISE											
32 25 15 07 00 063	Circulateur vitesse réglable, débit jusqu'à 5 m3/h hauteur manométrique jusqu'à 6 m CE circulateur, avec le refoulement dans l'alignement de l'aspiration	U										
	Pompe				U	1.000	702.00	702.00				
	Raccord-union				U	1.000	10.05	10.05				
	Filasse + pâte				ENS	2.200	1.05	2.31				
	TOTAL		1.060	29.79	.	.	.	714.36	744.15	997.16	1107.84	54.93
	VOTRE ENTREPRISE											
	MODULE HYDRAULIQUE pour un circuit direct, ou un circuit indirect, comprenant une pompe à 3 vitesses ou une pompe électronique.											
	Module hydraulique, avec pompe 3 vitesses											
32 25 16 03 00 003	Module hydraulique circuit direct	U										
	Module				U	1.000	442.50	442.50				
	Consoles				U	1.000	80.25	80.25				
	Fixation				ENS	4.000	0.34	1.36				
	TOTAL		0.830	23.32	.	.	.	524.11	547.43	733.56	814.99	43.01
	VOTRE ENTREPRISE											

Copyright © Groupe Moniteur RCS Paris 403 080 823

Code	Désignation des ouvrages	Unité	Main d'œuvre: Temps moyen	Main d'œuvre: M.-o. + charges sociales 4 x 28.10 €	Fournitures: Unité	Fournitures: Quantité	Fournitures: Prix unitaires	Fournitures: Fournitures principales et annexes 7 x 8	Déboursé sec 5 + 9	Prix de revient 10 x 1.340	Prix de vente indicatif € H.T.: Fournitures et mise en œuvre 11 x 1.111	Prix de vente indicatif € H.T.: Mise en œuvre seule 4 x 51.82 €
1	2	3	4	5	6	7	8	9	10	11	12	13
	Module hydraulique, avec pompe 3 vitesses *(suite)*											
32 25 16 03 00 006	Module hydraulique circuit avec une vanne de régulation	U										
	Module				U	1.000	630.00	630.00				
	Consoles				U	1.000	80.25	80.25				
	Fixation				ENS	4.000	0.34	1.36				
	TOTAL		0.830	23.32	.	.	.	711.61	734.93	984.81	1094.12	43.01
	VOTRE ENTREPRISE											
	Module hydraulique, avec pompe électronique											
32 25 16 06 00 003	Module hydraulique circuit direct	U										
	Module				U	1.000	442.50	442.50				
	Consoles				U	1.000	80.25	80.25				
	Fixation				ENS	4.000	0.34	1.36				
	TOTAL		0.830	23.32	.	.	.	524.11	547.43	733.56	814.99	43.01
	VOTRE ENTREPRISE											
32 25 16 06 00 006	Module hydraulique circuit avec une vanne de régulation	U										
	Module				U	1.000	558.53	558.53				
	Consoles				U	1.000	80.25	80.25				
	Fixation				ENS	4.000	0.34	1.36				
	TOTAL		0.830	23.32	.	.	.	640.14	663.46	889.04	987.72	43.01
	VOTRE ENTREPRISE											
	Collecteur, pour installation à 2 ou 3 circuits											
32 25 16 09 00 003	Collecteur 2 circuits	U										
	Collecteur				U	1.000	240.00	240.00				
	TOTAL		0.140	3.93	.	.	.	240.00	243.93	326.87	363.15	7.25
	VOTRE ENTREPRISE											
32 25 16 09 00 006	Collecteur 3 circuits	U										
	Collecteur				U	1.000	240.00	240.00				
	TOTAL		0.160	4.50	.	.	.	240.00	244.50	327.63	364.00	8.29
	VOTRE ENTREPRISE											
	Tubulures de raccordement											
32 25 16 12 00 003	Tubulures de raccordement chaudière chauffage seul	U										
	Tubulure de raccordement				U	1.000	84.00	84.00				
	Jeu de croix				U	1.000	39.45	39.45				
	Kit de sécurité				U	1.000	90.45	90.45				
	TOTAL		0.240	6.74	.	.	.	213.90	220.64	295.66	328.48	12.44
	VOTRE ENTREPRISE											
32 25 16 12 00 006	Tubulures de raccordement chaudière mixte	U										
	Tubulure de raccordement				U	1.000	98.70	98.70				
	Jeu de croix				U	1.000	39.45	39.45				
	Kit de sécurité				U	1.000	90.45	90.45				
	TOTAL		0.240	6.74	.	.	.	228.60	235.34	315.36	350.36	12.44
	VOTRE ENTREPRISE											

VANNE - ROBINET ET ACCESSOIRES posés sur tube cuivre ou sur tube fer avec raccords facilitant le démontage éventuel : 1 mamelon avec 1 embout femelle et 1 raccord union 3 pièces à joint conique, compris 2 brasures sur tube cuivre, ou 1 raccord union sur tube fer (contre-brides, joints et boulons pour 66x76 et 80x90), filasse et pâte à joints.

	Vanne passage direct											
32 25 18 03 00 003	Vanne passage direct ø 15x21 mm sur tube cuivre	U										
	Vanne simple				U	1.000	8.33	8.33				
	Raccords divers				ENS	1.000	10.64	10.64				
	TOTAL		0.870	24.45	.	.	.	18.97	43.42	58.18	64.64	45.08
	VOTRE ENTREPRISE											
32 25 18 03 00 006	Vanne passage direct ø 20x27 mm sur tube cuivre	U										
	Vanne simple				U	1.000	10.17	10.17				
	Raccords divers				ENS	1.000	10.29	10.29				
	TOTAL		0.960	26.98	.	.	.	20.46	47.44	63.57	70.63	49.75
	VOTRE ENTREPRISE											

Code	Désignation des ouvrages	Unité	Main d'œuvre Temps moyen	Main d'œuvre M.-o. + charges sociales 4 x 28.10 €	Fournitures Unité	Fournitures Quantité	Fournitures Prix unitaires	Fournitures principales et annexes 7 x 8	Déboursé sec 5 + 9	Prix de revient 10 x 1.340	Prix de vente indicatif € H.T. Fournitures et mise en œuvre 11 x 1.111	Prix de vente indicatif € H.T. Mise en œuvre seule 4 x 51.82 €
1	2	3	4	5	6	7	8	9	10	11	12	13
	Vanne passage direct *(suite)*											
32 25 18 03 00 009	Vanne passage direct ø 26x34 mm sur tube cuivre	U										
	Vanne simple				U	1.000	13.70	13.70				
	Raccords divers				ENS	1.000	14.56	14.56				
	TOTAL		1.020	28.66	.	.	.	28.26	56.92	76.27	84.74	52.86
	VOTRE ENTREPRISE											
32 25 18 03 00 012	Vanne passage direct ø 15x21mm sur tube fer	U										
	Vanne simple				U	1.000	8.33	8.33				
	Raccords divers				ENS	1.000	4.36	4.36				
	TOTAL		0.360	10.12	.	.	.	12.69	22.81	30.57	33.96	18.66
	VOTRE ENTREPRISE											
32 25 18 03 00 015	Vanne passage direct ø 20x27 mm sur tube fer	U										
	Vanne simple				U	1.000	10.17	10.17				
	Raccords divers				ENS	1.000	5.27	5.27				
	TOTAL		0.400	11.24	.	.	.	15.44	26.68	35.75	39.72	20.73
	VOTRE ENTREPRISE											
32 25 18 03 00 018	Vanne passage direct ø 26x34 mm sur tube fer	U										
	Vanne simple				U	1.000	13.70	13.70				
	Raccords divers				ENS	1.000	6.60	6.60				
	TOTAL		0.460	12.93	.	.	.	20.30	33.23	44.53	49.47	23.84
	VOTRE ENTREPRISE											
32 25 18 03 00 021	Vanne passage direct ø 33x42 mm sur tube fer	U										
	Vanne simple				U	1.000	20.62	20.62				
	Raccords divers				ENS	1.000	10.54	10.54				
	TOTAL		0.550	15.46	.	.	.	31.16	46.62	62.47	69.40	28.50
	VOTRE ENTREPRISE											
32 25 18 03 00 024	Vanne passage direct ø 40x49 mm sur tube fer	U										
	Vanne simple				U	1.000	27.00	27.00				
	Raccords divers				ENS	1.000	12.78	12.78				
	TOTAL		0.650	18.26	.	.	.	39.78	58.04	77.77	86.40	33.68
	VOTRE ENTREPRISE											
32 25 18 03 00 027	Vanne passage direct ø 50x60 mm sur tube fer	U										
	Vanne simple				U	1.000	39.01	39.01				
	Raccords divers				ENS	1.000	19.36	19.36				
	TOTAL		0.750	21.08	.	.	.	58.37	79.45	106.46	118.28	38.86
	VOTRE ENTREPRISE											
32 25 18 03 00 031	Vanne passage direct ø 66x76 mm sur tube fer	U										
	Vanne à bride				U	1.000	76.30	76.30				
	Contre-brides				ENS	1.000	46.35	46.35				
	TOTAL		1.950	54.80	.	.	.	122.65	177.45	237.78	264.17	101.05
	VOTRE ENTREPRISE											
32 25 18 03 00 034	Vanne passage direct ø 80x90 mm sur tube fer	U										
	Vanne à bride				U	1.000	88.90	88.90				
	Contre-brides				ENS	1.000	66.98	66.98				
	TOTAL		2.250	63.22	.	.	.	155.88	219.10	293.59	326.18	116.60
	VOTRE ENTREPRISE											
32 25 18 03 00 037	Vanne passage direct ø 102x114 mm sur tube fer	U										
	Vanne à bride				U	1.000	102.20	102.20				
	Contre-brides				ENS	1.000	79.41	79.41				
	TOTAL		2.650	74.46	.	.	.	181.61	256.07	343.13	381.22	137.32
	VOTRE ENTREPRISE											
32 25 18 03 00 040	Vanne passage direct ø 125x133 mm sur tube fer	U										
	Vanne à bride				U	1.000	126.00	126.00				
	Contre-brides				ENS	1.000	99.82	99.82				
	TOTAL		3.150	88.52	.	.	.	225.82	314.34	421.22	467.98	163.23
	VOTRE ENTREPRISE											

Copyright © Groupe Moniteur RCS Paris 403 080 823

Code	Désignation des ouvrages	Unité	Main d'œuvre: Temps moyen	Main d'œuvre: M.-o. + charges sociales 4 x 28.10 €	Fournitures: Unité	Fournitures: Quantité	Fournitures: Prix unitaires	Fournitures: Fournitures principales et annexes 7 x 8	Déboursé sec 5 + 9	Prix de revient 10 x 1.340	Prix de vente indicatif € H.T.: Fournitures et mise en œuvre 11 x 1.111	Prix de vente indicatif € H.T.: Mise en œuvre seule 4 x 51.82 €
1	2	3	4	5	6	7	8	9	10	11	12	13
	Vanne passage direct *(suite)*											
32 25 18 03 00 043	Vanne passage direct ø 150x159 mm sur tube fer	U										
	Vanne à bride				U	1.000	139.30	139.30				
	Contre-brides				ENS	1.000	133.53	133.53				
	TOTAL		3.750	105.38	.	.	.	272.83	378.21	506.80	563.05	194.32
	VOTRE ENTREPRISE											
32 25 18 03 00 900	Vanne papillon à oreilles ø 40x49 mm sur tube fer	U										
	Vanne 40x49				U	1.000	105.26	105.26				
	TOTAL		1.250	35.12	.	.	.	105.26	140.38	188.11	208.99	64.78
	VOTRE ENTREPRISE											
32 25 18 03 00 903	Vanne papillon à oreilles ø 50x60 mm sur tube fer	U										
	Vanne 50x60				U	1.000	106.10	106.10				
	TOTAL		1.500	42.15	.	.	.	106.10	148.25	198.66	220.71	77.73
	VOTRE ENTREPRISE											
	Robinet boisseau sphérique passage intégral manette papillon.											
32 25 18 04 00 003	Robinet à boisseau ø 8x13 mm sur tube fer	U										
	Robinet à boisseau				U	1.000	3.50	3.50				
	Raccords divers				ENS	1.000	9.05	9.05				
	TOTAL		0.300	8.43	.	.	.	12.55	20.98	28.11	31.23	15.55
	VOTRE ENTREPRISE											
32 25 18 04 00 006	Robinet à boisseau ø 12x17 mm sur tube fer	U										
	Robinet à boisseau				U	1.000	3.78	3.78				
	Raccords divers				ENS	1.000	4.85	4.85				
	TOTAL		0.330	9.27	.	.	.	8.63	17.90	23.99	26.65	17.10
	VOTRE ENTREPRISE											
32 25 18 04 00 009	Robinet à boisseau ø 15x21 mm sur tube fer	U										
	Robinet à boisseau				U	1.000	4.76	4.76				
	Raccords divers				ENS	1.000	4.36	4.36				
	TOTAL		0.360	10.12	.	.	.	9.12	19.24	25.78	28.64	18.66
	VOTRE ENTREPRISE											
32 25 18 04 00 012	Robinet à boisseau ø 20x27 mm sur tube fer	U										
	Robinet à boisseau				U	1.000	6.51	6.51				
	Raccords divers				ENS	1.000	5.27	5.27				
	TOTAL		0.400	11.24	.	.	.	11.78	23.02	30.85	34.27	20.73
	VOTRE ENTREPRISE											
32 25 18 04 00 015	Robinet à boisseau ø 26x34 mm sur tube fer	U										
	Robinet à boisseau				U	1.000	9.45	9.45				
	Raccords divers				ENS	1.000	6.60	6.60				
	TOTAL		0.460	12.93	.	.	.	16.05	28.98	38.83	43.14	23.84
	VOTRE ENTREPRISE											
	Robinet boisseau sphérique 3 voies											
32 25 18 05 00 003	Robinet à boisseau ø 15x21 mm sur tube fer	U										
	Robinet à boisseau				U	1.000	48.34	48.34				
	Raccords divers				ENS	1.000	14.03	14.03				
	TOTAL		0.550	15.46	.	.	.	62.37	77.83	104.29	115.87	28.50
	VOTRE ENTREPRISE											
32 25 18 05 00 006	Robinet à boisseau ø 20x27 mm sur tube fer	U										
	Robinet à boisseau				U	1.000	65.44	65.44				
	Raccords divers				ENS	1.000	16.13	16.13				
	TOTAL		0.600	16.86	.	.	.	81.57	98.43	131.90	146.54	31.09
	VOTRE ENTREPRISE											
32 25 18 05 00 009	Robinet à boisseau ø 26x34 mm sur tube fer	U										
	Robinet à boisseau				U	1.000	98.82	98.82				
	Raccords divers				ENS	1.000	19.04	19.04				
	TOTAL		0.700	19.67	.	.	.	117.86	137.53	184.29	204.75	36.27
	VOTRE ENTREPRISE											

Copyright © Groupe Moniteur RCS Paris 403 080 823

Code	Désignation des ouvrages	Unité	Main d'œuvre Temps moyen	Main d'œuvre M.-o. + charges sociales 4 x 28.10 €	Fournitures Unité	Fournitures Quantité	Fournitures Prix unitaires	Fournitures principales et annexes 7 x 8	Déboursé sec 5 ÷ 9	Prix de revient 10 x 1.340	Prix de vente indicatif € H.T. Fournitures et mise en œuvre 11 x 1.111	Prix de vente indicatif € H.T. Mise en œuvre seule 4 x 51.82 €
1	2	3	4	5	6	7	8	9	10	11	12	13
	Robinet boisseau sphérique 3 voies *(suite)*											
32 25 18 05 00 012	Robinet à boisseau ø 33x42 mm sur tube fer	U										
	Robinet à boisseau				U	1.000	137.07	137.07				
	Raccords divers				ENS	1.000	29.33	29.33				
	TOTAL		0.850	23.88	.	.	.	166.40	190.28	254.98	283.28	44.05
	VOTRE ENTREPRISE											
	Robinet pied de colonne											
32 25 18 06 00 003	Robinet pied de colonne ø 15x21 mm sur tube cuivre	U										
	Vanne simple				U	1.000	8.33	8.33				
	Raccords divers				ENS	1.000	10.64	10.64				
	Purgeur 8x13				U	1.000	1.40	1.40				
	TOTAL		0.820	23.04	.	.	.	20.37	43.41	58.17	64.63	42.49
	VOTRE ENTREPRISE											
32 25 18 06 00 006	Robinet pied de colonne ø 20x27 mm sur tube cuivre	U										
	Vanne simple				U	1.000	10.17	10.17				
	Raccords divers				ENS	1.000	10.29	10.29				
	Purgeur 8x13				U	1.000	1.40	1.40				
	TOTAL		0.900	25.29	.	.	.	21.86	47.15	63.18	70.19	46.64
	VOTRE ENTREPRISE											
32 25 18 06 00 009	Robinet pied de colonne ø 15x21 mm sur tube fer	U										
	Vanne simple				U	1.000	8.33	8.33				
	Raccords divers				ENS	1.000	4.36	4.36				
	Purgeur 8x13				U	1.000	1.40	1.40				
	TOTAL		0.360	10.12	.	.	.	14.09	24.21	32.44	36.04	18.66
	VOTRE ENTREPRISE											
32 25 18 06 00 012	Robinet pied de colonne ø 20x27 mm sur tube fer	U										
	Vanne simple				U	1.000	10.17	10.17				
	Raccords divers				ENS	1.000	5.27	5.27				
	Purgeur 8x13				U	1.000	1.40	1.40				
	TOTAL		0.400	11.24	.	.	.	16.84	28.08	37.63	41.81	20.73
	VOTRE ENTREPRISE											
32 25 18 06 00 015	Robinet pied de colonne ø 26x34 mm sur tube fer	U										
	Vanne simple				U	1.000	13.70	13.70				
	Raccords divers				ENS	1.000	6.60	6.60				
	Purgeur 8x13				U	1.000	1.40	1.40				
	TOTAL		0.460	12.93	.	.	.	21.70	34.63	46.40	51.55	23.84
	VOTRE ENTREPRISE											
	Robinet pied de colonne à réglage débit											
32 25 18 09 00 003	Robinet pied de colonne ø 15x21 mm sur tube cuivre	U										
	Robinet				U	1.000	39.47	39.47				
	Raccords divers				ENS	1.000	10.64	10.64				
	Purgeur 8x13				U	1.000	1.40	1.40				
	TOTAL		0.820	23.04	.	.	.	51.51	74.55	99.90	110.99	42.49
	VOTRE ENTREPRISE											
32 25 18 09 00 006	Robinet pied de colonne ø 20x27 mm sur tube cuivre	U										
	Robinet				U	1.000	39.68	39.68				
	Raccords divers				ENS	1.000	10.29	10.29				
	Purgeur 8x13				U	1.000	1.40	1.40				
	TOTAL		0.900	25.29	.	.	.	51.37	76.66	102.72	114.12	46.64
	VOTRE ENTREPRISE											
32 25 18 09 00 009	Robinet pied de colonne ø 15x21 mm sur tube fer	U										
	Robinet				U	1.000	39.47	39.47				
	Raccords divers				ENS	1.000	4.36	4.36				
	Purgeur 8x13				U	1.000	1.40	1.40				
	TOTAL		0.360	10.12	.	.	.	45.23	55.35	74.17	82.40	18.66
	VOTRE ENTREPRISE											

Copyright © Groupe Moniteur RCS Paris 403 080 823

Code	Désignation des ouvrages	Unité	Main d'œuvre: Temps moyen	Main d'œuvre: M.-o. + charges sociales 4 x 28.10 €	Fournitures: Unité	Fournitures: Quantité	Fournitures: Prix unitaires	Fournitures: Fournitures principales et annexes 7 x 8	Déboursé sec 5 + 9	Prix de revient 10 x 1.340	Prix de vente indicatif € H.T.: Fournitures et mise en œuvre 11 x 1.111	Prix de vente indicatif € H.T.: Mise en œuvre seule 4 x 51.82 €
1	2	3	4	5	6	7	8	9	10	11	12	13
	Robinet pied de colonne à réglage débit *(suite)*											
32 25 18 09 00 012	Robinet pied de colonne ø 20x27mm sur tube fer	U										
	Robinet				U	1.000	39.68	39.68				
	Raccords divers				ENS	1.000	5.27	5.27				
	Purgeur 8x13				U	1.000	1.40	1.40				
	TOTAL		0.400	11.24	.	.	.	46.35	57.59	77.17	85.74	20.73
	VOTRE ENTREPRISE											
32 25 18 09 00 015	Robinet pied de colonne ø 26x34 mm sur tube fer	U										
	Robinet				U	1.000	46.00	46.00				
	Raccords divers				ENS	1.000	6.60	6.60				
	Purgeur 8x13				U	1.000	1.40	1.40				
	TOTAL		0.460	12.93	.	.	.	54.00	66.93	89.69	99.65	23.84
	VOTRE ENTREPRISE											
	Vanne d'équilibrage											
32 25 18 12 00 003	Vanne d'équilibrage ø 12x17 mm sur tube fer	U										
	Vanne équilibrage				U	1.000	47.52	47.52				
	Raccords - accessoires divers				ENS	1.000	3.46	3.46				
	TOTAL		0.400	11.24	.	.	.	50.98	62.22	83.37	92.62	20.73
	VOTRE ENTREPRISE											
32 25 18 12 00 006	Vanne d'équilibrage ø 15x21 mm sur tube fer	U										
	Vanne équilibrage				U	1.000	48.40	48.40				
	Raccords - accessoires divers				ENS	1.000	3.77	3.77				
	TOTAL		0.490	13.77	.	.	.	52.17	65.94	88.36	98.17	25.39
	VOTRE ENTREPRISE											
32 25 18 12 00 009	Vanne d'équilibrage ø 20x27 mm sur tube fer	U										
	Vanne équilibrage				U	1.000	53.35	53.35				
	Raccords - accessoires divers				ENS	1.000	4.41	4.41				
	TOTAL		0.550	15.46	.	.	.	57.76	73.22	98.11	109.00	28.50
	VOTRE ENTREPRISE											
32 25 18 12 00 010	Vanne d'équilibrage ø 26x34 mm sur tube fer	U										
	Vanne équilibrage				U	1.000	68.76	68.76				
	Raccords - accessoires divers				ENS	1.000	6.41	6.41				
	TOTAL		0.600	16.86	.	.	.	75.17	92.03	123.32	137.01	31.09
	VOTRE ENTREPRISE											
32 25 18 12 00 012	Vanne d'équilibrage ø 33x42 mm sur tube fer	U										
	Vanne 33x42				U	1.000	72.64	72.64				
	Raccords - accessoires divers				ENS	1.000	7.99	7.99				
	TOTAL		0.550	15.46	.	.	.	80.63	96.09	128.76	143.05	28.50
	VOTRE ENTREPRISE											
32 25 18 12 00 015	Vanne d'équilibrage ø 40x49 mm sur tube fer	U										
	Vanne 40x49				U	1.000	92.86	92.86				
	Raccords - accessoires divers				ENS	1.000	9.33	9.33				
	TOTAL		0.650	18.26	.	.	.	102.19	120.45	161.40	179.32	33.68
	VOTRE ENTREPRISE											
32 25 18 12 00 018	Vanne d'équilibrage ø 50x60 mm sur tube fer	U										
	Vanne 50x60				U	1.000	125.19	125.19				
	Raccords - accessoires divers				ENS	1.000	12.71	12.71				
	TOTAL		0.750	21.08	.	.	.	137.90	158.98	213.03	236.68	38.86
	VOTRE ENTREPRISE											
32 25 18 12 00 021	Vanne d'équilibrage ø 66x76 mm sur tube fer	U										
	Vanne équilibrage				U	1.000	296.98	296.98				
	Contrebride				U	2.000	23.54	47.08				
	Raccords - accessoires divers				ENS	1.000	16.40	16.40				
	TOTAL		1.950	54.80	.	.	.	360.46	415.26	556.45	618.22	101.05
	VOTRE ENTREPRISE											

Copyright © Groupe Moniteur RCS Paris 403 080 823

Code	Désignation des ouvrages	Unité	Main d'œuvre Temps moyen	Main d'œuvre M.-o. + charges sociales 4 x 28.10 €	Fournitures Unité	Fournitures Quantité	Fournitures Prix unitaires	Fournitures principales et annexes 7 x 8	Déboursé sec 5 + 9	Prix de revient 10 x 1.340	Prix de vente indicatif € H.T. Fournitures et mise en œuvre 11 x 1.111	Prix de vente indicatif € H.T. Mise en œuvre seule 4 x 51.82 €
1	2	3	4	5	6	7	8	9	10	11	12	13
	Vanne d'équilibrage *(suite)*											
32 25 18 12 00 024	Vanne d'équilibrage ø 80x90 mm sur tube fer	U										
	Vanne équilibrage				U	1.000	505.94	505.94				
	Contrebride				U	2.000	33.50	67.00				
	Raccords - accessoires divers				ENS	1.000	19.51	19.51				
	TOTAL		2.250	63.22	.	.	.	592.45	655.67	878.60	976.12	116.60
	VOTRE ENTREPRISE											
	Robinet soupape à bride											
32 25 18 15 00 003	Robinet à soupape ø 33x42 mm	U										
	Robinet à soupape				U	1.000	81.90	81.90				
	Contrebride				U	2.000	15.29	30.58				
	Raccords - accessoires divers				ENS	1.000	3.66	3.66				
	TOTAL		1.250	35.12	.	.	.	116.14	151.26	202.69	225.19	64.78
	VOTRE ENTREPRISE											
32 25 18 15 00 006	Robinet à soupape ø 40x49 mm	U										
	Robinet à soupape				U	1.000	90.48	90.48				
	Contrebride				U	2.000	17.01	34.02				
	Raccords - accessoires divers				ENS	1.000	9.23	9.23				
	TOTAL		1.450	40.74	.	.	.	133.73	174.47	233.79	259.74	75.14
	VOTRE ENTREPRISE											
32 25 18 15 00 009	Robinet à soupape ø 50x60 mm	U										
	Robinet à soupape				U	1.000	110.76	110.76				
	Contrebride				U	2.000	19.93	39.86				
	Raccords - accessoires divers				ENS	1.000	5.56	5.56				
	TOTAL		1.700	47.77	.	.	.	156.18	203.95	273.29	303.63	88.09
	VOTRE ENTREPRISE											
32 25 18 15 00 012	Robinet à soupape ø 66x76 mm	U										
	Robinet à soupape				U	1.000	124.80	124.80				
	Contrebride				U	2.000	23.54	47.08				
	Raccords - accessoires divers				ENS	1.000	6.96	6.96				
	TOTAL		1.950	54.80	.	.	.	178.84	233.64	313.08	347.83	101.05
	VOTRE ENTREPRISE											
32 25 18 15 00 015	Robinet à soupape ø 80x90 mm	U										
	Robinet à soupape				U	1.000	191.66	191.66				
	Contrebride				U	2.000	33.50	67.00				
	Raccords - accessoires divers				ENS	1.000	8.97	8.97				
	TOTAL		2.250	63.22	.	.	.	267.63	330.85	443.34	492.55	116.60
	VOTRE ENTREPRISE											
	Clapet de retenue											
32 25 18 18 00 003	Clapet de retenue ø 15x21 mm sur tube cuivre	U										
	Clapet non retour				U	1.000	15.14	15.14				
	Raccords divers				ENS	1.000	10.64	10.64				
	TOTAL		0.820	23.04	.	.	.	25.78	48.82	65.42	72.68	42.49
	VOTRE ENTREPRISE											
32 25 18 18 00 006	Clapet de retenue ø 20x27 mm sur tube cuivre	U										
	Clapet non retour				U	1.000	20.28	20.28				
	Raccords divers				ENS	1.000	10.29	10.29				
	TOTAL		0.900	25.29	.	.	.	30.57	55.86	74.85	83.16	46.64
	VOTRE ENTREPRISE											
32 25 18 18 00 009	Clapet de retenue ø 26x34 mm sur tube cuivre	U										
	Clapet non retour				U	1.000	30.74	30.74				
	Raccords divers				ENS	1.000	14.56	14.56				
	TOTAL		0.980	27.54	.	.	.	45.30	72.84	97.61	108.44	50.78
	VOTRE ENTREPRISE											
32 25 18 18 00 012	Clapet de retenue ø 15x21 mm sur tube fer	U										
	Clapet non retour				U	1.000	15.14	15.14				
	Raccords divers				ENS	1.000	4.36	4.36				
	TOTAL		0.360	10.12	.	.	.	19.50	29.62	39.69	44.10	18.66
	VOTRE ENTREPRISE											

Copyright © Groupe Moniteur RCS Paris 403 080 823

Code	Désignation des ouvrages	Unité	Main d'œuvre: Temps moyen	Main d'œuvre: M.-o. + charges sociales 4 x 28.10 €	Fournitures: Unité	Fournitures: Quantité	Fournitures: Prix unitaires	Fournitures: Fournitures principales et annexes 7 x 8	Déboursé sec 5 + 9	Prix de revient 10 x 1.340	Prix de vente indicatif € H.T.: Fournitures et mise en œuvre 11 x 1.111	Prix de vente indicatif € H.T.: Mise en œuvre seule 4 x 51.82 €
1	2	3	4	5	6	7	8	9	10	11	12	13
Clapet de retenue *(suite)*												
32 25 18 18 00 015	Clapet de retenue ø 20x27 mm sur tube fer	U										
	Clapet non retour				U	1.000	20.28	20.28				
	Raccords divers				ENS	1.000	5.27	5.27				
	TOTAL		0.400	11.24	.	.	.	25.55	36.79	49.30	54.77	20.73
	VOTRE ENTREPRISE											
32 25 18 18 00 018	Clapet de retenue ø 26x34 mm sur tube fer	U										
	Clapet non retour				U	1.000	30.74	30.74				
	Raccords divers				ENS	1.000	6.60	6.60				
	TOTAL		0.460	12.93	.	.	.	37.34	50.27	67.36	74.84	23.84
	VOTRE ENTREPRISE											
32 25 18 18 00 021	Clapet de retenue ø 33x42 mm sur tube fer	U										
	Clapet non retour				U	1.000	45.24	45.24				
	Raccords divers				ENS	1.000	10.54	10.54				
	TOTAL		0.550	15.46	.	.	.	55.78	71.24	95.46	106.06	28.50
	VOTRE ENTREPRISE											
32 25 18 18 00 024	Clapet de retenue ø 40x49 mm sur tube fer	U										
	Clapet non retour				U	1.000	56.94	56.94				
	Raccords divers				ENS	1.000	12.78	12.78				
	TOTAL		0.650	18.26	.	.	.	69.72	87.98	117.89	130.98	33.68
	VOTRE ENTREPRISE											
32 25 18 18 00 027	Clapet de retenue ø 50x60 mm sur tube fer	U										
	Clapet non retour				U	1.000	81.90	81.90				
	Raccords divers				ENS	1.000	19.36	19.36				
	TOTAL		0.750	21.08	.	.	.	101.26	122.34	163.94	182.14	38.86
	VOTRE ENTREPRISE											
32 25 18 18 00 030	Clapet de retenue ø 66x76 mm sur tube fer	U										
	Clapet non retour				U	1.000	233.22	233.22				
	Contrebride				U	1.000	23.54	23.54				
	Raccords - accessoires divers				ENS	2.000	6.96	13.92				
	TOTAL		1.050	29.51	.	.	.	270.68	300.19	402.25	446.90	54.41
	VOTRE ENTREPRISE											
32 25 18 18 00 033	Clapet de retenue ø 80x90 mm sur tube fer	U										
	Clapet non retour				U	1.000	290.94	290.94				
	Contrebride				U	1.000	33.50	33.50				
	Raccords - accessoires divers				ENS	2.000	8.97	17.94				
	TOTAL		1.500	42.15	.	.	.	342.38	384.53	515.27	572.46	77.73
	VOTRE ENTREPRISE											
Compensateur de dilatation												
32 25 18 21 00 004	Compensateur dilatation ø 32 mm sur tube cuivre	U										
	Compensateur à souder				U	1.000	192.36	192.36				
	Brasure fil à âme de résine				KG	0.080	37.83	3.03				
	TOTAL		0.660	18.55	.	.	.	195.39	213.94	286.68	318.50	34.20
	VOTRE ENTREPRISE											
32 25 18 21 00 007	Compensateur dilatation ø 40 mm sur tube cuivre	U										
	Compensateur à souder				U	1.000	204.67	204.67				
	Brasure fil à âme de résine				KG	0.080	37.83	3.03				
	TOTAL		0.700	19.67	.	.	.	207.70	227.37	304.68	338.50	36.27
	VOTRE ENTREPRISE											
32 25 18 21 00 010	Compensateur dilatation ø 50 mm sur tube cuivre	U										
	Compensateur à souder				U	1.000	241.54	241.54				
	Brasure fil à âme de résine				KG	0.080	37.83	3.03				
	TOTAL		0.740	20.79	.	.	.	244.57	265.36	355.58	395.05	38.35
	VOTRE ENTREPRISE											
32 25 18 21 00 012	Compensateur dilatation ø 15x21 mm sur tube fer	U										
	Compensateur à visser				U	1.000	74.51	74.51				
	Raccords divers				ENS	1.000	4.36	4.36				
	TOTAL		0.360	10.12	.	.	.	78.87	88.99	119.25	132.49	18.66
	VOTRE ENTREPRISE											

Copyright © Groupe Moniteur RCS Paris 403 080 823

Code	Désignation des ouvrages	Unité	Main d'œuvre: Temps moyen	Main d'œuvre: M.-o. + charges sociales 4 x 28.10 €	Fournitures: Unité	Fournitures: Quantité	Fournitures: Prix unitaires	Fournitures: Fournitures principales et annexes 7 x 8	Déboursé sec 5 + 9	Prix de revient 10 x 1.340	Prix de vente indicatif € H.T.: Fournitures et mise en œuvre 11 x 1.111	Prix de vente indicatif € H.T.: Mise en œuvre seule 4 x 51.82 €
1	2	3	4	5	6	7	8	9	10	11	12	13
	Compensateur de dilatation *(suite)*											
32 25 18 21 00 015	Compensateur dilatation ø 20x27 mm sur tube fer	U										
	Compensateur à visser				U	1.000	76.84	76.84				
	Raccords divers				ENS	1.000	5.27	5.27				
	TOTAL		0.400	11.24	.	.	.	82.11	93.35	125.09	138.97	20.73
	VOTRE ENTREPRISE											
32 25 18 21 00 018	Compensateur dilatation ø 26x34 mm sur tube fer	U										
	Compensateur à visser				U	1.000	98.48	98.48				
	Raccords divers				ENS	1.000	6.60	6.60				
	TOTAL		0.460	12.93	.	.	.	105.08	118.01	158.13	175.68	23.84
	VOTRE ENTREPRISE											
32 25 18 21 00 021	Compensateur dilatation ø 33x42 mm sur tube fer	U										
	Compensateur à visser				U	1.000	119.80	119.80				
	Raccords divers				ENS	1.000	10.54	10.54				
	TOTAL		0.550	15.46	.	.	.	130.34	145.80	195.37	217.06	28.50
	VOTRE ENTREPRISE											
32 25 18 21 00 024	Compensateur dilatation ø 40x49 mm sur tube fer	U										
	Compensateur à visser				U	1.000	143.57	143.57				
	Raccords divers				ENS	1.000	12.78	12.78				
	TOTAL		0.650	18.26	.	.	.	156.35	174.61	233.98	259.95	33.68
	VOTRE ENTREPRISE											
32 25 18 21 00 027	Compensateur dilatation ø 50x60 mm sur tube fer	U										
	Compensateur à visser				U	1.000	150.83	150.83				
	Raccords divers				ENS	1.000	19.36	19.36				
	TOTAL		0.750	21.08	.	.	.	170.19	191.27	256.30	284.75	38.86
	VOTRE ENTREPRISE											
32 25 18 21 00 030	Compensateur dilatation ø 66x76 mm à brides sur tube fer	U										
	Compensateur à bride				U	1.000	305.09	305.09				
	Contrebride				U	2.000	23.54	47.08				
	Raccords - accessoires divers				ENS	1.000	6.96	6.96				
	TOTAL		1.950	54.80	.	.	.	359.13	413.93	554.67	616.24	101.05
	VOTRE ENTREPRISE											
32 25 18 21 00 033	Compensateur dilatation ø 80x90 mm à brides sur tube fer	U										
	Compensateur à bride				U	1.000	354.30	354.30				
	Contrebride				U	2.000	33.50	67.00				
	Raccords - accessoires divers				ENS	1.000	8.97	8.97				
	TOTAL		2.250	63.22	.	.	.	430.27	493.49	661.28	734.68	116.60
	VOTRE ENTREPRISE											
	Manchon antivibratile											
32 25 18 24 00 003	Manchon antivibratile ø 20x27 mm fileté	U										
	Manchon antivibratile				U	1.000	19.97	19.97				
	Raccords divers				ENS	1.000	5.27	5.27				
	TOTAL		0.400	11.24	.	.	.	25.24	36.48	48.88	54.31	20.73
	VOTRE ENTREPRISE											
32 25 18 24 00 006	Manchon antivibratile ø 26x34 mm fileté	U										
	Manchon antivibratile				U	1.000	25.51	25.51				
	Raccords divers				ENS	1.000	6.60	6.60				
	TOTAL		0.460	12.93	.	.	.	32.11	45.04	60.35	67.05	23.84
	VOTRE ENTREPRISE											
32 25 18 24 00 009	Manchon antivibratile ø 33x42 mm fileté	U										
	Manchon antivibratile				U	1.000	31.36	31.36				
	Raccords divers				ENS	1.000	10.54	10.54				
	TOTAL		0.550	15.46	.	.	.	41.90	57.36	76.86	85.39	28.50
	VOTRE ENTREPRISE											
32 25 18 24 00 012	Manchon antivibratile ø 40x49 mm fileté	U										
	Manchon antivibratile				U	1.000	38.38	38.38				
	Raccords divers				ENS	1.000	12.78	12.78				
	TOTAL		0.650	18.26	.	.	.	51.16	69.42	93.02	103.35	33.68
	VOTRE ENTREPRISE											

Copyright © Groupe Moniteur RCS Paris 403 080 823

Code	Désignation des ouvrages	Unité	Main d'œuvre Temps moyen	Main d'œuvre M.-o. + charges sociales 4 x 28.10 €	Fournitures Unité	Fournitures Quantité	Fournitures Prix unitaires	Fournitures principales et annexes 7 x 8	Déboursé sec 5 + 9	Prix de revient 10 x 1.340	Prix de vente indicatif € H.T. Fournitures et mise en œuvre 11 x 1.111	Prix de vente indicatif € H.T. Mise en œuvre seule 4 x 51.82 €
1	2	3	4	5	6	7	8	9	10	11	12	13
	Manchon antivibratile *(suite)*											
32 25 18 24 00 015	Manchon antivibratile ø 50x60 mm fileté	U										
	Manchon antivibratile				U	1.000	39.78	39.78				
	Raccords divers				ENS	1.000	19.36	19.36				
	TOTAL		0.750	21.08	.	.	.	59.14	80.22	107.49	119.42	38.86
	VOTRE ENTREPRISE											
32 25 18 24 00 018	Manchon antivibratile ø 66x76 mm à brides	U										
	Manchon antivibratile				U	1.000	49.14	49.14				
	Contre-brides				ENS	1.000	46.35	46.35				
	TOTAL		1.950	54.80	.	.	.	95.49	150.29	201.39	223.74	101.05
	VOTRE ENTREPRISE											
32 25 18 24 00 021	Manchon antivibratile ø 80x90 mm à brides	U										
	Manchon antivibratile				U	1.000	56.94	56.94				
	Contre-brides				ENS	1.000	66.98	66.98				
	TOTAL		2.250	63.22	.	.	.	123.92	187.14	250.77	278.61	116.60
	VOTRE ENTREPRISE											
	Disconnecteur											
32 25 18 27 00 003	Disconnecteur non contrôlable	U										
	Disconnecteur ø 20x27				U	1.000	82.47	82.47				
	Filtre eau				U	1.000	157.56	157.56				
	Robinet boisseau 20x27				U	1.000	7.17	7.17				
	Raccords - accessoires divers				ENS	1.000	9.23	9.23				
	TOTAL		1.500	42.15	.	.	.	256.43	298.58	400.10	444.51	77.73
	VOTRE ENTREPRISE											
32 25 18 27 00 006	Disconnecteur contrôlable	U										
	Disconnecteur ø 20x27				U	1.000	309.88	309.88				
	Filtre eau				U	1.000	157.56	157.56				
	Robinet boisseau 20x27				U	2.000	7.17	14.34				
	Raccords - accessoires divers				ENS	1.000	9.23	9.23				
	TOTAL		2.200	61.82	.	.	.	491.01	552.83	740.79	823.02	114.00
	VOTRE ENTREPRISE											

RADIATEUR ET CONVECTEUR

Les robinets de radiateurs ou convecteurs, les coudes ou raccords union, les coudes ou tés de réglage et les robinets à boisseaux sont à reprendre en complément au chapitre Equipements de radiateurs, ouvrages 32 35 03 03 00 003 et suivants. Montage ou descente d'appareils à reprendre aux OUVRAGES COMMUNS : CN 32 03 06 00 003 - 015.

RADIATEUR EN FONTE comprenant les éléments livrés assemblés par nipples, 3 réductions, 1 purgeur à clé ou à volant, 1 bouchon ainsi que tous les accessoires de fixation : supports ou consoles, étriers, vis et chevilles, filasse et pâte à joints.

	A colonnes											
32 30 03 04 00 003	Radiateur fonte à colonnes 500 W	U										
	Radiateur				U	1.000	341.00	341.00				
	Réduction bouchon				ENS	1.000	11.08	11.08				
	Purgeur 8x13				U	1.000	1.40	1.40				
	Accessoires + fixations				ENS	1.000	12.43	12.43				
	TOTAL		1.700	47.77	.	.	.	365.91	413.68	554.33	615.86	88.09
	VOTRE ENTREPRISE											
32 30 03 04 00 006	Radiateur fonte à colonnes 1 000 W	U										
	Radiateur				U	1.000	502.20	502.20				
	Réduction bouchon				ENS	1.000	11.08	11.08				
	Purgeur 8x13				U	1.000	1.40	1.40				
	Accessoires + fixations				ENS	1.000	12.43	12.43				
	TOTAL		1.920	53.95	.	.	.	527.11	581.06	778.62	865.05	99.49
	VOTRE ENTREPRISE											
32 30 03 04 00 009	Radiateur fonte à colonnes 1 500 W	U										
	Radiateur				U	1.000	569.25	569.25				
	Réduction bouchon				ENS	1.000	11.08	11.08				
	Purgeur 8x13				U	1.000	1.40	1.40				
	Accessoires + fixations				ENS	1.000	12.43	12.43				
	TOTAL		2.420	68.00	.	.	.	594.16	662.16	887.29	985.78	125.40
	VOTRE ENTREPRISE											

Code	Désignation des ouvrages	Unité	Main d'œuvre Temps moyen	Main d'œuvre M.-o. + charges sociales 4 x 28.10 €	Fournitures Unité	Fournitures Quantité	Fournitures Prix unitaires	Fournitures principales et annexes 7 x 8	Déboursé sec 5 + 9	Prix de revient 10 x 1.340	Prix de vente indicatif € H.T. Fournitures et mise en œuvre 11 x 1.111	Prix de vente indicatif € H.T. Mise en œuvre seule 4 x 51.82 €
1	2	3	4	5	6	7	8	9	10	11	12	13
	A colonnes *(suite)*											
32 30 03 04 00 012	Radiateur fonte à colonnes 2 000 W	U										
	Radiateur				U	1.000	753.60	753.60				
	Réduction bouchon				ENS	1.000	11.08	11.08				
	Purgeur 8x13				U	1.000	1.40	1.40				
	Accessoires + fixations				ENS	1.000	12.43	12.43				
	TOTAL		2.540	71.37	.	.	.	778.51	849.88	1138.84	1265.25	131.62
	VOTRE ENTREPRISE											
32 30 03 04 00 015	Radiateur fonte à colonnes 2 500 W	U										
	Radiateur				U	1.000	910.80	910.80				
	Réduction bouchon				ENS	1.000	11.08	11.08				
	Purgeur 8x13				U	1.000	1.40	1.40				
	Accessoires + fixations				ENS	1.000	12.43	12.43				
	TOTAL		2.820	79.24	.	.	.	935.71	1014.95	1360.03	1510.99	146.13
	VOTRE ENTREPRISE											
32 30 03 04 00 018	Radiateur fonte à colonnes 3 000 W	U										
	Radiateur				U	1.000	1081.58	1081.58				
	Réduction bouchon				ENS	1.000	11.08	11.08				
	Purgeur 8x13				U	1.000	1.40	1.40				
	Accessoires + fixations				ENS	1.000	12.43	12.43				
	TOTAL		2.940	82.61	.	.	.	1106.49	1189.10	1593.39	1770.26	152.35
	VOTRE ENTREPRISE											
32 30 03 04 00 030	Majoration pour chaque élément livré non assemblé	U										
	TOTAL		0.200	5.62	.	.	.		5.62	7.53	8.37	
	VOTRE ENTREPRISE											
32 30 03 04 00 033	Minoration pour pieds de radiateur (les 2)	U										
	Minoration pied				ENS	1.000	-9.35	-9.35				
	TOTAL				.	.	.	-9.35	-9.35	-12.53	-13.92	
	VOTRE ENTREPRISE											
	En fonte d'aluminium avec purgeur monté.											
32 30 03 06 00 003	Radiateur fonte aluminium 500 W	U										
	Radiateur				U	1.000	126.00	126.00				
	Réduction bouchon				ENS	1.000	9.41	9.41				
	Accessoires + fixations				ENS	1.000	11.56	11.56				
	TOTAL		1.620	45.52	.	.	.	146.97	192.49	257.94	286.57	83.95
	VOTRE ENTREPRISE											
32 30 03 06 00 006	Radiateur fonte aluminium 1 000 W	U										
	Radiateur				U	1.000	231.00	231.00				
	Réduction bouchon				ENS	1.000	9.41	9.41				
	Accessoires + fixations				ENS	1.000	11.56	11.56				
	TOTAL		1.940	54.51	.	.	.	251.97	306.48	410.68	456.27	100.53
	VOTRE ENTREPRISE											
32 30 03 06 00 009	Radiateur fonte aluminium 1 500 W	U										
	Radiateur				U	1.000	212.49	212.49				
	Réduction bouchon				ENS	1.000	9.41	9.41				
	Accessoires + fixations				ENS	1.000	11.56	11.56				
	TOTAL		2.220	62.38	.	.	.	233.46	295.84	396.43	440.43	115.04
	VOTRE ENTREPRISE											
32 30 03 06 00 012	Radiateur fonte aluminium 2 000 W	U										
	Radiateur				U	1.000	285.78	285.78				
	Réduction bouchon				ENS	1.000	9.41	9.41				
	Accessoires + fixations				ENS	1.000	11.56	11.56				
	TOTAL		2.420	68.00	.	.	.	306.75	374.75	502.16	557.90	125.40
	VOTRE ENTREPRISE											

Copyright © Groupe Moniteur RCS Paris 403 080 823

Code	Désignation des ouvrages	Unité	Main d'œuvre: Temps moyen	Main d'œuvre: M.-o. + charges sociales 4 x 28.10 €	Fournitures: Unité	Fournitures: Quantité	Fournitures: Prix unitaires	Fournitures: Fournitures principales et annexes 7 x 8	Déboursé sec 5 + 9	Prix de revient 10 x 1.340	Prix de vente indicatif € H.T.: Fournitures et mise en œuvre 11 x 1.111	Prix de vente indicatif € H.T.: Mise en œuvre seule 4 x 51.82 €
1	2	3	4	5	6	7	8	9	10	11	12	13
	RADIATEUR A PLIS EN ACIER équipé de 3 réductions, 1 purgeur, 1 bouchon ainsi que tous les accessoires de fixation et d'étanchéité.											
32 30 06 00 00 003	Radiateur acier à plis 500 W	U										
	Radiateur				U	1.000	140.78	140.78				
	Bouchon				U	1.000	2.40	2.40				
	Purgeur 5x10				U	1.000	1.53	1.53				
	Fixation				ENS	1.000	8.76	8.76				
	TOTAL		1.580	44.40	.	.	.	153.47	197.87	265.15	294.58	81.88
	VOTRE ENTREPRISE											
32 30 06 00 00 006	Radiateur acier à plis 1 000 W	U										
	Radiateur				U	1.000	274.05	274.05				
	Bouchon				U	1.000	2.40	2.40				
	Purgeur 5x10				U	1.000	1.53	1.53				
	Fixation				ENS	1.000	8.76	8.76				
	TOTAL		1.660	46.65	.	.	.	286.74	333.39	446.74	496.33	86.02
	VOTRE ENTREPRISE											
32 30 06 00 00 009	Radiateur acier à plis 1 500 W	U										
	Radiateur				U	1.000	381.60	381.60				
	Bouchon				U	1.000	2.40	2.40				
	Purgeur 5x10				U	1.000	1.53	1.53				
	Fixation				ENS	1.000	13.14	13.14				
	TOTAL		1.940	54.51	.	.	.	398.67	453.18	607.26	674.67	100.53
	VOTRE ENTREPRISE											
32 30 06 00 00 012	Radiateur acier à plis 2 000 W	U										
	Radiateur				U	1.000	519.45	519.45				
	Bouchon				U	1.000	2.40	2.40				
	Purgeur 5x10				U	1.000	1.53	1.53				
	Fixation				ENS	1.000	13.14	13.14				
	TOTAL		2.060	57.89	.	.	.	536.52	594.41	796.51	884.92	106.75
	VOTRE ENTREPRISE											
32 30 06 00 00 015	Radiateur acier à plis 2 500 W	U										
	Radiateur				U	1.000	784.28	784.28				
	Bouchon				U	1.000	2.40	2.40				
	Purgeur 5x10				U	1.000	1.53	1.53				
	Fixation				ENS	1.000	13.14	13.14				
	TOTAL		2.300	64.63	.	.	.	801.35	865.98	1160.41	1289.22	119.19
	VOTRE ENTREPRISE											
32 30 06 00 00 018	Radiateur acier à plis 3 000 W	U										
	Radiateur				U	1.000	908.18	908.18				
	Bouchon				U	1.000	2.40	2.40				
	Purgeur 5x10				U	1.000	1.53	1.53				
	Fixation				ENS	1.000	13.14	13.14				
	TOTAL		2.420	68.00	.	.	.	925.25	993.25	1330.96	1478.70	125.40
	VOTRE ENTREPRISE											
	RADIATEUR PANNEAU EN ACIER équipé de trois réductions, d'un purgeur et d'un bouchon, ainsi que des accessoires de fixation et d'étanchéité.											
	Panneaux verticaux simples											
32 30 09 03 00 004	Radiateur acier à panneaux 500 W	U										
	Radiateur				U	1.000	204.14	204.14				
	Bouchon				U	1.000	2.40	2.40				
	Purgeur 5x10				U	1.000	1.53	1.53				
	Fixation				ENS	1.000	8.76	8.76				
	TOTAL		1.730	48.61	.	.	.	216.83	265.44	355.69	395.17	89.65
	VOTRE ENTREPRISE											
32 30 09 03 00 007	Radiateur acier à panneaux 1 000 W	U										
	Radiateur				U	1.000	321.76	321.76				
	Bouchon				U	1.000	2.40	2.40				
	Purgeur 5x10				U	1.000	1.53	1.53				
	Fixation				ENS	1.000	8.76	8.76				
	TOTAL		1.820	51.14	.	.	.	334.45	385.59	516.69	574.04	94.31
	VOTRE ENTREPRISE											

Copyright © Groupe Moniteur RCS Paris 403 080 823

Code	Désignation des ouvrages	Unité	Main d'œuvre: Temps moyen	Main d'œuvre: M.-o. + charges sociales 4 x 28.10 €	Fournitures: Unité	Fournitures: Quantité	Fournitures: Prix unitaires	Fournitures: Fournitures principales et annexes 7 x 8	Déboursé sec 5 + 9	Prix de revient 10 x 1.340	Prix de vente indicatif € H.T.: Fournitures et mise en œuvre 11 x 1.111	Prix de vente indicatif € H.T.: Mise en œuvre seule 4 x 51.82 €
1	2	3	4	5	6	7	8	9	10	11	12	13
	Panneaux verticaux simples *(suite)*											
32 30 09 03 00 010	Radiateur acier à panneaux 1 500 W	U										
	Radiateur				U	1.000	438.95	438.95				
	Bouchon				U	1.000	2.40	2.40				
	Purgeur 5x10				U	1.000	1.53	1.53				
	Fixation				ENS	1.000	13.14	13.14				
	TOTAL		2.150	60.42	.	.	.	456.02	516.44	692.03	768.85	111.41
	VOTRE ENTREPRISE											
32 30 09 03 00 013	Radiateur acier à panneaux 2 000 W	U										
	Radiateur				U	1.000	604.77	604.77				
	Bouchon				U	1.000	2.40	2.40				
	Purgeur 5x10				U	1.000	1.53	1.53				
	Fixation				ENS	1.000	13.14	13.14				
	TOTAL		2.280	64.07	.	.	.	621.84	685.91	919.12	1021.14	118.15
	VOTRE ENTREPRISE											
32 30 09 03 00 016	Radiateur acier à panneaux 2 500 W	U										
	Radiateur				U	1.000	732.25	732.25				
	Bouchon				U	1.000	2.40	2.40				
	Purgeur 5x10				U	1.000	1.53	1.53				
	Fixation				ENS	1.000	13.14	13.14				
	TOTAL		2.570	72.22	.	.	.	749.32	821.54	1100.86	1223.06	133.18
	VOTRE ENTREPRISE											
	Panneaux verticaux doubles											
32 30 09 06 00 004	Radiateur acier à panneaux 500 W	U										
	Radiateur				U	1.000	337.89	337.89				
	Bouchon				U	1.000	2.40	2.40				
	Purgeur 5x10				U	1.000	1.53	1.53				
	Fixation				ENS	1.000	8.76	8.76				
	TOTAL		1.950	54.80	.	.	.	350.58	405.38	543.21	603.51	101.05
	VOTRE ENTREPRISE											
32 30 09 06 00 007	Radiateur acier à panneaux 1 000 W	U										
	Radiateur				U	1.000	539.91	539.91				
	Bouchon				U	1.000	2.40	2.40				
	Purgeur 5x10				U	1.000	1.53	1.53				
	Fixation				ENS	1.000	8.76	8.76				
	TOTAL		2.060	57.89	.	.	.	552.60	610.49	818.06	908.86	106.75
	VOTRE ENTREPRISE											
32 30 09 06 00 010	Radiateur acier à panneaux 1 500 W	U										
	Radiateur				U	1.000	670.88	670.88				
	Bouchon				U	1.000	2.40	2.40				
	Purgeur 5x10				U	1.000	1.53	1.53				
	Fixation				ENS	1.000	13.14	13.14				
	TOTAL		2.500	70.25	.	.	.	687.95	758.20	1015.99	1128.76	129.55
	VOTRE ENTREPRISE											
32 30 09 06 00 013	Radiateur acier à panneaux 2 000 W	U										
	Radiateur				U	1.000	852.76	852.76				
	Bouchon				U	1.000	2.40	2.40				
	Purgeur 5x10				U	1.000	1.53	1.53				
	Fixation				ENS	1.000	13.14	13.14				
	TOTAL		2.650	74.46	.	.	.	869.83	944.29	1265.35	1405.80	137.32
	VOTRE ENTREPRISE											
32 30 09 06 00 016	Radiateur acier à panneaux 2 500 W	U										
	Radiateur				U	1.000	1037.30	1037.30				
	Bouchon				U	1.000	2.40	2.40				
	Purgeur 5x10				U	1.000	1.53	1.53				
	Fixation				ENS	1.000	13.14	13.14				
	TOTAL		3.000	84.30	.	.	.	1054.37	1138.67	1525.82	1695.19	155.46
	VOTRE ENTREPRISE											

Copyright © Groupe Moniteur RCS Paris 403 080 823

Code	Désignation des ouvrages	Unité	Main d'œuvre: Temps moyen	Main d'œuvre: M.-o. + charges sociales 4 x 28.10 €	Fournitures: Unité	Fournitures: Quantité	Fournitures: Prix unitaires	Fournitures: Fournitures principales et annexes 7 x 8	Déboursé sec 5 + 9	Prix de revient 10 x 1.340	Prix de vente indicatif € H.T.: Fournitures et mise en œuvre 11 x 1.111	Prix de vente indicatif € H.T.: Mise en œuvre seule 4 x 51.82 €
1	2	3	4	5	6	7	8	9	10	11	12	13
	Panneaux verticaux doubles *(suite)*											
32 30 09 06 00 019	Radiateur acier à panneaux 3 000 W	U										
	Radiateur				U	1.000	1229.94	1229.94				
	Bouchon				U	1.000	2.40	2.40				
	Purgeur 5x10				U	1.000	1.53	1.53				
	Fixation				ENS	1.000	13.14	13.14				
	TOTAL		3.200	89.92	.	.	.	1247.01	1336.93	1791.49	1990.35	165.82
	VOTRE ENTREPRISE											
	Panneaux horizontaux simples											
32 30 09 09 00 004	Radiateur acier à panneaux 500 W	U										
	Radiateur				U	1.000	225.27	225.27				
	Bouchon				U	1.000	2.40	2.40				
	Purgeur 5x10				U	1.000	1.53	1.53				
	Fixation				ENS	1.000	8.76	8.76				
	TOTAL		1.700	47.77	.	.	.	237.96	285.73	382.88	425.38	88.09
	VOTRE ENTREPRISE											
32 30 09 09 00 007	Radiateur acier à panneaux 1 000 W	U										
	Radiateur				U	1.000	339.63	339.63				
	Bouchon				U	1.000	2.40	2.40				
	Purgeur 5x10				U	1.000	1.53	1.53				
	Fixation				ENS	1.000	13.14	13.14				
	TOTAL		1.780	50.02	.	.	.	356.70	406.72	545.00	605.50	92.24
	VOTRE ENTREPRISE											
32 30 09 09 00 010	Radiateur acier à panneaux 1 500 W	U										
	Radiateur				U	1.000	447.02	447.02				
	Bouchon				U	1.000	2.40	2.40				
	Purgeur 5x10				U	1.000	1.53	1.53				
	Fixation				ENS	1.000	13.14	13.14				
	TOTAL		2.100	59.01	.	.	.	464.09	523.10	700.95	778.76	108.82
	VOTRE ENTREPRISE											
32 30 09 09 00 013	Radiateur acier à panneaux 2 000 W	U										
	Radiateur				U	1.000	624.85	624.85				
	Bouchon				U	1.000	2.40	2.40				
	Purgeur 5x10				U	1.000	1.53	1.53				
	Fixation				ENS	1.000	13.14	13.14				
	TOTAL		2.300	64.63	.	.	.	641.92	706.55	946.78	1051.87	119.19
	VOTRE ENTREPRISE											
32 30 09 09 00 016	Radiateur acier à panneaux 2 500 W	U										
	Radiateur				U	1.000	866.54	866.54				
	Bouchon				U	1.000	2.40	2.40				
	Purgeur 5x10				U	1.000	1.53	1.53				
	Fixation				ENS	1.000	13.14	13.14				
	TOTAL		2.550	71.66	.	.	.	883.61	955.27	1280.06	1422.15	132.14
	VOTRE ENTREPRISE											
	Panneaux horizontaux doubles											
32 30 09 12 00 004	Radiateur acier à panneaux 500 W	U										
	Radiateur				U	1.000	367.93	367.93				
	Bouchon				U	1.000	2.40	2.40				
	Purgeur 5x10				U	1.000	1.53	1.53				
	Fixation				ENS	1.000	8.76	8.76				
	TOTAL		1.900	53.39	.	.	.	380.62	434.01	581.57	646.12	98.46
	VOTRE ENTREPRISE											
32 30 09 12 00 007	Radiateur acier à panneaux 1 000 W	U										
	Radiateur				U	1.000	528.74	528.74				
	Bouchon				U	1.000	2.40	2.40				
	Purgeur 5x10				U	1.000	1.53	1.53				
	Fixation				ENS	1.000	8.76	8.76				
	TOTAL		2.000	56.20	.	.	.	541.43	597.63	800.82	889.71	103.64
	VOTRE ENTREPRISE											

Copyright © Groupe Moniteur RCS Paris 403 080 823

Code	Désignation des ouvrages	Unité	Main d'œuvre Temps moyen	Main d'œuvre M.-o. + charges sociales 4 x 28.10 €	Fournitures Unité	Fournitures Quantité	Fournitures Prix unitaires	Fournitures principales et annexes 7 x 8	Déboursé sec 5 + 9	Prix de revient 10 x 1.340	Prix de vente indicatif € H.T. Fournitures et mise en œuvre 11 x 1.111	Prix de vente indicatif € H.T. Mise en œuvre seule 4 x 51.82 €
1	2	3	4	5	6	7	8	9	10	11	12	13
	Panneaux horizontaux doubles *(suite)*											
32 30 09 12 00 010	Radiateur acier à panneaux 1 500 W	U										
	Radiateur				U	1.000	651.62	651.62				
	Bouchon				U	1.000	2.40	2.40				
	Purgeur 5x10				U	1.000	1.53	1.53				
	Fixation				ENS	1.000	13.14	13.14				
	TOTAL		2.450	68.85	.	.	.	668.69	737.54	988.30	1098.00	126.96
	VOTRE ENTREPRISE											
32 30 09 12 00 013	Radiateur acier à panneaux 2 000 W	U										
	Radiateur				U	1.000	777.99	777.99				
	Bouchon				U	1.000	2.40	2.40				
	Purgeur 5x10				U	1.000	1.53	1.53				
	Fixation				ENS	1.000	13.14	13.14				
	TOTAL		2.600	73.06	.	.	.	795.06	868.12	1163.28	1292.40	134.73
	VOTRE ENTREPRISE											
32 30 09 12 00 016	Radiateur acier à panneaux 2 500 W	U										
	Radiateur				U	1.000	1008.58	1008.58				
	Bouchon				U	1.000	2.40	2.40				
	Purgeur 5x10				U	1.000	1.53	1.53				
	Fixation				ENS	1.000	13.14	13.14				
	TOTAL		3.000	84.30	.	.	.	1025.65	1109.95	1487.33	1652.42	155.46
	VOTRE ENTREPRISE											
32 30 09 12 00 019	Radiateur acier à panneaux 3 000 W	U										
	Radiateur				U	1.000	1475.58	1475.58				
	Bouchon				U	1.000	2.40	2.40				
	Purgeur 5x10				U	1.000	1.53	1.53				
	Fixation				ENS	1.000	13.14	13.14				
	TOTAL		3.150	88.52	.	.	.	1492.65	1581.17	2118.77	2353.95	163.23
	VOTRE ENTREPRISE											
	Radiateur Maternelle à basse température de contact à panneaux en tôle d'acier avec habillage intégral, coins de radiateur arrondis et raccordement intégré non apparent. Equipé d'une grille supérieure. Température de surface de contact très basse, inférieure à 48°. Conception spéciale pour équipement des maternelles, crèches, résidence pour personnes âgées.											
32 30 09 15 00 003	Radiateur acier à panneaux 500 W	U										
	Radiateur				U	1.000	263.00	263.00				
	Bouchon				U	1.000	2.40	2.40				
	Purgeur 5x10				U	1.000	1.53	1.53				
	Fixation				ENS	1.000	8.76	8.76				
	TOTAL		1.950	54.80	.	.	.	275.69	330.49	442.86	492.02	
	VOTRE ENTREPRISE											
32 30 09 15 00 006	Radiateur acier à panneaux 1000 W	U										
	Radiateur				U	1.000	329.50	329.50				
	Bouchon				U	1.000	2.40	2.40				
	Purgeur 5x10				U	1.000	1.53	1.53				
	Fixation				ENS	1.000	8.76	8.76				
	TOTAL		2.080	58.45	.	.	.	342.19	400.64	536.86	596.45	
	VOTRE ENTREPRISE											
32 30 09 15 00 009	Radiateur acier à panneaux 1500 W	U										
	Radiateur				U	1.000	434.50	434.50				
	Bouchon				U	1.000	2.40	2.40				
	Purgeur 5x10				U	1.000	1.53	1.53				
	Fixation				ENS	1.000	8.76	8.76				
	TOTAL		2.270	63.79	.	.	.	447.19	510.98	684.71	760.71	
	VOTRE ENTREPRISE											
32 30 09 15 00 012	Radiateur acier à panneaux 2000 W	U										
	Radiateur				U	1.000	558.68	558.68				
	Bouchon				U	1.000	2.40	2.40				
	Purgeur 5x10				U	1.000	1.53	1.53				
	Fixation				ENS	1.000	8.76	8.76				
	TOTAL		2.500	70.25	.	.	.	571.37	641.62	859.77	955.20	
	VOTRE ENTREPRISE											

Copyright © Groupe Moniteur RCS Paris 403 080 823

Code	Désignation des ouvrages	Unité	Main d'œuvre: Temps moyen	Main d'œuvre: M.-o. + charges sociales 4 x 28.10 €	Fournitures: Unité	Fournitures: Quantité	Fournitures: Prix unitaires	Fournitures: Fournitures principales et annexes 7 x 8	Déboursé sec 5 + 9	Prix de revient 10 x 1.340	Prix de vente indicatif € H.T.: Fournitures et mise en œuvre 11 x 1.111	Prix de vente indicatif € H.T.: Mise en œuvre seule 4 x 51.82 €
1	2	3	4	5	6	7	8	9	10	11	12	13
	Radiateur Maternelle à basse température de contact *(suite)*											
32 30 09 15 00 015	Radiateur acier à panneaux 2500 W	U										
	Radiateur				U	1.000	717.35	717.35				
	Bouchon				U	1.000	2.40	2.40				
	Purgeur 5x10				U	1.000	1.53	1.53				
	Fixation				ENS	1.000	8.76	8.76				
	TOTAL		2.820	79.24	.	.	.	730.04	809.28	1084.44	1204.81	
	VOTRE ENTREPRISE											
32 30 09 15 00 018	Radiateur acier à panneaux 3000 W	U										
	Radiateur				U	1.000	885.75	885.75				
	Bouchon				U	1.000	2.40	2.40				
	Purgeur 5x10				U	1.000	1.53	1.53				
	Fixation				ENS	1.000	8.76	8.76				
	TOTAL		3.410	95.82	.	.	.	898.44	994.26	1332.31	1480.20	
	VOTRE ENTREPRISE											
	Accessoire de fixation au sol											
32 30 09 18 00 003	Pied réglable radiateur au sol	U										
	Pied réglable				U	1.000	44.11	44.11				
	Fixation				ENS	4.000	0.34	1.36				
	TOTAL		0.150	4.22	.	.	.	45.47	49.69	66.58	73.97	7.77
	VOTRE ENTREPRISE											
	RADIATEUR A LAMES EN ACIER équipé de trois réductions, un purgeur, un bouchon, ainsi que des accessoires de fixation et d'étanchéité.											
	Lames verticales simples											
32 30 12 03 00 003	Radiateur acier à lames 500 W	U										
	Radiateur				U	1.000	215.60	215.60				
	Bouchon				U	1.000	2.40	2.40				
	Purgeur 5x10				U	1.000	1.53	1.53				
	Fixation				ENS	1.000	8.76	8.76				
	TOTAL		1.730	48.61	.	.	.	228.29	276.90	371.05	412.24	89.65
	VOTRE ENTREPRISE											
32 30 12 03 00 006	Radiateur acier à lames 1 000 W	U										
	Radiateur				U	1.000	390.64	390.64				
	Bouchon				U	1.000	2.40	2.40				
	Purgeur 5x10				U	1.000	1.53	1.53				
	Fixation				ENS	1.000	8.76	8.76				
	TOTAL		1.820	51.14	.	.	.	403.33	454.47	608.99	676.59	94.31
	VOTRE ENTREPRISE											
32 30 12 03 00 009	Radiateur acier à lames 1 500 W	U										
	Radiateur				U	1.000	411.44	411.44				
	Bouchon				U	1.000	2.40	2.40				
	Purgeur 5x10				U	1.000	1.53	1.53				
	Fixation				ENS	1.000	13.14	13.14				
	TOTAL		2.150	60.42	.	.	.	428.51	488.93	655.17	727.89	111.41
	VOTRE ENTREPRISE											
32 30 12 03 00 012	Radiateur acier à lames 2 000 W	U										
	Radiateur				U	1.000	621.84	621.84				
	Bouchon				U	1.000	2.40	2.40				
	Purgeur 5x10				U	1.000	1.53	1.53				
	Fixation				ENS	1.000	13.14	13.14				
	TOTAL		2.280	64.07	.	.	.	638.91	702.98	941.99	1046.55	118.15
	VOTRE ENTREPRISE											
32 30 12 03 00 015	Radiateur acier à lames 2 500 W	U										
	Radiateur				U	1.000	747.92	747.92				
	Bouchon				U	1.000	2.40	2.40				
	Purgeur 5x10				U	1.000	1.53	1.53				
	Fixation				ENS	1.000	13.14	13.14				
	TOTAL		2.570	72.22	.	.	.	764.99	837.21	1121.86	1246.39	133.18
	VOTRE ENTREPRISE											

Copyright © Groupe Moniteur RCS Paris 403 080 823

Code	Désignation des ouvrages	Unité	Main d'œuvre: Temps moyen	Main d'œuvre: M.-o. + charges sociales 4 x 28.10 €	Fournitures: Unité	Fournitures: Quantité	Fournitures: Prix unitaires	Fournitures: Fournitures principales et annexes 7 x 8	Déboursé sec 5 + 9	Prix de revient 10 x 1.340	Prix de vente indicatif € H.T.: Fournitures et mise en œuvre 11 x 1.111	Prix de vente indicatif € H.T.: Mise en œuvre seule 4 x 51.82 €
1	2	3	4	5	6	7	8	9	10	11	12	13
	Lames verticales simples *(suite)*											
32 30 12 03 00 018	Radiateur acier à lames 3 000 W	U										
	Radiateur				U	1.000	940.88	940.88				
	Bouchon				U	1.000	2.40	2.40				
	Purgeur 5x10				U	1.000	1.53	1.53				
	Fixation				ENS	1.000	13.14	13.14				
	TOTAL		2.690	75.59	.	.	.	957.95	1033.54	1384.94	1538.67	139.40
	VOTRE ENTREPRISE											
	Lames verticales doubles											
32 30 12 06 00 006	Radiateur acier à lames 1 000 W	U										
	Radiateur				U	1.000	520.32	520.32				
	Bouchon				U	1.000	2.40	2.40				
	Purgeur 5x10				U	1.000	1.53	1.53				
	Fixation				ENS	1.000	8.76	8.76				
	TOTAL		2.060	57.89	.	.	.	533.01	590.90	791.81	879.70	106.75
	VOTRE ENTREPRISE											
32 30 12 06 00 009	Radiateur acier à lames 1 500 W	U										
	Radiateur				U	1.000	759.52	759.52				
	Bouchon				U	1.000	2.40	2.40				
	Purgeur 5x10				U	1.000	1.53	1.53				
	Fixation				ENS	1.000	13.14	13.14				
	TOTAL		2.490	69.97	.	.	.	776.59	846.56	1134.39	1260.31	129.03
	VOTRE ENTREPRISE											
32 30 12 06 00 012	Radiateur acier à lames 2 000 W	U										
	Radiateur				U	1.000	856.48	856.48				
	Bouchon				U	1.000	2.40	2.40				
	Purgeur 5x10				U	1.000	1.53	1.53				
	Fixation				ENS	1.000	13.14	13.14				
	TOTAL		2.650	74.46	.	.	.	873.55	948.01	1270.33	1411.34	137.32
	VOTRE ENTREPRISE											
32 30 12 06 00 015	Radiateur acier à lames 2 500 W	U										
	Radiateur				U	1.000	994.56	994.56				
	Bouchon				U	1.000	2.40	2.40				
	Purgeur 5x10				U	1.000	1.53	1.53				
	Fixation				ENS	1.000	13.14	13.14				
	TOTAL		3.030	85.14	.	.	.	1011.63	1096.77	1469.67	1632.80	157.01
	VOTRE ENTREPRISE											
32 30 12 06 00 018	Radiateur acier à lames 3 000 W	U										
	Radiateur				U	1.000	1204.24	1204.24				
	Bouchon				U	1.000	2.40	2.40				
	Purgeur 5x10				U	1.000	1.53	1.53				
	Fixation				ENS	1.000	13.14	13.14				
	TOTAL		3.190	89.64	.	.	.	1221.31	1310.95	1756.67	1951.66	165.31
	VOTRE ENTREPRISE											
	RADIATEUR SECHE-SERVIETTES EN ACIER équipé de trois réductions, un purgeur, un bouchon, ainsi que les accessoires de fixation et d'étanchéité. Pour les appareils mixtes, l'alimentation et le raccordement électrique sont à reprendre.											
	A eau chaude											
32 30 15 03 00 004	Sèche serviettes EC 500 W	U										
	Radiateur				U	1.000	341.68	341.68				
	Bouchon				U	1.000	2.40	2.40				
	Purgeur 5x10				U	1.000	1.53	1.53				
	Fixation				ENS	1.000	8.76	8.76				
	TOTAL		1.770	49.74	.	.	.	354.37	404.11	541.51	601.62	91.72
	VOTRE ENTREPRISE											
32 30 15 03 00 007	Sèche serviettes EC 1 300 W	U										
	Radiateur				U	1.000	645.04	645.04				
	Bouchon				U	1.000	2.40	2.40				
	Purgeur 5x10				U	1.000	1.53	1.53				
	Fixation				ENS	1.000	8.76	8.76				
	TOTAL		1.960	55.08	.	.	.	657.73	712.81	955.17	1061.19	101.57
	VOTRE ENTREPRISE											

Copyright © Groupe Moniteur RCS Paris 403 080 823

Code	Désignation des ouvrages	Unité	Main d'œuvre Temps moyen	Main d'œuvre M.-o. + charges sociales 4 x 28.10 €	Fournitures Unité	Fournitures Quantité	Fournitures Prix unitaires	Fournitures principales et annexes 7 x 8	Déboursé sec 5 + 9	Prix de revient 10 x 1.340	Prix de vente indicatif € H.T. Fournitures et mise en œuvre 11 x 1.111	Prix de vente indicatif € H.T. Mise en œuvre seule 4 x 51.82 €
1	2	3	4	5	6	7	8	9	10	11	12	13
	Eau chaude et électricité (mixte)											
32 30 15 06 00 003	Sèche serviettes mixte 580/600 W	U										
	Radiateur				U	1.000	608.56	608.56				
	Bouchon				U	1.000	2.40	2.40				
	Purgeur 5x10				U	1.000	1.53	1.53				
	Fixation				ENS	1.000	8.76	8.76				
	TOTAL		1.770	49.74	.	.	.	621.25	670.99	899.13	998.93	91.72
	VOTRE ENTREPRISE											
32 30 15 06 00 006	Sèche serviettes mixte 1 000/1 200 W	U										
	Radiateur				U	1.000	827.44	827.44				
	Bouchon				U	1.000	2.40	2.40				
	Purgeur 5x10				U	1.000	1.53	1.53				
	Fixation				ENS	1.000	8.76	8.76				
	TOTAL		1.960	55.08	.	.	.	840.13	895.21	1199.58	1332.73	101.57
	VOTRE ENTREPRISE											
	CONVECTEUR PLINTHE EN ACIER pour chauffage à eau chaude, équipé de trois réductions, un purgeur, un bouchon, ainsi que des accessoires de fixation et d'étanchéité.											
32 30 19 00 00 003	Convecteur plinthe 500 W	U										
	Convecteur plinthe				U	1.000	358.87	358.87				
	Bouchon				U	1.000	2.40	2.40				
	Purgeur 5x10				U	1.000	1.53	1.53				
	Fixation				U	2.000	3.23	6.46				
	TOTAL		1.900	53.39	.	.	.	369.26	422.65	566.35	629.21	98.46
	VOTRE ENTREPRISE											
32 30 19 00 00 006	Convecteur plinthe 1 000 W	U										
	Convecteur plinthe				U	1.000	444.24	444.24				
	Bouchon				U	1.000	2.40	2.40				
	Purgeur 5x10				U	1.000	1.53	1.53				
	Fixation				U	2.000	3.23	6.46				
	TOTAL		2.000	56.20	.	.	.	454.63	510.83	684.51	760.49	103.64
	VOTRE ENTREPRISE											
32 30 19 00 00 009	Convecteur plinthe 1 500 W	U										
	Convecteur plinthe				U	1.000	617.59	617.59				
	Bouchon				U	1.000	2.40	2.40				
	Purgeur 5x10				U	1.000	1.53	1.53				
	Fixation				U	3.000	3.23	9.69				
	TOTAL		2.450	68.85	.	.	.	631.21	700.06	938.08	1042.21	126.96
	VOTRE ENTREPRISE											
32 30 19 00 00 012	Convecteur plinthe 2 000 W	U										
	Convecteur plinthe				U	1.000	708.69	708.69				
	Bouchon				U	1.000	2.40	2.40				
	Purgeur 5x10				U	1.000	1.53	1.53				
	Fixation				U	3.000	3.23	9.69				
	TOTAL		2.600	73.06	.	.	.	722.31	795.37	1065.80	1184.10	134.73
	VOTRE ENTREPRISE											
32 30 19 00 00 015	Convecteur plinthe 2 500 W	U										
	Convecteur plinthe				U	1.000	788.30	788.30				
	Bouchon				U	1.000	2.40	2.40				
	Purgeur 5x10				U	1.000	1.53	1.53				
	Fixation				U	3.000	3.23	9.69				
	TOTAL		3.000	84.30	.	.	.	801.92	886.22	1187.53	1319.35	155.46
	VOTRE ENTREPRISE											
32 30 19 00 00 018	Convecteur plinthe 3 000 W	U										
	Convecteur plinthe				U	1.000	917.08	917.08				
	Bouchon				U	1.000	2.40	2.40				
	Purgeur 5x10				U	1.000	1.53	1.53				
	Fixation				U	4.000	3.23	12.92				
	TOTAL		3.150	88.52	.	.	.	933.93	1022.45	1370.08	1522.16	163.23
	VOTRE ENTREPRISE											

Copyright © Groupe Moniteur RCS Paris 403 080 823

Code	Désignation des ouvrages	Unité	Main d'œuvre Temps moyen	Main d'œuvre M.-o. + charges sociales 4 x 28.10 €	Fournitures Unité	Fournitures Quantité	Fournitures Prix unitaires	Fournitures principales et annexes 7 x 8	Déboursé sec 5 + 9	Prix de revient 10 x 1.340	Prix de vente indicatif € H.T. Fournitures et mise en œuvre 11 x 1.111	Prix de vente indicatif € H.T. Mise en œuvre seule 4 x 51.82 €
1	2	3	4	5	6	7	8	9	10	11	12	13
	Eau chaude et électricité (mixte) *(suite)*											
32 30 19 00 00 033	Pied réglable radiateur au sol	U										
	Pied réglable				U	1.000	44.11	44.11				
	Fixation				ENS	4.000	0.34	1.36				
	TOTAL		0.150	4.22	.	.	.	45.47	49.69	66.58	73.97	7.77
	VOTRE ENTREPRISE											
32 30 19 00 00 036	Grille de protection lamelles	ML										
	Grille				ML	1.000	32.44	32.44				
	TOTAL		0.100	2.81	.	.	.	32.44	35.25	47.24	52.48	5.18
	VOTRE ENTREPRISE											
	VENTILO-CONVECTEUR comprenant : batterie d'échange eau chaude, groupe motoventilateur, filtre d'air régénérable, thermostat à bulbe pour la régulation d'ambiance. Les alimentations en eau et en électricité sont à reprendre.											
32 30 21 00 00 004	Ventilo-convecteur PF = 2,5 kW PC = 2,5 kW	U										
	Ventilo-convecteur				U	1.000	395.50	395.50				
	Fixation				ENS	1.000	13.90	13.90				
	TOTAL		2.600	73.06	.	.	.	409.40	482.46	646.50	718.26	134.73
	VOTRE ENTREPRISE											
32 30 21 00 00 007	Ventilo-convecteur PF = 4,5 kW PC = 4,5 kW	U										
	Ventilo-convecteur				U	1.000	448.00	448.00				
	Fixation				ENS	1.000	13.90	13.90				
	TOTAL		2.600	73.06	.	.	.	461.90	534.96	716.85	796.42	134.73
	VOTRE ENTREPRISE											
32 30 21 00 00 906	Batterie électrique 3 KW éléments blindés pour ventilo convecteur	U										
	Chauffage électrique				U	1.000	281.51	281.51				
	TOTAL		0.500	14.05	.	.	.	281.51	295.56	396.05	440.01	25.91
	VOTRE ENTREPRISE											
32 30 21 00 00 909	Plaque de calorifuge mousse ép 19 mm	M2										
	Plaque mousse				M2	1.050	52.92	55.57				
	TOTAL		0.500	14.05	.	.	.	55.57	69.62	93.29	103.65	25.91
	VOTRE ENTREPRISE											
32 30 21 00 00 912	Revêtement bitumineux pour canalisation génie climatique	KG										
	Revêtement de protection				KG	1.050	5.00	5.25				
	TOTAL		1.000	28.10	.	.	.	5.25	33.35	44.69	49.65	
	VOTRE ENTREPRISE											
	EQUIPEMENT DE RADIATEUR											
	ROBINET DE REGLAGE en bronze, droit ou d'équerre, pour radiateur ou convecteur, comprenant le montage sur tube cuivre ou tube fer et la réalisation des joints.											
	Robinet à simple réglage											
32 35 03 03 00 003	Robinet simple réglage 12x17 mm	U										
	Robinet 12x17				U	1.000	13.95	13.95				
	Joints divers				ENS	1.000	0.52	0.52				
	TOTAL		0.400	11.24	.	.	.	14.47	25.71	34.45	38.27	20.73
	VOTRE ENTREPRISE											
32 35 03 03 00 006	Robinet simple réglage 15x21 mm	U										
	Robinet 15x21				U	1.000	15.70	15.70				
	Joints divers				ENS	1.000	0.52	0.52				
	TOTAL		0.490	13.77	.	.	.	16.22	29.99	40.19	44.65	25.39
	VOTRE ENTREPRISE											
32 35 03 03 00 009	Robinet simple réglage 20x27 mm	U										
	Robinet 20x27				U	1.000	21.92	21.92				
	Joints divers				ENS	1.000	0.52	0.52				
	TOTAL		0.550	15.46	.	.	.	22.44	37.90	50.79	56.43	28.50
	VOTRE ENTREPRISE											

Copyright © Groupe Moniteur RCS Paris 403 080 823

Code	Désignation des ouvrages	Unité	Main d'œuvre Temps moyen	Main d'œuvre M.-o. + charges sociales 4 x 28.10 €	Fournitures Unité	Fournitures Quantité	Fournitures Prix unitaires	Fournitures principales et annexes 7 x 8	Déboursé sec 5 + 9	Prix de revient 10 x 1.340	Prix de vente indicatif € H.T. Fournitures et mise en œuvre 11 x 1.111	Prix de vente indicatif € H.T. Mise en œuvre seule 4 x 51.82 €
1	2	3	4	5	6	7	8	9	10	11	12	13
	Robinet à double réglage											
32 35 03 04 00 003	Robinet double réglage 12x17 mm	U										
	Robinet 12x17				U	1.000	20.28	20.28				
	Joints divers				ENS	1.000	0.52	0.52				
	TOTAL		0.400	11.24	.	.	.	20.80	32.04	42.93	47.70	20.73
	VOTRE ENTREPRISE											
32 35 03 04 00 006	Robinet double 15x21 mm	U										
	Robinet 15x21				U	1.000	21.92	21.92				
	Joints divers				ENS	1.000	0.52	0.52				
	TOTAL		0.490	13.77	.	.	.	22.44	36.21	48.52	53.91	25.39
	VOTRE ENTREPRISE											
32 35 03 04 00 009	Robinet double 20x27 mm	U										
	Robinet 20x27				U	1.000	31.36	31.36				
	Joints divers				ENS	1.000	0.52	0.52				
	TOTAL		0.550	15.46	.	.	.	31.88	47.34	63.44	70.48	28.50
	VOTRE ENTREPRISE											
	Robinet thermostatique à bulbe incorporé											
32 35 03 06 00 003	Robinet thermostatique 12x17 mm	U										
	Robinet 12x17				U	1.000	30.03	30.03				
	Joints divers				ENS	1.000	0.52	0.52				
	TOTAL		0.600	16.86	.	.	.	30.55	47.41	63.53	70.58	31.09
	VOTRE ENTREPRISE											
32 35 03 06 00 006	Robinet thermostatique 15x21 mm	U										
	Robinet 15x21				U	1.000	30.52	30.52				
	Joints divers				ENS	1.000	0.52	0.52				
	TOTAL		0.690	19.39	.	.	.	31.04	50.43	67.58	75.08	35.76
	VOTRE ENTREPRISE											
32 35 03 06 00 009	Robinet thermostatique 20x27 mm	U										
	Robinet 20x27				U	1.000	35.49	35.49				
	Joints divers				ENS	1.000	0.52	0.52				
	TOTAL		0.750	21.08	.	.	.	36.01	57.09	76.50	84.99	38.86
	VOTRE ENTREPRISE											
	Majoration											
32 35 03 09 00 003	Sonde à 2 m de distance	U										
	Majoration bulbe				U	1.000	11.55	11.55				
	TOTAL		0.500	14.05	.	.	.	11.55	25.60	34.30	38.11	25.91
	VOTRE ENTREPRISE											
32 35 03 09 00 007	Commande à 2 m de distance	U										
	Majoration bulbe				U	1.000	43.12	43.12				
	TOTAL		1.250	35.12	.	.	.	43.12	78.24	104.84	116.48	64.78
	VOTRE ENTREPRISE											
32 35 03 09 00 010	Commande à 5 m de distance	U										
	Majoration bulbe				U	1.000	72.38	72.38				
	TOTAL		1.250	35.12	.	.	.	72.38	107.50	144.05	160.04	64.78
	VOTRE ENTREPRISE											
	RACCORDS DIVERS EN BRONZE pour radiateur ou convecteur, comprenant le montage sur tube cuivre ou tube fer et la réalisation des joints.											
32 35 06 00 00 003	Coude union 15x21 mm	U										
	Coude union 15x21				U	1.000	4.85	4.85				
	Joints divers				ENS	1.000	0.52	0.52				
	TOTAL		0.490	13.77	.	.	.	5.37	19.14	25.65	28.50	25.39
	VOTRE ENTREPRISE											
32 35 06 00 00 006	Coude union 20x27 mm	U										
	Coude union 20x27				U	1.000	7.13	7.13				
	Joints divers				ENS	1.000	0.52	0.52				
	TOTAL		0.550	15.46	.	.	.	7.65	23.11	30.97	34.41	28.50
	VOTRE ENTREPRISE											

Copyright © Groupe Moniteur RCS Paris 403 080 823

Code	Désignation des ouvrages	Unité	Main d'œuvre: Temps moyen	Main d'œuvre: M.-o. + charges sociales 4 x 28.10 €	Fournitures: Unité	Fournitures: Quantité	Fournitures: Prix unitaires	Fournitures: Fournitures principales et annexes 7 x 8	Déboursé sec 5 + 9	Prix de revient 10 x 1.340	Prix de vente indicatif € H.T.: Fournitures et mise en œuvre 11 x 1.111	Prix de vente indicatif € H.T.: Mise en œuvre seule 4 x 51.82 €
1	2	3	4	5	6	7	8	9	10	11	12	13
Majoration *(suite)*												
32 35 06 00 00 009	Raccord union 15x21 mm	U										
	Raccord union 15x21				U	1.000	5.58	5.58				
	Joints divers				ENS	1.000	0.52	0.52				
	TOTAL		0.490	13.77	.	.	.	6.10	19.87	26.63	29.59	25.39
	VOTRE ENTREPRISE											
32 35 06 00 00 012	Raccord union 20x27 mm	U										
	Raccord union 20x27				U	1.000	8.81	8.81				
	Joints divers				ENS	1.000	0.52	0.52				
	TOTAL		0.550	15.46	.	.	.	9.33	24.79	33.22	36.91	28.50
	VOTRE ENTREPRISE											
32 35 06 00 00 015	Coude de réglage 15x21 mm	U										
	Coude réglage 15x21				U	1.000	7.88	7.88				
	Joints divers				ENS	1.000	0.52	0.52				
	TOTAL		0.490	13.77	.	.	.	8.40	22.17	29.71	33.01	25.39
	VOTRE ENTREPRISE											
32 35 06 00 00 018	Coude de réglage 20x27 mm	U										
	Coude réglage 20x27				U	1.000	11.74	11.74				
	Joints divers				ENS	1.000	0.52	0.52				
	TOTAL		0.550	15.46	.	.	.	12.26	27.72	37.14	41.26	28.50
	VOTRE ENTREPRISE											
32 35 06 00 00 021	Té de réglage 15x21 mm	U										
	Té réglage 15x21				U	1.000	10.85	10.85				
	Joints divers				ENS	1.000	0.52	0.52				
	TOTAL		0.490	13.77	.	.	.	11.37	25.14	33.69	37.43	25.39
	VOTRE ENTREPRISE											
32 35 06 00 00 024	Té de réglage 20x27 mm	U										
	Té réglage 20x27				U	1.000	13.90	13.90				
	Joints divers				ENS	1.000	0.52	0.52				
	TOTAL		0.550	15.46	.	.	.	14.42	29.88	40.04	44.48	28.50
	VOTRE ENTREPRISE											
32 35 06 00 00 027	Module d'équilibrage hydraulique 12x17 ou 15x21 mm droit	U										
	Module droit				U	1.000	64.00	64.00				
	Joints divers				ENS	1.000	0.79	0.79				
	TOTAL		0.500	14.05	.	.	.	64.79	78.84	105.65	117.38	25.91
	VOTRE ENTREPRISE											
32 35 06 00 00 030	Module d'équilibrage hydraulique 12x17 ou 15x21 mm équerre	U										
	Module équerre				U	1.000	70.63	70.63				
	Joints divers				ENS	1.000	0.79	0.79				
	TOTAL		0.550	15.46	.	.	.	71.42	86.88	116.42	129.34	28.50
	VOTRE ENTREPRISE											
ROBINET DE VIDANGE A BOISSEAU comprenant le montage sur le radiateur et la réalisation d'un joint.												
32 35 09 00 00 003	Robinet de vidange 12x17 mm	U										
	Robinet vidange 12x17				U	1.000	4.27	4.27				
	Joints divers				ENS	1.000	0.26	0.26				
	TOTAL		0.100	2.81	.	.	.	4.53	7.34	9.84	10.93	5.18
	VOTRE ENTREPRISE											
32 35 09 00 00 006	Robinet de vidange 15x21 mm	U										
	Robinet vidange 15x21				U	1.000	4.69	4.69				
	Joints divers				ENS	1.000	0.26	0.26				
	TOTAL		0.130	3.65	.	.	.	4.95	8.60	11.52	12.80	6.74
	VOTRE ENTREPRISE											

Copyright © Groupe Moniteur RCS Paris 403 080 823

Code	Désignation des ouvrages	Unité	Main d'œuvre Temps moyen	Main d'œuvre M.-o. + charges sociales 4 x 28.10 €	Fournitures Unité	Fournitures Quantité	Fournitures Prix unitaires	Fournitures principales et annexes 7 x 8	Déboursé sec 5 + 9	Prix de revient 10 x 1.340	Prix de vente indicatif € H.T. Fournitures et mise en œuvre 11 x 1.111	Prix de vente indicatif € H.T. Mise en œuvre seule 4 x 51.82 €
1	2	3	4	5	6	7	8	9	10	11	12	13
	SYSTEME DE CHAUFFAGE DIVERS											
	AEROTHERME A ECHANGEUR DE CHALEUR (eau chaude) destiné au chauffage et à la ventilation de locaux de grand volume, comprenant : batterie corps de chauffe par tubes à ailettes, groupe motoventilateur, supports et fixations. A reprendre séparément : les robinets et raccords, ainsi que l'alimentation électrique, les organes de commande et de protection, les percements et scellements éventuels. Montage ou descente d'appareils à reprendre aux OUVRAGES COMMUNS : CN 32 03 06 00 003 - 015.											
	Aérotherme hélicoïde chauffage eau chaude											
32 40 03 03 00 004	Aérotherme jusqu'à 14 kW débit 2 600 m3/h	U										
	Aérotherme				U	1.000	523.20	523.20				
	Suspentes + fixations				ENS	1.000	10.74	10.74				
	TOTAL		4.750	133.48	.	.	.	533.94	667.42	894.34	993.61	246.14
	VOTRE ENTREPRISE											
32 40 03 03 00 007	Aérotherme de 15 kW à 19 kW débit 4 000 m3/h	U										
	Aérotherme				U	1.000	635.20	635.20				
	Suspentes + fixations				ENS	1.000	10.74	10.74				
	TOTAL		4.950	139.10	.	.	.	645.94	785.04	1051.95	1168.72	256.51
	VOTRE ENTREPRISE											
32 40 03 03 00 010	Aérotherme de 20 kW à 27 kW débit 5 400 m3/h	U										
	Aérotherme				U	1.000	712.80	712.80				
	Suspentes + fixations				ENS	1.000	10.74	10.74				
	TOTAL		5.250	147.52	.	.	.	723.54	871.06	1167.22	1296.78	272.06
	VOTRE ENTREPRISE											
32 40 03 03 00 031	Coffre de prise d'air extérieur pour puissance jusqu'à 14 kW	U										
	Coffre prise d'air				U	1.000	242.40	242.40				
	TOTAL		1.250	35.12	.	.	.	242.40	277.52	371.88	413.16	64.78
	VOTRE ENTREPRISE											
32 40 03 03 00 034	Coffre de prise d'air extérieur pour puissance de 15 à 19 kW	U										
	Coffre prise d'air				U	1.000	297.60	297.60				
	TOTAL		1.250	35.12	.	.	.	297.60	332.72	445.84	495.33	64.78
	VOTRE ENTREPRISE											
32 40 03 03 00 037	Coffre de prise d'air extérieur pour puissance de 20 à 27 kW	U										
	Coffre prise d'air				U	1.000	352.80	352.80				
	TOTAL		1.250	35.12	.	.	.	352.80	387.92	519.81	577.51	64.78
	VOTRE ENTREPRISE											
32 40 03 03 00 040	Gaine de reprise d'air intérieur et extérieur avec filtre pour puissance jusqu'à 14 kW	U										
	Gaine reprise air				U	1.000	764.80	764.80				
	TOTAL		2.900	81.49	.	.	.	764.80	846.29	1134.03	1259.91	150.28
	VOTRE ENTREPRISE											
32 40 03 03 00 043	Gaine de reprise d'air intérieur et extérieur avec filtre pour puissance de 15 à 19 kW	U										
	Gaine reprise air				U	1.000	842.40	842.40				
	TOTAL		2.900	81.49	.	.	.	842.40	923.89	1238.01	1375.43	150.28
	VOTRE ENTREPRISE											
32 40 03 03 00 046	Gaine de reprise d'air intérieur et extérieur avec filtre pour puissance de 20 à 27 kW	U										
	Gaine reprise air				U	1.000	966.40	966.40				
	TOTAL		2.900	81.49	.	.	.	966.40	1047.89	1404.17	1560.03	150.28
	VOTRE ENTREPRISE											
32 40 03 03 00 052	Diffuseur pour aérotherme type plafonnier pour puissance de 15 à 19 kW	U										
	Diffuseur 4 directions				U	1.000	150.40	150.40				
	TOTAL		1.050	29.51	.	.	.	150.40	179.91	241.08	267.84	54.41
	VOTRE ENTREPRISE											
32 40 03 03 00 055	Diffuseur pour aérotherme type plafonnier pour puissance de 20 à 27 kW	U										
	Diffuseur 4 directions				U	1.000	155.20	155.20				
	TOTAL		1.050	29.51	.	.	.	155.20	184.71	247.51	274.98	54.41
	VOTRE ENTREPRISE											

Copyright © Groupe Moniteur RCS Paris 403 080 823

Code	Désignation des ouvrages	Unité	Main d'œuvre: Temps moyen	Main d'œuvre: M.-o. + charges sociales 4 x 28.10 €	Fournitures: Unité	Fournitures: Quantité	Fournitures: Prix unitaires	Fournitures: Fournitures principales et annexes 7 x 8	Déboursé sec 5 + 9	Prix de revient 10 x 1.340	Prix de vente indicatif € H.T.: Fournitures et mise en œuvre 11 x 1.111	Prix de vente indicatif € H.T.: Mise en œuvre seule 4 x 51.82 €
1	2	3	4	5	6	7	8	9	10	11	12	13
	Aérotherme hélicoïde chauffage eau chaude *(suite)*											
32 40 03 03 00 058	Rideau d'air de confort sur porte pour puissance jusqu'à 14 kW	U										
	Diffuseur sur porte				U	1.000	287.20	287.20				
	TOTAL		1.050	29.51	.	.	.	287.20	316.71	424.39	471.50	54.41
	VOTRE ENTREPRISE											
32 40 03 03 00 061	Rideau d'air de confort sur porte pour puissance de 15 à 19 kW	U										
	Diffuseur sur porte				U	1.000	315.20	315.20				
	TOTAL		1.050	29.51	.	.	.	315.20	344.71	461.91	513.18	54.41
	VOTRE ENTREPRISE											
32 40 03 03 00 064	Rideau d'air de confort sur porte pour puissance de 20 à 27 kW	U										
	Diffuseur sur porte				U	1.000	352.80	352.80				
	TOTAL		1.050	29.51	.	.	.	352.80	382.31	512.30	569.17	54.41
	VOTRE ENTREPRISE											
	Majoration pour pose en conditions spéciales											
32 40 03 06 00 003	Pour pose au-dessus de 3 m de hauteur	U										
	TOTAL		1.250	35.12	.	.	.		35.12	47.06	52.28	
	VOTRE ENTREPRISE											
32 40 03 06 00 006	Pour fixation sur charpente métallique	U										
	TOTAL		1.250	35.12	.	.	.		35.12	47.06	52.28	
	VOTRE ENTREPRISE											

AEROTHERME GAZ destiné au chauffage de locaux de grand volume, comprenant l'échangeur de température, le groupe moto-ventilateur centrifuge, la jaquette en tôle calorifugée, les supports et fixations.
A reprendre séparément : les robinets et raccords, l'alimentation gaz, l'alimentation électrique, les organes de commande et de protection, la régulation, le raccordement éventuel des gaines de soufflage et de reprise, l'évacuation des gaz brûlés.
Montage ou descente d'appareils à reprendre aux OUVRAGES COMMUNS : CN 32 03 06 003 - 015.

	Aérotherme gaz moto-ventilateur hélicoïde											
32 40 09 06 00 003	Aérotherme jusqu'à 25 kW	U										
	Aérotherme hélicoïde				U	1.000	1930.85	1930.85				
	Console murale				U	1.000	199.53	199.53				
	Fixation				ENS	1.000	18.08	18.08				
	TOTAL		4.500	126.45	.	.	.	2148.46	2274.91	3048.38	3386.75	233.19
	VOTRE ENTREPRISE											
32 40 09 06 00 006	Aérotherme 34 kW	U										
	Aérotherme hélicoïde				U	1.000	2212.13	2212.13				
	Console murale				U	1.000	199.53	199.53				
	Fixation				ENS	1.000	18.08	18.08				
	TOTAL		4.650	130.67	.	.	.	2429.74	2560.41	3430.95	3811.79	240.96
	VOTRE ENTREPRISE											
	Aérotherme gaz avec moto-ventilateur centrifuge tirage mécanique.											
32 40 09 09 00 003	Aérotherme 25 kW	U										
	Aérotherme centrifuge				U	1.000	2922.18	2922.18				
	Console murale				U	1.000	199.53	199.53				
	Fixation				ENS	1.000	18.08	18.08				
	TOTAL		4.750	133.48	.	.	.	3139.79	3273.27	4386.18	4873.05	246.14
	VOTRE ENTREPRISE											
32 40 09 09 00 006	Aérotherme 34 kW	U										
	Aérotherme centrifuge				U	1.000	3331.65	3331.65				
	Console murale				U	1.000	199.53	199.53				
	Fixation				ENS	1.000	18.08	18.08				
	TOTAL		4.900	137.69	.	.	.	3549.26	3686.95	4940.51	5488.91	253.92
	VOTRE ENTREPRISE											
	Ouvrages complémentaires pour aérotherme gaz											
32 40 09 12 00 003	Robinet de barrage et filtre	U										
	Vanne et filtre				U	1.000	55.25	55.25				
	Téflon spécial gaz				ML	0.750	0.25	0.19				
	TOTAL		0.200	5.62	.	.	.	55.44	61.06	81.82	90.90	10.36
	VOTRE ENTREPRISE											

Copyright © Groupe Moniteur RCS Paris 403 080 823

Code	Désignation des ouvrages	Unité	Main d'œuvre: Temps moyen	Main d'œuvre: M.-o. + charges sociales 4 x 28.10 €	Fournitures: Unité	Fournitures: Quantité	Fournitures: Prix unitaires	Fournitures: Fournitures principales et annexes 7 x 8	Déboursé sec 5 + 9	Prix de revient 10 x 1.340	Prix de vente indicatif € H.T.: Fournitures et mise en œuvre 11 x 1.111	Prix de vente indicatif € H.T.: Mise en œuvre seule 4 x 51.82 €
1	2	3	4	5	6	7	8	9	10	11	12	13
	Ouvrages complémentaires pour aérotherme gaz *(suite)*											
32 40 09 12 00 006	Détendeur gaz	U										
	Détendeur gaz				U	1.000	109.65	109.65				
	Téflon spécial gaz				ML	0.750	0.25	0.19				
	TOTAL		0.150	4.22	.	.	.	109.84	114.06	152.84	169.81	7.77
	VOTRE ENTREPRISE											
32 40 09 12 00 009	Flexible d'alimentation	U										
	Flexible				U	1.000	91.80	91.80				
	Téflon spécial gaz				ML	0.750	0.25	0.19				
	TOTAL		0.150	4.22	.	.	.	91.99	96.21	128.92	143.23	7.77
	VOTRE ENTREPRISE											
32 40 09 12 00 012	Kit d'évacuation des gaz brûlés, tirage naturel	U										
	Kit évacuation gaz				U	1.000	150.45	150.45				
	TOTAL		0.600	16.86	.	.	.	150.45	167.31	224.20	249.09	31.09
	VOTRE ENTREPRISE											
32 40 09 12 00 015	Kit d'évacuation en façade des gaz brûlés, tirage mécanique	U										
	Kit évacuation gaz				U	1.000	175.00	175.00				
	TOTAL		0.850	23.88	.	.	.	175.00	198.88	266.50	296.08	44.05
	VOTRE ENTREPRISE											
32 40 09 12 00 018	Kit d'évacuation en toiture des gaz brûlés, tirage mécanique	U										
	Kit évacuation gaz				U	1.000	314.50	314.50				
	TOTAL		0.950	26.70	.	.	.	314.50	341.20	457.21	507.96	49.23
	VOTRE ENTREPRISE											
32 40 09 12 00 021	Kit d'évacuation des gaz brûlés par ventouse murale, tirage mécanique	U										
	Kit ventouse murale				U	1.000	215.05	215.05				
	TOTAL		1.550	43.56	.	.	.	215.05	258.61	346.54	385.01	80.32
	VOTRE ENTREPRISE											
32 40 09 12 00 024	Kit filtre version centrifuge	U										
	Kit filtre				U	1.000	181.48	181.48				
	TOTAL		0.400	11.24	.	.	.	181.48	192.72	258.24	286.90	20.73
	VOTRE ENTREPRISE											
	Majoration pour pose en conditions spéciales											
32 40 09 15 00 003	Pour pose au-dessus de 3 m de hauteur	U										
	TOTAL		5.920	166.35	.	.	.		166.35	222.91	247.65	
	VOTRE ENTREPRISE											
32 40 09 15 00 006	Pour fixation sur charpente métallique	U										
	Suspentes + fixations				ENS	1.000	11.15	11.15				
	TOTAL		2.500	70.25	.	.	.	11.15	81.40	109.08	121.19	
	VOTRE ENTREPRISE											

PANNEAU RADIANT A GAZ destiné au chauffage des locaux de grand volume, comprenant le brûleur, le bloc alimentation gaz à sécurité, le filtre, le système d'allumage, le ventilateur, les tubes acier chambre de combustion et boîte de radiation, le capotage réflecteur. A reprendre séparément : le robinet d'isolement, l'alimentation en combustible, l'alimentation électrique, les organes de commande et de protection, la régulation, l'évacuation éventuelle des gaz brûlés.

	Radiant lumineux											
32 40 12 03 00 004	Panneau radiant jusqu'à 4 kW	U										
	Radiant lumineux				U	1.000	615.66	615.66				
	Suspentes + fixations				ENS	1.000	10.74	10.74				
	TOTAL		4.000	112.40	.	.	.	626.40	738.80	989.99	1099.88	207.28
	VOTRE ENTREPRISE											
32 40 12 03 00 007	Panneau radiant de 5 kW à 7 kW	U										
	Radiant lumineux				U	1.000	658.98	658.98				
	Suspentes + fixations				ENS	1.000	10.74	10.74				
	TOTAL		4.100	115.21	.	.	.	669.72	784.93	1051.81	1168.56	212.46
	VOTRE ENTREPRISE											

Copyright © Groupe Moniteur RCS Paris 403 080 823

Code	Désignation des ouvrages	Unité	Main d'œuvre: Temps moyen	Main d'œuvre: M.-o. + charges sociales 4 x 28.10 €	Fournitures: Unité	Fournitures: Quantité	Fournitures: Prix unitaires	Fournitures: Fournitures principales et annexes 7 x 8	Déboursé sec 5 + 9	Prix de revient 10 x 1.340	Prix de vente indicatif € H.T.: Fournitures et mise en œuvre 11 x 1.111	Prix de vente indicatif € H.T.: Mise en œuvre seule 4 x 51.82 €
1	2	3	4	5	6	7	8	9	10	11	12	13
	Radiant lumineux *(suite)*											
32 40 12 03 00 010	Panneau radiant de 8 kW à 15 kW	U										
	Radiant lumineux				U	1.000	1008.92	1008.92				
	Suspentes + fixations				ENS	1.000	10.74	10.74				
	TOTAL		4.300	120.83	.	.	.	1019.66	1140.49	1528.26	1697.90	222.83
	VOTRE ENTREPRISE											
	Radiant obscur											
32 40 12 06 00 004	Panneau radiant jusqu'à 15 kW	U										
	Radiant obscur				U	1.000	1075.90	1075.90				
	Suspentes + fixations				ENS	1.000	10.74	10.74				
	TOTAL		10.500	295.05	.	.	.	1086.64	1381.69	1851.46	2056.97	544.11
	VOTRE ENTREPRISE											
32 40 12 06 00 007	Panneau radiant de 16 kW à 25 kW	U										
	Radiant obscur				U	1.000	1173.99	1173.99				
	Suspentes + fixations				ENS	1.000	10.74	10.74				
	TOTAL		10.900	306.29	.	.	.	1184.73	1491.02	1997.97	2219.74	564.84
	VOTRE ENTREPRISE											
	CHAUFFAGE AU GAZ MODULABLE par radiateur au corps de chauffe en fonte ou en acier, comprenant : système d'allumage, organes de sécurité et de régulation, robinet de barrage et accessoires de fixation. Alimentation en gaz et raccordement à un conduit de fumée à reprendre.											
	Radiateur corps de chauffe en fonte											
32 40 21 03 00 003	Radiateur à gaz jusqu'à 5 kW	U										
	Radiateur fonte				U	1.000	1094.80	1094.80				
	Robinet gaz				U	1.000	10.57	10.57				
	TOTAL		3.550	99.76	.	.	.	1105.37	1205.13	1614.87	1794.12	183.96
	VOTRE ENTREPRISE											
32 40 21 03 00 006	Radiateur à gaz de 5,01 à 7 kW	U										
	Radiateur fonte				U	1.000	1246.10	1246.10				
	Robinet gaz				U	1.000	10.57	10.57				
	TOTAL		4.150	116.62	.	.	.	1256.67	1373.29	1840.21	2044.47	215.05
	VOTRE ENTREPRISE											
32 40 21 03 00 009	Radiateur à gaz de 7,01 à 11 kW	U										
	Radiateur fonte				U	1.000	1450.95	1450.95				
	Robinet gaz				U	1.000	10.57	10.57				
	TOTAL		4.750	133.48	.	.	.	1461.52	1595.00	2137.30	2374.54	246.14
	VOTRE ENTREPRISE											
	Radiateur corps de chauffe en acier											
32 40 21 06 00 003	Radiateur à gaz jusqu'à 5 kW	U										
	Radiateur acier				U	1.000	1101.60	1101.60				
	Robinet gaz				U	1.000	10.57	10.57				
	TOTAL		3.350	94.14	.	.	.	1112.17	1206.31	1616.46	1795.89	173.60
	VOTRE ENTREPRISE											
32 40 21 06 00 006	Radiateur à gaz de 5,01 à 7 kW	U										
	Radiateur acier				U	1.000	1251.20	1251.20				
	Robinet gaz				U	1.000	10.57	10.57				
	TOTAL		3.950	111.00	.	.	.	1261.77	1372.77	1839.51	2043.70	204.69
	VOTRE ENTREPRISE											
32 40 21 06 00 009	Radiateur à gaz de 7,01 à 10 kW	U										
	Radiateur acier				U	1.000	1522.35	1522.35				
	Robinet gaz				U	1.000	10.57	10.57				
	TOTAL		4.450	125.05	.	.	.	1532.92	1657.97	2221.68	2468.29	230.60
	VOTRE ENTREPRISE											

Copyright © Groupe Moniteur RCS Paris 403 080 823

Code	Désignation des ouvrages	Unité	Main d'œuvre Temps moyen	Main d'œuvre M.-o. + charges sociales 4 x 28.10 €	Fournitures Unité	Fournitures Quantité	Fournitures Prix unitaires	Fournitures principales et annexes 7 x 8	Déboursé sec 5 + 9	Prix de revient 10 x 1.340	Prix de vente indicatif € H.T. Fournitures et mise en œuvre 11 x 1.111	Prix de vente indicatif € H.T. Mise en œuvre seule 4 x 51.82 €
1	2	3	4	5	6	7	8	9	10	11	12	13
	RECUPERATEUR DE CHALEUR SUR CONDUIT par pack échangeur sur conduit isolé d'évacuation des fumées de cheminée bois à insert ou poêle à bois. L'installation comprend : l'échangeur de chaleur installé sur conduit en sortie de l'insert ou du poêle et le réseau de distribution en combles, compris bouches de soufflage, compris raccordement sur alimentation électrique avec sa protection en attente à proximité. Non compris : conduit d'évacuation des fumées, conduit en raccordement sur insert, l'insert ou le poêle à bois. Travaux considérés dans combles perdus de maison individuelle de plain-pied, et réalisés lors de l'installation de l'insert ou du poêle.											
	Echangeur sur insert à bois											
32 40 27 03 00 003	Echangeur pour conduit inox/galva ø 200	U										
	Echangeur de chaleur				U	1.000	127.40	127.40				
	TOTAL		3.000	84.30	.	.	.	127.40	211.70	283.68	315.17	155.46
	VOTRE ENTREPRISE											
32 40 27 03 00 006	Echangeur pour conduit inox/galva ø 230	U										
	Echangeur de chaleur				U	1.000	127.40	127.40				
	TOTAL		3.000	84.30	.	.	.	127.40	211.70	283.68	315.17	155.46
	VOTRE ENTREPRISE											
32 40 27 03 00 009	Echangeur pour conduit inox/galva ø 280	U										
	Echangeur de chaleur				U	1.000	141.98	141.98				
	TOTAL		3.000	84.30	.	.	.	141.98	226.28	303.22	336.88	155.46
	VOTRE ENTREPRISE											
	Echangeur sur poêle à bois											
32 40 27 06 00 003	Echangeur pour conduit inox/galva ø 230	U										
	Echangeur de chaleur				U	1.000	491.44	491.44				
	Rosace				U	1.000	63.80	63.80				
	Collier de soutien				U	1.000	18.92	18.92				
	TOTAL		3.000	84.30	.	.	.	574.16	658.46	882.34	980.28	155.46
	VOTRE ENTREPRISE											
32 40 27 06 00 006	Echangeur pour conduit polycombustible ø 130	U										
	Collier de soutien				U	1.000	18.67	18.67				
	Rosace				U	1.000	41.59	41.59				
	Echangeur de chaleur				U	1.000	407.23	407.23				
	TOTAL		3.000	84.30	.	.	.	467.49	551.79	739.40	821.47	155.46
	VOTRE ENTREPRISE											
32 40 27 06 00 009	Echangeur pour conduit polycombustible ø 150	U										
	Collier de soutien				U	1.000	16.58	16.58				
	Rosace				U	1.000	51.46	51.46				
	Echangeur de chaleur				U	1.000	414.25	414.25				
	TOTAL		3.000	84.30	.	.	.	482.29	566.59	759.23	843.50	155.46
	VOTRE ENTREPRISE											
32 40 27 06 00 012	Echangeur pour conduit polycombustible ø 180	U										
	Collier de soutien				U	1.000	19.42	19.42				
	Rosace				U	1.000	53.03	53.03				
	Echangeur de chaleur				U	1.000	432.69	432.69				
	TOTAL		3.000	84.30	.	.	.	505.14	589.44	789.85	877.52	155.46
	VOTRE ENTREPRISE											
	Réseau de distribution de chaleur											
32 40 27 09 00 003	Réseau avec 3 bouches de soufflage	U										
	Moteur ventilation				U	1.000	165.86	165.86				
	Boîtier distribution				U	1.000	28.22	28.22				
	Gaine acoustique				ML	2.000	23.00	46.00				
	Gaine thermique				ML	16.000	20.18	322.88				
	Virole				U	3.000	5.15	15.45				
	Bouche				U	3.000	19.43	58.29				
	TOTAL		4.000	112.40	.	.	.	636.70	749.10	1003.79	1115.21	207.28
	VOTRE ENTREPRISE											

Copyright © Groupe Moniteur RCS Paris 403 080 823

Code	Désignation des ouvrages	Unité	Main d'œuvre Temps moyen	Main d'œuvre M.-o. + charges sociales 4 x 28.10 €	Fournitures Unité	Fournitures Quantité	Fournitures Prix unitaires	Fournitures principales et annexes 7 x 8	Déboursé sec 5 ÷ 9	Prix de revient 10 x 1.340	Prix de vente indicatif € H.T. Fournitures et mise en œuvre 11 x 1.111	Prix de vente indicatif € H.T. Mise en œuvre seule 4 x 51.82 €
1	2	3	4	5	6	7	8	9	10	11	12	13
	Réseau de distribution de chaleur *(suite)*											
32 40 27 09 00 006	Réseau avec 4 bouches de soufflage	U										
	Moteur ventilation				U	1.000	180.46	180.46				
	Boîtier distribution				U	1.000	28.22	28.22				
	Té galvanisé ø 125 mm				U	1.000	11.94	11.94				
	Gaine acoustique				ML	2.000	23.00	46.00				
	Gaine thermique				ML	18.000	20.18	363.24				
	Virole				U	4.000	5.15	20.60				
	Bouche				U	4.000	19.43	77.72				
	TOTAL		4.500	126.45	.	.	.	728.18	854.63	1145.20	1272.32	233.19
	VOTRE ENTREPRISE											
32 40 27 09 00 009	Réseau avec 6 bouches de soufflage	U										
	Moteur ventilation				U	1.000	201.98	201.98				
	Boîtier distribution				U	1.000	28.22	28.22				
	Té galvanisé ø 125 mm				U	1.000	11.94	11.94				
	Croix galvanisée ø 125 mm				U	1.000	21.72	21.72				
	Gaine acoustique				ML	2.000	26.93	53.86				
	Gaine thermique				ML	25.000	20.18	504.50				
	Virole				U	6.000	5.15	30.90				
	Bouche				U	6.000	19.43	116.58				
	TOTAL		5.200	146.12	.	.	.	969.70	1115.82	1495.20	1661.17	269.46
	VOTRE ENTREPRISE											
32 40 27 09 00 021	Majoration pour boîtier filtre sur réseau 4 bouches	U										
	Boîtier filtre				U	1.000	72.85	72.85				
	TOTAL				.	.	.	72.85	72.85	97.62	108.46	
	VOTRE ENTREPRISE											
32 40 27 09 00 024	Majoration pour boîtier filtre sur réseau 6 bouches	U										
	Boîtier filtre				U	1.000	101.74	101.74				
	TOTAL				.	.	.	101.74	101.74	136.33	151.46	
	VOTRE ENTREPRISE											
	Equipements complémentaires											
32 40 27 12 00 003	Interrupteur de commande	U										
	Interrupteur				U	1.000	31.53	31.53				
	TOTAL		0.400	11.24	.	.	.	31.53	42.77	57.31	63.67	20.73
	VOTRE ENTREPRISE											
32 40 27 12 00 006	Détecteur de fumées (DAAF), EN 14 604	U										
	Détecteur de fumée				U	1.000	23.68	23.68				
	TOTAL		0.300	8.43	.	.	.	23.68	32.11	43.03	47.81	15.55
	VOTRE ENTREPRISE											
32 40 27 12 00 012	Variateur de vitesse	U										
	Variateur vitesse				U	1.000	50.30	50.30				
	TOTAL		0.300	8.43	.	.	.	50.30	58.73	78.70	87.44	15.55
	VOTRE ENTREPRISE											
	PLANCHER CHAUFFANT											
	RESEAU CUIVRE comprenant : la mise en place de plaques d'isolant et d'un réseau de tube cuivre recuit.											
	Pas de 20 cm											
32 42 03 02 00 007	Plancher chauffant avec isolant ép. 40 mm R = 1,25 m2.K/W	M2										
	Panneau polystyrène				M2	1.100	11.01	12.11				
	Isolant périphérique 8 mm				ML	1.200	1.19	1.43				
	Tube cuivre recuit ø 14				ML	5.000	8.37	41.85				
	Agrafes				U	11.000	0.07	0.77				
	Cale				ML	1.500	0.52	0.78				
	TOTAL		0.270	7.59	.	.	.	56.94	64.53	86.47	96.07	13.99
	VOTRE ENTREPRISE											

Copyright © Groupe Moniteur RCS Paris 403 080 823

Code	Désignation des ouvrages	Unité	Main d'œuvre: Temps moyen	Main d'œuvre: M.-o. + charges sociales 4 x 28.10 €	Fournitures: Unité	Fournitures: Quantité	Fournitures: Prix unitaires	Fournitures: Fournitures principales et annexes 7 x 8	Déboursé sec 5 + 9	Prix de revient 10 x 1.340	Prix de vente indicatif € H.T.: Fournitures et mise en œuvre 11 x 1.111	Prix de vente indicatif € H.T.: Mise en œuvre seule 4 x 51.82 €
1	2	3	4	5	6	7	8	9	10	11	12	13
Pas de 20 cm *(suite)*												
32 42 03 02 00 010	Plancher chauffant avec isolant ép. 50 mm R = 1,70 m2.K/W	M2										
	Panneau polystyrène				M2	1.100	13.97	15.37				
	Isolant périphérique 8 mm				ML	1.200	1.19	1.43				
	Tube cuivre recuit ø 14				ML	5.000	8.37	41.85				
	Agrafes				U	11.000	0.07	0.77				
	Cale				ML	1.500	0.52	0.78				
	TOTAL		0.270	7.59	.	.	.	60.20	67.79	90.84	100.92	13.99
	VOTRE ENTREPRISE											
Pas de 25 cm												
32 42 03 03 00 006	Plancher chauffant avec isolant ép. 40 mm R = 1,25 m2.K/W	M2										
	Panneau polystyrène				M2	1.100	11.01	12.11				
	Isolant périphérique 8 mm				ML	1.200	1.19	1.43				
	Tube cuivre recuit ø 14				ML	4.130	8.37	34.57				
	Agrafes				U	9.000	0.07	0.63				
	Cale				ML	1.500	0.52	0.78				
	TOTAL		0.250	7.02	.	.	.	49.52	56.54	75.76	84.17	12.96
	VOTRE ENTREPRISE											
32 42 03 03 00 009	Plancher chauffant avec isolant ép. 50 mm R = 1,70 m2.K/W	M2										
	Panneau polystyrène				M2	1.100	13.97	15.37				
	Isolant périphérique 8 mm				ML	1.200	1.19	1.43				
	Tube cuivre recuit ø 14				ML	4.130	8.37	34.57				
	Agrafes				U	9.000	0.07	0.63				
	Cale				ML	1.500	0.52	0.78				
	TOTAL		0.250	7.02	.	.	.	52.78	59.80	80.13	89.02	12.96
	VOTRE ENTREPRISE											
Pas de 30 cm												
32 42 03 04 00 007	Plancher chauffant avec isolant ép. 40 mm R = 1,25 m2.K/W	M2										
	Panneau polystyrène				M2	1.100	11.01	12.11				
	Isolant périphérique 8 mm				ML	1.200	1.19	1.43				
	Tube cuivre recuit ø 14				ML	3.350	8.37	28.04				
	Agrafes				U	7.000	0.07	0.49				
	Cale				ML	1.500	0.52	0.78				
	TOTAL		0.230	6.46	.	.	.	42.85	49.31	66.08	73.41	11.92
	VOTRE ENTREPRISE											
32 42 03 04 00 010	Plancher chauffant avec isolant ép. 50 mm R = 1,70 m2.K/W	M2										
	Panneau polystyrène				M2	1.100	13.97	15.37				
	Isolant périphérique 8 mm				ML	1.200	1.19	1.43				
	Tube cuivre recuit ø 14				ML	3.350	8.37	28.04				
	Agrafes				U	7.000	0.07	0.49				
	Cale				ML	1.500	0.52	0.78				
	TOTAL		0.230	6.46	.	.	.	46.11	52.57	70.44	78.26	11.92
	VOTRE ENTREPRISE											
RESEAU PER comprenant : la mise en place de plaques d'isolant et d'un réseau de tube polyéthylène réticulé.												
Pas de 20 cm												
32 42 06 02 00 033	Plancher chauffant avec isolant plan ép. 25 à 30 mm R = 0,75 à 1,10 m2.K/W	M2										
	Isolant plaque plane				M2	1.050	11.98	12.58				
	Bande de désolidarisation				ML	0.900	1.36	1.22				
	Tube PER ø 16/20				ML	5.000	1.88	9.40				
	Cavalier				U	17.000	0.18	3.06				
	TOTAL		0.270	7.59	.	.	.	26.26	33.85	45.36	50.39	13.99
	VOTRE ENTREPRISE											
32 42 06 02 00 036	Plancher chauffant avec isolant plan ép. 40 mm R = 1,70 m2.K/W	M2										
	Isolant plaque plane				M2	1.050	14.98	15.73				
	Bande de désolidarisation				ML	0.900	1.36	1.22				
	Tube PER ø 16/20				ML	5.000	1.88	9.40				
	Cavalier				U	17.000	0.18	3.06				
	TOTAL		0.270	7.59	.	.	.	29.41	37.00	49.58	55.08	13.99
	VOTRE ENTREPRISE											

Copyright © Groupe Moniteur RCS Paris 403 080 823

Code	Désignation des ouvrages	Unité	Main d'œuvre: Temps moyen	Main d'œuvre: M.-o. + charges sociales 4 x 28.10 €	Fournitures: Unité	Fournitures: Quantité	Fournitures: Prix unitaires	Fournitures: Fournitures principales et annexes 7 x 8	Déboursé sec 5 + 9	Prix de revient 10 x 1.340	Prix de vente indicatif € H.T.: Fournitures et mise en œuvre 11 x 1.111	Prix de vente indicatif € H.T.: Mise en œuvre seule 4 x 51.82 €
1	2	3	4	5	6	7	8	9	10	11	12	13
	Pas de 20 cm *(suite)*											
32 42 06 02 00 039	Plancher chauffant avec isolant plan ép. 50 mm R = 2,10 m2.K/W	M2										
	Isolant plaque plane				M2	1.050	17.59	18.47				
	Bande de désolidarisation				ML	0.900	1.36	1.22				
	Tube PER ø 16/20				ML	5.000	1.88	9.40				
	Cavalier				U	17.000	0.18	3.06				
	TOTAL		0.270	7.59	.	.	.	32.15	39.74	53.25	59.16	13.99
	VOTRE ENTREPRISE											
32 42 06 02 00 042	Plancher chauffant avec isolant plan ép. 60 mm R = 2,60 m2.K/W	M2										
	Isolant plaque plane				M2	1.050	20.09	21.09				
	Bande de désolidarisation				ML	0.900	1.36	1.22				
	Tube PER ø 16/20				ML	5.000	1.88	9.40				
	Cavalier				U	17.000	0.18	3.06				
	TOTAL		0.270	7.59	.	.	.	34.77	42.36	56.76	63.06	13.99
	VOTRE ENTREPRISE											
32 42 06 02 00 045	Plancher chauffant avec isolant à plots ép. semelle 25 mm R = 0,75 m2.K/W	M2										
	Plaque à plots				M2	1.100	15.46	17.01				
	Bande de désolidarisation				ML	0.900	1.36	1.22				
	Tube PER ø 16/20				ML	5.000	1.88	9.40				
	TOTAL		0.270	7.59	.	.	.	27.63	35.22	47.19	52.43	13.99
	VOTRE ENTREPRISE											
32 42 06 02 00 048	Plancher chauffant avec isolant à plots ép. semelle 40 mm R = 1,25 m2.K/W	M2										
	Plaque à plots				M2	1.100	17.56	19.32				
	Bande de désolidarisation				ML	0.900	1.36	1.22				
	Tube PER ø 16/20				ML	5.000	1.88	9.40				
	TOTAL		0.270	7.59	.	.	.	29.94	37.53	50.29	55.87	13.99
	VOTRE ENTREPRISE											
32 42 06 02 00 051	Plancher chauffant avec isolant à plots ép. semelle 55 mm R = 1,70 m2.K/W	M2										
	Plaque à plots				M2	1.100	24.12	26.53				
	Bande de désolidarisation				ML	0.900	1.36	1.22				
	Tube PER ø 16/20				ML	5.000	1.88	9.40				
	TOTAL		0.270	7.59	.	.	.	37.15	44.74	59.95	66.60	13.99
	VOTRE ENTREPRISE											
32 42 06 02 00 054	Plancher chauffant avec isolant à plots ép. semelle 70 mm R = 2,10 m2.K/W	M2										
	Plaque à plots				M2	1.100	27.17	29.89				
	Bande de désolidarisation				ML	0.900	1.36	1.22				
	Tube PER ø 16/20				ML	5.000	1.88	9.40				
	TOTAL		0.270	7.59	.	.	.	40.51	48.10	64.45	71.60	13.99
	VOTRE ENTREPRISE											
32 42 06 02 00 057	Plancher chauffant avec isolant acoustique à plots ép. semelle 25 mm R = 0,75 m2.K/W	M2										
	Plaque à plots acoustique				M2	1.100	12.11	13.32				
	Bande de désolidarisation				ML	0.900	1.36	1.22				
	Tube PER ø 16/20				ML	5.000	1.88	9.40				
	TOTAL		0.270	7.59	.	.	.	23.94	31.53	42.25	46.94	13.99
	VOTRE ENTREPRISE											
32 42 06 02 00 060	Plancher chauffant avec isolant acoustique à plots ép. semelle 40 mm R = 1,25 m2.K/W	M2										
	Plaque à plots acoustique				M2	1.100	19.15	21.07				
	Bande de désolidarisation				ML	0.900	1.36	1.22				
	Tube PER ø 16/20				ML	5.000	1.88	9.40				
	TOTAL		0.270	7.59	.	.	.	31.69	39.28	52.64	58.48	13.99
	VOTRE ENTREPRISE											

Copyright © Groupe Moniteur RCS Paris 403 080 823

Code	Désignation des ouvrages	Unité	Main d'œuvre: Temps moyen	Main d'œuvre: M.-o. + charges sociales 4 x 28.10 €	Fournitures: Unité	Fournitures: Quantité	Fournitures: Prix unitaires	Fournitures: Fournitures principales et annexes 7 x 8	Déboursé sec 5 + 9	Prix de revient 10 x 1.340	Prix de vente indicatif € H.T.: Fournitures et mise en œuvre 11 x 1.111	Prix de vente indicatif € H.T.: Mise en œuvre seule 4 x 51.82 €
1	2	3	4	5	6	7	8	9	10	11	12	13
	Pas de 20 cm *(suite)*											
32 42 06 02 00 063	Plancher chauffant avec isolant acoustique à plots ép. semelle 55 mm R = 1,70 m2.K/W	M2										
	Plaque à plots acoustique				M2	1.100	23.24	25.56				
	Bande de désolidarisation				ML	0.900	1.36	1.22				
	Tube PER ø 16/20				ML	5.000	1.88	9.40				
	TOTAL		0.270	7.59	.	.	.	36.18	43.77	58.65	65.16	13.99
	VOTRE ENTREPRISE											
32 42 06 02 00 066	Plancher chauffant avec isolant acoustique à plots ép. semelle 70 mm R = 2,10 m2.K/W	M2										
	Plaque à plots acoustique				M2	1.100	23.53	25.88				
	Bande de désolidarisation				ML	0.900	1.36	1.22				
	Tube PER ø 16/20				ML	5.000	1.88	9.40				
	TOTAL		0.270	7.59	.	.	.	36.50	44.09	59.08	65.64	13.99
	VOTRE ENTREPRISE											
	Pas de 25 cm											
32 42 06 03 00 033	Plancher chauffant avec isolant plan ép. 25 à 30 mm R = 0,75 à 1,10 m2.K/W	M2										
	Isolant plaque plane				M2	1.050	11.98	12.58				
	Bande de désolidarisation				ML	0.900	1.36	1.22				
	Tube PER ø 16/20				ML	4.130	1.88	7.76				
	Cavalier				U	13.000	0.18	2.34				
	TOTAL		0.250	7.02	.	.	.	23.90	30.92	41.43	46.03	12.96
	VOTRE ENTREPRISE											
32 42 06 03 00 036	Plancher chauffant avec isolant plan ép. 40 mm R = 1,70 m2.K/W	M2										
	Isolant plaque plane				M2	1.050	14.98	15.73				
	Bande de désolidarisation				ML	0.900	1.36	1.22				
	Tube PER ø 16/20				ML	4.130	1.88	7.76				
	Cavalier				U	13.000	0.18	2.34				
	TOTAL		0.250	7.02	.	.	.	27.05	34.07	45.65	50.72	12.96
	VOTRE ENTREPRISE											
32 42 06 03 00 039	Plancher chauffant avec isolant plan ép. 50 mm R = 2,10 m2.K/W	M2										
	Isolant plaque plane				M2	1.050	17.59	18.47				
	Bande de désolidarisation				ML	0.900	1.36	1.22				
	Tube PER ø 16/20				ML	4.130	1.88	7.76				
	Cavalier				U	13.000	0.18	2.34				
	TOTAL		0.250	7.02	.	.	.	29.79	36.81	49.33	54.81	12.96
	VOTRE ENTREPRISE											
32 42 06 03 00 042	Plancher chauffant avec isolant plan ép. 60 mm R = 2,60 m2.K/W	M2										
	Isolant plaque plane				M2	1.050	20.09	21.09				
	Bande de désolidarisation				ML	0.900	1.36	1.22				
	Tube PER ø 16/20				ML	4.130	1.88	7.76				
	Cavalier				U	13.000	0.18	2.34				
	TOTAL		0.250	7.02	.	.	.	32.41	39.43	52.84	58.71	12.96
	VOTRE ENTREPRISE											
32 42 06 03 00 045	Plancher chauffant avec isolant à plots ép. semelle 25 mm R = 0,75 m2.K/W	M2										
	Plaque à plots				M2	1.100	15.46	17.01				
	Bande de désolidarisation				ML	0.900	1.36	1.22				
	Tube PER ø 16/20				ML	4.130	1.88	7.76				
	TOTAL		0.250	7.02	.	.	.	25.99	33.01	44.23	49.14	12.96
	VOTRE ENTREPRISE											
32 42 06 03 00 048	Plancher chauffant avec isolant à plots ép. semelle 40 mm R = 1,25 m2.K/W	M2										
	Plaque à plots				M2	1.100	17.56	19.32				
	Bande de désolidarisation				ML	0.900	1.36	1.22				
	Tube PER ø 16/20				ML	4.130	1.88	7.76				
	TOTAL		0.250	7.02	.	.	.	28.30	35.32	47.33	52.58	12.96
	VOTRE ENTREPRISE											

Copyright © Groupe Moniteur RCS Paris 403 080 823

Code	Désignation des ouvrages	Unité	Main d'œuvre Temps moyen	Main d'œuvre M.-o. + charges sociales 4 x 28.10 €	Fournitures Unité	Fournitures Quantité	Fournitures Prix unitaires	Fournitures principales et annexes 7 x 8	Déboursé sec 5 + 9	Prix de revient 10 x 1.340	Prix de vente indicatif € H.T. Fournitures et mise en œuvre 11 x 1.111	Prix de vente indicatif € H.T. Mise en œuvre seule 4 x 51.82 €
1	2	3	4	5	6	7	8	9	10	11	12	13
	Pas de 25 cm *(suite)*											
32 42 06 03 00 051	Plancher chauffant avec isolant à plots ép. semelle 55 mm R = 1,70 m2.K/W	M2										
	Plaque à plots				M2	1.100	24.12	26.53				
	Bande de désolidarisation				ML	0.900	1.36	1.22				
	Tube PER ø 16/20				ML	4.130	1.88	7.76				
	TOTAL		0.250	7.02	.	.	.	35.51	42.53	56.99	63.32	12.96
	VOTRE ENTREPRISE											
32 42 06 03 00 054	Plancher chauffant avec isolant à plots ép. semelle 70 mm R = 2,10 m2.K/W	M2										
	Plaque à plots				M2	1.100	27.17	29.89				
	Bande de désolidarisation				ML	0.900	1.36	1.22				
	Tube PER ø 16/20				ML	4.130	1.88	7.76				
	TOTAL		0.250	7.02	.	.	.	38.87	45.89	61.49	68.32	12.96
	VOTRE ENTREPRISE											
32 42 06 03 00 057	Plancher chauffant avec isolant acoustique à plots ép. semelle 25 mm R = 0,75 m2.K/W	M2										
	Plaque à plots acoustique				M2	1.100	12.11	13.32				
	Bande de désolidarisation				ML	0.900	1.36	1.22				
	Tube PER ø 16/20				ML	4.130	1.88	7.76				
	TOTAL		0.250	7.02	.	.	.	22.30	29.32	39.29	43.65	12.96
	VOTRE ENTREPRISE											
32 42 06 03 00 060	Plancher chauffant avec isolant acoustique à plots ép. semelle 40 mm R = 1,25 m2.K/W	M2										
	Plaque à plots acoustique				M2	1.100	19.15	21.07				
	Bande de désolidarisation				ML	0.900	1.36	1.22				
	Tube PER ø 16/20				ML	4.130	1.88	7.76				
	TOTAL		0.250	7.02	.	.	.	30.05	37.07	49.67	55.18	12.96
	VOTRE ENTREPRISE											
32 42 06 03 00 063	Plancher chauffant avec isolant acoustique à plots ép. semelle 55 mm R = 1,70 m2.K/W	M2										
	Plaque à plots acoustique				M2	1.100	23.24	25.56				
	Bande de désolidarisation				ML	0.900	1.36	1.22				
	Tube PER ø 16/20				ML	4.130	1.88	7.76				
	TOTAL		0.250	7.02	.	.	.	34.54	41.56	55.69	61.87	12.96
	VOTRE ENTREPRISE											
32 42 06 03 00 066	Plancher chauffant avec isolant acoustique à plots ép. semelle 70 mm R = 2,10 m2.K/W	M2										
	Plaque à plots acoustique				M2	1.100	23.53	25.88				
	Bande de désolidarisation				ML	0.900	1.36	1.22				
	Tube PER ø 16/20				ML	4.130	1.88	7.76				
	TOTAL		0.250	7.02	.	.	.	34.86	41.88	56.12	62.35	12.96
	VOTRE ENTREPRISE											
	Pas de 30 cm											
32 42 06 04 00 033	Plancher chauffant avec isolant plan ép. 25 à 30 mm R = 0,75 à 1,10 m2.K/W	M2										
	Isolant plaque plane				M2	1.050	11.98	12.58				
	Bande de désolidarisation				ML	0.900	1.36	1.22				
	Tube PER ø 16/20				ML	3.350	1.88	6.30				
	Cavalier				U	10.000	0.18	1.80				
	TOTAL		0.230	6.46	.	.	.	21.90	28.36	38.00	42.22	11.92
	VOTRE ENTREPRISE											
32 42 06 04 00 036	Plancher chauffant avec isolant plan ép. 40 mm R = 1,70 m2.K/W	M2										
	Isolant plaque plane				M2	1.050	14.98	15.73				
	Bande de désolidarisation				ML	0.900	1.36	1.22				
	Tube PER ø 16/20				ML	3.350	1.88	6.30				
	Cavalier				U	10.000	0.18	1.80				
	TOTAL		0.230	6.46	.	.	.	25.05	31.51	42.22	46.91	11.92
	VOTRE ENTREPRISE											

Copyright © Groupe Moniteur RCS Paris 403 080 823

Code	Désignation des ouvrages	Unité	Main d'œuvre Temps moyen	Main d'œuvre M.-o. + charges sociales 4 x 28.10 €	Fournitures Unité	Fournitures Quantité	Fournitures Prix unitaires	Fournitures principales et annexes 7 x 8	Déboursé sec 5 + 9	Prix de revient 10 x 1.340	Prix de vente indicatif € H.T. Fournitures et mise en œuvre 11 x 1.111	Prix de vente indicatif € H.T. Mise en œuvre seule 4 x 51.82 €
1	2	3	4	5	6	7	8	9	10	11	12	13
	Pas de 30 cm *(suite)*											
32 42 06 04 00 039	Plancher chauffant avec isolant plan ép. 50 mm R = 2,10 m2.K/W	M2										
	Isolant plaque plane				M2	1.050	17.59	18.47				
	Bande de désolidarisation				ML	0.900	1.36	1.22				
	Tube PER ø 16/20				ML	3.350	1.88	6.30				
	Cavalier				U	10.000	0.18	1.80				
	TOTAL		0.230	6.46	.	.	.	27.79	34.25	45.90	50.99	11.92
	VOTRE ENTREPRISE											
32 42 06 04 00 042	Plancher chauffant avec isolant plan ép. 60 mm R = 2,60 m2.K/W	M2										
	Isolant plaque plane				M2	1.050	20.09	21.09				
	Bande de désolidarisation				ML	0.900	1.36	1.22				
	Tube PER ø 16/20				ML	3.350	1.88	6.30				
	Cavalier				U	10.000	0.18	1.80				
	TOTAL		0.230	6.46	.	.	.	30.41	36.87	49.41	54.89	11.92
	VOTRE ENTREPRISE											
32 42 06 04 00 045	Plancher chauffant avec isolant à plots ép. semelle 25 mm R = 0,75 m2.K/W	M2										
	Plaque à plots				M2	1.100	15.46	17.01				
	Bande de désolidarisation				ML	0.900	1.36	1.22				
	Tube PER ø 16/20				ML	3.350	1.88	6.30				
	TOTAL		0.230	6.46	.	.	.	24.53	30.99	41.53	46.14	11.92
	VOTRE ENTREPRISE											
32 42 06 04 00 048	Plancher chauffant avec isolant à plots ép. semelle 40 mm R = 1,25 m2.K/W	M2										
	Plaque à plots				M2	1.100	17.56	19.32				
	Bande de désolidarisation				ML	0.900	1.36	1.22				
	Tube PER ø 16/20				ML	3.350	1.88	6.30				
	TOTAL		0.230	6.46	.	.	.	26.84	33.30	44.62	49.57	11.92
	VOTRE ENTREPRISE											
32 42 06 04 00 051	Plancher chauffant avec isolant à plots ép. semelle 55 mm R = 1,70 m2.K/W	M2										
	Plaque à plots				M2	1.100	24.12	26.53				
	Bande de désolidarisation				ML	0.900	1.36	1.22				
	Tube PER ø 16/20				ML	3.350	1.88	6.30				
	TOTAL		0.230	6.46	.	.	.	34.05	40.51	54.28	60.31	11.92
	VOTRE ENTREPRISE											
32 42 06 04 00 054	Plancher chauffant avec isolant à plots ép. semelle 70 mm R = 2,10 m2.K/W	M2										
	Plaque à plots				M2	1.100	27.17	29.89				
	Bande de désolidarisation				ML	0.900	1.36	1.22				
	Tube PER ø 16/20				ML	3.350	1.88	6.30				
	TOTAL		0.230	6.46	.	.	.	37.41	43.87	58.79	65.32	11.92
	VOTRE ENTREPRISE											
32 42 06 04 00 057	Plancher chauffant avec isolant acoustique à plots ép. semelle 25 mm R = 0,75 m2.K/W	M2										
	Plaque à plots acoustique				M2	1.100	12.11	13.32				
	Bande de désolidarisation				ML	0.900	1.36	1.22				
	Tube PER ø 16/20				ML	3.350	1.88	6.30				
	TOTAL		0.230	6.46	.	.	.	20.84	27.30	36.58	40.64	11.92
	VOTRE ENTREPRISE											
32 42 06 04 00 060	Plancher chauffant avec isolant acoustique à plots ép. semelle 40 mm R = 1,25 m2.K/W	M2										
	Plaque à plots acoustique				M2	1.100	19.15	21.07				
	Bande de désolidarisation				ML	0.900	1.36	1.22				
	Tube PER ø 16/20				ML	3.350	1.88	6.30				
	TOTAL		0.230	6.46	.	.	.	28.59	35.05	46.97	52.18	11.92
	VOTRE ENTREPRISE											

Copyright © Groupe Moniteur RCS Paris 403 080 823

Code	Désignation des ouvrages	Unité	Main d'œuvre: Temps moyen	Main d'œuvre: M.-o. + charges sociales 4 x 28.10 €	Fournitures: Unité	Fournitures: Quantité	Fournitures: Prix unitaires	Fournitures: Fournitures principales et annexes 7 x 8	Déboursé sec 5 + 9	Prix de revient 10 x 1.340	Prix de vente indicatif € H.T.: Fournitures et mise en œuvre 11 x 1.111	Prix de vente indicatif € H.T.: Mise en œuvre seule 4 x 51.82 €
1	2	3	4	5	6	7	8	9	10	11	12	13
	Pas de 30 cm *(suite)*											
32 42 06 04 00 063	Plancher chauffant avec isolant acoustique à plots ép. semelle 55 mm R = 1,70 m2.K/W	M2										
	Plaque à plots acoustique				M2	1.100	23.24	25.56				
	Bande de désolidarisation				ML	0.900	1.36	1.22				
	Tube PER ø 16/20				ML	3.350	1.88	6.30				
	TOTAL		0.230	6.46	.	.	.	33.08	39.54	52.98	58.86	11.92
	VOTRE ENTREPRISE											
32 42 06 04 00 066	Plancher chauffant avec isolant acoustique à plots ép. semelle 70 mm R = 2,10 m2.K/W	M2										
	Plaque à plots acoustique				M2	1.100	23.53	25.88				
	Bande de désolidarisation				ML	0.900	1.36	1.22				
	Tube PER ø 16/20				ML	3.350	1.88	6.30				
	TOTAL		0.230	6.46	.	.	.	33.40	39.86	53.41	59.34	11.92
	VOTRE ENTREPRISE											
	COLLECTEUR-REPARTITEUR											
32 42 09 00 00 003	Collecteur de distribution 2 piquages	U										
	Collecteur répartiteur 2 piquages				U	1.000	219.73	219.73				
	TOTAL		3.000	84.30	.	.	.	219.73	304.03	407.40	452.62	155.46
	VOTRE ENTREPRISE											
32 42 09 00 00 006	Collecteur de distribution 3 piquages	U										
	Collecteur répartiteur 3 piquages				U	1.000	259.26	259.26				
	TOTAL		3.500	98.35	.	.	.	259.26	357.61	479.20	532.39	181.37
	VOTRE ENTREPRISE											
32 42 09 00 00 009	Collecteur de distribution 4 piquages	U										
	Collecteur répartiteur 4 piquages				U	1.000	301.05	301.05				
	TOTAL		4.000	112.40	.	.	.	301.05	413.45	554.02	615.52	207.28
	VOTRE ENTREPRISE											
32 42 09 00 00 012	Collecteur de distribution 5 piquages	U										
	Collecteur répartiteur 5 piquages				U	1.000	341.91	341.91				
	TOTAL		4.500	126.45	.	.	.	341.91	468.36	627.60	697.26	233.19
	VOTRE ENTREPRISE											
32 42 09 00 00 015	Collecteur de distribution 6 piquages	U										
	Collecteur répartiteur 6 piquages				U	1.000	381.64	381.64				
	TOTAL		4.800	134.88	.	.	.	381.64	516.52	692.14	768.97	248.74
	VOTRE ENTREPRISE											
32 42 09 00 00 018	Coffret pour collecteurs 2 à 3 circuits	U										
	Coffret				U	1.000	116.90	116.90				
	TOTAL		1.000	28.10	.	.	.	116.90	145.00	194.30	215.87	51.82
	VOTRE ENTREPRISE											
32 42 09 00 00 021	Coffret pour collecteurs 4 à 6 circuits	U										
	Coffret				U	1.000	142.49	142.49				
	TOTAL		1.000	28.10	.	.	.	142.49	170.59	228.59	253.96	51.82
	VOTRE ENTREPRISE											
	REGULATION											
32 42 12 00 00 003	Régulateur thermique	U										
	Tête thermique				U	1.000	28.13	28.13				
	TOTAL		1.000	28.10	.	.	.	28.13	56.23	75.35	83.71	51.82
	VOTRE ENTREPRISE											
32 42 12 00 00 006	Thermostat d'ambiance	U										
	Thermostat d'ambiance				U	1.000	27.32	27.32				
	TOTAL		1.000	28.10	.	.	.	27.32	55.42	74.26	82.50	51.82
	VOTRE ENTREPRISE											
32 42 12 00 00 900	Aquastat de sécurité	U										
	Aquastat				U	1.000	37.17	37.17				
	TOTAL		0.500	14.05	.	.	.	37.17	51.22	68.63	76.25	25.91
	VOTRE ENTREPRISE											
	OUVRAGES COMPLEMENTAIRES											

Copyright © Groupe Moniteur RCS Paris 403 080 823

Code	Désignation des ouvrages	Unité	Main d'œuvre: Temps moyen	Main d'œuvre: M.-o. + charges sociales 4 x 28.10 €	Fournitures: Unité	Fournitures: Quantité	Fournitures: Prix unitaires	Fournitures: Fournitures principales et annexes 7 x 8	Déboursé sec 5 ÷ 9	Prix de revient 10 x 1.340	Prix de vente indicatif € H.T.: Fournitures et mise en œuvre 11 x 1.111	Prix de vente indicatif € H.T.: Mise en œuvre seule 4 x 51.82 €
1	2	3	4	5	6	7	8	9	10	11	12	13
	Pas de 30 cm *(suite)*											
32 42 15 00 00 003	Liquide caloporteur	L										
	Liquide caloporteur				L	1.000	5.69	5.69				
	TOTAL		0.002	0.06	.	.	.	5.69	5.75	7.70	8.55	0.10
	VOTRE ENTREPRISE											
32 42 15 00 00 006	Ravoirage en sable	M2										
	Sable 0/2				M3	0.030	82.00	2.46				
	TOTAL		0.100	2.81	.	.	.	2.46	5.27	7.06	7.84	5.18
	VOTRE ENTREPRISE											
32 42 15 00 00 010	Ravoirage en béton maigre	M2										
	Béton (NA) X0 C16/20				M3	0.030	129.38	3.88				
	TOTAL		0.220	6.18	.	.	.	3.88	10.06	13.48	14.98	11.40
	VOTRE ENTREPRISE											
32 42 15 00 00 012	Adjuvant pour béton (fourniture seule) 1,4 L/m3	L										
	Adjuvant enrobage				L	1.030	7.94	8.18				
	TOTAL				.	.	.	8.18	8.18	10.96	12.18	
	VOTRE ENTREPRISE											
32 42 15 00 00 015	Treillis métallique double fil	M2										
	Treillis métallique				M2	1.100	11.33	12.46				
	Film polyéthylène				M2	1.200	1.03	1.24				
	TOTAL		0.100	2.81	.	.	.	13.70	16.51	22.12	24.58	5.18
	VOTRE ENTREPRISE											

STOCKAGE ET RACCORDEMENTS FIOUL ET GAZ

Les terrassements ainsi que l'ensemble des ouvrages de maçonnerie sont à réaliser par le maçon.

RESERVOIR ENTERRE avec un trou d'homme, posé sur radier béton (non prévu) avec ceintures d'ancrage et mise à la terre. L'équipement comprend : 1 crépine aspiration-filtre, 1 clapet antiretour, 1 raccord pompier et une pipe d'évent avec tuyauterie de 2 m maximum (reprendre éventuellement les tuyauteries complémentaires), 1 vanne police, l'étiquetage ainsi que l'ensemble des raccords et réductions nécessaires au raccordement avec les tuyauteries fioul.
Les réservoirs à double paroi sont équipés d'un détecteur de fuite avec liquide de détection et alarme.

Métallique à double paroi (NF 88513), avec berceaux métalliques.

32 45 03 03 00 003	Cuve de 2 000 litres (630 kg)	U										
	Réservoir à détecteur				U	1.000	2352.00	2352.00				
	Equipement raccords				ENS	1.000	131.80	131.80				
	TOTAL		12.450	349.84	.	.	.	2483.80	2833.64	3797.08	4218.56	645.16
	VOTRE ENTREPRISE											
32 45 03 03 00 006	Cuve de 3 000 litres (850 kg)	U										
	Réservoir à détecteur				U	1.000	2741.00	2741.00				
	Equipement raccords				ENS	1.000	131.80	131.80				
	TOTAL		13.350	375.14	.	.	.	2872.80	3247.94	4352.24	4835.34	691.80
	VOTRE ENTREPRISE											
32 45 03 03 00 009	Cuve de 5 000 litres (1 170 kg)	U										
	Réservoir à détecteur				U	1.000	3562.00	3562.00				
	Equipement raccords				ENS	1.000	131.80	131.80				
	TOTAL		14.250	400.42	.	.	.	3693.80	4094.22	5486.25	6095.22	738.44
	VOTRE ENTREPRISE											
32 45 03 03 00 012	Cuve de 8 000 litres (1 500 kg)	U										
	Réservoir à détecteur				U	1.000	5412.00	5412.00				
	Equipement raccords				ENS	1.000	131.80	131.80				
	TOTAL		15.650	439.77	.	.	.	5543.80	5983.57	8017.98	8907.98	810.98
	VOTRE ENTREPRISE											
32 45 03 03 00 015	Cuve de 10 000 litres (1 820 kg)	U										
	Réservoir à détecteur				U	1.000	5849.00	5849.00				
	Equipement raccords				ENS	1.000	248.60	248.60				
	TOTAL		18.800	528.28	.	.	.	6097.60	6625.88	8878.68	9864.21	974.22
	VOTRE ENTREPRISE											
32 45 03 03 00 018	Cuve de 15 000 litres (2 500 kg)	U										
	Réservoir à détecteur				U	1.000	7240.00	7240.00				
	Equipement raccords				ENS	1.000	248.60	248.60				
	TOTAL		20.600	578.86	.	.	.	7488.60	8067.46	10810.40	12010.35	1067.49
	VOTRE ENTREPRISE											

Copyright © Groupe Moniteur RCS Paris 403 080 823

Code	Désignation des ouvrages	Unité	Main d'œuvre: Temps moyen	Main d'œuvre: M.-o. + charges sociales 4 x 28.10 €	Fournitures: Unité	Fournitures: Quantité	Fournitures: Prix unitaires	Fournitures: Fournitures principales et annexes 7 x 8	Déboursé sec 5 + 9	Prix de revient 10 x 1.340	Prix de vente indicatif € H.T.: Fournitures et mise en œuvre 11 x 1.111	Prix de vente indicatif € H.T.: Mise en œuvre seule 4 x 51.82 €
1	2	3	4	5	6	7	8	9	10	11	12	13
	Majoration pour trou d'homme supplémentaire											
32 45 03 06 00 003	Majoration pour trou d'homme supplémentaire	U										
	Majoration trou homme				U	1.000	480.00	480.00				
	TOTAL				.	.	.	480.00	480.00	643.20	714.60	
	VOTRE ENTREPRISE											
	Matière plastique renforcée (NF-M 88554), compris jeu de 2 sangles d'ancrage, trappe de visite de 25 cm de haut avec couvercle et équipement de raccordement.											
32 45 03 10 00 003	Cuve de 2 000 litres	U										
	Citerne polyester				U	1.000	2020.97	2020.97				
	Jeu 2 sangles d'ancrage				ENS	1.000	91.24	91.24				
	Trappe de visite				ENS	1.000	123.66	123.66				
	Equipement raccords				ENS	1.000	131.80	131.80				
	TOTAL		10.500	295.05	.	.	.	2367.67	2662.72	3568.04	3964.09	544.11
	VOTRE ENTREPRISE											
32 45 03 10 00 006	Cuve de 3 000 litres	U										
	Citerne polyester				U	1.000	2460.80	2460.80				
	Jeu ancrage				ENS	1.000	94.29	94.29				
	Trappe de visite				ENS	1.000	123.66	123.66				
	Equipement raccords				ENS	1.000	131.80	131.80				
	TOTAL		11.300	317.53	.	.	.	2810.55	3128.08	4191.63	4656.90	585.57
	VOTRE ENTREPRISE											
32 45 03 10 00 009	Cuve de 5 000 litres	U										
	Citerne polyester				U	1.000	3433.76	3433.76				
	Jeu ancrage				ENS	1.000	96.71	96.71				
	Trappe de visite				ENS	1.000	123.66	123.66				
	Equipement raccords				ENS	1.000	131.80	131.80				
	TOTAL		12.000	337.20	.	.	.	3785.93	4123.13	5524.99	6138.26	621.84
	VOTRE ENTREPRISE											
32 45 03 10 00 012	Cuve de 6 000 litres	U										
	Citerne polyester				U	1.000	3702.79	3702.79				
	Jeu ancrage				ENS	1.000	96.71	96.71				
	Trappe de visite				ENS	1.000	123.66	123.66				
	Equipement raccords				ENS	1.000	131.80	131.80				
	TOTAL		12.800	359.68	.	.	.	4054.96	4414.64	5915.62	6572.25	663.30
	VOTRE ENTREPRISE											
32 45 03 10 00 015	Rehausse de 15 cm de haut	U										
	Rehausse trappe de visite				ENS	1.000	50.40	50.40				
	TOTAL		0.150	4.22	.	.	.	50.40	54.62	73.19	81.31	7.77
	VOTRE ENTREPRISE											
	RESERVOIR NON ENTERRE mis en place dans une cuvette de rétention (travaux de maçonnerie à reprendre). L'équipement comprend : 1 crépine aspiration / filtre, 1 clapet antiretour, 1 raccord pompier et 1 pipe d'évent avec tuyauterie de 2 m maximum (reprendre les tuyauteries complémentaires), 1 vanne police, l'étiquetage ainsi que l'ensemble des raccords et réductions nécessaires en raccordement avec l'installation.											
	Métallique jumelable (NF 88940).											
32 45 06 03 00 003	Cuve de 700 litres	U										
	Cuve ménagère sans bac				U	1.000	688.04	688.04				
	Equipement				ENS	1.000	191.03	191.03				
	TOTAL		9.150	257.12	.	.	.	879.07	1136.19	1522.49	1691.49	474.15
	VOTRE ENTREPRISE											
32 45 06 03 00 006	Cuve de 1 400 litres	U										
	Cuve ménagère sans bac				U	1.000	959.96	959.96				
	Equipement				ENS	1.000	191.03	191.03				
	TOTAL		10.950	307.70	.	.	.	1150.99	1458.69	1954.64	2171.61	567.43
	VOTRE ENTREPRISE											
32 45 06 03 00 009	Cuve supplémentaire de 700 litres	U										
	Cuve ménagère sans bac				U	1.000	688.04	688.04				
	Equipement liaison				ENS	1.000	181.91	181.91				
	TOTAL		5.500	154.55	.	.	.	869.95	1024.50	1372.83	1525.21	285.01
	VOTRE ENTREPRISE											

Copyright © Groupe Moniteur RCS Paris 403 080 823

Code	Désignation des ouvrages	Unité	Main d'œuvre Temps moyen	Main d'œuvre M.-o. + charges sociales 4 x 28.10 €	Fournitures Unité	Fournitures Quantité	Fournitures Prix unitaires	Fournitures principales et annexes 7 x 8	Déboursé sec 5 + 9	Prix de revient 10 x 1.340	Prix de vente indicatif € H.T. Fournitures et mise en œuvre 11 x 1.111	Prix de vente indicatif € H.T. Mise en œuvre seule 4 x 51.82 €
1	2	3	4	5	6	7	8	9	10	11	12	13
	Métallique jumelable *(suite)*											
32 45 06 03 00 012	Cuve supplémentaire de 1 400 litres	U										
	Cuve ménagère sans bac				U	1.000	959.96	959.96				
	Equipement liaison				ENS	1.000	181.91	181.91				
	TOTAL		7.300	205.13	.	.	.	1141.87	1347.00	1804.98	2005.33	378.29
	VOTRE ENTREPRISE											
	Polyéthylène jumelable (NF 88560).											
32 45 06 06 00 003	Cuve de 1 000 litres	U										
	Réservoir polyéthylène				U	1.000	451.92	451.92				
	Equipement liaison				ENS	1.000	245.75	245.75				
	TOTAL		9.050	254.31	.	.	.	697.67	951.98	1275.65	1417.25	468.97
	VOTRE ENTREPRISE											
32 45 06 06 00 006	Cuve de 1 500 litres	U										
	Réservoir polyéthylène				U	1.000	530.54	530.54				
	Equipement liaison				ENS	1.000	245.75	245.75				
	TOTAL		9.950	279.59	.	.	.	776.29	1055.88	1414.88	1571.93	515.61
	VOTRE ENTREPRISE											
32 45 06 06 00 009	Cuve de 2 000 litres	U										
	Réservoir polyéthylène				U	1.000	726.40	726.40				
	Equipement liaison				ENS	1.000	245.75	245.75				
	TOTAL		11.350	318.94	.	.	.	972.15	1291.09	1730.06	1922.10	588.16
	VOTRE ENTREPRISE											
32 45 06 06 00 012	Cuve de 2 500 litres	U										
	Réservoir polyéthylène				U	1.000	954.07	954.07				
	Equipement liaison				ENS	1.000	245.75	245.75				
	TOTAL		12.050	338.60	.	.	.	1199.82	1538.42	2061.48	2290.30	624.43
	VOTRE ENTREPRISE											
32 45 06 06 00 015	Cuve supplémentaire de 1 000 litres	U										
	Réservoir polyéthylène				U	1.000	451.92	451.92				
	Equipement liaison				ENS	1.000	244.15	244.15				
	TOTAL		5.400	151.74	.	.	.	696.07	847.81	1136.07	1262.17	279.83
	VOTRE ENTREPRISE											
32 45 06 06 00 018	Cuve supplémentaire de 1 500 litres	U										
	Réservoir polyéthylène				U	1.000	530.54	530.54				
	Equipement liaison				ENS	1.000	244.15	244.15				
	TOTAL		6.300	177.03	.	.	.	774.69	951.72	1275.30	1416.86	326.47
	VOTRE ENTREPRISE											
32 45 06 06 00 021	Cuve supplémentaire de 2 000 litres	U										
	Réservoir polyéthylène				U	1.000	726.40	726.40				
	Equipement liaison				ENS	1.000	244.15	244.15				
	TOTAL		7.700	216.37	.	.	.	970.55	1186.92	1590.47	1767.01	399.01
	VOTRE ENTREPRISE											
32 45 06 06 00 024	Cuve supplémentaire de 2 500 litres	U										
	Réservoir polyéthylène				U	1.000	954.07	954.07				
	Equipement liaison				ENS	1.000	244.15	244.15				
	TOTAL		8.400	236.04	.	.	.	1198.22	1434.26	1921.91	2135.24	435.29
	VOTRE ENTREPRISE											
	EQUIPEMENT POUR CUVE FIOUL Les matériels proposés dans ce chapitre n'ont pas été prévus dans les prix des différents modèles de citernes fioul. Ils sont donc à reprendre en complément. Ils comprennent la fourniture ainsi que la pose sur la cuve choisie.											
32 45 09 00 00 003	Jauge mécanique ø 40x49 mm	U										
	Jauge mécanique				U	1.000	46.21	46.21				
	TOTAL		0.800	22.48	.	.	.	46.21	68.69	92.04	102.26	41.46
	VOTRE ENTREPRISE											
32 45 09 00 00 006	Jauge pneumatique ø 80 mm	U										
	Jauge pneumatique				U	1.000	90.75	90.75				
	Fixation				ENS	1.000	0.68	0.68				
	TOTAL		0.900	25.29	.	.	.	91.43	116.72	156.40	173.76	46.64
	VOTRE ENTREPRISE											

Copyright © Groupe Moniteur RCS Paris 403 080 823

Code	Désignation des ouvrages	Unité	Main d'œuvre Temps moyen	Main d'œuvre M.-o. + charges sociales 4 x 28.10 €	Fournitures Unité	Fournitures Quantité	Fournitures Prix unitaires	Fournitures principales et annexes 7 x 8	Déboursé sec 5 + 9	Prix de revient 10 x 1.340	Prix de vente indicatif € H.T. Fournitures et mise en œuvre 11 x 1.111	Prix de vente indicatif € H.T. Mise en œuvre seule 4 x 51.82 €
1	2	3	4	5	6	7	8	9	10	11	12	13
	Polyéthylène jumelable *(suite)*											
32 45 09 00 00 012	Limiteur de remplissage ø 50x60 mm, sans dépose du tampon trou d'homme	U										
	Limiteur remplissage				U	1.000	870.80	870.80				
	TOTAL		0.600	16.86	.	.	.	870.80	887.66	1189.46	1321.49	31.09
	VOTRE ENTREPRISE											
32 45 09 00 00 015	Limiteur de remplissage ø 80x90 mm, avec dépose du tampon trou d'homme	U										
	Limiteur remplissage				U	1.000	1187.35	1187.35				
	TOTAL		1.000	28.10	.	.	.	1187.35	1215.45	1628.70	1809.49	51.82
	VOTRE ENTREPRISE											
	ALIMENTATION FIOUL DE LA CUVE AU BRULEUR Les tuyauteries en tube cuivre sont à reprendre au corps d'état PLOMBERIE - SANITAIRE, ouvrages 28 45 03 03 00 003 et suivants.											
	Tube fer noir tranchée ou caniveau											
32 45 12 03 00 003	Tube fer noir ø 15x21 mm	ML										
	Tube noir 15x21				ML	1.000	3.99	3.99				
	Raccords protection				ENS	1.000	1.92	1.92				
	TOTAL		0.500	14.05	.	.	.	5.91	19.96	26.75	29.72	25.91
	VOTRE ENTREPRISE											
32 45 12 03 00 006	Tube fer noir ø 20x27 mm	ML										
	Tube noir 20x27				ML	1.000	4.71	4.71				
	Raccords protection				ENS	1.000	2.01	2.01				
	TOTAL		0.580	16.30	.	.	.	6.72	23.02	30.85	34.27	30.06
	VOTRE ENTREPRISE											
	Tube fer noir posé en élévation											
32 45 12 06 00 003	Tube fer noir ø 15x21 mm	ML										
	Tube noir 15x21				ML	1.100	3.99	4.39				
	Fixation				ENS	1.000	0.58	0.58				
	Raccords - accessoires divers				ENS	1.000	1.39	1.39				
	TOTAL		0.620	17.42	.	.	.	6.36	23.78	31.87	35.41	32.13
	VOTRE ENTREPRISE											
32 45 12 06 00 006	Tube fer noir ø 20x27 mm	ML										
	Tube noir 20x27				ML	1.100	4.71	5.18				
	Fixation				ENS	1.000	0.68	0.68				
	Raccords - accessoires divers				ENS	1.000	1.70	1.70				
	TOTAL		0.720	20.23	.	.	.	7.56	27.79	37.24	41.37	37.31
	VOTRE ENTREPRISE											
	Accessoires pour cuves fioul											
32 45 12 09 00 004	Filtre à tamis ø 12 x 17 mm	U										
	Filtre à tamis inox				U	1.000	21.70	21.70				
	Raccords + accessoires divers				ENS	1.000	5.97	5.97				
	TOTAL		0.740	20.79	.	.	.	27.67	48.46	64.94	72.15	38.35
	VOTRE ENTREPRISE											
32 45 12 09 00 006	Pompe de transfert	U										
	Pompe aspirante				U	1.000	679.70	679.70				
	Régulateur pression				U	1.000	138.34	138.34				
	Raccords + accessoires divers				ENS	1.000	11.94	11.94				
	TOTAL		1.480	41.59	.	.	.	829.98	871.57	1167.90	1297.54	76.69
	VOTRE ENTREPRISE											
32 45 12 09 00 009	Pompe de transfert de secours avec by-pass et vanne	U										
	Pompe aspirante				U	1.000	679.70	679.70				
	Régulateur pression				U	1.000	138.34	138.34				
	Vanne police 15x21				U	1.000	25.36	25.36				
	Tube noir 15x21				ML	4.000	3.99	15.96				
	Raccords + accessoires divers				ENS	1.000	23.88	23.88				
	TOTAL		1.840	51.70	.	.	.	883.24	934.94	1252.82	1391.88	95.35
	VOTRE ENTREPRISE											

Copyright © Groupe Moniteur RCS Paris 403 080 823

Code	Désignation des ouvrages	Unité	Main d'œuvre: Temps moyen	Main d'œuvre: M.-o. + charges sociales 4 x 28.10 €	Fournitures: Unité	Fournitures: Quantité	Fournitures: Prix unitaires	Fournitures: Fournitures principales et annexes 7 x 8	Déboursé sec 5 + 9	Prix de revient 10 x 1.340	Prix de vente indicatif € H.T.: Fournitures et mise en œuvre 11 x 1.111	Prix de vente indicatif € H.T.: Mise en œuvre seule 4 x 51.82 €
1	2	3	4	5	6	7	8	9	10	11	12	13
	Accessoires pour cuves fioul *(suite)*											
32 45 12 09 00 012	Vanne électromagnétique pour sécurité du groupe de transfert	U										
	Electrovanne				U	1.000	99.83	99.83				
	Raccords + accessoires divers				ENS	1.000	5.97	5.97				
	TOTAL		0.740	20.79	.	.	.	105.80	126.59	169.63	188.46	38.35
	VOTRE ENTREPRISE											
	ALIMENTATION GAZ JUSQU'AU BRULEUR Les tuyauteries en tube cuivre sont à reprendre au corps d'état PLOMBERIE - SANITAIRES, ouvrages 28 45 03 03 00 003 et suivants.											
	Tube fer noir pour liaison entre stockage gaz et brûleur											
32 45 15 03 00 003	Tube fer noir 15x21 mm en tranchée ou caniveau	ML										
	Tube noir 15x21				ML	1.100	6.75	7.43				
	Raccords protection				ENS	1.000	1.92	1.92				
	TOTAL		0.440	12.36	.	.	.	9.35	21.71	29.09	32.32	22.80
	VOTRE ENTREPRISE											
32 45 15 03 00 006	Tube fer noir 20x27 mm en tranchée ou caniveau	ML										
	Tube noir 20x27				ML	1.100	8.04	8.84				
	Raccords protection				ENS	1.000	2.01	2.01				
	TOTAL		0.490	13.77	.	.	.	10.85	24.62	32.99	36.65	25.39
	VOTRE ENTREPRISE											
32 45 15 03 00 009	Tube fer noir 15x21 mm en élévation	ML										
	Tube noir 15x21				ML	1.100	6.75	7.43				
	Fixation				ENS	1.000	0.58	0.58				
	Raccords - accessoires divers				ENS	1.000	1.39	1.39				
	TOTAL		0.640	17.98	.	.	.	9.40	27.38	36.69	40.76	33.16
	VOTRE ENTREPRISE											
32 45 15 03 00 012	Tube fer noir 20x27 mm en élévation	ML										
	Tube noir 20x27				ML	1.100	8.04	8.84				
	Fixation				ENS	1.000	0.68	0.68				
	Raccords - accessoires divers				ENS	1.000	1.70	1.70				
	TOTAL		0.740	20.79	.	.	.	11.22	32.01	42.89	47.65	38.35
	VOTRE ENTREPRISE											
	Tube fer noir pour alimentation gaz de ville											
32 45 15 06 00 003	Tube fer noir 20x27 mm en élévation	ML										
	Tube noir 20x27				ML	1.100	8.04	8.84				
	Fixation				ENS	1.000	0.68	0.68				
	Raccords + accessoires divers				ENS	1.000	2.46	2.46				
	TOTAL		0.770	21.64	.	.	.	11.98	33.62	45.05	50.05	39.90
	VOTRE ENTREPRISE											
32 45 15 06 00 006	Tube fer noir 26x34 mm en élévation	ML										
	Tube noir 26x34				ML	1.100	11.95	13.15				
	Fixation				ENS	1.000	0.66	0.66				
	Raccords + accessoires divers				ENS	1.000	3.51	3.51				
	TOTAL		0.880	24.73	.	.	.	17.32	42.05	56.35	62.60	45.60
	VOTRE ENTREPRISE											
32 45 15 06 00 009	Tube fer noir 33x42 mm en élévation	ML										
	Tube noir 33x42				ML	1.100	14.31	15.74				
	Fixation				ENS	1.000	0.72	0.72				
	Raccords + accessoires divers				ENS	1.000	4.29	4.29				
	TOTAL		1.080	30.35	.	.	.	20.75	51.10	68.47	76.07	55.97
	VOTRE ENTREPRISE											
32 45 15 06 00 903	Tube fer noir 102x114 mm en élévation	ML										
	Tube noir 102x114				ML	1.100	37.19	40.91				
	Fixation				ENS	1.000	2.85	2.85				
	Raccords - accessoires divers				ENS	1.000	10.85	10.85				
	TOTAL		2.500	70.25	.	.	.	54.61	124.86	167.31	185.88	129.55
	VOTRE ENTREPRISE											

Copyright © Groupe Moniteur RCS Paris 403 080 823

Code	Désignation des ouvrages	Unité	Main d'œuvre: Temps moyen	Main d'œuvre: M.-o. + charges sociales 4 x 28.10 €	Fournitures: Unité	Fournitures: Quantité	Fournitures: Prix unitaires	Fournitures: Fournitures principales et annexes 7 x 8	Déboursé sec 5 + 9	Prix de revient 10 x 1.340	Prix de vente indicatif € H.T.: Fournitures et mise en œuvre 11 x 1.111	Prix de vente indicatif € H.T.: Mise en œuvre seule 4 x 51.82 €
1	2	3	4	5	6	7	8	9	10	11	12	13
	Tube fer noir pour alimentation gaz de ville *(suite)*											
32 45 15 06 00 906	Tube fer noir 126x133 mm en élévation	ML										
	Tube noir 133x4				ML	1.100	36.96	40.66				
	Fixation				ENS	1.000	3.38	3.38				
	Raccords - accessoires divers				ENS	1.000	11.17	11.17				
	TOTAL		3.000	84.30	.	.	.	55.21	139.51	186.94	207.69	155.46
	VOTRE ENTREPRISE											
	Robinet d'arrêt gaz à boisseaux sphériques											
32 45 15 09 00 003	Robinet d'arrêt gaz sur tube 15x21 mm	U										
	Robinet boisseau 15x21				U	1.000	5.03	5.03				
	Raccords divers				ENS	1.000	4.36	4.36				
	TOTAL		0.390	10.96	.	.	.	9.39	20.35	27.27	30.30	20.21
	VOTRE ENTREPRISE											
32 45 15 09 00 006	Robinet d'arrêt gaz sur tube 20x27 mm	U										
	Robinet boisseau 20x27				U	1.000	7.17	7.17				
	Raccords divers				ENS	1.000	5.27	5.27				
	TOTAL		0.450	12.65	.	.	.	12.44	25.09	33.62	37.35	23.32
	VOTRE ENTREPRISE											
32 45 15 09 00 009	Robinet d'arrêt gaz sur tube 26x34 mm	U										
	Robinet boisseau				U	1.000	9.96	9.96				
	Raccords divers				ENS	1.000	6.60	6.60				
	TOTAL		0.540	15.17	.	.	.	16.56	31.73	42.52	47.24	27.98
	VOTRE ENTREPRISE											
32 45 15 09 00 012	Robinet d'arrêt gaz sur tube 33x42 mm	U										
	Robinet boisseau				U	1.000	14.87	14.87				
	Raccords divers				ENS	1.000	10.54	10.54				
	TOTAL		0.600	16.86	.	.	.	25.41	42.27	56.64	62.93	31.09
	VOTRE ENTREPRISE											
32 45 15 09 00 015	Robinet d'arrêt gaz sur tube 40x49 mm	U										
	Robinet arrêt gaz 40x49				U	1.000	49.56	49.56				
	Raccords - accessoires divers				ENS	1.000	9.23	9.23				
	TOTAL		0.800	22.48	.	.	.	58.79	81.27	108.90	120.99	41.46
	VOTRE ENTREPRISE											
32 45 15 09 00 018	Robinet d'arrêt gaz sur tube 50x60 mm	U										
	Robinet arrêt gaz 50x60				U	1.000	96.56	96.56				
	Raccords - accessoires divers				ENS	1.000	5.56	5.56				
	TOTAL		0.900	25.29	.	.	.	102.12	127.41	170.73	189.68	46.64
	VOTRE ENTREPRISE											
	Régulateur de pression gaz											
32 45 15 12 00 003	Régulateur pression gaz sur tube 15x21 mm	U										
	Régulateur ø 15				U	1.000	171.69	171.69				
	Raccords divers				ENS	1.000	4.36	4.36				
	TOTAL		0.390	10.96	.	.	.	176.05	187.01	250.59	278.41	20.21
	VOTRE ENTREPRISE											
32 45 15 12 00 006	Régulateur pression gaz sur tube 20x27 mm	U										
	Régulateur ø 20				U	1.000	196.19	196.19				
	Raccords divers				ENS	1.000	5.27	5.27				
	TOTAL		0.450	12.65	.	.	.	201.46	214.11	286.91	318.76	23.32
	VOTRE ENTREPRISE											
32 45 15 12 00 009	Régulateur pression gaz sur tube 26x34 mm	U										
	Régulateur ø 25				U	1.000	204.06	204.06				
	Raccords divers				ENS	1.000	6.60	6.60				
	TOTAL		0.540	15.17	.	.	.	210.66	225.83	302.61	336.20	27.98
	VOTRE ENTREPRISE											
32 45 15 12 00 012	Régulateur pression gaz sur tube 40x49 mm	U										
	Régulateur ø 40				U	1.000	295.40	295.40				
	Raccords divers				ENS	1.000	10.54	10.54				
	TOTAL		0.750	21.08	.	.	.	305.94	327.02	438.21	486.85	38.86
	VOTRE ENTREPRISE											

Copyright © Groupe Moniteur RCS Paris 403 080 823

Code	Désignation des ouvrages	Unité	Main d'œuvre: Temps moyen	Main d'œuvre: M.-o. + charges sociales 4 x 28.10 €	Fournitures: Unité	Fournitures: Quantité	Fournitures: Prix unitaires	Fournitures: Fournitures principales et annexes 7 x 8	Déboursé sec 5 + 9	Prix de revient 10 x 1.340	Prix de vente indicatif € H.T.: Fournitures et mise en œuvre 11 x 1.111	Prix de vente indicatif € H.T.: Mise en œuvre seule 4 x 51.82 €
1	2	3	4	5	6	7	8	9	10	11	12	13
	Régulateur de pression gaz *(suite)*											
32 45 15 12 00 015	Régulateur pression gaz sur tube 50x60 mm	U										
	Régulateur ø 50				U	1.000	556.11	556.11				
	Raccords divers				ENS	1.000	19.36	19.36				
	TOTAL		0.900	25.29	.	.	.	575.47	600.76	805.02	894.38	46.64
	VOTRE ENTREPRISE											
	BOITE SOUS VERRE DORMANT pour vanne de police, avec marteau brise-glace et chaînette de support, fixation par vis et chevilles.											
32 45 18 00 00 003	Boîte sous verre 300x200x130 mm	U										
	Boîte sous verre				U	1.000	40.27	40.27				
	Marteau brise glace				U	1.000	12.15	12.15				
	Fixation				ENS	1.000	1.36	1.36				
	TOTAL		0.900	25.29	.	.	.	53.78	79.07	105.95	117.71	46.64
	VOTRE ENTREPRISE											
32 45 18 00 00 006	Boîte sous verre 450x450x250 mm	U										
	Boîte sous verre				U	1.000	98.35	98.35				
	Marteau brise glace				U	1.000	12.15	12.15				
	Fixation				ENS	1.000	1.36	1.36				
	TOTAL		0.950	26.70	.	.	.	111.86	138.56	185.67	206.28	49.23
	VOTRE ENTREPRISE											
	ORGANES DE SECURITE D'INSTALLATION GAZ											
32 45 21 00 00 003	Electrovanne ø 26x34 mm	U										
	Electrovanne gaz				U	1.000	340.73	340.73				
	Raccords divers				ENS	1.000	5.27	5.27				
	TOTAL		0.590	16.58	.	.	.	346.00	362.58	485.86	539.79	30.57
	VOTRE ENTREPRISE											
32 45 21 00 00 006	Electrovanne ø 33x42 mm	U										
	Electrovanne gaz				U	1.000	294.84	294.84				
	Raccords divers				ENS	1.000	6.60	6.60				
	TOTAL		0.650	18.26	.	.	.	301.44	319.70	428.40	475.95	33.68
	VOTRE ENTREPRISE											
32 45 21 00 00 009	Electrovanne ø 40x49 mm	U										
	Electrovanne gaz				U	1.000	553.98	553.98				
	Raccords divers				ENS	1.000	10.54	10.54				
	TOTAL		0.800	22.48	.	.	.	564.52	587.00	786.58	873.89	41.46
	VOTRE ENTREPRISE											
32 45 21 00 00 012	Electrovanne ø 50x60 mm	U										
	Electrovanne gaz				U	1.000	514.80	514.80				
	Raccords divers				ENS	1.000	12.78	12.78				
	TOTAL		0.900	25.29	.	.	.	527.58	552.87	740.85	823.08	46.64
	VOTRE ENTREPRISE											
32 45 21 00 00 015	Coffret de protection microcoupures électriques	U										
	Antimicrocoupures				U	1.000	271.60	271.60				
	U 1000 R 2V 2 x 1,5 mm2				ML	2.000	0.71	1.42				
	Fixation				ENS	4.000	0.34	1.36				
	TOTAL		0.750	21.08	.	.	.	274.38	295.46	395.92	439.87	38.86
	VOTRE ENTREPRISE											
32 45 21 00 00 018	Boîtier coup de poing électrovanne	U										
	Interrupteur coup de poing				U	1.000	170.74	170.74				
	Fixation				ENS	4.000	0.34	1.36				
	TOTAL		0.350	9.83	.	.	.	172.10	181.93	243.79	270.85	18.14
	VOTRE ENTREPRISE											
32 45 21 00 00 900	Manomètre gaz 0/600 mbar	U										
	Manomètre				U	1.000	83.94	83.94				
	Raccords divers				ENS	1.000	4.36	4.36				
	TOTAL		0.400	11.24	.	.	.	88.30	99.54	133.38	148.19	20.73
	VOTRE ENTREPRISE											

Copyright © Groupe Moniteur RCS Paris 403 080 823

Code	Désignation des ouvrages	Unité	Main d'œuvre: Temps moyen	Main d'œuvre: M.-o. + charges sociales 4 x 28.10 €	Fournitures: Unité	Fournitures: Quantité	Fournitures: Prix unitaires	Fournitures: Fournitures principales et annexes 7 x 8	Déboursé sec 5 + 9	Prix de revient 10 x 1.340	Prix de vente indicatif € H.T.: Fournitures et mise en œuvre 11 x 1.111	Prix de vente indicatif € H.T.: Mise en œuvre seule 4 x 51.82 €
1	2	3	4	5	6	7	8	9	10	11	12	13
	REGULATION											
	Les tubes, les câbles et l'ensemble des raccordements électriques nécessaires à l'installation des systèmes de régulation sont à reprendre.											
	VANNE 2 VOIES motorisables à boisseau ou à papillon, taraudées, PN6 comprenant : 2 raccords union pour le raccordement à l'installation ainsi que la réalisation des joints, du DN20 au DN32. Du DN40 au DN100, montage entre brides comprenant : boulons, écrous et joints.											
32 51 03 00 00 005	Vanne 2 voies DN 20	U										
	Vanne 2 voies				U	1.000	40.39	40.39				
	Raccords divers				ENS	1.000	11.46	11.46				
	TOTAL		0.850	23.88	.	.	.	51.85	75.73	101.48	112.74	44.05
	VOTRE ENTREPRISE											
32 51 03 00 00 008	Vanne 2 voies DN 25	U										
	Vanne 2 voies				U	1.000	52.96	52.96				
	Raccords divers				ENS	1.000	14.15	14.15				
	TOTAL		0.960	26.98	.	.	.	67.11	94.09	126.08	140.07	49.75
	VOTRE ENTREPRISE											
32 51 03 00 00 011	Vanne 2 voies DN 32	U										
	Vanne 2 voies				U	1.000	92.07	92.07				
	Raccords divers				ENS	1.000	20.48	20.48				
	TOTAL		1.090	30.63	.	.	.	112.55	143.18	191.86	213.16	56.48
	VOTRE ENTREPRISE											
32 51 03 00 00 013	Vanne 2 voies DN 40	U										
	Vanne 2 voies				U	1.000	163.20	163.20				
	Raccord divers				ENS	1.000	32.84	32.84				
	TOTAL		1.400	39.34	.	.	.	196.04	235.38	315.41	350.42	72.55
	VOTRE ENTREPRISE											
32 51 03 00 00 016	Vanne 2 voies DN 50	U										
	Vanne 2 voies				U	1.000	178.66	178.66				
	Raccord divers				ENS	1.000	36.76	36.76				
	TOTAL		1.600	44.96	.	.	.	215.42	260.38	348.91	387.64	82.91
	VOTRE ENTREPRISE											
32 51 03 00 00 019	Vanne 2 voies DN 65	U										
	Vanne 2 voies				U	1.000	195.84	195.84				
	Raccord divers				ENS	1.000	40.80	40.80				
	TOTAL		1.740	48.89	.	.	.	236.64	285.53	382.61	425.08	90.17
	VOTRE ENTREPRISE											
32 51 03 00 00 022	Vanne 2 voies DN 80	U										
	Vanne 2 voies				U	1.000	219.90	219.90				
	Raccord divers				ENS	1.000	55.14	55.14				
	TOTAL		2.030	57.04	.	.	.	275.04	332.08	444.99	494.38	105.19
	VOTRE ENTREPRISE											
32 51 03 00 00 025	Vanne 2 voies DN 100	U										
	Vanne 2 voies				U	1.000	251.67	251.67				
	Raccord divers				ENS	1.000	62.72	62.72				
	TOTAL		2.330	65.47	.	.	.	314.39	379.86	509.01	565.51	120.74
	VOTRE ENTREPRISE											
	VANNE 3 VOIES motorisables à soupape ou à secteur PN16 comprenant : 3 raccords union pour le raccordement à l'installation ainsi que la réalisation des joints. Du DN20 au DN40 raccords filetés. Du DN40 au DN100 montage entre brides.											
	A soupape											
32 51 06 03 00 004	Vanne 3 voies DN 20 raccords filetés	U										
	Vanne 3 voies				U	1.000	97.53	97.53				
	Raccords divers				ENS	1.000	16.13	16.13				
	TOTAL		1.150	32.32	.	.	.	113.66	145.98	195.61	217.32	59.59
	VOTRE ENTREPRISE											
32 51 06 03 00 007	Vanne 3 voies DN 25 raccords filetés	U										
	Vanne 3 voies				U	1.000	103.14	103.14				
	Raccords divers				ENS	1.000	19.04	19.04				
	TOTAL		1.330	37.37	.	.	.	122.18	159.55	213.80	237.53	68.92
	VOTRE ENTREPRISE											

Copyright © Groupe Moniteur RCS Paris 403 080 823

Code	Désignation des ouvrages	Unité	Main d'œuvre Temps moyen	Main d'œuvre M.-o. + charges sociales 4 x 28.10 €	Fournitures Unité	Fournitures Quantité	Fournitures Prix unitaires	Fournitures principales et annexes 7 x 8	Déboursé sec 5 + 9	Prix de revient 10 x 1.340	Prix de vente indicatif € H.T. Fournitures et mise en œuvre 11 x 1.111	Prix de vente indicatif € H.T. Mise en œuvre seule 4 x 51.82 €
1	2	3	4	5	6	7	8	9	10	11	12	13
A soupape *(suite)*												
32 51 06 03 00 010	Vanne 3 voies DN 32 raccords filetés	U										
	Vanne 3 voies				U	1.000	115.15	115.15				
	Raccords divers				ENS	1.000	29.33	29.33				
	TOTAL		1.450	40.74	.	.	.	144.48	185.22	248.19	275.74	75.14
	VOTRE ENTREPRISE											
32 51 06 03 00 013	Vanne 3 voies DN 40 raccords filetés	U										
	Vanne 3 voies				U	1.000	145.47	145.47				
	Raccords divers				ENS	1.000	36.02	36.02				
	TOTAL		1.750	49.18	.	.	.	181.49	230.67	309.10	343.41	90.68
	VOTRE ENTREPRISE											
32 51 06 03 00 016	Vanne 3 voies DN 40 montage brides	U										
	Vanne 3 voies				U	1.000	276.58	276.58				
	Raccords divers				ENS	1.000	49.26	49.26				
	TOTAL		1.840	51.70	.	.	.	325.84	377.54	505.90	562.05	95.35
	VOTRE ENTREPRISE											
32 51 06 03 00 019	Vanne 3 voies DN 50 montage brides	U										
	Vanne 3 voies				U	1.000	350.46	350.46				
	Raccords divers				ENS	1.000	55.14	55.14				
	TOTAL		2.040	57.32	.	.	.	405.60	462.92	620.31	689.16	105.71
	VOTRE ENTREPRISE											
32 51 06 03 00 022	Vanne 3 voies DN 65 montage brides	U										
	Vanne 3 voies				U	1.000	487.89	487.89				
	Raccords divers				ENS	1.000	61.20	61.20				
	TOTAL		2.280	64.07	.	.	.	549.09	613.16	821.63	912.83	118.15
	VOTRE ENTREPRISE											
32 51 06 03 00 025	Vanne 3 voies DN 80 montage brides	U										
	Vanne 3 voies				U	1.000	634.77	634.77				
	Raccords divers				ENS	1.000	88.59	88.59				
	TOTAL		2.590	72.78	.	.	.	723.36	796.14	1066.83	1185.25	134.21
	VOTRE ENTREPRISE											
32 51 06 03 00 028	Vanne 3 voies DN 100 montage brides DN 100	U										
	Vanne 3 voies				U	1.000	975.77	975.77				
	Raccords divers				ENS	1.000	99.96	99.96				
	TOTAL		3.050	85.70	.	.	.	1075.73	1161.43	1556.32	1729.07	158.05
	VOTRE ENTREPRISE											
A secteur												
32 51 06 06 00 004	Vanne 3 voies DN 20 raccords filetés	U										
	Vanne 3 voies				U	1.000	56.62	56.62				
	Raccords divers				ENS	1.000	17.27	17.27				
	TOTAL		1.150	32.32	.	.	.	73.89	106.21	142.32	158.12	59.59
	VOTRE ENTREPRISE											
32 51 06 06 00 007	Vanne 3 voies DN 25 raccords filetés	U										
	Vanne 3 voies				U	1.000	66.35	66.35				
	Raccords divers				ENS	1.000	21.26	21.26				
	TOTAL		1.330	37.37	.	.	.	87.61	124.98	167.47	186.06	68.92
	VOTRE ENTREPRISE											
32 51 06 06 00 010	Vanne 3 voies DN 32 raccords filetés	U										
	Vanne 3 voies				U	1.000	74.32	74.32				
	Raccords divers				ENS	1.000	30.71	30.71				
	TOTAL		1.450	40.74	.	.	.	105.03	145.77	195.33	217.01	75.14
	VOTRE ENTREPRISE											
32 51 06 06 00 013	Vanne 3 voies DN 40 raccords filetés	U										
	Vanne 3 voies				U	1.000	79.63	79.63				
	Raccords divers				ENS	1.000	37.43	37.43				
	TOTAL		1.750	49.18	.	.	.	117.06	166.24	222.76	247.49	90.68
	VOTRE ENTREPRISE											

Copyright © Groupe Moniteur RCS Paris 403 080 823

Code	Désignation des ouvrages	Unité	Main d'œuvre Temps moyen	Main d'œuvre M.-o. + charges sociales 4 x 28.10 €	Fournitures Unité	Fournitures Quantité	Fournitures Prix unitaires	Fournitures principales et annexes 7 x 8	Déboursé sec 5 + 9	Prix de revient 10 x 1.340	Prix de vente indicatif € H.T. Fournitures et mise en œuvre 11 x 1.111	Prix de vente indicatif € H.T. Mise en œuvre seule 4 x 51.82 €
1	2	3	4	5	6	7	8	9	10	11	12	13
	A secteur *(suite)*											
32 51 06 06 00 016	Vanne 3 voies DN 40 montage brides	U										
	Vanne 3 voies				U	1.000	128.84	128.84				
	Raccords divers				ENS	1.000	49.26	49.26				
	TOTAL		1.840	51.70	.	.	.	178.10	229.80	307.93	342.11	95.35
	VOTRE ENTREPRISE											
32 51 06 06 00 019	Vanne 3 voies DN 50 montage brides	U										
	Vanne 3 voies				U	1.000	170.07	170.07				
	Raccords divers				ENS	1.000	55.14	55.14				
	TOTAL		2.040	57.32	.	.	.	225.21	282.53	378.59	420.61	105.71
	VOTRE ENTREPRISE											
32 51 06 06 00 022	Vanne 3 voies DN 65 montage brides	U										
	Vanne 3 voies				U	1.000	203.58	203.58				
	Raccords divers				ENS	1.000	61.20	61.20				
	TOTAL		2.280	64.07	.	.	.	264.78	328.85	440.66	489.57	118.15
	VOTRE ENTREPRISE											
32 51 06 06 00 025	Vanne 3 voies DN 80 montage brides	U										
	Vanne 3 voies				U	1.000	283.46	283.46				
	Raccords divers				ENS	1.000	88.59	88.59				
	TOTAL		2.590	72.78	.	.	.	372.05	444.83	596.07	662.23	134.21
	VOTRE ENTREPRISE											
32 51 06 06 00 028	Vanne 3 voies DN 100 montage brides	U										
	Vanne 3 voies				U	1.000	374.50	374.50				
	Raccords divers				ENS	1.000	99.96	99.96				
	TOTAL		3.050	85.70	.	.	.	474.46	560.16	750.61	833.93	158.05
	VOTRE ENTREPRISE											
	VANNE 4 VOIES motorisables à secteur PN10 comprenant : 4 raccords union pour le raccordement à l'installation ainsi que la réalisation des joints. Du DN20 au DN40 raccords filetés.											
	A secteur											
32 51 09 03 00 003	Vanne 4 voies DN 20 raccords filetés	U										
	Vanne 4 voies				U	1.000	71.48	71.48				
	Raccords divers				ENS	1.000	20.94	20.94				
	TOTAL		1.450	40.74	.	.	.	92.42	133.16	178.43	198.24	75.14
	VOTRE ENTREPRISE											
32 51 09 03 00 006	Vanne 4 voies DN 25 raccords filetés	U										
	Vanne 4 voies				U	1.000	78.77	78.77				
	Raccords divers				ENS	1.000	26.26	26.26				
	TOTAL		1.690	47.49	.	.	.	105.03	152.52	204.38	227.07	87.58
	VOTRE ENTREPRISE											
32 51 09 03 00 009	Vanne 4 voies DN 32 raccords filetés	U										
	Vanne 4 voies				U	1.000	86.95	86.95				
	Raccords divers				ENS	1.000	38.86	38.86				
	TOTAL		1.850	51.99	.	.	.	125.81	177.80	238.25	264.70	95.87
	VOTRE ENTREPRISE											
32 51 09 03 00 012	Vanne 4 voies DN 40 raccords filetés	U										
	Vanne 4 voies				U	1.000	93.42	93.42				
	Raccords divers				ENS	1.000	47.82	47.82				
	TOTAL		2.250	63.22	.	.	.	141.24	204.46	273.98	304.39	116.60
	VOTRE ENTREPRISE											
	ACCOUPLEMENT POUR VANNE											
	Majoration pour système d'accouplement											
32 51 12 03 00 003	Accouplement pour vannes jusqu'au DN 50	U										
	Accouplement sur vanne				U	1.000	19.93	19.93				
	TOTAL		0.250	7.02	.	.	.	19.93	26.95	36.11	40.12	12.96
	VOTRE ENTREPRISE											

Copyright © Groupe Moniteur RCS Paris 403 080 823

Code	Désignation des ouvrages	Unité	Main d'œuvre Temps moyen	Main d'œuvre M.-o. + charges sociales 4 x 28.10 €	Fournitures Unité	Fournitures Quantité	Fournitures Prix unitaires	Fournitures principales et annexes 7 x 8	Déboursé sec 5 ÷ 9	Prix de revient 10 x 1.340	Prix de vente indicatif € H.T. Fournitures et mise en œuvre 11 x 1.111	Prix de vente indicatif € H.T. Mise en œuvre seule 4 x 51.82 €
1	2	3	4	5	6	7	8	9	10	11	12	13
	Majoration pour système d'accouplement *(suite)*											
32 51 12 03 00 006	Accouplement pour vanne à partir du DN 65	U										
	Console				U	1.000	45.66	45.66				
	TOTAL		0.250	7.02	.	.	.	45.66	52.68	70.59	78.43	12.96
	VOTRE ENTREPRISE											
	SERVOMOTEUR											
	Servomoteur											
32 51 15 03 00 003	Servomoteur électrothermique à action tout ou rien	U										
	Servomoteur				U	1.000	180.23	180.23				
	TOTAL		0.600	16.86	.	.	.	180.23	197.09	264.10	293.42	31.09
	VOTRE ENTREPRISE											
32 51 15 03 00 006	Servomoteur électrique 3 points pour vannes 3 voies à soupape	U										
	Servomoteur				U	1.000	601.27	601.27				
	TOTAL		0.650	18.26	.	.	.	601.27	619.53	830.17	922.32	33.68
	VOTRE ENTREPRISE											
32 51 15 03 00 009	Servomoteur électrique 3 points pour vannes 3 et 4 voies à secteur	U										
	Servomoteur				U	1.000	318.50	318.50				
	TOTAL		0.800	22.48	.	.	.	318.50	340.98	456.91	507.63	41.46
	VOTRE ENTREPRISE											
	REGULATION EN FONCTION DE LA TEMPERATURE AMBIANTE pour appartement et maison individuelle.											
	Thermostat non programmable											
32 51 18 03 00 004	Thermostat électromécanique	U										
	Thermostat électromécanique				U	1.000	20.55	20.55				
	TOTAL		0.850	23.88	.	.	.	20.55	44.43	59.54	66.15	44.05
	VOTRE ENTREPRISE											
32 51 18 03 00 007	Thermostat électronique	U										
	Thermostat électronique				U	1.000	58.53	58.53				
	TOTAL		0.850	23.88	.	.	.	58.53	82.41	110.43	122.69	44.05
	VOTRE ENTREPRISE											
32 51 18 03 00 010	Thermostat électronique sans fil	U										
	Thermostat électronique				U	1.000	200.96	200.96				
	TOTAL		0.850	23.88	.	.	.	200.96	224.84	301.29	334.73	44.05
	VOTRE ENTREPRISE											
	Thermostat programmable											
32 51 18 04 00 003	Thermostat digital sans fil	U										
	Thermostat digital				U	1.000	233.62	233.62				
	Support				U	1.000	3.25	3.25				
	TOTAL		0.850	23.88	.	.	.	236.87	260.75	349.40	388.18	44.05
	VOTRE ENTREPRISE											
32 51 18 04 00 006	Thermostat digital sans fil, moteur réversible, tête électro-thermique	U										
	Thermostat digital				U	1.000	263.49	263.49				
	TOTAL		0.850	23.88	.	.	.	263.49	287.37	385.08	427.82	44.05
	VOTRE ENTREPRISE											
	Commande à distance communicante : chauffage traditionnel, ou plancher chauffant											
32 51 18 05 00 003	Régulation, par commande à distance communicante, d'une chaudière murale simple	U										
	Commande à distance				U	1.000	196.80	196.80				
	TOTAL		1.150	32.32	.	.	.	196.80	229.12	307.02	341.10	59.59
	VOTRE ENTREPRISE											
32 51 18 05 00 006	Régulation, par commande à distance communicante, d'une chaudière pour plancher chauffant	U										
	Régulation				U	1.000	276.75	276.75				
	TOTAL		1.100	30.91	.	.	.	276.75	307.66	412.26	458.02	57.00
	VOTRE ENTREPRISE											

Copyright © Groupe Moniteur RCS Paris 403 080 823

Code	Désignation des ouvrages	Unité	Main d'œuvre Temps moyen	Main d'œuvre M.-o. + charges sociales 4 x 28.10 €	Fournitures Unité	Fournitures Quantité	Fournitures Prix unitaires	Fournitures principales et annexes 7 x 8	Déboursé sec 5 + 9	Prix de revient 10 x 1.340	Prix de vente indicatif € H.T. Fournitures et mise en œuvre 11 x 1.111	Prix de vente indicatif € H.T. Mise en œuvre seule 4 x 51.82 €
1	2	3	4	5	6	7	8	9	10	11	12	13
	Module											
32 51 18 06 00 003	Télécommande téléphonique	U										
	Télécommande				U	1.000	335.20	335.20				
	TOTAL		0.850	23.88	.	.	.	335.20	359.08	481.17	534.58	44.05
	VOTRE ENTREPRISE											
	REGULATION EN FONCTION DE LA TEMPERATURE EXTERIEURE POUR L'INDIVIDUEL											
	Régulateur pour action sur servomoteur à 3 points de raccordement électrique (2 phases O/F + neutre).											
32 51 21 03 00 003	Régulation action sur servomoteur et pompe comprenant : 1 unité d'ambiance numérique programmable, et 1 sonde de départ	U										
	Régulateur				U	1.000	460.76	460.76				
	Sonde ambiance				U	1.000	245.95	245.95				
	Sonde applique				U	1.000	48.47	48.47				
	TOTAL		1.350	37.94	.	.	.	755.18	793.12	1062.78	1180.75	69.96
	VOTRE ENTREPRISE											
32 51 21 03 00 006	Régulation action sur pompe et brûleur comprenant : 1 unité d'ambiance numérique programmable, 1 sonde extérieure et 1 sonde de départ	U										
	Régulateur				U	1.000	460.76	460.76				
	TOTAL		1.550	43.56	.	.	.	460.76	504.32	675.79	750.80	80.32
	VOTRE ENTREPRISE											
32 51 21 03 00 009	Régulation action sur servomoteur et pompe comprenant : 1 horloge analogique hebdomadaire, 1 sonde départ, 1 sonde extérieure, fonction mise hors gel intégrée	U										
	Régulateur				U	1.000	460.76	460.76				
	Sonde				U	1.000	42.98	42.98				
	Sonde applique				U	1.000	48.47	48.47				
	TOTAL		1.250	35.12	.	.	.	552.21	587.33	787.02	874.38	64.78
	VOTRE ENTREPRISE											
32 51 21 03 00 012	Régulation action sur servomoteur et pompe ECS comprenant : 1 horloge analogique hebdomadaire, 1 sonde départ, 1 sonde extérieure, 1 sonde ECS	U										
	Régulateur				U	1.000	523.06	523.06				
	Sonde				U	1.000	42.98	42.98				
	Sonde applique				U	1.000	48.47	48.47				
	Sonde ECS				U	1.000	55.66	55.66				
	TOTAL		1.400	39.34	.	.	.	670.17	709.51	950.74	1056.27	72.55
	VOTRE ENTREPRISE											
32 51 21 03 00 015	Régulation action sur 2 circuits de chauffage et actions sur servomoteur, production ECS, pompe, et brûleur si nécessaire, 240V, comprenant : 1 programmateur, 3 sondes départ, 1 sonde extérieure, 1 sonde ECS	U										
	Régulateur				U	1.000	906.84	906.84				
	Sonde				U	1.000	42.98	42.98				
	Sonde applique				U	3.000	48.47	145.41				
	Sonde ECS				U	1.000	55.66	55.66				
	TOTAL		1.600	44.96	.	.	.	1150.89	1195.85	1602.44	1780.31	82.91
	VOTRE ENTREPRISE											
32 51 21 03 00 018	Sonde d'ambiance numérique, programme hebdomadaire, affichage des valeurs de réglage et correction des consignes	U										
	Sonde ambiance				U	1.000	245.95	245.95				
	TOTAL		0.850	23.88	.	.	.	245.95	269.83	361.57	401.70	44.05
	VOTRE ENTREPRISE											

Copyright © Groupe Moniteur RCS Paris 403 080 823

Code	Désignation des ouvrages	Unité	Main d'œuvre Temps moyen	Main d'œuvre M.-o. + charges sociales 4 x 28.10 €	Fournitures Unité	Fournitures Quantité	Fournitures Prix unitaires	Fournitures principales et annexes 7 x 8	Déboursé sec 5 + 9	Prix de revient 10 x 1.340	Prix de vente indicatif € H.T. Fournitures et mise en œuvre 11 x 1.111	Prix de vente indicatif € H.T. Mise en œuvre seule 4 x 51.82 €
1	2	3	4	5	6	7	8	9	10	11	12	13
	REGULATION EN FONCTION DE LA TEMPERATURE EXTERIEURE POUR LE COLLECTIF-TERTIAIRE											
	Régulateur pour action sur servomoteur à 3 points de raccordement électrique (2 phases O/F + neutre).											
32 51 24 03 00 003	Régulation action sur vanne mélangeuse et brûleur avec programmateur numérique, fonction ECO et hors gel comprenant : 1 sonde extérieure et 1 sonde départ	U										
	Régulateur				U	1.000	821.18	821.18				
	Sonde				U	1.000	42.98	42.98				
	Sonde applique				U	1.000	48.47	48.47				
	TOTAL		1.200	33.72	.	.	.	912.63	946.35	1268.11	1408.87	62.18
	VOTRE ENTREPRISE											
32 51 24 03 00 006	Régulation action sur vanne mélangeuse, brûleur et pompe ECS ou vanne, programmateur numérique, comprenant : 1 sonde extérieure, 1 sonde départ, 1 sonde ECS	U										
	Régulateur				U	1.000	906.84	906.84				
	Sonde				U	1.000	42.98	42.98				
	Sonde applique				U	1.000	48.47	48.47				
	TOTAL		1.350	37.94	.	.	.	998.29	1036.23	1388.55	1542.68	69.96
	VOTRE ENTREPRISE											
32 51 24 03 00 009	Majoration pour fonction commande de cascade chaudière par action sur vanne 2 voies, comprenant : 1 sonde départ à plongeur	U										
	Sonde départ				U	1.000	85.06	85.06				
	TOTAL		0.600	16.86	.	.	.	85.06	101.92	136.57	151.73	31.09
	VOTRE ENTREPRISE											
32 51 24 03 00 012	Régulation action sur 2 circuits de chauffage par action sur vanne mélangeuse 3 points de raccord élect. et pompe, et ECS par action sur pompe, programmateur numérique, comprenant : 1 sonde extérieure, 2 sondes départ, 1 sonde ECS	U										
	Sonde ECS				U	1.000	55.66	55.66				
	Régulateur maître				U	1.000	1022.16	1022.16				
	Régulateur				U	1.000	906.84	906.84				
	Sonde				U	1.000	42.98	42.98				
	Sonde applique				U	2.000	48.47	96.94				
	TOTAL		1.850	51.99	.	.	.	2124.58	2176.57	2916.60	3240.34	95.87
	VOTRE ENTREPRISE											
	REGULATION PRODUCTION ECS ET SOUFFLAGE AIR CHAUD											
	Régulateur											
32 51 27 03 00 003	Régulation pour production ECS par préparateur avec action sur servomoteur, comprenant : 1 régulateur à plongeur et 1 thermostat limiteur	U										
	Régulateur				U	1.000	337.25	337.25				
	Thermostat				U	1.000	53.63	53.63				
	TOTAL		0.900	25.29	.	.	.	390.88	416.17	557.67	619.57	46.64
	VOTRE ENTREPRISE											
32 51 27 03 00 006	Majoration pour commande de consigne à distance	U										
	Potentiomètre				U	1.000	61.26	61.26				
	TOTAL		0.850	23.88	.	.	.	61.26	85.14	114.09	126.75	44.05
	VOTRE ENTREPRISE											
32 51 27 03 00 009	Régulateur de soufflage à température primaire constante	U										
	Régulateur avec sonde				U	1.000	236.18	236.18				
	TOTAL		0.900	25.29	.	.	.	236.18	261.47	350.37	389.26	46.64
	VOTRE ENTREPRISE											
	REGULATION PLANCHER CHAUFFANT											
	Thermostat											
32 51 33 03 00 003	Thermostat sans fil, standard	U										
	Thermostat d'ambiance				U	1.000	97.68	97.68				
	TOTAL		0.700	19.67	.	.	.	97.68	117.35	157.25	174.70	36.27
	VOTRE ENTREPRISE											

Copyright © Groupe Moniteur RCS Paris 403 080 823

Code	Désignation des ouvrages	Unité	Main d'œuvre Temps moyen	Main d'œuvre M.-o. + charges sociales 4 x 28.10 €	Fournitures Unité	Fournitures Quantité	Fournitures Prix unitaires	Fournitures principales et annexes 7 x 8	Déboursé sec 5 + 9	Prix de revient 10 x 1.340	Prix de vente indicatif € H.T. Fournitures et mise en œuvre 11 x 1.111	Prix de vente indicatif € H.T. Mise en œuvre seule 4 x 51.82 €
1	2	3	4	5	6	7	8	9	10	11	12	13
	Thermostat *(suite)*											
32 51 33 03 00 009	Thermostat sans fil, à affichage digital, sans sonde infra rouge Thermostat d'ambiance	U			U	1.000	119.48	119.48				
	TOTAL		0.700	19.67	.	.	.	119.48	139.15	186.46	207.16	36.27
	VOTRE ENTREPRISE											
32 51 33 03 00 012	Thermostat sans fil, à affichage digital, avec sonde infra rouge Thermostat d'ambiance	U			U	1.000	140.08	140.08				
	TOTAL		0.900	25.29	.	.	.	140.08	165.37	221.60	246.20	46.64
	VOTRE ENTREPRISE											
	Régulateur et tête électrothermique											
32 51 33 06 00 003	Régulateur 5 sorties Régulateur principal	U			U	1.000	284.28	284.28				
	TOTAL		3.350	94.14	.	.	.	284.28	378.42	507.08	563.37	173.60
	VOTRE ENTREPRISE											
32 51 33 06 00 006	Régulateur 10 sorties Régulateur principal	U			U	1.000	426.83	426.83				
	TOTAL		7.050	198.10	.	.	.	426.83	624.93	837.41	930.36	365.33
	VOTRE ENTREPRISE											
32 51 33 06 00 009	Boîtier relais Boîtier relais	U			U	1.000	62.26	62.26				
	TOTAL		0.520	14.61	.	.	.	62.26	76.87	103.01	114.44	26.95
	VOTRE ENTREPRISE											
32 51 33 06 00 012	Tête électrothermique Tête	U			U	1.000	30.20	30.20				
	TOTAL		0.370	10.40	.	.	.	30.20	40.60	54.40	60.44	19.17
	VOTRE ENTREPRISE											
	REGULATION VENTILO-CONVECTEUR											
	Thermostat à réglage par bouton											
32 51 36 03 00 003	Thermostat de ventilo-convecteurs 2 tubes Thermostat	U			U	1.000	32.13	32.13				
	TOTAL		0.850	23.88	.	.	.	32.13	56.01	75.05	83.38	44.05
	VOTRE ENTREPRISE											
32 51 36 03 00 006	Régulateur de ventilo-convecteurs 2 tubes - 2 fils Régulateur	U			U	1.000	72.62	72.62				
	TOTAL		1.200	33.72	.	.	.	72.62	106.34	142.50	158.32	62.18
	VOTRE ENTREPRISE											
32 51 36 03 00 009	Régulateur de ventilo-convecteurs 4 tubes Régulateur	U			U	1.000	72.62	72.62				
	TOTAL		1.400	39.34	.	.	.	72.62	111.96	150.03	166.68	72.55
	VOTRE ENTREPRISE											
	Thermostat à réglage sur écran LCD											
32 51 36 06 00 003	Thermostat de ventilo-convecteurs 2 tubes Régulateur	U			U	1.000	67.17	67.17				
	TOTAL		0.850	23.88	.	.	.	67.17	91.05	122.01	135.55	44.05
	VOTRE ENTREPRISE											
32 51 36 06 00 006	Régulateur de ventilo-convecteurs 2 tubes - 2 fils Régulateur	U			U	1.000	72.62	72.62				
	TOTAL		1.200	33.72	.	.	.	72.62	106.34	142.50	158.32	62.18
	VOTRE ENTREPRISE											
32 51 36 06 00 009	Régulateur de ventilo-convecteurs 4 tubes Régulateur	U			U	1.000	72.62	72.62				
	TOTAL		1.400	39.34	.	.	.	72.62	111.96	150.03	166.68	72.55
	VOTRE ENTREPRISE											

Copyright © Groupe Moniteur RCS Paris 403 080 823

Code	Désignation des ouvrages	Unité	Main d'œuvre: Temps moyen	Main d'œuvre: M.-o. + charges sociales 4 x 28.10 €	Fournitures: Unité	Fournitures: Quantité	Fournitures: Prix unitaires	Fournitures: Fournitures principales et annexes 7 x 8	Déboursé sec 5 + 9	Prix de revient 10 x 1.340	Prix de vente indicatif € H.T.: Fournitures et mise en œuvre 11 x 1.111	Prix de vente indicatif € H.T.: Mise en œuvre seule 4 x 51.82 €
1	2	3	4	5	6	7	8	9	10	11	12	13
	REGULATION AUTONOME											
	Régulateur de température à plongeur											
32 51 39 03 00 003	Régulateur autonome pour le chauffage	U										
	Régulateur autonome				U	1.000	337.25	337.25				
	TOTAL		0.800	22.48	.	.	.	337.25	359.73	482.04	535.55	41.46
	VOTRE ENTREPRISE											
32 51 39 03 00 006	Régulateur autonome pour le chauffage et le rafraîchissement	U										
	Régulateur autonome				U	1.000	286.71	286.71				
	TOTAL		0.800	22.48	.	.	.	286.71	309.19	414.31	460.30	41.46
	VOTRE ENTREPRISE											
	Régulateur de température différentielle											
32 51 39 06 00 003	Régulateur autonome pour un système d'accumulation et de chauffage piscine avec énergie solaire, et plusieurs ballons ECS	U										
	Régulateur autonome				U	1.000	140.18	140.18				
	TOTAL		0.900	25.29	.	.	.	140.18	165.47	221.73	246.34	46.64
	VOTRE ENTREPRISE											
	Régulateur de température de gaine											
32 51 39 09 00 003	Régulateur autonome pour une régulation et pour une limitation de température en reprise de soufflage	U										
	Régulateur autonome				U	1.000	236.18	236.18				
	TOTAL		0.800	22.48	.	.	.	236.18	258.66	346.60	385.07	41.46
	VOTRE ENTREPRISE											
	Accessoire											
32 51 39 12 00 003	Potentiomètre de consigne	U										
	Potentiomètre				U	1.000	61.26	61.26				
	TOTAL		0.650	18.26	.	.	.	61.26	79.52	106.56	118.39	33.68
	VOTRE ENTREPRISE											
32 51 39 12 00 006	Sonde extérieure	U										
	Sonde				U	1.000	42.98	42.98				
	TOTAL		0.600	16.86	.	.	.	42.98	59.84	80.19	89.09	31.09
	VOTRE ENTREPRISE											
32 51 39 12 00 009	Gaine de protection régulateur	U										
	Gaine de protection				U	1.000	14.87	14.87				
	TOTAL		0.100	2.81	.	.	.	14.87	17.68	23.69	26.32	5.18
	VOTRE ENTREPRISE											
32 51 39 12 00 012	Sonde d'applique	U										
	Sonde de température				U	1.000	48.47	48.47				
	TOTAL		0.500	14.05	.	.	.	48.47	62.52	83.78	93.08	25.91
	VOTRE ENTREPRISE											
32 51 39 12 00 015	Sonde à plongeur	U										
	Sonde de température				U	1.000	85.06	85.06				
	TOTAL		0.550	15.46	.	.	.	85.06	100.52	134.70	149.65	28.50
	VOTRE ENTREPRISE											
	REGULATION DE ZONE											
	2 voies											
32 51 42 03 00 003	Vanne régulation 15 X 21	U										
	Vanne de régulation				U	1.000	93.02	93.02				
	Raccord union 15 x 21				U	4.000	2.45	9.80				
	TOTAL		0.750	21.08	.	.	.	102.82	123.90	166.03	184.46	38.86
	VOTRE ENTREPRISE											
32 51 42 03 00 006	Vanne régulation 20 X 27	U										
	Vanne de régulation				U	1.000	93.02	93.02				
	Raccord union 20 x 27				U	4.000	3.57	14.28				
	TOTAL		0.870	24.45	.	.	.	107.30	131.75	176.54	196.14	45.08
	VOTRE ENTREPRISE											

Copyright © Groupe Moniteur RCS Paris 403 080 823

Code	Désignation des ouvrages	Unité	Main d'œuvre: Temps moyen	Main d'œuvre: M.-o. + charges sociales 4 x 28.10 €	Fournitures: Unité	Fournitures: Quantité	Fournitures: Prix unitaires	Fournitures: Fournitures principales et annexes 7 x 8	Déboursé sec 5 + 9	Prix de revient 10 x 1.340	Prix de vente indicatif € H.T.: Fournitures et mise en œuvre 11 x 1.111	Prix de vente indicatif € H.T.: Mise en œuvre seule 4 x 51.82 €
1	2	3	4	5	6	7	8	9	10	11	12	13
2 voies *(suite)*												
32 51 42 03 00 009	Vanne régulation 26 X 34	U										
	Vanne de régulation				U	1.000	93.02	93.02				
	Raccord union 26 x 34				U	4.000	6.09	24.36				
	TOTAL		0.990	27.82	.	.	.	117.38	145.20	194.57	216.17	51.30
	VOTRE ENTREPRISE											
3 voies												
32 51 42 06 00 003	Vanne régulation 15 X 21	U										
	Vanne de régulation				U	1.000	93.02	93.02				
	Raccord union 15 x 21				U	6.000	2.45	14.70				
	TOTAL		1.010	28.38	.	.	.	107.72	136.10	182.37	202.61	52.34
	VOTRE ENTREPRISE											
32 51 42 06 00 006	Vanne régulation 20 X 27	U										
	Vanne de régulation				U	1.000	93.02	93.02				
	Raccord union 20 x 27				U	6.000	3.57	21.42				
	TOTAL		1.190	33.44	.	.	.	114.44	147.88	198.16	220.16	61.67
	VOTRE ENTREPRISE											
32 51 42 06 00 009	Vanne régulation 26 X 34	U										
	Vanne de régulation				U	1.000	93.02	93.02				
	Raccord union 26 x 34				U	6.000	6.09	36.54				
	TOTAL		1.370	38.50	.	.	.	129.56	168.06	225.20	250.20	70.99
	VOTRE ENTREPRISE											
SECURITE												
Thermostat												
32 51 45 03 00 003	Thermostat électromécanique d'applique limitation de température	U										
	Thermostat sécurité				U	1.000	53.63	53.63				
	TOTAL		0.600	16.86	.	.	.	53.63	70.49	94.46	104.95	31.09
	VOTRE ENTREPRISE											
32 51 45 03 00 006	Thermostat électromécanique à plongeur limitation de température	U										
	Thermostat				U	1.000	53.63	53.63				
	TOTAL		0.600	16.86	.	.	.	53.63	70.49	94.46	104.95	31.09
	VOTRE ENTREPRISE											
32 51 45 03 00 009	Thermostat électromécanique d'applique pour plancher chauffant	U										
	Thermostat sécurité				U	1.000	49.50	49.50				
	TOTAL		0.600	16.86	.	.	.	49.50	66.36	88.92	98.79	31.09
	VOTRE ENTREPRISE											
32 51 45 03 00 012	Thermostat électromécanique à plongeur	U										
	Thermostat sécurité				U	1.000	53.63	53.63				
	TOTAL		0.600	16.86	.	.	.	53.63	70.49	94.46	104.95	31.09
	VOTRE ENTREPRISE											
32 51 45 03 00 015	Thermostat électromécanique double à plongeur	U										
	Thermostat sécurité				U	1.000	82.50	82.50				
	TOTAL		0.600	16.86	.	.	.	82.50	99.36	133.14	147.92	31.09
	VOTRE ENTREPRISE											
32 51 45 03 00 018	Thermostat électromécanique avec sonde capillaire	U										
	Thermostat sonde				U	1.000	43.32	43.32				
	TOTAL		0.600	16.86	.	.	.	43.32	60.18	80.64	89.59	31.09
	VOTRE ENTREPRISE											
32 51 45 03 00 021	Thermostat de surchauffe pour air chaud	U										
	Thermostat surchauffe				U	1.000	146.88	146.88				
	TOTAL		0.600	16.86	.	.	.	146.88	163.74	219.41	243.76	31.09
	VOTRE ENTREPRISE											
32 51 45 03 00 024	Thermostat antigel avec sonde capillaire	U										
	Thermostat antigel				U	1.000	137.43	137.43				
	TOTAL		0.600	16.86	.	.	.	137.43	154.29	206.75	229.70	31.09
	VOTRE ENTREPRISE											

Copyright © Groupe Moniteur RCS Paris 403 080 823

Code	Désignation des ouvrages	Unité	Main d'œuvre: Temps moyen	Main d'œuvre: M.-o. + charges sociales 4 x 28.10 €	Fournitures: Unité	Fournitures: Quantité	Fournitures: Prix unitaires	Fournitures: Fournitures principales et annexes 7 x 8	Déboursé sec 5 + 9	Prix de revient 10 x 1.340	Prix de vente indicatif € H.T.: Fournitures et mise en œuvre 11 x 1.111	Prix de vente indicatif € H.T.: Mise en œuvre seule 4 x 51.82 €
1	2	3	4	5	6	7	8	9	10	11	12	13
	Contrôleur de débit - Pressostat											
32 51 45 06 00 003	Contrôleur de débit à palette pour liquides et gaz	U										
	Contrôleur débit				U	1.000	97.30	97.30				
	Filasse + pâte				ENS	1.000	1.05	1.05				
	TOTAL		0.850	23.88	.	.	.	98.35	122.23	163.79	181.97	44.05
	VOTRE ENTREPRISE											
32 51 45 06 00 006	Contrôleur de débit à palette pour liquides et gaz modèle industriel	U										
	Contrôleur débit				U	1.000	257.60	257.60				
	Filasse + pâte				ENS	1.000	1.05	1.05				
	TOTAL		0.850	23.88	.	.	.	258.65	282.53	378.59	420.61	44.05
	VOTRE ENTREPRISE											
32 51 45 06 00 015	Pressostat pour air	U										
	Pressostat				U	1.000	65.07	65.07				
	Filasse + pâte				ENS	1.000	1.05	1.05				
	TOTAL		1.100	30.91	.	.	.	66.12	97.03	130.02	144.45	57.00
	VOTRE ENTREPRISE											
32 51 45 06 00 018	Pressostat pour liquide	U										
	Pressostat				U	1.000	80.15	80.15				
	Filasse + pâte				ENS	1.000	1.05	1.05				
	TOTAL		0.850	23.88	.	.	.	81.20	105.08	140.81	156.44	44.05
	VOTRE ENTREPRISE											
	Hygrostat											
32 51 45 09 00 003	Hygrostat d'ambiance à régulation - tout ou rien -	U										
	Contrôle d'humidité				U	1.000	137.43	137.43				
	TOTAL		0.850	23.88	.	.	.	137.43	161.31	216.16	240.15	44.05
	VOTRE ENTREPRISE											
32 51 45 09 00 006	Hygrostat de gaine avec sonde montée sur bride	U										
	Contrôle d'humidité				U	1.000	216.83	216.83				
	TOTAL		0.850	23.88	.	.	.	216.83	240.71	322.55	358.35	44.05
	VOTRE ENTREPRISE											
	Capteur de pression											
32 51 45 12 00 003	Capteur pression pour gaz et liquide	U										
	Capteur de pression				U	1.000	223.30	223.30				
	Filasse + pâte				ENS	1.000	1.05	1.05				
	TOTAL		0.700	19.67	.	.	.	224.35	244.02	326.99	363.29	36.27
	VOTRE ENTREPRISE											
	Electrovanne											
32 51 45 15 00 003	Electrovanne ø 15x21 mm, normalement fermée	U										
	Electrovanne 15x21				U	1.000	84.00	84.00				
	Filasse + pâte				ENS	1.000	1.05	1.05				
	TOTAL		0.650	18.26	.	.	.	85.05	103.31	138.44	153.81	33.68
	VOTRE ENTREPRISE											
32 51 45 15 00 006	Electrovanne ø 20x27 mm, normalement fermée	U										
	Electrovanne 20x27				U	1.000	94.50	94.50				
	Filasse + pâte				ENS	1.000	1.05	1.05				
	TOTAL		0.700	19.67	.	.	.	95.55	115.22	154.39	171.53	36.27
	VOTRE ENTREPRISE											
32 51 45 15 00 009	Electrovanne ø 26x34 mm, normalement fermée	U										
	Electrovanne 26x34				U	1.000	114.80	114.80				
	Filasse + pâte				ENS	1.000	1.05	1.05				
	TOTAL		0.750	21.08	.	.	.	115.85	136.93	183.49	203.86	38.86
	VOTRE ENTREPRISE											
32 51 45 15 00 018	Electrovanne ø 15x21 mm, normalement ouverte	U										
	Electrovanne 15x21				U	1.000	109.90	109.90				
	Filasse + pâte				ENS	1.000	1.05	1.05				
	TOTAL		0.650	18.26	.	.	.	110.95	129.21	173.14	192.36	33.68
	VOTRE ENTREPRISE											

Code	Désignation des ouvrages	Unité	Main d'œuvre: Temps moyen	Main d'œuvre: M.-o. + charges sociales 4 x 28.10 €	Fournitures: Unité	Fournitures: Quantité	Fournitures: Prix unitaires	Fournitures: Fournitures principales et annexes 7 x 8	Déboursé sec 5 + 9	Prix de revient 10 x 1.340	Prix de vente indicatif € H.T.: Fournitures et mise en œuvre 11 x 1.111	Prix de vente indicatif € H.T.: Mise en œuvre seule 4 x 51.82 €
1	2	3	4	5	6	7	8	9	10	11	12	13
Electrovanne *(suite)*												
32 51 45 15 00 021	Electrovanne ø 20x27 mm, normalement ouverte	U										
	Electrovanne 20x27				U	1.000	126.70	126.70				
	Filasse + pâte				ENS	1.000	1.05	1.05				
	TOTAL		0.700	19.67	.	.	.	127.75	147.42	197.54	219.47	36.27
	VOTRE ENTREPRISE											
32 51 45 15 00 024	Electrovanne ø 26x34 mm, normalement ouverte	U										
	Electrovanne 26x34				U	1.000	148.40	148.40				
	Filasse + pâte				ENS	1.000	1.05	1.05				
	TOTAL		0.750	21.08	.	.	.	149.45	170.53	228.51	253.87	38.86
	VOTRE ENTREPRISE											
Organes complémentaires de sécurité												
32 51 45 18 00 003	Coffret antimicrocoupure	U										
	Antimicrocoupures				U	1.000	271.60	271.60				
	TOTAL		0.900	25.29	.	.	.	271.60	296.89	397.83	441.99	46.64
	VOTRE ENTREPRISE											
32 51 45 18 00 006	Détection de fuite de gaz pour installation collective	U										
	Centrale de détection				U	1.000	216.94	216.94				
	Capteur gaz				U	1.000	635.98	635.98				
	Batterie de secours				U	1.000	135.33	135.33				
	TOTAL		1.450	40.74	.	.	.	988.25	1028.99	1378.85	1531.90	75.14
	VOTRE ENTREPRISE											
EDF (PHASE 1)												
32 51 97 00 00 003	Vanne 3 voies à siège DN40	U										
	Vanne				U	1.000	276.58	276.58				
	TOTAL		1.840	51.70	.	.	.	276.58	328.28	439.90	488.73	95.35
	VOTRE ENTREPRISE											
32 51 97 00 00 006	Vanne 2 voies à siège DN50	U										
	Vanne				U	1.000	307.38	307.38				
	TOTAL		1.740	48.89	.	.	.	307.38	356.27	477.40	530.39	90.17
	VOTRE ENTREPRISE											
32 51 97 00 00 015	Sonde de température extérieure	U										
	Sonde				U	1.000	42.98	42.98				
	TOTAL		1.000	28.10	.	.	.	42.98	71.08	95.25	105.82	51.82
	VOTRE ENTREPRISE											
32 51 97 00 00 018	Afficheur embrochable sur régulateur	U										
	Afficheur				U	1.000	222.20	222.20				
	TOTAL		0.250	7.02	.	.	.	222.20	229.22	307.15	341.24	12.96
	VOTRE ENTREPRISE											
32 51 97 00 00 021	Régulateur communicant pour installation de chauffage	U										
	Régulateur				U	1.000	813.92	813.92				
	TOTAL		1.000	28.10	.	.	.	813.92	842.02	1128.31	1253.55	51.82
	VOTRE ENTREPRISE											
32 51 97 00 00 024	Régulateur communicant pour installation de chaudière en cascade	U										
	Régulateur				U	1.000	1126.17	1126.17				
	TOTAL		1.300	36.53	.	.	.	1126.17	1162.70	1558.02	1730.96	67.37
	VOTRE ENTREPRISE											
32 51 97 00 00 027	Servomoteur pour vanne motorisée	U										
	Servomoteur				U	1.000	212.33	212.33				
	TOTAL		0.600	16.86	.	.	.	212.33	229.19	307.11	341.20	31.09
	VOTRE ENTREPRISE											
32 51 97 00 00 030	Jeu de montage pour vanne	U										
	Jeu de montage				U	1.000	53.26	53.26				
	TOTAL		0.250	7.02	.	.	.	53.26	60.28	80.78	89.75	12.96
	VOTRE ENTREPRISE											

Copyright © Groupe Moniteur RCS Paris 403 080 823

Code	Désignation des ouvrages	Unité	Main d'œuvre Temps moyen	Main d'œuvre M.-o. + charges sociales 4 x 28.10 €	Fournitures Unité	Fournitures Quantité	Fournitures Prix unitaires	Fournitures principales et annexes 7 x 8	Déboursé sec 5 + 9	Prix de revient 10 x 1.340	Prix de vente indicatif € H.T. Fournitures et mise en œuvre 11 x 1.111	Prix de vente indicatif € H.T. Mise en œuvre seule 4 x 51.82 €
1	2	3	4	5	6	7	8	9	10	11	12	13
	ENTRETIEN REPARATION											
	Les ouvrages ci-dessous ne concernent que des travaux de réparation ou de transformation. Ils ne doivent donc pas être confondus ni cumulés avec les ouvrages des pages précédentes qui concernent des travaux neufs (sauf montage ou descente d'appareils). Les fournitures nécessaires qui ne figureraient pas sont à reprendre pour leur valeur d'achat majorée des coefficients de frais généraux et de bénéfice.											
	VIDANGE D'INSTALLATION DE CHAUFFAGE pour travaux de réparation ou de transformation, compris remise en charge et purge.											
32 63 03 00 00 003	Vidange d'installation jusqu'à 35 kW	U										
	TOTAL		2.000	56.20	.	.	.		56.20	75.31	83.67	
	VOTRE ENTREPRISE											
32 63 03 00 00 006	Vidange d'installation de 36 kW à 70 kW	U										
	TOTAL		3.200	89.92	.	.	.		89.92	120.49	133.86	
	VOTRE ENTREPRISE											
32 63 03 00 00 009	Vidange d'installation de 71 kW à 120 kW	U										
	TOTAL		5.000	140.50	.	.	.		140.50	188.27	209.17	
	VOTRE ENTREPRISE											
32 63 03 00 00 012	Vidange d'installation de 121 kW à 160 kW	U										
	TOTAL		6.500	182.65	.	.	.		182.65	244.75	271.92	
	VOTRE ENTREPRISE											
32 63 03 00 00 015	Vidange d'installation de 161 kW à 200 kW	U										
	TOTAL		8.300	233.23	.	.	.		233.23	312.53	347.22	
	VOTRE ENTREPRISE											
32 63 03 00 00 018	Vidange d'installation de 201 kW à 250 kW	U										
	TOTAL		10.100	283.81	.	.	.		283.81	380.31	422.52	
	VOTRE ENTREPRISE											
32 63 03 00 00 021	Vidange d'installation de 251 kW à 300 kW	U										
	TOTAL		11.900	334.39	.	.	.		334.39	448.08	497.82	
	VOTRE ENTREPRISE											
	EBOUAGE D'INSTALLATION DE CHAUFFAGE comprenant la vidange de la chaudière et de tous les points bas, le rinçage de l'ensemble du circuit et la remise en charge complétée d'un produit de traitement.											
32 63 06 00 00 003	Ebouage d'installation jusqu'à 35 kW	U										
	Désembouage et lessivage				L	4.400	63.11	277.68				
	TOTAL		3.000	84.30	.	.	.	277.68	361.98	485.05	538.89	
	VOTRE ENTREPRISE											
32 63 06 00 00 006	Ebouage d'installation de 36 kW à 70 kW	U										
	Désembouage et lessivage				L	8.750	63.11	552.21				
	TOTAL		5.000	140.50	.	.	.	552.21	692.71	928.23	1031.26	
	VOTRE ENTREPRISE											
32 63 06 00 00 009	Ebouage d'installation de 71 kW à 120 kW	U										
	Désembouage et lessivage				L	15.000	63.11	946.65				
	TOTAL		9.000	252.90	.	.	.	946.65	1199.55	1607.40	1785.82	
	VOTRE ENTREPRISE											
32 63 06 00 00 012	Ebouage d'installation de 121 kW à 160 kW	U										
	Désembouage et lessivage				L	20.000	63.11	1262.20				
	TOTAL		11.800	331.58	.	.	.	1262.20	1593.78	2135.67	2372.73	
	VOTRE ENTREPRISE											
32 63 06 00 00 015	Ebouage d'installation de 161 kW à 200 kW	U										
	Désembouage et lessivage				L	25.000	63.11	1577.75				
	TOTAL		15.500	435.55	.	.	.	1577.75	2013.30	2697.82	2997.28	
	VOTRE ENTREPRISE											
32 63 06 00 00 018	Ebouage d'installation de 201 kW à 250 kW	U										
	Désembouage et lessivage				L	31.250	63.11	1972.19				
	TOTAL		20.250	569.02	.	.	.	1972.19	2541.21	3405.22	3783.20	
	VOTRE ENTREPRISE											
32 63 06 00 00 021	Ebouage d'installation de 251 kW à 300 kW	U										
	Désembouage et lessivage				L	37.500	63.11	2366.63				
	TOTAL		26.000	730.60	.	.	.	2366.63	3097.23	4150.29	4610.97	
	VOTRE ENTREPRISE											

Code	Désignation des ouvrages	Unité	Main d'œuvre Temps moyen	Main d'œuvre M.-o. + charges sociales 4 x 28.10 €	Fournitures Unité	Fournitures Quantité	Fournitures Prix unitaires	Fournitures Fournitures principales et annexes 7 x 8	Déboursé sec 5 + 9	Prix de revient 10 x 1.340	Prix de vente indicatif € H.T. Fournitures et mise en œuvre 11 x 1.111	Prix de vente indicatif € H.T. Mise en œuvre seule 4 x 51.82 €
1	2	3	4	5	6	7	8	9	10	11	12	13
32 63 06 00 00 024	Majoration pour contrôle d'ébouage	U										
	TOTAL		1.000	28.10	.	.	.		28.10	37.65	41.83	
	VOTRE ENTREPRISE											
32 63 06 00 00 027	Pot d'injection de solution pour réseau chauffage 20x27	U										
	Bouteille d'injection				U	1.000	188.63	188.63				
	TOTAL		1.500	42.15	.	.	.	188.63	230.78	309.25	343.58	
	VOTRE ENTREPRISE											
32 63 06 00 00 030	Détartrage circuit chauffage	U										
	Détartrant				U	1.000	69.30	69.30				
	TOTAL		1.000	28.10	.	.	.	69.30	97.40	130.52	145.01	
	VOTRE ENTREPRISE											
	CONGELATION DE RESEAU afin de permettre d'intervenir sur un circuit en charge, comprenant le double transport, la mise en place et l'amortissement de l'équipement.											
32 63 09 00 00 003	Congélation sur tube jusqu'à ø 34 mm	U										
	Amortissement congélation				U	1.000	94.11	94.11				
	TOTAL		1.880	52.83	.	.	.	94.11	146.94	196.90	218.76	
	VOTRE ENTREPRISE											
32 63 09 00 00 006	Congélation sur tube ø 42 à 60 mm	U										
	Amortissement congélation				U	1.000	94.11	94.11				
	TOTAL		2.220	62.38	.	.	.	94.11	156.49	209.70	232.98	
	VOTRE ENTREPRISE											
	PETIT ENTRETIEN											
	ENTRETIEN BRULEUR FIOUL comprenant : nettoyage du gicleur et de l'alimentation, réglage de la pompe et de l'admission d'air, contrôle de la boîte relais, essais.											
	Suivant puissance											
32 66 03 03 00 003	Entretien brûleur jusqu'à 35 kW	U										
	TOTAL		2.150	60.42	.	.	.		60.42	80.96	89.95	
	VOTRE ENTREPRISE											
32 66 03 03 00 006	Entretien brûleur de 36 kW à 70 kW	U										
	TOTAL		2.450	68.85	.	.	.		68.85	92.26	102.50	
	VOTRE ENTREPRISE											
32 66 03 03 00 009	Entretien brûleur de 71 kW à 120 kW	U										
	TOTAL		3.350	94.14	.	.	.		94.14	126.15	140.15	
	VOTRE ENTREPRISE											
32 66 03 03 00 012	Entretien brûleur de 121 kW à 160 kW	U										
	TOTAL		3.890	109.31	.	.	.		109.31	146.48	162.74	
	VOTRE ENTREPRISE											
32 66 03 03 00 015	Entretien brûleur de 161 kW à 200 kW	U										
	TOTAL		4.250	119.43	.	.	.		119.43	160.04	177.80	
	VOTRE ENTREPRISE											
32 66 03 03 00 018	Entretien brûleur de 201 kW à 250 kW	U										
	TOTAL		4.570	128.42	.	.	.		128.42	172.08	191.18	
	VOTRE ENTREPRISE											
32 66 03 03 00 021	Entretien brûleur de 251 kW à 300 kW	U										
	TOTAL		4.840	136.00	.	.	.		136.00	182.24	202.47	
	VOTRE ENTREPRISE											
	Remplacement d'accessoires brûleur fioul comprenant : démontage de l'organe hors service, fourniture et montage du neuf avec fournitures accessoires et essais.											
32 66 03 06 00 003	Remplacement gicleur avec filtre	U										
	Gicleur cône				U	1.000	8.97	8.97				
	TOTAL		0.400	11.24	.	.	.	8.97	20.21	27.08	30.09	
	VOTRE ENTREPRISE											
32 66 03 06 00 006	Remplacement pompe d'alimentation fioul jusqu'à 50 l/h	U										
	Pompe à fioul				U	1.000	162.95	162.95				
	TOTAL		0.650	18.26	.	.	.	162.95	181.21	242.82	269.77	33.68
	VOTRE ENTREPRISE											

Copyright © Groupe Moniteur RCS Paris 403 080 823

Code	Désignation des ouvrages	Unité	Main d'œuvre Temps moyen	Main d'œuvre M.-o. + charges sociales 4 x 28.10 €	Fournitures Unité	Fournitures Quantité	Fournitures Prix unitaires	Fournitures principales et annexes 7 x 8	Déboursé sec 5 + 9	Prix de revient 10 x 1.340	Prix de vente indicatif € H.T. Fournitures et mise en œuvre 11 x 1.111	Prix de vente indicatif € H.T. Mise en œuvre seule 4 x 51.82 €
1	2	3	4	5	6	7	8	9	10	11	12	13
	Remplacement d'accessoires brûleur fioul *(suite)*											
32 66 03 06 00 009	Remplacement flexible 8x13 mm longueur 1m	U										
	Flexible pour brûleur				U	1.000	10.59	10.59				
	TOTAL		0.360	10.12	.	.	.	10.59	20.71	27.75	30.83	
	VOTRE ENTREPRISE											
32 66 03 06 00 012	Remplacement moteur et condensateur (110 à 130 W)	U										
	Moteur standard				U	1.000	126.95	126.95				
	Condensateur				U	1.000	6.95	6.95				
	TOTAL		0.800	22.48	.	.	.	133.90	156.38	209.55	232.81	
	VOTRE ENTREPRISE											
32 66 03 06 00 015	Remplacement moteur et condensateur (240 à 370 W)	U										
	Moteur standard				U	1.000	293.23	293.23				
	Condensateur				U	1.000	8.81	8.81				
	TOTAL		1.000	28.10	.	.	.	302.04	330.14	442.39	491.50	
	VOTRE ENTREPRISE											
	Remplacement de boîte relais pour brûleur fioul comprenant : démontage de l'organe hors service, fourniture et montage du neuf avec fournitures accessoires et essais.											
32 66 03 09 00 003	Remplacement boîte relais pour brûleur puissance jusqu'à 35 kW	U										
	Boîte relais				U	1.000	59.29	59.29				
	TOTAL		0.400	11.24	.	.	.	59.29	70.53	94.51	105.00	
	VOTRE ENTREPRISE											
32 66 03 09 00 006	Remplacement boîte relais pour brûleur de 36 kW à 70 kW	U										
	Boîte relais				U	1.000	226.59	226.59				
	TOTAL		0.500	14.05	.	.	.	226.59	240.64	322.46	358.25	
	VOTRE ENTREPRISE											
32 66 03 09 00 009	Remplacement boîte relais pour brûleur de 71 kW à 160 kW	U										
	Boîte relais				U	1.000	555.01	555.01				
	TOTAL		0.720	20.23	.	.	.	555.01	575.24	770.82	856.38	
	VOTRE ENTREPRISE											
32 66 03 09 00 012	Remplacement boîte relais pour brûleur de 161 kW à 300 kW	U										
	Boîte relais				U	1.000	506.55	506.55				
	TOTAL		0.940	26.41	.	.	.	506.55	532.96	714.17	793.44	
	VOTRE ENTREPRISE											
	Remplacement de socle pour boîte relais pour brûleur fioul comprenant : démontage de l'organe hors service, fourniture et montage du neuf avec fournitures accessoires et essais.											
32 66 03 12 00 003	Remplacement socle boîte relais pour brûleur	U										
	Socle				U	1.000	17.10	17.10				
	TOTAL		0.650	18.26	.	.	.	17.10	35.36	47.38	52.64	
	VOTRE ENTREPRISE											
	Remplacement d'électrode d'allumage pour brûleur fioul comprenant : démontage de l'organe hors service, fourniture et montage du neuf avec fournitures accessoires et essais.											
32 66 03 15 00 003	Remplacement d'électrode d'allumage pour brûleur jusqu'à 35 kW	U										
	Jeu électrodes allumage				U	1.000	12.26	12.26				
	TOTAL		0.360	10.12	.	.	.	12.26	22.38	29.99	33.32	
	VOTRE ENTREPRISE											
32 66 03 15 00 006	Remplacement d'électrode d'allumage pour brûleur de 36 kW à 70 kW	U										
	Jeu électrodes allumage				U	1.000	17.59	17.59				
	TOTAL		0.450	12.65	.	.	.	17.59	30.24	40.52	45.02	
	VOTRE ENTREPRISE											
32 66 03 15 00 009	Remplacement d'électrode d'allumage pour brûleur de 71 kW à 160 kW	U										
	Jeu électrodes allumage				U	1.000	21.17	21.17				
	TOTAL		0.490	13.77	.	.	.	21.17	34.94	46.82	52.02	
	VOTRE ENTREPRISE											

Code	Désignation des ouvrages	Unité	Main d'œuvre Temps moyen	Main d'œuvre M.-o. + charges sociales 4 x 28.10 €	Fournitures Unité	Fournitures Quantité	Fournitures Prix unitaires	Fournitures principales et annexes 7 x 8	Déboursé sec 5 + 9	Prix de revient 10 x 1.340	Prix de vente indicatif € H.T. Fournitures et mise en œuvre 11 x 1.111	Prix de vente indicatif € H.T. Mise en œuvre seule 4 x 51.82 €
1	2	3	4	5	6	7	8	9	10	11	12	13
	Remplacement d'électrode d'allumage *(suite)*											
32 66 03 15 00 012	Remplacement d'électrode d'allumage pour brûleur de 161 kW à 300 kW	U										
	Jeu électrodes allumage				U	1.000	10.96	10.96				
	TOTAL		0.930	26.13	.	.	.	10.96	37.09	49.70	55.22	
	VOTRE ENTREPRISE											
	Remplacement de cellule pour boîte relais pour brûleur fioul comprenant : démontage de l'organe hors service, fourniture et montage du neuf avec fournitures accessoires et essais.											
32 66 03 18 00 003	Remplacement cellule boîte relais pour brûleur jusqu'à 35 kW	U										
	Cellule				U	1.000	17.80	17.80				
	TOTAL		0.200	5.62	.	.	.	17.80	23.42	31.38	34.86	
	VOTRE ENTREPRISE											
32 66 03 18 00 006	Remplacement cellule boîte relais pour brûleur de 36 kW à 70kW	U										
	Cellule				U	1.000	17.80	17.80				
	TOTAL		0.300	8.43	.	.	.	17.80	26.23	35.15	39.05	
	VOTRE ENTREPRISE											
32 66 03 18 00 009	Remplacement cellule boîte relais pour brûleur de 71 kW à 160 kW	U										
	Cellule				U	1.000	41.18	41.18				
	TOTAL		0.520	14.61	.	.	.	41.18	55.79	74.76	83.06	
	VOTRE ENTREPRISE											
32 66 03 18 00 012	Remplacement cellule boîte relais pour brûleur de 161 kW à 300 kW	U										
	Cellule				U	1.000	160.24	160.24				
	TOTAL		0.740	20.79	.	.	.	160.24	181.03	242.58	269.51	
	VOTRE ENTREPRISE											
	Remplacement de transformateur d'allumage pour brûleur fioul comprenant : démontage de l'organe hors service, fourniture et montage du neuf avec fournitures accessoires et essais.											
32 66 03 21 00 003	Remplacement de transformateur d'allumage pour brûleur jusqu'à 35 kW	U										
	Transformateur				U	1.000	62.57	62.57				
	TOTAL		0.200	5.62	.	.	.	62.57	68.19	91.37	101.51	
	VOTRE ENTREPRISE											
32 66 03 21 00 006	Remplacement de transformateur d'allumage pour brûleur de 36 kW à 70 kW	U										
	Transformateur				U	1.000	80.00	80.00				
	TOTAL		0.300	8.43	.	.	.	80.00	88.43	118.50	131.65	
	VOTRE ENTREPRISE											
32 66 03 21 00 009	Remplacement de transformateur d'allumage pour brûleur de 71 kW à 160 kW	U										
	Transformateur				U	1.000	114.53	114.53				
	TOTAL		0.520	14.61	.	.	.	114.53	129.14	173.05	192.26	
	VOTRE ENTREPRISE											
32 66 03 21 00 012	Remplacement de transformateur d'allumage pour brûleur de 161 kW à 300 kW	U										
	Transformateur				U	1.000	142.74	142.74				
	TOTAL		0.740	20.79	.	.	.	142.74	163.53	219.13	243.45	
	VOTRE ENTREPRISE											
	Remplacement de contrôleur de débit voir ouvrage : 32 66 09 33 00 003.											
	ENTRETIEN BRULEUR GAZ PULSE comprenant: nettoyage de l'injecteur, réglage de la vanne gaz, contrôle des pressostats et du transformateur d'allumage, essais.											
	Suivant puissance											
32 66 06 03 00 003	Entretien de brûleur gaz jusqu'à 35 kW	U										
	TOTAL		2.100	59.01	.	.	.		59.01	79.07	87.85	
	VOTRE ENTREPRISE											
32 66 06 03 00 006	Entretien de brûleur gaz de 36 kW à 70 kW	U										
	TOTAL		2.400	67.44	.	.	.		67.44	90.37	100.40	
	VOTRE ENTREPRISE											

Copyright © Groupe Moniteur RCS Paris 403 080 823

Code	Désignation des ouvrages	Unité	Main d'œuvre: Temps moyen	Main d'œuvre: M.-o. + charges sociales 4 x 28.10 €	Fournitures: Unité	Fournitures: Quantité	Fournitures: Prix unitaires	Fournitures: Fournitures principales et annexes 7 x 8	Déboursé sec 5 + 9	Prix de revient 10 x 1.340	Prix de vente indicatif € H.T.: Fournitures et mise en œuvre 11 x 1.111	Prix de vente indicatif € H.T.: Mise en œuvre seule 4 x 51.82 €
1	2	3	4	5	6	7	8	9	10	11	12	13
	Suivant puissance *(suite)*											
32 66 06 03 00 009	Entretien de brûleur gaz de 71 kW à 120 kW	U										
	TOTAL		2.900	81.49	.	.	.		81.49	109.20	121.32	
	VOTRE ENTREPRISE											
32 66 06 03 00 012	Entretien de brûleur gaz de 121 kW à 160 kW	U										
	TOTAL		3.400	95.54	.	.	.		95.54	128.02	142.23	
	VOTRE ENTREPRISE											
32 66 06 03 00 015	Entretien de brûleur gaz de 161 kW à 200 kW	U										
	TOTAL		3.600	101.16	.	.	.		101.16	135.55	150.60	
	VOTRE ENTREPRISE											
32 66 06 03 00 018	Entretien de brûleur gaz de 201 kW à 250 kW	U										
	TOTAL		3.900	109.59	.	.	.		109.59	146.85	163.15	
	VOTRE ENTREPRISE											
32 66 06 03 00 021	Entretien de brûleur gaz de 251 kW à 300 kW	U										
	TOTAL		4.100	115.21	.	.	.		115.21	154.38	171.52	
	VOTRE ENTREPRISE											
	Remplacement d'accessoires de brûleur gaz pulsé comprenant : démontage de l'organe hors service, fourniture et montage du neuf avec fournitures accessoires et essais.											
32 66 06 06 00 003	Remplacement d'électrode d'ionisation sur brûleur gaz	U										
	Electrode ionisation				U	1.000	6.95	6.95				
	TOTAL		0.500	14.05	.	.	.	6.95	21.00	28.14	31.26	
	VOTRE ENTREPRISE											
32 66 06 06 00 006	Remplacement vanne gaz automatique	U										
	Electrovanne				U	1.000	384.94	384.94				
	TOTAL		0.750	21.08	.	.	.	384.94	406.02	544.07	604.46	
	VOTRE ENTREPRISE											
32 66 06 06 00 009	Remplacement transformateur d'isolement	U										
	Transformateur				U	1.000	22.26	22.26				
	TOTAL		0.600	16.86	.	.	.	22.26	39.12	52.42	58.24	
	VOTRE ENTREPRISE											
32 66 06 06 00 012	Remplacement transformateur d'allumage	U										
	Transformateur				U	1.000	114.53	114.53				
	TOTAL		0.400	11.24	.	.	.	114.53	125.77	168.53	187.24	
	VOTRE ENTREPRISE											
32 66 06 06 00 015	Remplacement moteur et condensateur (95 W)	U										
	Moteur				U	1.000	167.89	167.89				
	Condensateur				U	1.000	13.94	13.94				
	TOTAL		0.800	22.48	.	.	.	181.83	204.31	273.78	304.17	
	VOTRE ENTREPRISE											
32 66 06 06 00 018	Remplacement moteur et condensateur (370 W)	U										
	Moteur				U	1.000	320.07	320.07				
	Condensateur				U	1.000	20.33	20.33				
	TOTAL		1.000	28.10	.	.	.	340.40	368.50	493.79	548.60	
	VOTRE ENTREPRISE											
	Remplacement de contrôleur de débit voir ouvrage : 32 66 09 33 00 003.											
	ENTRETIEN BRULEUR GAZ ATMOSPHERIQUE comprenant : nettoyage de la rampe, contrôle des pressostats et de l'électrovanne, essais.											
	Suivant puissance											
32 66 09 03 00 003	Entretien brûleur de gaz jusqu'à 35 kW	U										
	TOTAL		2.600	73.06	.	.	.		73.06	97.90	108.77	
	VOTRE ENTREPRISE											
32 66 09 03 00 006	Entretien brûleur de gaz de 36 kW à 70 kW	U										
	TOTAL		2.950	82.90	.	.	.		82.90	111.09	123.42	
	VOTRE ENTREPRISE											
32 66 09 03 00 009	Entretien brûleur de gaz de 71 kW à 120 kW	U										
	TOTAL		3.550	99.76	.	.	.		99.76	133.68	148.52	
	VOTRE ENTREPRISE											

Copyright © Groupe Moniteur RCS Paris 403 080 823

Code	Désignation des ouvrages	Unité	Main d'œuvre Temps moyen	Main d'œuvre M.-o. + charges sociales 4 x 28.10 €	Fournitures Unité	Fournitures Quantité	Fournitures Prix unitaires	Fournitures principales et annexes 7 x 8	Déboursé sec 5 + 9	Prix de revient 10 x 1.340	Prix de vente indicatif € H.T. Fournitures et mise en œuvre 11 x 1.111	Prix de vente indicatif € H.T. Mise en œuvre seule 4 x 51.82 €
1	2	3	4	5	6	7	8	9	10	11	12	13
	Suivant puissance *(suite)*											
32 66 09 03 00 012	Entretien brûleur de gaz de 121 kW à 160 kW	U										
	TOTAL		4.250	119.43	.	.	.		119.43	160.04	177.80	
	VOTRE ENTREPRISE											
32 66 09 03 00 015	Entretien brûleur de gaz de 161 kW à 200 kW	U										
	TOTAL		4.450	125.05	.	.	.		125.05	167.57	186.17	
	VOTRE ENTREPRISE											
32 66 09 03 00 018	Entretien brûleur de gaz de 201 kW à 250 kW	U										
	TOTAL		4.800	134.88	.	.	.		134.88	180.74	200.80	
	VOTRE ENTREPRISE											
32 66 09 03 00 021	Entretien brûleur de gaz de 251 kW à 300 kW	U										
	TOTAL		5.000	140.50	.	.	.		140.50	188.27	209.17	
	VOTRE ENTREPRISE											
	Remplacement de bloc gaz de régulation de brûleur gaz atmosphérique, comprenant : démontage de l'organe hors service, fourniture et montage du neuf avec fournitures accessoires et essais.											
32 66 09 06 00 003	Remplacement bloc gaz pour brûleur jusqu'à 35 kW	U										
	Bloc vanne gaz				U	1.000	247.26	247.26				
	Raccord				U	1.000	11.16	11.16				
	Téflon spécial gaz				ML	0.750	0.25	0.19				
	TOTAL		0.600	16.86	.	.	.	258.61	275.47	369.13	410.10	
	VOTRE ENTREPRISE											
32 66 09 06 00 006	Remplacement bloc gaz pour brûleur de 36 kW à 70 kW	U										
	Bloc vanne gaz				U	1.000	317.86	317.86				
	Raccord				U	1.000	11.16	11.16				
	Téflon spécial gaz				ML	0.750	0.25	0.19				
	TOTAL		0.720	20.23	.	.	.	329.21	349.44	468.25	520.23	
	VOTRE ENTREPRISE											
	Remplacement de contrôleur de débit voir ouvrage : 32 66 09 33 00 003.											
	Remplacement de multibloc gaz à 2 allures pour brûleur gaz atmosphérique comprenant : démontage de l'organe hors service, fourniture et montage du neuf avec fournitures accessoires et essais.											
32 66 09 09 00 003	Remplacement multi bloc gaz pour brûleur de 71 kW à 160 kW	U										
	Multibloc gaz				U	1.000	1303.10	1303.10				
	Téflon spécial gaz				ML	1.000	0.25	0.25				
	TOTAL		1.180	33.16	.	.	.	1303.35	1336.51	1790.92	1989.71	
	VOTRE ENTREPRISE											
32 66 09 09 00 006	Remplacement multi bloc gaz pour brûleur de 161 kW à 300 kW	U										
	Multibloc gaz				U	1.000	1543.46	1543.46				
	Téflon spécial gaz				ML	2.000	0.25	0.50				
	TOTAL		1.640	46.08	.	.	.	1543.96	1590.04	2130.65	2367.15	
	VOTRE ENTREPRISE											
	Remplacement d'électrovanne gaz comprenant : démontage de l'organe hors service, fourniture et montage du neuf avec fournitures accessoires et essais.											
32 66 09 12 00 003	Remplacement électrovanne gaz pour brûleur jusqu'à 35 kW	U										
	Electrovanne gaz				U	1.000	154.89	154.89				
	Téflon spécial gaz				ML	0.750	0.25	0.19				
	TOTAL		0.600	16.86	.	.	.	155.08	171.94	230.40	255.97	
	VOTRE ENTREPRISE											
32 66 09 12 00 006	Remplacement électrovanne gaz pour brûleur de 36 kW à 70 kW	U										
	Electrovanne gaz				U	1.000	418.25	418.25				
	Téflon spécial gaz				ML	1.000	0.25	0.25				
	TOTAL		0.720	20.23	.	.	.	418.50	438.73	587.90	653.16	
	VOTRE ENTREPRISE											
32 66 09 12 00 009	Remplacement électrovanne gaz pour brûleur de 71 kW à 160 kW	U										
	Electrovanne gaz				U	1.000	479.98	479.98				
	Téflon spécial gaz				ML	1.000	0.25	0.25				
	TOTAL		0.980	27.54	.	.	.	480.23	507.77	680.41	755.94	
	VOTRE ENTREPRISE											

Copyright © Groupe Moniteur RCS Paris 403 080 823

Code	Désignation des ouvrages	Unité	Main d'œuvre Temps moyen	Main d'œuvre M.-o. + charges sociales 4 x 28.10 €	Fournitures Unité	Fournitures Quantité	Fournitures Prix unitaires	Fournitures principales et annexes 7 x 8	Déboursé sec 5 + 9	Prix de revient 10 x 1.340	Prix de vente indicatif € H.T. Fournitures et mise en œuvre 11 x 1.111	Prix de vente indicatif € H.T. Mise en œuvre seule 4 x 51.82 €
1	2	3	4	5	6	7	8	9	10	11	12	13
	Remplacement d'électrovanne gaz *(suite)*											
32 66 09 12 00 012	Remplacement électrovanne gaz pour brûleur de 161 kW à 300 kW	U										
	Electrovanne gaz				U	1.000	1116.27	1116.27				
	Téflon spécial gaz				ML	1.500	0.25	0.38				
	TOTAL		1.240	34.84	.	.	.	1116.65	1151.49	1543.00	1714.27	
	VOTRE ENTREPRISE											
32 66 09 12 00 015	Majoration pour contact de sécurité d'ouverture et de fermeture pour électrovanne gaz	U										
	Majoration contact sécurité				U	1.000	134.69	134.69				
	TOTAL		0.250	7.02	.	.	.	134.69	141.71	189.89	210.97	
	VOTRE ENTREPRISE											
	Remplacement de bobine pour électrovanne gaz pour brûleur gaz atmosphérique, comprenant : démontage de l'organe hors service, fourniture et montage du neuf avec fournitures accessoires et essais.											
32 66 09 15 00 003	Remplacement bobine électrovanne gaz pour brûleur jusqu'à 35 kW	U										
	Bobine électrovanne				U	1.000	211.79	211.79				
	TOTAL		0.250	7.02	.	.	.	211.79	218.81	293.21	325.76	
	VOTRE ENTREPRISE											
32 66 09 15 00 006	Remplacement bobine électrovanne gaz pour brûleur de 36 kW à 70 kW	U										
	Bobine électrovanne				U	1.000	294.53	294.53				
	TOTAL		0.300	8.43	.	.	.	294.53	302.96	405.97	451.03	
	VOTRE ENTREPRISE											
32 66 09 15 00 009	Remplacement bobine électrovanne gaz pour brûleur de 71 kW à 160 kW	U										
	Bobine électrovanne				U	1.000	386.14	386.14				
	TOTAL		0.400	11.24	.	.	.	386.14	397.38	532.49	591.60	
	VOTRE ENTREPRISE											
32 66 09 15 00 012	Remplacement bobine électrovanne gaz pour brûleur de 161 kW à 300 kW	U										
	Bobine électrovanne				U	1.000	499.23	499.23				
	TOTAL		0.650	18.26	.	.	.	499.23	517.49	693.44	770.41	
	VOTRE ENTREPRISE											
	Remplacement de commande de volet d'air pour brûleur gaz atmosphérique, comprenant : démontage de l'organe hors service, fourniture et montage du neuf avec fournitures accessoires et essais.											
32 66 09 18 00 003	Remplacement de commande de volet d'air pour brûleur	U										
	Commande de volet air				U	1.000	443.21	443.21				
	TOTAL		0.700	19.67	.	.	.	443.21	462.88	620.26	689.11	
	VOTRE ENTREPRISE											
	Remplacement de pressostat gaz pour brûleur gaz atmosphérique, comprenant : démontage de l'organe hors service, fourniture et montage du neuf avec fournitures accessoires et essais.											
32 66 09 21 00 003	Remplacement de pressostat pour bloc gaz	U										
	Pressostat				U	1.000	99.34	99.34				
	TOTAL		1.040	29.22	.	.	.	99.34	128.56	172.27	191.39	
	VOTRE ENTREPRISE											
32 66 09 21 00 006	Remplacement de pressostat pour multibloc gaz	U										
	Pressostat				U	1.000	259.74	259.74				
	TOTAL		1.040	29.22	.	.	.	259.74	288.96	387.21	430.19	
	VOTRE ENTREPRISE											
	Remplacement de contrôleur de débit voir ouvrage : 33 10 09 33 003.											
	Remplacement d'aquastat pour chaudière à brûleur gaz atmosphérique comprenant : démontage de l'organe hors service, fourniture et montage du neuf avec fournitures accessoires et essais.											
32 66 09 24 00 003	Remplacement aquastat de réglage et sécurité	U										
	Aquastat				U	1.000	33.47	33.47				
	Raccords + accessoires divers				ENS	1.000	2.46	2.46				
	TOTAL		0.700	19.67	.	.	.	35.93	55.60	74.50	82.77	
	VOTRE ENTREPRISE											

Copyright © Groupe Moniteur RCS Paris 403 080 823

Code	Désignation des ouvrages	Unité	Main d'œuvre: Temps moyen	Main d'œuvre: M.-o. + charges sociales 4 x 28.10 €	Fournitures: Unité	Fournitures: Quantité	Fournitures: Prix unitaires	Fournitures: Fournitures principales et annexes 7 x 8	Déboursé sec 5 + 9	Prix de revient 10 x 1.340	Prix de vente indicatif € H.T.: Fournitures et mise en œuvre 11 x 1.111	Prix de vente indicatif € H.T.: Mise en œuvre seule 4 x 51.82 €
1	2	3	4	5	6	7	8	9	10	11	12	13
	Remplacement d'aquastat *(suite)*											
32 66 09 24 00 006	Remplacement aquastat de limitation avec réarmement manuel	U										
	Aquastat				U	1.000	76.86	76.86				
	Raccords + accessoires divers				ENS	1.000	2.46	2.46				
	TOTAL		0.800	22.48	.	.	.	79.32	101.80	136.41	151.55	
	VOTRE ENTREPRISE											
32 66 09 24 00 009	Remplacement aquastat double pour limitation et réglage	U										
	Aquastat				U	1.000	118.25	118.25				
	TOTAL		0.550	15.46	.	.	.	118.25	133.71	179.17	199.06	
	VOTRE ENTREPRISE											
	Remplacement d'électrode avec sonde à ionisation pour brûleur gaz atmosphérique comprenant : démontage de l'organe hors service, fourniture et montage du neuf avec fournitures accessoires et essais.											
32 66 09 27 00 003	Remplacement électrode pour brûleur jusqu'à 35 kW	U										
	Electrode ionisation				U	1.000	10.26	10.26				
	TOTAL		0.460	12.93	.	.	.	10.26	23.19	31.07	34.52	
	VOTRE ENTREPRISE											
32 66 09 27 00 006	Remplacement électrode pour brûleur de 36 kW à 70 kW	U										
	Electrode ionisation				U	1.000	12.67	12.67				
	TOTAL		0.550	15.46	.	.	.	12.67	28.13	37.69	41.87	
	VOTRE ENTREPRISE											
32 66 09 27 00 009	Remplacement électrode pour brûleur de 71 kW à 160 kW	U										
	Electrode ionisation				U	1.000	18.03	18.03				
	TOTAL		0.770	21.64	.	.	.	18.03	39.67	53.16	59.06	
	VOTRE ENTREPRISE											
32 66 09 27 00 012	Remplacement électrode pour brûleur de 161 kW à 300 kW	U										
	Electrode ionisation				U	1.000	24.30	24.30				
	TOTAL		0.990	27.82	.	.	.	24.30	52.12	69.84	77.59	
	VOTRE ENTREPRISE											
	Remplacement de veilleuse d'allumage pour brûleur gaz atmosphérique comprenant : démontage de l'organe hors service, fourniture et montage du neuf avec fournitures accessoires et essais.											
32 66 09 30 00 003	Remplacement veilleuse pour brûleur jusqu'à 160 kW	U										
	Veilleuse allumage				U	1.000	45.62	45.62				
	TOTAL		0.600	16.86	.	.	.	45.62	62.48	83.72	93.01	
	VOTRE ENTREPRISE											
32 66 09 30 00 006	Remplacement veilleuse pour brûleur de 161 kW à 300 kW	U										
	Veilleuse allumage				U	1.000	169.78	169.78				
	TOTAL		0.750	21.08	.	.	.	169.78	190.86	255.75	284.14	
	VOTRE ENTREPRISE											
	Remplacement de divers accessoires de brûleur gaz atmosphérique comprenant : démontage de l'organe hors service, fourniture et montage du neuf avec fournitures accessoires et essais.											
32 66 09 33 00 003	Remplacement contrôleur de débit à palette	U										
	Contrôleur de débit				U	1.000	126.62	126.62				
	Raccords + accessoires divers				ENS	1.000	2.46	2.46				
	TOTAL		0.900	25.29	.	.	.	129.08	154.37	206.86	229.82	
	VOTRE ENTREPRISE											
32 66 09 33 00 006	Remplacement pressostat de sécurité à contact inverseur	U										
	Pressostat				U	1.000	53.53	53.53				
	Raccord				U	1.000	5.38	5.38				
	TOTAL		0.800	22.48	.	.	.	58.91	81.39	109.06	121.17	
	VOTRE ENTREPRISE											
32 66 09 33 00 009	Remplacement transformateur d'allumage électronique avec 1 sortie haute tension	U										
	Transformateur				U	1.000	97.10	97.10				
	TOTAL		0.300	8.43	.	.	.	97.10	105.53	141.41	157.11	
	VOTRE ENTREPRISE											

Copyright © Groupe Moniteur RCS Paris 403 080 823

Code	Désignation des ouvrages	Unité	Main d'œuvre Temps moyen	Main d'œuvre M.-o. + charges sociales 4 x 28.10 €	Fournitures Unité	Fournitures Quantité	Fournitures Prix unitaires	Fournitures principales et annexes 7 x 8	Déboursé sec 5 + 9	Prix de revient 10 x 1.340	Prix de vente indicatif € H.T. Fournitures et mise en œuvre 11 x 1.111	Prix de vente indicatif € H.T. Mise en œuvre seule 4 x 51.82 €
1	2	3	4	5	6	7	8	9	10	11	12	13
	Remplacement de divers accessoires de brûleur gaz atmosphérique *(suite)*											
32 66 09 33 00 012	Remplacement transformateur d'isolement	U										
	Transformateur				U	1.000	22.54	22.54				
	TOTAL		0.300	8.43	.	.	.	22.54	30.97	41.50	46.11	
	VOTRE ENTREPRISE											
32 66 09 33 00 015	Remplacement thermocouple	U										
	Thermocouple				U	1.000	18.72	18.72				
	TOTAL		0.350	9.83	.	.	.	18.72	28.55	38.26	42.51	
	VOTRE ENTREPRISE											
32 66 09 33 00 018	Remplacement dérivation pour sécurité	U										
	Dérivation sécurité				U	1.000	17.61	17.61				
	TOTAL		0.350	9.83	.	.	.	17.61	27.44	36.77	40.85	
	VOTRE ENTREPRISE											
	NETTOYAGE CHAUDIERE ET RAMONAGE											
	Nettoyage de poêle à charbon comprenant : dépose et repose des boîtes à fumée, brossage intérieur, ramonage et enlèvement des suies. Pour les conduits, reprendre ouvrages Ramonages.											
32 66 12 01 00 003	Nettoyage poêle	U										
	TOTAL		0.850	23.88	.	.	.		23.88	32.00	35.55	
	VOTRE ENTREPRISE											
	Nettoyage chaudière fioul comprenant : dépose et repose des boîtes à fumée, brossage intérieur, ramonage et enlèvement des suies. Pour les conduits, reprendre ouvrages Ramonages.											
32 66 12 03 00 003	Nettoyage chaudière fioul jusqu'à 35 kW	U										
	TOTAL		1.700	47.77	.	.	.		47.77	64.01	71.12	
	VOTRE ENTREPRISE											
32 66 12 03 00 006	Nettoyage chaudière fioul de 36 kW à 70 kW	U										
	TOTAL		1.850	51.99	.	.	.		51.99	69.67	77.40	
	VOTRE ENTREPRISE											
32 66 12 03 00 009	Nettoyage chaudière fioul de 71 kW à 120 kW	U										
	TOTAL		3.010	84.58	.	.	.		84.58	113.34	125.92	
	VOTRE ENTREPRISE											
32 66 12 03 00 012	Nettoyage chaudière fioul de 121 kW à 160 kW	U										
	TOTAL		3.450	96.94	.	.	.		96.94	129.90	144.32	
	VOTRE ENTREPRISE											
32 66 12 03 00 015	Nettoyage chaudière fioul de 161 kW à 200 kW	U										
	TOTAL		5.100	143.31	.	.	.		143.31	192.04	213.36	
	VOTRE ENTREPRISE											
32 66 12 03 00 018	Nettoyage chaudière fioul de 201 kW à 250 kW	U										
	TOTAL		5.400	151.74	.	.	.		151.74	203.33	225.90	
	VOTRE ENTREPRISE											
32 66 12 03 00 021	Nettoyage chaudière fioul de 251 kW à 300 kW	U										
	TOTAL		5.700	160.17	.	.	.		160.17	214.63	238.45	
	VOTRE ENTREPRISE											
	Nettoyage de chaudières gaz comprenant : dépose et repose des boîtes à fumée, brossage intérieur.Pour les conduits, reprendre ouvrages Ramonages.											
32 66 12 04 00 003	Nettoyage chaudière gaz jusqu'à 35 kW	U										
	TOTAL		1.100	30.91	.	.	.		30.91	41.42	46.02	
	VOTRE ENTREPRISE											
32 66 12 04 00 006	Nettoyage chaudière gaz de 36 kW à 70 kW	U										
	TOTAL		1.200	33.72	.	.	.		33.72	45.18	50.19	
	VOTRE ENTREPRISE											
32 66 12 04 00 009	Nettoyage chaudière gaz de 71 kW à 120 kW	U										
	TOTAL		1.900	53.39	.	.	.		53.39	71.54	79.48	
	VOTRE ENTREPRISE											
32 66 12 04 00 012	Nettoyage chaudière gaz de 121 kW à 160 kW	U										
	TOTAL		2.100	59.01	.	.	.		59.01	79.07	87.85	
	VOTRE ENTREPRISE											

Copyright © Groupe Moniteur RCS Paris 403 080 823

Code	Désignation des ouvrages	Unité	Main d'œuvre Temps moyen	Main d'œuvre M.-o. + charges sociales 4 x 28.10 €	Fournitures Unité	Fournitures Quantité	Fournitures Prix unitaires	Fournitures principales et annexes 7 x 8	Déboursé sec 5 + 9	Prix de revient 10 x 1.340	Prix de vente indicatif € H.T. Fournitures et mise en œuvre 11 x 1.111	Prix de vente indicatif € H.T. Mise en œuvre seule 4 x 51.82 €
1	2	3	4	5	6	7	8	9	10	11	12	13
	Nettoyage de chaudières gaz *(suite)*											
32 66 12 04 00 015	Nettoyage chaudière gaz de 161 kW à 200 kW	U										
	TOTAL		3.150	88.52	.	.	.		88.52	118.62	131.79	
	VOTRE ENTREPRISE											
32 66 12 04 00 018	Nettoyage chaudière gaz de 201 kW à 250 kW	U										
	TOTAL		3.300	92.73	.	.	.		92.73	124.26	138.05	
	VOTRE ENTREPRISE											
32 66 12 04 00 021	Nettoyage chaudière gaz de 251 kW à 300 kW	U										
	TOTAL		3.460	97.23	.	.	.		97.23	130.29	144.75	
	VOTRE ENTREPRISE											
	Ramonage comprenant les protections éventuelles à l'intérieur des locaux, descente et enlèvement des suies.											
32 66 12 06 00 003	Ramonage cheminée domestique	U										
	TOTAL		1.500	42.15	.	.	.		42.15	56.48	62.75	
	VOTRE ENTREPRISE											
32 66 12 06 00 006	Ramonage tuyaux de fumée en tôle, y compris dépose et repose	ML										
	TOTAL		0.300	8.43	.	.	.		8.43	11.30	12.55	
	VOTRE ENTREPRISE											
32 66 12 06 00 009	Ramonage conduit en boisseaux	ML										
	TOTAL		0.300	8.43	.	.	.		8.43	11.30	12.55	
	VOTRE ENTREPRISE											
32 66 12 06 00 012	Ramonage conduit tubé	ML										
	TOTAL		0.250	7.02	.	.	.		7.02	9.41	10.45	
	VOTRE ENTREPRISE											
32 66 12 06 00 015	Ramonage carneau maçonné	ML										
	TOTAL		0.800	22.48	.	.	.		22.48	30.12	33.46	
	VOTRE ENTREPRISE											
32 66 12 06 00 018	Ramonage carneau métallique	ML										
	TOTAL		0.600	16.86	.	.	.		16.86	22.59	25.10	
	VOTRE ENTREPRISE											
32 66 12 06 00 021	Majoration pour rescellement trappe de visite	U										
	Mortier réfractaire				KG	0.025	0.71	0.02				
	TOTAL		0.500	14.05	.	.	.	0.02	14.07	18.85	20.94	
	VOTRE ENTREPRISE											
	Remplacement de trappe de ramonage en fonte											
32 66 12 07 00 003	Remplacement trappe de ramonage en fonte de 16x20 cm	U										
	Trappe en fonte				U	1.000	20.47	20.47				
	Mortier réfractaire				KG	0.025	0.71	0.02				
	TOTAL		1.050	29.51	.	.	.	20.49	50.00	67.00	74.44	
	VOTRE ENTREPRISE											
32 66 12 07 00 006	Remplacement trappe de ramonage en fonte de 19x20 cm	U										
	Trappe en fonte				U	1.000	31.06	31.06				
	Mortier réfractaire				KG	0.026	0.71	0.02				
	TOTAL		1.050	29.51	.	.	.	31.08	60.59	81.19	90.20	
	VOTRE ENTREPRISE											
32 66 12 07 00 009	Remplacement trappe de ramonage en fonte de 22x23 cm	U										
	Trappe en fonte				U	1.000	32.76	32.76				
	Mortier réfractaire				KG	0.029	0.71	0.02				
	TOTAL		1.150	32.32	.	.	.	32.78	65.10	87.23	96.91	
	VOTRE ENTREPRISE											
32 66 12 07 00 012	Remplacement trappe de ramonage en fonte de 24x25 cm	U										
	Trappe en fonte				U	1.000	37.31	37.31				
	Mortier réfractaire				KG	0.032	0.71	0.02				
	TOTAL		1.150	32.32	.	.	.	37.33	69.65	93.33	103.69	
	VOTRE ENTREPRISE											

Copyright © Groupe Moniteur RCS Paris 403 080 823

Code	Désignation des ouvrages	Unité	Main d'œuvre Temps moyen	Main d'œuvre M.-o. + charges sociales 4 x 28.10 €	Fournitures Unité	Fournitures Quantité	Fournitures Prix unitaires	Fournitures principales et annexes 7 x 8	Déboursé sec 5 + 9	Prix de revient 10 x 1.340	Prix de vente indicatif € H.T. Fournitures et mise en œuvre 11 x 1.111	Prix de vente indicatif € H.T. Mise en œuvre seule 4 x 51.82 €
1	2	3	4	5	6	7	8	9	10	11	12	13
	Remplacement de trappe de ramonage en fonte *(suite)*											
32 66 12 07 00 015	Remplacement trappe de ramonage en fonte de 26x30 cm	U										
	Trappe en fonte				U	1.000	50.88	50.88				
	Mortier réfractaire				KG	0.036	0.71	0.03				
	TOTAL		1.175	33.02	.	.	.	50.91	83.93	112.47	124.95	
	VOTRE ENTREPRISE											
32 66 12 07 00 018	Remplacement trappe de ramonage en fonte de 30x35 cm	U										
	Trappe en fonte				U	1.000	88.29	88.29				
	Mortier réfractaire				KG	0.041	0.71	0.03				
	TOTAL		1.300	36.53	.	.	.	88.32	124.85	167.30	185.87	
	VOTRE ENTREPRISE											
	REMPLACEMENT ET GROS ENTRETIEN											
	REMPLACEMENT D'ELEMENT DE CHAUDIERE EN FONTE (fond ou devant de foyer), comprenant la dépose de la jaquette, le démontage de l'élément hors service, la mise en place, le montage et le nipplage de l'élément (fourniture non prévue) et le remontage de la jaquette. Vidange de l'installation de chauffage à reprendre aux ouvrages 32 63 03 00 00 003 et suivants.											
32 69 03 00 00 003	Remplacement élément de chaudière jusqu'à 35 kW	U										
	TOTAL		7.250	203.73	.	.	.		203.73	273.00	303.30	
	VOTRE ENTREPRISE											
32 69 03 00 00 006	Remplacement élément de chaudière de 36 kW à 70 kW	U										
	TOTAL		8.220	230.98	.	.	.		230.98	309.51	343.87	
	VOTRE ENTREPRISE											
32 69 03 00 00 009	Remplacement élément de chaudière de 71 kW à 120 kW	U										
	TOTAL		11.600	325.96	.	.	.		325.96	436.79	485.27	
	VOTRE ENTREPRISE											
32 69 03 00 00 012	Majoration pour élément intermédiaire	U										
	TOTAL		1.300	36.53	.	.	.		36.53	48.95	54.38	
	VOTRE ENTREPRISE											
	REMPLACEMENT DE CIRCULATEUR SIMPLE à vitesse réglable pour chauffage individuel ou collectif adapté aux raccords ou brides existants.											
	En individuel											
32 69 06 03 00 003	Remplacement circulateur jusqu'à 3,50 m3/h, hauteur manométrique jusqu'à 1 m CE	U										
	Circulateur simple				U	1.000	345.75	345.75				
	TOTAL		1.500	42.15	.	.	.	345.75	387.90	519.79	577.49	
	VOTRE ENTREPRISE											
	En collectif											
32 69 06 06 00 003	Remplacement circulateur jusqu'à 9,50 m3/h, hauteur manométrique jusqu'à 1,60 m CE	U										
	Circulateur simple				U	1.000	354.00	354.00				
	TOTAL		1.550	43.56	.	.	.	354.00	397.56	532.73	591.86	
	VOTRE ENTREPRISE											
32 69 06 06 00 006	Remplacement circulateur jusqu'à 35 m3/h, hauteur manométrique jusqu'à 6 m CE	U										
	Circulateur simple				U	1.000	1778.25	1778.25				
	TOTAL		1.900	53.39	.	.	.	1778.25	1831.64	2454.40	2726.84	
	VOTRE ENTREPRISE											
	REMPLACEMENT DE VANNE type à volant par vanne type papillon compris dépose et compensateur d'écartement pour raccord sur réseau existant.											
32 69 07 00 00 003	Remplacement vanne ø 66x76 mm	U										
	Compensateur écartement				U	1.000	64.75	64.75				
	Vanne + contrebride				ENS	1.000	122.65	122.65				
	TOTAL		3.000	84.30	.	.	.	187.40	271.70	364.08	404.49	
	VOTRE ENTREPRISE											
32 69 07 00 00 006	Remplacement vanne ø 80x90 mm	U										
	Compensateur écartement				U	1.000	79.10	79.10				
	Vanne + contrebride				ENS	1.000	155.88	155.88				
	TOTAL		3.200	89.92	.	.	.	234.98	324.90	435.37	483.70	
	VOTRE ENTREPRISE											

Copyright © Groupe Moniteur RCS Paris 403 080 823

Code	Désignation des ouvrages	Unité	Main d'œuvre Temps moyen	Main d'œuvre M.-o. + charges sociales 4 x 28.10 €	Fournitures Unité	Fournitures Quantité	Fournitures Prix unitaires	Fournitures principales et annexes 7 x 8	Déboursé sec 5 + 9	Prix de revient 10 x 1.340	Prix de vente indicatif € H.T. Fournitures et mise en œuvre 11 x 1.111	Prix de vente indicatif € H.T. Mise en œuvre seule 4 x 51.82 €
1	2	3	4	5	6	7	8	9	10	11	12	13
	En collectif *(suite)*											
32 69 07 00 00 009	Remplacement vanne ø 102x114 mm	U										
	Compensateur écartement				U	1.000	99.40	99.40				
	Vanne + contrebride				ENS	1.000	181.61	181.61				
	TOTAL		3.500	98.35	.	.	.	281.01	379.36	508.34	564.77	
	VOTRE ENTREPRISE											
32 69 07 00 00 012	Remplacement vanne ø 125x133 mm	U										
	Compensateur écartement				U	1.000	125.30	125.30				
	Vanne + contrebride				ENS	1.000	225.82	225.82				
	TOTAL		3.900	109.59	.	.	.	351.12	460.71	617.35	685.88	
	VOTRE ENTREPRISE											
32 69 07 00 00 015	Remplacement vanne ø 150x159 mm	U										
	Compensateur écartement				U	1.000	167.30	167.30				
	Vanne + contrebride				ENS	1.000	272.83	272.83				
	TOTAL		4.400	123.64	.	.	.	440.13	563.77	755.45	839.30	
	VOTRE ENTREPRISE											
	REMPLACEMENT DE L'ISOLANT THERMIQUE DE JAQUETTE DE CHAUDIERE par collage de laine de verre revêtue de 30 mm d'épaisseur.											
32 69 09 00 00 003	Remplacement isolation par laine minérale	M2										
	Laine minérale				M2	1.100	13.52	14.87				
	TOTAL		3.000	84.30	.	.	.	14.87	99.17	132.89	147.64	
	VOTRE ENTREPRISE											
32 69 09 00 00 006	Majoration pour 10 mm d'isolant en +	M2										
	Majoration pour 10 mm laine minérale				ENS	1.100	2.75	3.03				
	TOTAL		0.050	1.41	.	.	.	3.03	4.44	5.95	6.61	
	VOTRE ENTREPRISE											
	ENTRETIEN DE CHAUDIERE MURALE à gaz pour chauffage seul, comprenant nettoyage du brûleur, réglage du bilame et de la veilleuse, brossage des ailettes de l'échangeur, vérification des accessoires de contrôle et de sécurité.											
32 69 12 00 00 003	Entretien chaudière murale gaz jusqu'à 23 kW	U										
	TOTAL		2.200	61.82	.	.	.		61.82	82.84	92.04	
	VOTRE ENTREPRISE											
32 69 12 00 00 006	Entretien chaudière murale gaz supérieure à 23 kW	U										
	TOTAL		2.350	66.04	.	.	.		66.04	88.49	98.31	
	VOTRE ENTREPRISE											
32 69 12 00 00 009	Majoration pour chaudière avec ECS	U										
	TOTAL		0.450	12.65	.	.	.		12.65	16.95	18.83	
	VOTRE ENTREPRISE											
32 69 12 00 00 012	Majoration pour chaudière à condensation	U										
	TOTAL		0.600	16.86	.	.	.		16.86	22.59	25.10	
	VOTRE ENTREPRISE											
	REMPLACEMENT D'ACCESSOIRES SUR CHAUDIERE MURALE A GAZ comprenant démontage de la jaquette et de l'accessoire déficient, pose, raccordement et réfection des joints de raccord, isolement et vidange du générateur si nécessaire, avec remise en charge hydraulique et purge, essai de pression et d'étanchéité gaz dans le cas du remplacement de bloc gaz.											
	Bloc gaz											
32 69 15 03 00 003	Remplacement bloc gaz	U										
	Bloc gaz				U	1.000	177.25	177.25				
	Joint fibre ø 20x27				U	2.000	0.06	0.12				
	TOTAL		1.150	32.32	.	.	.	177.37	209.69	280.98	312.17	
	VOTRE ENTREPRISE											
32 69 15 03 00 006	Remplacement jeu de brûleurs 23 kW	U										
	Brûleur				U	1.000	100.69	100.69				
	TOTAL		1.850	51.99	.	.	.	100.69	152.68	204.59	227.30	
	VOTRE ENTREPRISE											
32 69 15 03 00 009	Remplacement jeu de brûleurs 28 à 32 kW	U										
	Brûleur				U	1.000	99.09	99.09				
	TOTAL		1.850	51.99	.	.	.	99.09	151.08	202.45	224.92	
	VOTRE ENTREPRISE											

Copyright © Groupe Moniteur RCS Paris 403 080 823

Code	Désignation des ouvrages	Unité	Main d'œuvre: Temps moyen	Main d'œuvre: M.-o. + charges sociales 4 x 28.10 €	Fournitures: Unité	Fournitures: Quantité	Fournitures: Prix unitaires	Fournitures: Fournitures principales et annexes 7 x 8	Déboursé sec 5 + 9	Prix de revient 10 x 1.340	Prix de vente indicatif € H.T.: Fournitures et mise en œuvre 11 x 1.111	Prix de vente indicatif € H.T.: Mise en œuvre seule 4 x 51.82 €
1	2	3	4	5	6	7	8	9	10	11	12	13
Bloc gaz *(suite)*												
32 69 15 03 00 012	Remplacement bobine électrovanne	U										
	Bobine électrovanne				U	1.000	41.87	41.87				
	TOTAL		0.500	14.05	.	.	.	41.87	55.92	74.93	83.25	
	VOTRE ENTREPRISE											
32 69 15 03 00 015	Remplacement noyau électrovanne	U										
	Noyau électrovanne				U	1.000	17.47	17.47				
	TOTAL		0.500	14.05	.	.	.	17.47	31.52	42.24	46.93	
	VOTRE ENTREPRISE											
Allumage												
32 69 15 06 00 006	Remplacement électrodes d'allumage et ionisation	U										
	Electrode allumage				U	1.000	28.17	28.17				
	Sonde ionisation				U	1.000	21.24	21.24				
	TOTAL		0.500	14.05	.	.	.	49.41	63.46	85.04	94.48	
	VOTRE ENTREPRISE											
32 69 15 06 00 015	Remplacement veilleuse	U										
	Veilleuse				U	1.000	19.72	19.72				
	TOTAL		0.650	18.26	.	.	.	19.72	37.98	50.89	56.54	
	VOTRE ENTREPRISE											
32 69 15 06 00 018	Remplacement allumeur piézo électrique	U										
	Allumeur piezo				U	1.000	8.77	8.77				
	TOTAL		0.200	5.62	.	.	.	8.77	14.39	19.28	21.42	
	VOTRE ENTREPRISE											
Corps de chauffe - calorifuge												
32 69 15 09 00 003	Remplacement corps de chauffe 23 kW chauffage seul	U										
	Corps de chauffe				U	1.000	365.99	365.99				
	Joint fibre ø 20x27				U	2.000	0.06	0.12				
	TOTAL		2.450	68.85	.	.	.	366.11	434.96	582.85	647.55	
	VOTRE ENTREPRISE											
32 69 15 09 00 006	Remplacement corps de chauffe 32 kW chauffage seul	U										
	Corps de chauffe				U	1.000	693.43	693.43				
	Joint fibre ø 20x27				U	2.000	0.06	0.12				
	TOTAL		2.600	73.06	.	.	.	693.55	766.61	1027.26	1141.29	
	VOTRE ENTREPRISE											
32 69 15 09 00 009	Remplacement corps de chauffe 23 kW chaudière mixte	U										
	Corps de chauffe				U	1.000	558.92	558.92				
	Joint fibre ø 20x27				U	2.000	0.06	0.12				
	TOTAL		3.100	87.11	.	.	.	559.04	646.15	865.84	961.95	
	VOTRE ENTREPRISE											
32 69 15 09 00 012	Remplacement corps de chauffe 32 kW chaudière mixte	U										
	Corps de chauffe				U	1.000	693.43	693.43				
	Joint fibre ø 20x27				U	2.000	0.06	0.12				
	TOTAL		3.270	91.89	.	.	.	693.55	785.44	1052.49	1169.32	
	VOTRE ENTREPRISE											
32 69 15 09 00 015	Remplacement échangeur sanitaire à plaques	U										
	Echangeur à plaques				U	1.000	80.38	80.38				
	TOTAL		2.700	75.87	.	.	.	80.38	156.25	209.38	232.62	
	VOTRE ENTREPRISE											
32 69 15 09 00 018	Remplacement calorifuge corps de chauffe chaudière gaz 23 kW	U										
	Calorifuge				U	1.000	20.66	20.66				
	TOTAL		0.250	7.02	.	.	.	20.66	27.68	37.09	41.21	
	VOTRE ENTREPRISE											
32 69 15 09 00 021	Remplacement calorifuge corps de chauffe chaudière gaz 32 kW	U										
	Calorifuge				U	1.000	20.66	20.66				
	TOTAL		0.250	7.02	.	.	.	20.66	27.68	37.09	41.21	
	VOTRE ENTREPRISE											

Copyright © Groupe Moniteur RCS Paris 403 080 823

Code	Désignation des ouvrages	Unité	Main d'œuvre: Temps moyen	Main d'œuvre: M.-o. + charges sociales 4 x 28.10 €	Fournitures: Unité	Fournitures: Quantité	Fournitures: Prix unitaires	Fournitures: Fournitures principales et annexes 7 x 8	Déboursé sec 5 + 9	Prix de revient 10 x 1.340	Prix de vente indicatif € H.T.: Fournitures et mise en œuvre 11 x 1.111	Prix de vente indicatif € H.T.: Mise en œuvre seule 4 x 51.82 €
1	2	3	4	5	6	7	8	9	10	11	12	13
	Corps de chauffe - calorifuge *(suite)*											
32 69 15 09 00 024	Remplacement jeu de garniture isolante	U										
	Jeu garniture				U	1.000	61.60	61.60				
	TOTAL		0.700	19.67	.	.	.	61.60	81.27	108.90	120.99	
	VOTRE ENTREPRISE											
	Moteur - pompe											
32 69 15 12 00 003	Remplacement moteur turbine d'extracteur pour chaudière à ventouse	U										
	Moteur extracteur				U	1.000	164.10	164.10				
	TOTAL		0.800	22.48	.	.	.	164.10	186.58	250.02	277.77	
	VOTRE ENTREPRISE											
32 69 15 12 00 006	Remplacement extracteur pour chaudière à ventouse	U										
	Extracteur				U	1.000	120.46	120.46				
	TOTAL		1.100	30.91	.	.	.	120.46	151.37	202.84	225.36	
	VOTRE ENTREPRISE											
32 69 15 12 00 009	Remplacement servomoteur de vanne 3 voies	U										
	Servomoteur				U	1.000	63.61	63.61				
	TOTAL		0.700	19.67	.	.	.	63.61	83.28	111.60	123.99	
	VOTRE ENTREPRISE											
32 69 15 12 00 012	Remplacement moteur de pompe	U										
	Moteur de pompe				U	1.000	134.91	134.91				
	Joint torique				U	1.000	0.58	0.58				
	TOTAL		0.900	25.29	.	.	.	135.49	160.78	215.45	239.36	
	VOTRE ENTREPRISE											
32 69 15 12 00 015	Remplacement pompe de circulation	U										
	Pompe				U	1.000	138.59	138.59				
	Joint fibre ø 20x27				U	2.000	0.06	0.12				
	TOTAL		1.350	37.94	.	.	.	138.71	176.65	236.71	262.98	
	VOTRE ENTREPRISE											
32 69 15 12 00 018	Remplacement condensateur	U										
	Condensateur				U	1.000	7.72	7.72				
	TOTAL		0.450	12.65	.	.	.	7.72	20.37	27.30	30.33	
	VOTRE ENTREPRISE											
32 69 15 12 00 021	Remplacement valve eau thermostatique	U										
	Valve eau				U	1.000	14.03	14.03				
	TOTAL		1.300	36.53	.	.	.	14.03	50.56	67.75	75.27	
	VOTRE ENTREPRISE											
32 69 15 12 00 024	Remplacement valve distributrice	U										
	Valve distributrice				U	1.000	189.80	189.80				
	TOTAL		2.200	61.82	.	.	.	189.80	251.62	337.17	374.60	
	VOTRE ENTREPRISE											
	Vase d'expansion											
32 69 15 15 00 003	Remplacement vase d'expansion rectangulaire 7 litres	U										
	Vase d'expansion				U	1.000	147.13	147.13				
	TOTAL		1.000	28.10	.	.	.	147.13	175.23	234.81	260.87	
	VOTRE ENTREPRISE											
32 69 15 15 00 006	Remplacement vase d'expansion rectangulaire 7,5 litres	U										
	Vase d'expansion				U	1.000	86.31	86.31				
	TOTAL		1.000	28.10	.	.	.	86.31	114.41	153.31	170.33	
	VOTRE ENTREPRISE											
32 69 15 15 00 009	Remplacement vase d'expansion rectangulaire 10 litres pour chaudière 23 kW	U										
	Vase d'expansion				U	1.000	62.01	62.01				
	TOTAL		1.050	29.51	.	.	.	62.01	91.52	122.64	136.25	
	VOTRE ENTREPRISE											

Copyright © Groupe Moniteur RCS Paris 403 080 823

Code	Désignation des ouvrages	Unité	Main d'œuvre: Temps moyen	Main d'œuvre: M.-o. + charges sociales 4 x 28.10 €	Fournitures: Unité	Fournitures: Quantité	Fournitures: Prix unitaires	Fournitures: Fournitures principales et annexes 7 x 8	Déboursé sec 5 + 9	Prix de revient 10 x 1.340	Prix de vente indicatif € H.T.: Fournitures et mise en œuvre 11 x 1.111	Prix de vente indicatif € H.T.: Mise en œuvre seule 4 x 51.82 €
1	2	3	4	5	6	7	8	9	10	11	12	13
Vase d'expansion *(suite)*												
32 69 15 15 00 012	Remplacement vase d'expansion rectangulaire 12 litres pour chaudière 32 kW	U										
	Vase d'expansion				U	1.000	65.61	65.61				
	TOTAL		1.100	30.91	.	.	.	65.61	96.52	129.34	143.70	
	VOTRE ENTREPRISE											
32 69 15 15 00 015	Remplacement vase d'expansion circulaire 5 litres	U										
	Vase d'expansion				U	1.000	78.40	78.40				
	TOTAL		0.900	25.29	.	.	.	78.40	103.69	138.94	154.36	
	VOTRE ENTREPRISE											
32 69 15 15 00 018	Remplacement vase d'expansion circulaire 8 litres	U										
	Vase d'expansion				U	1.000	64.61	64.61				
	TOTAL		1.000	28.10	.	.	.	64.61	92.71	124.23	138.02	
	VOTRE ENTREPRISE											
Ballon ECS												
32 69 15 18 00 003	Remplacement ballon ECS 80 litres	U										
	Ballon 80 l				U	1.000	1006.50	1006.50				
	TOTAL		2.000	56.20	.	.	.	1006.50	1062.70	1424.02	1582.09	
	VOTRE ENTREPRISE											
32 69 15 18 00 006	Remplacement ballon ECS 120 litres	U										
	Ballon 120 l				U	1.000	1201.50	1201.50				
	TOTAL		2.300	64.63	.	.	.	1201.50	1266.13	1696.61	1884.93	
	VOTRE ENTREPRISE											
32 69 15 18 00 009	Remplacement canne pour ballon ECS 80 litres	U										
	Canne				U	1.000	7.15	7.15				
	TOTAL		0.900	25.29	.	.	.	7.15	32.44	43.47	48.30	
	VOTRE ENTREPRISE											
32 69 15 18 00 012	Remplacement canne pour ballon ECS 120 litres	U										
	Canne				U	1.000	9.01	9.01				
	TOTAL		0.950	26.70	.	.	.	9.01	35.71	47.85	53.16	
	VOTRE ENTREPRISE											
Régulation - sécurité												
32 69 15 21 00 003	Remplacement vanne 3 voies	U										
	Vanne 3 voies				U	1.000	87.29	87.29				
	TOTAL		1.050	29.51	.	.	.	87.29	116.80	156.51	173.88	
	VOTRE ENTREPRISE											
32 69 15 21 00 009	Remplacement régulateur de débit hydraulique	U										
	Régulateur				U	1.000	4.38	4.38				
	TOTAL		0.950	26.70	.	.	.	4.38	31.08	41.65	46.27	
	VOTRE ENTREPRISE											
32 69 15 21 00 015	Remplacement pressostat d'air	U										
	Pressostat				U	1.000	49.08	49.08				
	TOTAL		1.000	28.10	.	.	.	49.08	77.18	103.42	114.90	
	VOTRE ENTREPRISE											
32 69 15 21 00 018	Remplacement aquastat	U										
	Aquastat				U	1.000	35.76	35.76				
	TOTAL		1.000	28.10	.	.	.	35.76	63.86	85.57	95.07	
	VOTRE ENTREPRISE											
32 69 15 21 00 021	Remplacement thermomètre	U										
	Thermomètre				U	1.000	62.53	62.53				
	TOTAL		0.250	7.02	.	.	.	62.53	69.55	93.20	103.55	
	VOTRE ENTREPRISE											
32 69 15 21 00 024	Remplacement thermostat surchauffe	U										
	Thermostat surchauffe				U	1.000	5.76	5.76				
	TOTAL		0.950	26.70	.	.	.	5.76	32.46	43.50	48.33	
	VOTRE ENTREPRISE											

Copyright © Groupe Moniteur RCS Paris 403 080 823

Code	Désignation des ouvrages	Unité	Main d'œuvre: Temps moyen	Main d'œuvre: M.-o. + charges sociales 4 x 28.10 €	Fournitures: Unité	Fournitures: Quantité	Fournitures: Prix unitaires	Fournitures: Fournitures principales et annexes 7 x 8	Déboursé sec 5 + 9	Prix de revient 10 x 1.340	Prix de vente indicatif € H.T.: Fournitures et mise en œuvre 11 x 1.111	Prix de vente indicatif € H.T.: Mise en œuvre seule 4 x 51.82 €
1	2	3	4	5	6	7	8	9	10	11	12	13
	Régulation - sécurité *(suite)*											
32 69 15 21 00 027	Remplacement thermostat sécurité V.M.C.	U										
	Thermostat sécurité				U	1.000	31.34	31.34				
	TOTAL		0.950	26.70	.	.	.	31.34	58.04	77.77	86.40	
	VOTRE ENTREPRISE											
32 69 15 21 00 030	Remplacement thermostat de sécurité	U										
	Sécurité				U	1.000	39.86	39.86				
	TOTAL		0.400	11.24	.	.	.	39.86	51.10	68.47	76.07	
	VOTRE ENTREPRISE											
32 69 15 21 00 033	Remplacement thermocouple	U										
	Thermocouple				U	1.000	16.59	16.59				
	TOTAL		0.450	12.65	.	.	.	16.59	29.24	39.18	43.53	
	VOTRE ENTREPRISE											
32 69 15 21 00 036	Remplacement disconnecteur hydraulique	U										
	Disconnecteur				U	1.000	51.46	51.46				
	TOTAL		1.000	28.10	.	.	.	51.46	79.56	106.61	118.44	
	VOTRE ENTREPRISE											
32 69 15 21 00 039	Remplacement soupape de sécurité 3 bars	U										
	Soupape sécurité				U	1.000	21.03	21.03				
	TOTAL		0.700	19.67	.	.	.	21.03	40.70	54.54	60.59	
	VOTRE ENTREPRISE											
32 69 15 21 00 042	Remplacement coupe tirage chaudière 23 kW	U										
	Coupe tirage				U	1.000	32.66	32.66				
	TOTAL		0.500	14.05	.	.	.	32.66	46.71	62.59	69.54	
	VOTRE ENTREPRISE											
32 69 15 21 00 045	Remplacement coupe tirage chaudière 32 kW	U										
	Coupe tirage				U	1.000	32.66	32.66				
	TOTAL		0.500	14.05	.	.	.	32.66	46.71	62.59	69.54	
	VOTRE ENTREPRISE											
32 69 15 21 00 051	Remplacement clapet thermostatique	U										
	Clapet thermostatique				U	1.000	29.57	29.57				
	TOTAL		0.900	25.29	.	.	.	29.57	54.86	73.51	81.67	
	VOTRE ENTREPRISE											
32 69 15 21 00 054	Remplacement fusible 2 ampères	U										
	Fusible				U	1.000	1.74	1.74				
	TOTAL		0.150	4.22	.	.	.	1.74	5.96	7.99	8.88	
	VOTRE ENTREPRISE											
32 69 15 21 00 057	Remplacement circuit imprimé	U										
	Circuit imprimé				U	1.000	135.43	135.43				
	TOTAL		0.750	21.08	.	.	.	135.43	156.51	209.72	233.00	
	VOTRE ENTREPRISE											
	DEPOSE											
	DEPOSE DE CHAUDIERE AU SOL - TUYAUTERIE - EQUIPEMENT											
	Dépose de chaudière en fonte											
32 72 03 03 00 003	Dépose chaudière chauffage seul 25 kW à 45 kW	U										
	TOTAL		1.700	47.77	.	.	.		47.77	64.01	71.12	
	VOTRE ENTREPRISE											
32 72 03 03 00 006	Dépose chaudière chauffage seul 55 kW à 70 kW	U										
	TOTAL		2.400	67.44	.	.	.		67.44	90.37	100.40	
	VOTRE ENTREPRISE											
32 72 03 03 00 009	Dépose chaudière chauffage seul 90 kW à 120 kW	U										
	TOTAL		3.800	106.78	.	.	.		106.78	143.09	158.97	
	VOTRE ENTREPRISE											
32 72 03 03 00 012	Dépose chaudière chauffage seul 125 kW à 200 kW	U										
	TOTAL		5.200	146.12	.	.	.		146.12	195.80	217.53	
	VOTRE ENTREPRISE											

Copyright © Groupe Moniteur RCS Paris 403 080 823

Code	Désignation des ouvrages	Unité	Main d'œuvre: Temps moyen	Main d'œuvre: M.-o. + charges sociales 4 x 28.10 €	Fournitures: Unité	Fournitures: Quantité	Fournitures: Prix unitaires	Fournitures: Fournitures principales et annexes 7 x 8	Déboursé sec 5 + 9	Prix de revient 10 x 1.340	Prix de vente indicatif € H.T.: Fournitures et mise en œuvre 11 x 1.111	Prix de vente indicatif € H.T.: Mise en œuvre seule 4 x 51.82 €
1	2	3	4	5	6	7	8	9	10	11	12	13
	Dépose de chaudière en fonte *(suite)*											
32 72 03 03 00 015	Dépose chaudière chauffage seul 210 kW à 300 kW	U										
	TOTAL		6.800	191.08	.	.	.		191.08	256.05	284.47	
	VOTRE ENTREPRISE											
32 72 03 03 00 018	Dépose chaudière chauffage et ECS 25 kW à 35 kW	U										
	TOTAL		2.700	75.87	.	.	.		75.87	101.67	112.96	
	VOTRE ENTREPRISE											
32 72 03 03 00 021	Dépose chaudière chauffage et ECS de 45 kW à 55 kW	U										
	TOTAL		3.150	88.52	.	.	.		88.52	118.62	131.79	
	VOTRE ENTREPRISE											
	Dépose de chaudière en acier											
32 72 03 06 00 003	Dépose chaudière chauffage seul 25 kW à 45 kW	U										
	TOTAL		1.600	44.96	.	.	.		44.96	60.25	66.94	
	VOTRE ENTREPRISE											
32 72 03 06 00 006	Dépose chaudière chauffage seul 55 kW à 70 kW	U										
	TOTAL		2.300	64.63	.	.	.		64.63	86.60	96.21	
	VOTRE ENTREPRISE											
32 72 03 06 00 009	Dépose chaudière chauffage seul 90 kW à 120 kW	U										
	TOTAL		3.700	103.97	.	.	.		103.97	139.32	154.78	
	VOTRE ENTREPRISE											
32 72 03 06 00 012	Dépose chaudière chauffage seul 125 kW à 200 kW	U										
	TOTAL		5.100	143.31	.	.	.		143.31	192.04	213.36	
	VOTRE ENTREPRISE											
32 72 03 06 00 015	Dépose chaudière chauffage seul 210 kW à 300 kW	U										
	TOTAL		6.650	186.86	.	.	.		186.86	250.39	278.18	
	VOTRE ENTREPRISE											
32 72 03 06 00 018	Dépose chaudière chauffage et ECS 25 kW à 35 kW	U										
	TOTAL		3.050	85.70	.	.	.		85.70	114.84	127.59	
	VOTRE ENTREPRISE											
32 72 03 06 00 021	Dépose chaudière chauffage et ECS 45 kW à 55 kW	U										
	TOTAL		4.600	129.26	.	.	.		129.26	173.21	192.44	
	VOTRE ENTREPRISE											
	Dépose de brûleur compris isolement des arrivées électrique et combustible.											
32 72 03 09 00 003	Dépose brûleur sur chaudière 25 kW à 45 kW	U										
	TOTAL		0.750	21.08	.	.	.		21.08	28.25	31.39	
	VOTRE ENTREPRISE											
32 72 03 09 00 006	Dépose brûleur sur chaudière 55 kW à 70 kW	U										
	TOTAL		0.950	26.70	.	.	.		26.70	35.78	39.75	
	VOTRE ENTREPRISE											
32 72 03 09 00 009	Dépose brûleur sur chaudière 90 kW à 120 kW	U										
	TOTAL		1.050	29.51	.	.	.		29.51	39.54	43.93	
	VOTRE ENTREPRISE											
32 72 03 09 00 012	Dépose brûleur sur chaudière 125 kW à 200 kW	U										
	TOTAL		1.200	33.72	.	.	.		33.72	45.18	50.19	
	VOTRE ENTREPRISE											
32 72 03 09 00 015	Dépose brûleur sur chaudière 210 kW à 300 kW	U										
	TOTAL		1.500	42.15	.	.	.		42.15	56.48	62.75	
	VOTRE ENTREPRISE											
	Dépose de circulateur pour remplacement.											
32 72 03 10 00 003	Dépose de circulateur simple	ML										
	TOTAL		0.450	12.65	.	.	.		12.65	16.95	18.83	
	VOTRE ENTREPRISE											
32 72 03 10 00 006	Dépose de circulateur double	U										
	TOTAL		0.550	15.46	.	.	.		15.46	20.72	23.02	
	VOTRE ENTREPRISE											

Copyright © Groupe Moniteur RCS Paris 403 080 823

Code	Désignation des ouvrages	Unité	Main d'œuvre Temps moyen	Main d'œuvre M.-o. + charges sociales 4 x 28.10 €	Fournitures Unité	Fournitures Quantité	Fournitures Prix unitaires	Fournitures principales et annexes 7 x 8	Déboursé sec 5 + 9	Prix de revient 10 x 1.340	Prix de vente indicatif € H.T. Fournitures et mise en œuvre 11 x 1.111	Prix de vente indicatif € H.T. Mise en œuvre seule 4 x 51.82 €
1	2	3	4	5	6	7	8	9	10	11	12	13
	Dépose de l'équipement de chaufferie : circulateur, vase expansion, régulation, vannes, etc.											
32 72 03 12 00 003	Dépose équipement chaufferie pour installation 25 kW à 45 kW	U										
	TOTAL		1.300	36.53	.	.	.		36.53	48.95	54.38	
	VOTRE ENTREPRISE											
32 72 03 12 00 006	Dépose équipement chaufferie pour installation 55 kW à 70 kW	U										
	TOTAL		1.750	49.18	.	.	.		49.18	65.90	73.21	
	VOTRE ENTREPRISE											
32 72 03 12 00 009	Dépose équipement chaufferie pour installation 90 kW à 120 kW	U										
	TOTAL		2.500	70.25	.	.	.		70.25	94.14	104.59	
	VOTRE ENTREPRISE											
32 72 03 12 00 012	Dépose équipement chaufferie pour installation 125 kW à 200 kW	U										
	TOTAL		3.250	91.32	.	.	.		91.32	122.37	135.95	
	VOTRE ENTREPRISE											
32 72 03 12 00 015	Dépose équipement chaufferie pour installation 210 kW à 300 kW	U										
	TOTAL		4.000	112.40	.	.	.		112.40	150.62	167.34	
	VOTRE ENTREPRISE											
	Dépose de tuyauterie en tube fer noir ou en cuivre.											
32 72 03 15 00 003	Dépose de tuyauterie jusqu'à ø 26x34 mm ou ø 20x22 mm	ML										
	TOTAL		0.110	3.09	.	.	.		3.09	4.14	4.60	
	VOTRE ENTREPRISE											
32 72 03 15 00 006	Dépose de tuyauterie jusqu'à ø 50x60 mm ou ø 30x32 mm	ML										
	TOTAL		0.190	5.34	.	.	.		5.34	7.16	7.95	
	VOTRE ENTREPRISE											
32 72 03 15 00 009	Dépose de tuyauterie jusqu'à ø 80x90 mm ou ø 40x42 mm	ML										
	TOTAL		0.230	6.46	.	.	.		6.46	8.66	9.62	
	VOTRE ENTREPRISE											
32 72 03 15 00 012	Dépose de tuyauterie jusqu'à ø 108x3,6 mm	ML										
	TOTAL		0.270	7.59	.	.	.		7.59	10.17	11.30	
	VOTRE ENTREPRISE											
32 72 03 15 00 015	Dépose de tuyauterie jusqu'à ø 159x4,5 mm	ML										
	TOTAL		0.430	12.08	.	.	.		12.08	16.19	17.99	
	VOTRE ENTREPRISE											
	Démontage des joints à vis											
32 72 03 18 00 003	Dépose de joint de vis jusqu'à ø 26x34 mm	U										
	TOTAL		0.060	1.69	.	.	.		1.69	2.26	2.51	
	VOTRE ENTREPRISE											
32 72 03 18 00 006	Dépose de joint de vis jusqu'à ø 50x60 mm	U										
	TOTAL		0.100	2.81	.	.	.		2.81	3.77	4.19	
	VOTRE ENTREPRISE											
32 72 03 18 00 009	Dépose de joint de vis jusqu'à ø 80x90 mm	U										
	TOTAL		0.120	3.37	.	.	.		3.37	4.52	5.02	
	VOTRE ENTREPRISE											
32 72 03 18 00 012	Dépose de joint de vis jusqu'à ø 108x3,6 mm	U										
	TOTAL		0.140	3.93	.	.	.		3.93	5.27	5.85	
	VOTRE ENTREPRISE											
32 72 03 18 00 015	Dépose de joint de vis jusqu'à ø 159x4,5 mm	U										
	TOTAL		0.220	6.18	.	.	.		6.18	8.28	9.20	
	VOTRE ENTREPRISE											
	Démontage des joints de vis avec raccord 3 pièces											
32 72 03 21 00 003	Dépose de joint de vis avec raccord jusqu'à ø 26x34 mm	U										
	TOTAL		0.080	2.25	.	.	.		2.25	3.02	3.36	
	VOTRE ENTREPRISE											

Copyright © Groupe Moniteur RCS Paris 403 080 823

Code	Désignation des ouvrages	Unité	Main d'œuvre Temps moyen	Main d'œuvre M.-o. + charges sociales 4 x 28.10 €	Fournitures Unité	Fournitures Quantité	Fournitures Prix unitaires	Fournitures principales et annexes 7 x 8	Déboursé sec 5 + 9	Prix de revient 10 x 1.340	Prix de vente indicatif € H.T. Fournitures et mise en œuvre 11 x 1.111	Prix de vente indicatif € H.T. Mise en œuvre seule 4 x 51.82 €
1	2	3	4	5	6	7	8	9	10	11	12	13
	Démontage des joints de vis avec raccord 3 pièces *(suite)*											
32 72 03 21 00 006	Dépose de joint de vis avec raccord jusqu'à ø 50x60 mm	U										
	TOTAL		0.140	3.93	.	.	.		3.93	5.27	5.85	
	VOTRE ENTREPRISE											
32 72 03 21 00 009	Dépose de joint de vis avec raccord jusqu'à ø 80x90 mm	U										
	TOTAL		0.170	4.78	.	.	.		4.78	6.41	7.12	
	VOTRE ENTREPRISE											
32 72 03 21 00 012	Dépose de joint de vis avec raccord jusqu'à ø 108x3,6 mm	U										
	TOTAL		0.200	5.62	.	.	.		5.62	7.53	8.37	
	VOTRE ENTREPRISE											
32 72 03 21 00 015	Dépose de joint de vis avec raccord jusqu'à ø 159x4,5 mm	U										
	TOTAL		0.320	8.99	.	.	.		8.99	12.05	13.39	
	VOTRE ENTREPRISE											
	Majoration pour déposes en vide sanitaire (code: 32 72 90 00 00 001) : ..... **coef. 1,25**											
	Majoration pour déposes au-dessus de 3 m de hauteur (code: 32 72 90 00 00 002) : ..... **coef. 1,15**											
	DEPOSE DE CHAUDIERE MURALE											
32 72 06 00 00 003	Dépose chaudière murale chauffage seul	U										
	TOTAL		0.800	22.48	.	.	.		22.48	30.12	33.46	
	VOTRE ENTREPRISE											
32 72 06 00 00 006	Dépose chaudière murale chauffage et ECS	U										
	TOTAL		0.950	26.70	.	.	.		26.70	35.78	39.75	
	VOTRE ENTREPRISE											
32 72 06 00 00 009	Majoration pour ballon	U										
	TOTAL		1.050	29.51	.	.	.		29.51	39.54	43.93	
	VOTRE ENTREPRISE											
	DEPOSE POELE ET RADIATEUR											
32 72 09 00 00 003	Dépose de poêle à fioul	U										
	TOTAL		0.950	26.70	.	.	.		26.70	35.78	39.75	
	VOTRE ENTREPRISE											
32 72 09 00 00 006	Dépose de radiateur gaz	U										
	TOTAL		0.750	21.08	.	.	.		21.08	28.25	31.39	
	VOTRE ENTREPRISE											
	DEPOSE DE VASE D'EXPANSION											
32 72 15 00 00 003	Dépose vase d'expansion ouvert jusqu'à 50 l	U										
	TOTAL		0.500	14.05	.	.	.		14.05	18.83	20.92	
	VOTRE ENTREPRISE											
32 72 15 00 00 006	Dépose vase d'expansion ouvert de 51 à 140 l	U										
	TOTAL		0.900	25.29	.	.	.		25.29	33.89	37.65	
	VOTRE ENTREPRISE											
32 72 15 00 00 009	Dépose vase d'expansion ouvert de 141 à 280 l	U										
	TOTAL		1.300	36.53	.	.	.		36.53	48.95	54.38	
	VOTRE ENTREPRISE											
32 72 15 00 00 012	Dépose vase d'expansion fermé jusqu'à 50 l	U										
	TOTAL		0.100	2.81	.	.	.		2.81	3.77	4.19	
	VOTRE ENTREPRISE											
32 72 15 00 00 015	Dépose vase d'expansion fermé de 51 à 140 l	U										
	TOTAL		0.150	4.22	.	.	.		4.22	5.65	6.28	
	VOTRE ENTREPRISE											
32 72 15 00 00 018	Dépose vase d'expansion fermé de 141 à 280 l	U										
	TOTAL		0.200	5.62	.	.	.		5.62	7.53	8.37	
	VOTRE ENTREPRISE											

Copyright © Groupe Moniteur RCS Paris 403 080 823

Code	Désignation des ouvrages	Unité	Main d'œuvre: Temps moyen	Main d'œuvre: M.-o. + charges sociales 4 x 28.10 €	Fournitures: Unité	Fournitures: Quantité	Fournitures: Prix unitaires	Fournitures: Fournitures principales et annexes 7 x 8	Déboursé sec 5 + 9	Prix de revient 10 x 1.340	Prix de vente indicatif € H.T.: Fournitures et mise en œuvre 11 x 1.111	Prix de vente indicatif € H.T.: Mise en œuvre seule 4 x 51.82 €
1	2	3	4	5	6	7	8	9	10	11	12	13
MANUTENTION D'APPAREILS												
	LEVAGE MECANIQUE DE CHAUDIERE, CENTRALE DE TRAITEMENT D'AIR appareillages, tuyauteries ou gaines. Prix forfaitaire pour intervention d'une demi-journée dans un rayon de 50 km, comprenant la location avec conducteur de l'engin de levage.											
32 75 06 00 00 003	Levage mécanique d'appareil de moins de 100 kg	U										
	Location 1/2 journée levage mécanique				U	1.000	445.00	445.00				
	TOTAL				.	.	.	445.00	445.00	596.30	662.49	
	VOTRE ENTREPRISE											
32 75 06 00 00 006	Levage mécanique d'appareil de 101 à 500 kg	U										
	Location 1/2 journée levage mécanique				U	1.000	425.00	425.00				
	TOTAL				.	.	.	425.00	425.00	569.50	632.71	
	VOTRE ENTREPRISE											
32 75 06 00 00 009	Levage mécanique d'appareil de 501 à 1 000 kg	U										
	Location 1/2 journée levage mécanique				U	1.000	475.00	475.00				
	TOTAL				.	.	.	475.00	475.00	636.50	707.15	
	VOTRE ENTREPRISE											
32 75 06 00 00 012	Majoration pour porte-à-faux de 5 à 10 m	U										
	Location heure équipement + conducteur				H	1.000	80.77	80.77				
	TOTAL				.	.	.	80.77	80.77	108.23	120.24	
	VOTRE ENTREPRISE											
32 75 06 00 00 015	Majoration pour 1/2 journée supplémentaire	U										
	Location 1/2 journée supplémentaire				U	1.000	497.00	497.00				
	TOTAL				.	.	.	497.00	497.00	665.98	739.90	
	VOTRE ENTREPRISE											
32 75 06 00 00 018	Majoration pour kilométrage supplémentaire de l'engin loué	KM										
	Majoration par km supplémentaire				KM	1.000	1.10	1.10				
	TOTAL				.	.	.	1.10	1.10	1.47	1.63	
	VOTRE ENTREPRISE											
POSE ET FAÇON SUR TUBES FER NOIR												
	POSE DE TUBE FER NOIR EN REPARATION ou en transformation d'installation de chauffage, compris les fixations. Façons accessoires et dépose de l'ancienne tuyauterie à reprendre.											
32 78 03 00 00 003	Tube fer noir T1 ø 15x21 mm	ML										
	Tube noir 15x21				ML	1.100	3.99	4.39				
	Fixation isophonique				ENS	1.000	0.96	0.96				
	TOTAL		0.400	11.24	.	.	.	5.35	16.59	22.23	24.70	
	VOTRE ENTREPRISE											
32 78 03 00 00 006	Tube fer noir T1 ø 20x27 mm	ML										
	Tube noir 20x27				ML	1.100	4.71	5.18				
	Fixation isophonique				ENS	1.000	1.03	1.03				
	TOTAL		0.460	12.93	.	.	.	6.21	19.14	25.65	28.50	
	VOTRE ENTREPRISE											
32 78 03 00 00 009	Tube fer noir T1 ø 26x34 mm	ML										
	Tube noir 26x34				ML	1.100	7.13	7.84				
	Fixation isophonique				ENS	1.000	1.03	1.03				
	TOTAL		0.530	14.89	.	.	.	8.87	23.76	31.84	35.37	
	VOTRE ENTREPRISE											
32 78 03 00 00 012	Tube fer noir T1 ø 33x42 mm	ML										
	Tube noir 33x42				ML	1.100	9.02	9.92				
	Fixation isophonique				ENS	1.000	1.17	1.17				
	TOTAL		0.650	18.26	.	.	.	11.09	29.35	39.33	43.70	
	VOTRE ENTREPRISE											
32 78 03 00 00 015	Tube fer noir T1 ø 40x49 mm	ML										
	Tube noir 40x49				ML	1.100	10.45	11.50				
	Fixation isophonique				ENS	1.000	1.17	1.17				
	TOTAL		0.770	21.64	.	.	.	12.67	34.31	45.98	51.08	
	VOTRE ENTREPRISE											

Copyright © Groupe Moniteur RCS Paris 403 080 823

Code	Désignation des ouvrages	Unité	Main d'œuvre: Temps moyen	Main d'œuvre: M.-o. + charges sociales 4 x 28.10 €	Fournitures: Unité	Fournitures: Quantité	Fournitures: Prix unitaires	Fournitures: Fournitures principales et annexes 7 x 8	Déboursé sec 5 + 9	Prix de revient 10 x 1.340	Prix de vente indicatif € H.T.: Fournitures et mise en œuvre 11 x 1.111	Prix de vente indicatif € H.T.: Mise en œuvre seule 4 x 51.82 €
1	2	3	4	5	6	7	8	9	10	11	12	13
32 78 03 00 00 018	Tube fer noir T1 ø 50x60 mm	ML										
	Tube noir 50x60				ML	1.100	14.44	15.88				
	Fixation isophonique				ENS	1.000	1.38	1.38				
	TOTAL		0.890	25.01	.	.	.	17.26	42.27	56.64	62.93	
	VOTRE ENTREPRISE											
32 78 03 00 00 021	Tube fer noir T2 ø 66x76 mm	ML										
	Tube noir 66x76				ML	1.100	18.73	20.60				
	Fixation isophonique				ENS	1.000	1.52	1.52				
	TOTAL		1.010	28.38	.	.	.	22.12	50.50	67.67	75.18	
	VOTRE ENTREPRISE											
32 78 03 00 00 024	Tube fer noir T2 ø 80x90 mm	ML										
	Tube noir 80x90				ML	1.100	21.97	24.17				
	Fixation isophonique				ENS	1.000	1.87	1.87				
	TOTAL		1.180	33.16	.	.	.	26.04	59.20	79.33	88.14	
	VOTRE ENTREPRISE											
32 78 03 00 00 027	Tube fer noir T10 ø 60,3x2,9 mm	ML										
	Tube noir 60,3x2,9				ML	1.100	13.95	15.35				
	Fixation isophonique				ENS	1.000	1.52	1.52				
	TOTAL		0.890	25.01	.	.	.	16.87	41.88	56.12	62.35	
	VOTRE ENTREPRISE											
32 78 03 00 00 030	Tube fer noir T10 ø 70x2,9 mm	ML										
	Tube noir 70x2,9				ML	1.100	16.39	18.03				
	Fixation isophonique				ENS	1.000	1.52	1.52				
	TOTAL		0.980	27.54	.	.	.	19.55	47.09	63.10	70.10	
	VOTRE ENTREPRISE											
32 78 03 00 00 033	Tube fer noir T10 ø 76,1x2,9 mm	ML										
	Tube noir 76,1x2,9				ML	1.100	17.31	19.04				
	Fixation isophonique				ENS	1.000	1.87	1.87				
	TOTAL		1.020	28.66	.	.	.	20.91	49.57	66.42	73.79	
	VOTRE ENTREPRISE											
32 78 03 00 00 036	Tube fer noir T10 ø 88,9x3,2 mm	ML										
	Tube noir 88,9x3,2				ML	1.100	22.01	24.21				
	Fixation isophonique				ENS	1.000	1.94	1.94				
	TOTAL		1.110	31.19	.	.	.	26.15	57.34	76.84	85.37	
	VOTRE ENTREPRISE											
32 78 03 00 00 039	Tube fer noir T10 ø 101,6x3,6 mm	ML										
	Tube noir 101,6x3,6				ML	1.100	25.37	27.91				
	Fixation isophonique				ENS	1.000	2.29	2.29				
	TOTAL		1.220	34.28	.	.	.	30.20	64.48	86.40	95.99	
	VOTRE ENTREPRISE											
32 78 03 00 00 042	Tube fer noir T10 ø 108x3,6 mm	ML										
	Tube noir 108x3,6				ML	1.100	29.63	32.59				
	Fixation isophonique				ENS	1.000	2.29	2.29				
	TOTAL		1.380	38.78	.	.	.	34.88	73.66	98.70	109.66	
	VOTRE ENTREPRISE											
32 78 03 00 00 045	Tube fer noir T10 ø 114,3x3,6 mm	ML										
	Tube noir 114,3x3,6				ML	1.100	30.01	33.01				
	Fixation isophonique				ENS	1.000	13.37	13.37				
	TOTAL		1.590	44.68	.	.	.	46.38	91.06	122.02	135.56	
	VOTRE ENTREPRISE											
32 78 03 00 00 048	Tube fer noir T10 ø 133x4 mm	ML										
	Tube noir 133x4				ML	1.100	36.96	40.66				
	Fixation isophonique				ENS	1.000	14.70	14.70				
	TOTAL		1.870	52.55	.	.	.	55.36	107.91	144.60	160.65	
	VOTRE ENTREPRISE											

POSE ET FAÇON SUR TUBES FER NOIR

Code	Désignation des ouvrages	Unité	Main d'œuvre: Temps moyen	Main d'œuvre: M.-o. + charges sociales 4 x 28.10 €	Fournitures: Unité	Fournitures: Quantité	Fournitures: Prix unitaires	Fournitures: Fournitures principales et annexes 7 x 8	Déboursé sec 5 + 9	Prix de revient 10 x 1.340	Prix de vente indicatif € H.T.: Fournitures et mise en œuvre 11 x 1.111	Prix de vente indicatif € H.T.: Mise en œuvre seule 4 x 51.82 €
1	2	3	4	5	6	7	8	9	10	11	12	13
32 78 03 00 00 051	Tube fer noir T10 ø 139,7x4 mm	ML										
	Tube noir 139,7x4				ML	1.100	35.88	39.47				
	Fixation isophonique				ENS	1.000	14.70	14.70				
	TOTAL		2.240	62.94	.	.	.	54.17	117.11	156.93	174.35	
	VOTRE ENTREPRISE											
32 78 03 00 00 054	Tube fer noir T10 ø 159x4,5 mm	ML										
	Tube noir 159x4,5				ML	1.100	48.92	53.81				
	Fixation isophonique				ENS	1.000	16.17	16.17				
	TOTAL		2.310	64.91	.	.	.	69.98	134.89	180.75	200.81	
	VOTRE ENTREPRISE											
	FAÇONS ACCESSOIRES SUR TUBE FER NOIR											
	Coupe sur tube non posé pour mise à longueur.											
32 78 06 03 00 003	Coupe sur tube fer noir jusqu'à ø 34 mm	U										
	TOTAL		0.180	5.06	.	.	.		5.06	6.78	7.53	
	VOTRE ENTREPRISE											
32 78 06 03 00 006	Coupe sur tube fer noir ø 42 à 60 mm	U										
	TOTAL		0.200	5.62	.	.	.		5.62	7.53	8.37	
	VOTRE ENTREPRISE											
32 78 06 03 00 009	Coupe sur tube fer noir ø 76 à 90 mm	U										
	TOTAL		0.300	8.43	.	.	.		8.43	11.30	12.55	
	VOTRE ENTREPRISE											
32 78 06 03 00 012	Coupe sur tube fer noir ø 101,6 à 108 mm	U										
	TOTAL		0.380	10.68	.	.	.		10.68	14.31	15.90	
	VOTRE ENTREPRISE											
32 78 06 03 00 015	Coupe sur tube fer noir ø 114,3 à 159 mm	U										
	TOTAL		0.620	17.42	.	.	.		17.42	23.34	25.93	
	VOTRE ENTREPRISE											
	Coupe sur tube en place											
32 78 06 06 00 003	Coupe sur tube fer noir jusqu'à ø 34 mm	U										
	TOTAL		0.360	10.12	.	.	.		10.12	13.56	15.07	
	VOTRE ENTREPRISE											
32 78 06 06 00 006	Coupe sur tube fer noir ø 42 à 60 mm	U										
	TOTAL		0.400	11.24	.	.	.		11.24	15.06	16.73	
	VOTRE ENTREPRISE											
32 78 06 06 00 009	Coupe sur tube fer noir ø 76 à 90 mm	U										
	TOTAL		0.600	16.86	.	.	.		16.86	22.59	25.10	
	VOTRE ENTREPRISE											
32 78 06 06 00 012	Coupe sur tube fer noir ø 101,6 à 108 mm	U										
	TOTAL		0.760	21.36	.	.	.		21.36	28.62	31.80	
	VOTRE ENTREPRISE											
32 78 06 06 00 015	Coupe sur tube fer noir ø 114,3 à 159 mm	U										
	TOTAL		1.230	34.56	.	.	.		34.56	46.31	51.45	
	VOTRE ENTREPRISE											
	Filetage sur tube non posé											
32 78 06 09 00 003	Façon de filetage sur tube jusqu'à ø 34 mm	U										
	TOTAL		0.270	7.59	.	.	.		7.59	10.17	11.30	
	VOTRE ENTREPRISE											
32 78 06 09 00 006	Façon de filetage sur tube ø 42 à 60 mm	U										
	TOTAL		0.320	8.99	.	.	.		8.99	12.05	13.39	
	VOTRE ENTREPRISE											
32 78 06 09 00 009	Façon de filetage sur tube ø 76 à 90 mm	U										
	TOTAL		0.380	10.68	.	.	.		10.68	14.31	15.90	
	VOTRE ENTREPRISE											

Copyright © Groupe Moniteur RCS Paris 403 080 823

Code	Désignation des ouvrages	Unité	Main d'œuvre: Temps moyen	Main d'œuvre: M.-o. + charges sociales 4 x 28.10 €	Fournitures: Unité	Fournitures: Quantité	Fournitures: Prix unitaires	Fournitures: Fournitures principales et annexes 7 x 8	Déboursé sec 5 + 9	Prix de revient 10 x 1.340	Prix de vente indicatif € H.T.: Fournitures et mise en œuvre 11 x 1.111	Prix de vente indicatif € H.T.: Mise en œuvre seule 4 x 51.82 €
1	2	3	4	5	6	7	8	9	10	11	12	13
	Filetage sur tube en place											
32 78 06 12 00 003	Façon de filetage sur tube jusqu'à ø 34 mm	U										
	TOTAL		0.540	15.17	.	.	.		15.17	20.33	22.59	
	VOTRE ENTREPRISE											
32 78 06 12 00 006	Façon de filetage sur tube ø 42 à 60 mm	U										
	TOTAL		0.640	17.98	.	.	.		17.98	24.09	26.76	
	VOTRE ENTREPRISE											
32 78 06 12 00 009	Façon de filetage sur tube ø 76 à 90 mm	U										
	TOTAL		0.760	21.36	.	.	.		21.36	28.62	31.80	
	VOTRE ENTREPRISE											
	Filetage à longue vis sur tube non posé											
32 78 06 15 00 003	Façon de filetage sur tube jusqu'à ø 34 mm	U										
	TOTAL		0.400	11.24	.	.	.		11.24	15.06	16.73	
	VOTRE ENTREPRISE											
32 78 06 15 00 006	Façon de filetage sur tube ø 42 à 60 mm	U										
	TOTAL		0.480	13.49	.	.	.		13.49	18.08	20.09	
	VOTRE ENTREPRISE											
32 78 06 15 00 009	Façon de filetage sur tube ø 76 à 90 mm	U										
	TOTAL		0.570	16.02	.	.	.		16.02	21.47	23.85	
	VOTRE ENTREPRISE											
	Façon de coude à la cintreuse											
32 78 06 18 00 003	Façon de coude sur tube jusqu'à ø 34 mm	U										
	TOTAL		0.350	9.83	.	.	.		9.83	13.17	14.63	
	VOTRE ENTREPRISE											
32 78 06 18 00 006	Façon de coude sur tube ø 42 à 60 mm	U										
	TOTAL		0.500	14.05	.	.	.		14.05	18.83	20.92	
	VOTRE ENTREPRISE											
32 78 06 18 00 009	Façon de coude sur tube ø 76 à 90 mm	U										
	TOTAL		0.750	21.08	.	.	.		21.08	28.25	31.39	
	VOTRE ENTREPRISE											
	JOINT DE VIS SUR TUBE FER NOIR La pose des raccords, brides ou vannes est comprise dans la valeur du joint de vis correspondant. Fourniture à reprendre.											
32 78 09 00 00 003	Façon de joint sur tube jusqu'à ø 34 mm	U										
	TOTAL		0.200	5.62	.	.	.		5.62	7.53	8.37	
	VOTRE ENTREPRISE											
32 78 09 00 00 006	Façon de joint sur tube ø 42 à 60 mm	U										
	TOTAL		0.260	7.31	.	.	.		7.31	9.80	10.89	
	VOTRE ENTREPRISE											
32 78 09 00 00 009	Façon de joint sur tube ø 76 à 90 mm	U										
	TOTAL		0.400	11.24	.	.	.		11.24	15.06	16.73	
	VOTRE ENTREPRISE											
	POSE DE RACCORD 3 PIECES											
32 78 12 00 00 003	Pose de raccord 3 pièces sur tube jusqu'à ø 34 mm	U										
	TOTAL		0.300	8.43	.	.	.		8.43	11.30	12.55	
	VOTRE ENTREPRISE											
32 78 12 00 00 006	Pose de raccord 3 pièces sur tube ø 42 à 60 mm	U										
	TOTAL		0.390	10.96	.	.	.		10.96	14.69	16.32	
	VOTRE ENTREPRISE											
32 78 12 00 00 009	Pose de raccord 3 pièces sur tube ø 76 à 90 mm	U										
	TOTAL		0.600	16.86	.	.	.		16.86	22.59	25.10	
	VOTRE ENTREPRISE											

Copyright © Groupe Moniteur RCS Paris 403 080 823

POSE ET FAÇON SUR TUBES FER NOIR

Code	Désignation des ouvrages	Unité	Main d'œuvre: Temps moyen	Main d'œuvre: M.-o. + charges sociales 4 x 28.10 €	Fournitures: Unité	Fournitures: Quantité	Fournitures: Prix unitaires	Fournitures: Fournitures principales et annexes 7 x 8	Déboursé sec 5 + 9	Prix de revient 10 x 1.340	Prix de vente indicatif € H.T.: Fournitures et mise en œuvre 11 x 1.111	Prix de vente indicatif € H.T.: Mise en œuvre seule 4 x 51.82 €
1	2	3	4	5	6	7	8	9	10	11	12	13
	SOUDURE EN PLACE SUR TUBE FER NOIR											
32 78 15 00 00 003	Soudure sur tube jusqu'à ø 34 mm	U										
	Métal apport brasure				KG	0.005	41.66	0.21				
	TOTAL		0.600	16.86	.	.	.	0.21	17.07	22.87	25.41	
	VOTRE ENTREPRISE											
32 78 15 00 00 006	Soudure sur tube ø 42 à 60 mm	U										
	Métal apport brasure				KG	0.006	41.66	0.25				
	TOTAL		0.800	22.48	.	.	.	0.25	22.73	30.46	33.84	
	VOTRE ENTREPRISE											
32 78 15 00 00 009	Soudure sur tube ø 76 à 90 mm	U										
	Métal apport brasure				KG	0.010	41.66	0.42				
	TOTAL		1.600	44.96	.	.	.	0.42	45.38	60.81	67.56	
	VOTRE ENTREPRISE											
	TRAVAUX EN PIED DE COLONNE											
	VIDANGE DE COLONNE MONTANTE pour travaux de réparation ou de transformation, compris remise en charge et purge.											
32 81 02 00 00 003	Vidange pied de colonne pour le premier étage	U										
	TOTAL		0.200	5.62	.	.	.		5.62	7.53	8.37	
	VOTRE ENTREPRISE											
32 81 02 00 00 006	Majoration par étage supplémentaire	U										
	TOTAL		0.050	1.41	.	.	.		1.41	1.89	2.10	
	VOTRE ENTREPRISE											
	REMPLACEMENT DE VANNE DE PIED DE COLONNE											
	Par vanne à boisseau sphérique compris dépose de l'existant.											
32 81 03 01 00 003	Remplacement vanne pied de colonne ø 15x21 mm	U										
	Vanne de pied de colonne				U	1.000	10.51	10.51				
	Union M/F 15x21 mm				U	1.000	3.57	3.57				
	TOTAL		1.850	51.99	.	.	.	14.08	66.07	88.53	98.36	
	VOTRE ENTREPRISE											
32 81 03 01 00 006	Remplacement vanne pied de colonne ø 20x27 mm	U										
	Vanne de pied de colonne				U	1.000	13.08	13.08				
	Union M/F 20x27 mm				U	1.000	4.48	4.48				
	TOTAL		1.950	54.80	.	.	.	17.56	72.36	96.96	107.72	
	VOTRE ENTREPRISE											
32 81 03 01 00 009	Remplacement vanne pied de colonne ø 26x34 mm	U										
	Vanne de pied de colonne				U	1.000	18.99	18.99				
	Union M/F 26x34 mm				U	1.000	5.81	5.81				
	TOTAL		2.050	57.60	.	.	.	24.80	82.40	110.42	122.68	
	VOTRE ENTREPRISE											
32 81 03 01 00 012	Remplacement vanne pied de colonne ø 33x42 mm	U										
	Vanne de pied de colonne				U	1.000	27.40	27.40				
	Union M/F 33x42 mm				U	1.000	8.96	8.96				
	TOTAL		2.450	68.85	.	.	.	36.36	105.21	140.98	156.63	
	VOTRE ENTREPRISE											
	Par robinet de réglage de débit et de pression avec prise de purge, compris dépose de l'existant.											
32 81 03 04 00 003	Remplacement vanne pied de colonne ø 15x21 mm	U										
	Robinet d'équilibrage				U	1.000	63.85	63.85				
	Union M/F 15x21 mm				U	1.000	3.57	3.57				
	TOTAL		1.850	51.99	.	.	.	67.42	119.41	160.01	177.77	
	VOTRE ENTREPRISE											
32 81 03 04 00 006	Remplacement vanne pied de colonne ø 20x27 mm	U										
	Robinet d'équilibrage				U	1.000	68.96	68.96				
	Union M/F 20x27 mm				U	1.000	4.48	4.48				
	TOTAL		1.950	54.80	.	.	.	73.44	128.24	171.84	190.91	
	VOTRE ENTREPRISE											

Copyright © Groupe Moniteur RCS Paris 403 080 823

Code	Désignation des ouvrages	Unité	Main d'œuvre Temps moyen	Main d'œuvre M.-o. + charges sociales 4 x 28.10 €	Fournitures Unité	Fournitures Quantité	Fournitures Prix unitaires	Fournitures Fournitures principales et annexes 7 x 8	Déboursé sec 5 + 9	Prix de revient 10 x 1.340	Prix de vente indicatif € H.T. Fournitures et mise en œuvre 11 x 1.111	Prix de vente indicatif € H.T. Mise en œuvre seule 4 x 51.82 €
1	2	3	4	5	6	7	8	9	10	11	12	13
	Par robinet de réglage de débit et de pression *(suite)*											
32 81 03 04 00 009	Remplacement vanne pied de colonne ø 26x34 mm	U										
	Robinet d'équilibrage				U	1.000	79.29	79.29				
	Union M/F 26x34 mm				U	1.000	5.81	5.81				
	TOTAL		2.050	57.60	.	.	.	85.10	142.70	191.22	212.45	
	VOTRE ENTREPRISE											
32 81 03 04 00 012	Remplacement vanne pied de colonne ø 33x42 mm	U										
	Robinet d'équilibrage				U	1.000	96.33	96.33				
	Union M/F 33x42 mm				U	1.000	8.96	8.96				
	TOTAL		2.450	68.85	.	.	.	105.29	174.14	233.35	259.25	
	VOTRE ENTREPRISE											
	RACCORD DE CALORIFUGEAGE SUR PIED DE COLONNE											
	Par coquille laine de roche et bande plâtrée compris dépose de l'existant.											
32 81 06 03 00 003	Raccord calorifugeage pied de colonne ø 15x21 mm	U										
	Coquille nue ép. 30 mm				ML	0.550	4.16	2.29				
	Bande préplâtrée				ML	1.650	0.22	0.36				
	Manchette aluminium				ML	0.110	0.56	0.06				
	TOTAL		0.250	7.02	.	.	.	2.71	9.73	13.04	14.49	
	VOTRE ENTREPRISE											
32 81 06 03 00 006	Raccord calorifugeage pied de colonne ø 20x27 mm	U										
	Coquille nue ép. 30 mm				ML	0.550	4.49	2.47				
	Bande préplâtrée				ML	1.650	0.22	0.36				
	Manchette aluminium				ML	0.110	0.56	0.06				
	TOTAL		0.270	7.59	.	.	.	2.89	10.48	14.04	15.60	
	VOTRE ENTREPRISE											
32 81 06 03 00 009	Raccord calorifugeage pied de colonne ø 26x34 mm	U										
	Coquille nue ép. 30 mm				ML	0.550	4.86	2.67				
	Bande préplâtrée				ML	1.650	0.22	0.36				
	Manchette aluminium				ML	0.110	0.56	0.06				
	TOTAL		0.300	8.43	.	.	.	3.09	11.52	15.44	17.15	
	VOTRE ENTREPRISE											
32 81 06 03 00 012	Raccord calorifugeage pied de colonne ø 33x42 mm	U										
	Coquille nue ép. 30 mm				ML	0.550	5.26	2.89				
	Bande préplâtrée				ML	1.650	0.22	0.36				
	Manchette aluminium				ML	0.110	0.56	0.06				
	TOTAL		0.330	9.27	.	.	.	3.31	12.58	16.86	18.73	
	VOTRE ENTREPRISE											
	Par gaine isolante compris dépose de l'existant.											
32 81 06 06 00 003	Raccord calorifugeage pied de colonne ø 15x21 mm	U										
	Gaine isolante ép. 13 mm				ML	0.550	1.67	0.92				
	Colle				L	0.006	25.48	0.15				
	TOTAL		0.150	4.22	.	.	.	1.07	5.29	7.09	7.88	
	VOTRE ENTREPRISE											
32 81 06 06 00 006	Raccord calorifugeage pied de colonne ø 20x27 mm	U										
	Gaine isolante ép. 13 mm				ML	0.550	1.83	1.01				
	Colle				L	0.008	25.48	0.20				
	TOTAL		0.170	4.78	.	.	.	1.21	5.99	8.03	8.92	
	VOTRE ENTREPRISE											
32 81 06 06 00 009	Raccord calorifugeage pied de colonne ø 26x34 mm	U										
	Gaine isolante ép. 13 mm				ML	0.550	2.17	1.19				
	Colle				L	0.010	25.48	0.25				
	TOTAL		0.190	5.34	.	.	.	1.44	6.78	9.09	10.10	
	VOTRE ENTREPRISE											
32 81 06 06 00 012	Raccord calorifugeage pied de colonne ø 33x42 mm	U										
	Gaine isolante ép. 13 mm				ML	0.550	2.51	1.38				
	Colle				L	0.013	25.48	0.33				
	TOTAL		0.200	5.62	.	.	.	1.71	7.33	9.82	10.91	
	VOTRE ENTREPRISE											

Copyright © Groupe Moniteur RCS Paris 403 080 823

Code	Désignation des ouvrages	Unité	Main d'œuvre: Temps moyen	Main d'œuvre: M.-o. + charges sociales 4 x 28.10 €	Fournitures: Unité	Fournitures: Quantité	Fournitures: Prix unitaires	Fournitures: Fournitures principales et annexes 7 x 8	Déboursé sec 5 + 9	Prix de revient 10 x 1.340	Prix de vente indicatif € H.T.: Fournitures et mise en œuvre 11 x 1.111	Prix de vente indicatif € H.T.: Mise en œuvre seule 4 x 51.82 €
1	2	3	4	5	6	7	8	9	10	11	12	13
	TRAVAUX SUR RADIATEUR											
	DEPOSE ET REPOSE DE RADIATEUR pour travaux de peinture, compris démontage, remontage et réfection des points de raccords.											
	En fonte											
32 84 02 01 00 003	Dépose et repose de radiateur jusqu'à 1 500 W	U										
	Accessoires + fixations				ENS	1.000	12.43	12.43				
	TOTAL		0.280	7.87	.	.	.	12.43	20.30	27.20	30.22	
	VOTRE ENTREPRISE											
32 84 02 01 00 006	Dépose et repose de radiateur de 1 501 W jusqu'à 3 000 W	U										
	Accessoires + fixations				ENS	1.000	12.43	12.43				
	TOTAL		0.320	8.99	.	.	.	12.43	21.42	28.70	31.89	
	VOTRE ENTREPRISE											
	En fonte d'aluminium											
32 84 02 02 00 003	Dépose et repose de radiateur jusqu'à 1 500 W	U										
	Accessoires + fixations				ENS	1.000	12.43	12.43				
	TOTAL		0.240	6.74	.	.	.	12.43	19.17	25.69	28.54	
	VOTRE ENTREPRISE											
32 84 02 02 00 006	Dépose et repose de radiateur de 1 501 W jusqu'à 3 000 W	U										
	Accessoires + fixations				ENS	1.000	12.43	12.43				
	TOTAL		0.280	7.87	.	.	.	12.43	20.30	27.20	30.22	
	VOTRE ENTREPRISE											
	A plis en acier											
32 84 02 03 00 003	Dépose et repose de radiateur jusqu'à 1 500 W	U										
	Accessoires + fixations				ENS	1.000	12.43	12.43				
	TOTAL		0.200	5.62	.	.	.	12.43	18.05	24.19	26.88	
	VOTRE ENTREPRISE											
32 84 02 03 00 006	Dépose et repose de radiateur de 1 501 W jusqu'à 3 000 W	U										
	Accessoires + fixations				ENS	1.000	12.43	12.43				
	TOTAL		0.240	6.74	.	.	.	12.43	19.17	25.69	28.54	
	VOTRE ENTREPRISE											
	Panneau simple en acier											
32 84 02 04 00 003	Dépose et repose de radiateur jusqu'à 1 500 W	U										
	Accessoires + fixations				ENS	1.000	12.43	12.43				
	TOTAL		0.210	5.90	.	.	.	12.43	18.33	24.56	27.29	
	VOTRE ENTREPRISE											
32 84 02 04 00 006	Dépose et repose de radiateur de 1 501 W jusqu'à 3 000 W	U										
	Accessoires + fixations				ENS	1.000	12.43	12.43				
	TOTAL		0.250	7.02	.	.	.	12.43	19.45	26.06	28.95	
	VOTRE ENTREPRISE											
	Panneau double en acier											
32 84 02 05 00 003	Dépose et repose de radiateur jusqu'à 1 500 W	U										
	Accessoires + fixations				ENS	1.000	12.43	12.43				
	TOTAL		0.220	6.18	.	.	.	12.43	18.61	24.94	27.71	
	VOTRE ENTREPRISE											
32 84 02 05 00 006	Dépose et repose de radiateur de 1 501 W jusqu'à 3 000 W	U										
	Accessoires + fixations				ENS	1.000	12.43	12.43				
	TOTAL		0.260	7.31	.	.	.	12.43	19.74	26.45	29.39	
	VOTRE ENTREPRISE											
	A lames simples en acier											
32 84 02 06 00 003	Dépose et repose de radiateur jusqu'à 1 500 W	U										
	Accessoires + fixations				ENS	1.000	12.43	12.43				
	TOTAL		0.210	5.90	.	.	.	12.43	18.33	24.56	27.29	
	VOTRE ENTREPRISE											
32 84 02 06 00 006	Dépose et repose de radiateur de 1 501 W jusqu'à 3 000 W	U										
	Accessoires + fixations				ENS	1.000	12.43	12.43				
	TOTAL		0.250	7.02	.	.	.	12.43	19.45	26.06	28.95	
	VOTRE ENTREPRISE											

Copyright © Groupe Moniteur RCS Paris 403 080 823

Code	Désignation des ouvrages	Unité	Main d'œuvre: Temps moyen	Main d'œuvre: M.-o. + charges sociales 4 x 28.10 €	Fournitures: Unité	Fournitures: Quantité	Fournitures: Prix unitaires	Fournitures: Fournitures principales et annexes 7 x 8	Déboursé sec 5 + 9	Prix de revient 10 x 1.340	Prix de vente indicatif € H.T.: Fournitures et mise en œuvre 11 x 1.111	Prix de vente indicatif € H.T.: Mise en œuvre seule 4 x 51.82 €
1	2	3	4	5	6	7	8	9	10	11	12	13
	A lames doubles en acier											
32 84 02 07 00 003	Dépose et repose de radiateur jusqu'à 1 500 W Accessoires + fixations	U			ENS	1.000	12.43	12.43				
	TOTAL		0.220	6.18	.	.	.	12.43	18.61	24.94	27.71	
	VOTRE ENTREPRISE											
32 84 02 07 00 006	Dépose et repose de radiateur de 1 501 W jusqu'à 3 000 W Accessoires + fixations	U			ENS	1.000	12.43	12.43				
	TOTAL		0.260	7.31	.	.	.	12.43	19.74	26.45	29.39	
	VOTRE ENTREPRISE											
	Sèche-serviettes eau chaude en acier											
32 84 02 08 00 003	Dépose et repose de radiateur jusqu'à 1 200 W Accessoires + fixations	U			ENS	1.000	12.43	12.43				
	TOTAL		0.210	5.90	.	.	.	12.43	18.33	24.56	27.29	
	VOTRE ENTREPRISE											
	Sèche-serviettes mixte en acier électrique et à eau chaude.											
32 84 02 09 00 003	Dépose et repose de radiateur jusqu'à 1 200 W Accessoires + fixations	U			ENS	1.000	12.43	12.43				
	TOTAL		0.300	8.43	.	.	.	12.43	20.86	27.95	31.05	
	VOTRE ENTREPRISE											
	Plinthe à ailettes simples en acier											
32 84 02 10 00 003	Dépose et repose de convecteur jusqu'à 1 000 W Accessoires + fixations	U			ENS	1.000	12.43	12.43				
	TOTAL		0.200	5.62	.	.	.	12.43	18.05	24.19	26.88	
	VOTRE ENTREPRISE											
32 84 02 10 00 006	Dépose et repose de convecteur de 1 001 W jusqu'à 2 000 W Accessoires + fixations	U			ENS	1.000	12.43	12.43				
	TOTAL		0.220	6.18	.	.	.	12.43	18.61	24.94	27.71	
	VOTRE ENTREPRISE											
	Plinthe à ailettes doubles en acier											
32 84 02 11 00 003	Dépose et repose de convecteur jusqu'à 1 500 W Accessoires + fixations	U			ENS	1.000	12.43	12.43				
	TOTAL		0.220	6.18	.	.	.	12.43	18.61	24.94	27.71	
	VOTRE ENTREPRISE											
32 84 02 11 00 006	Dépose et repose de convecteur de 1 501 W jusqu'à 3 000 W Accessoires + fixations	U			ENS	1.000	12.43	12.43				
	TOTAL		0.260	7.31	.	.	.	12.43	19.74	26.45	29.39	
	VOTRE ENTREPRISE											
	Ventilo convecteur											
32 84 02 12 00 003	Dépose et repose de ventilo convecteur jusqu'à 4 000 W Accessoires + fixations	U			ENS	1.000	12.43	12.43				
	TOTAL		0.450	12.65	.	.	.	12.43	25.08	33.61	37.34	
	VOTRE ENTREPRISE											
	MODIFICATION D'IMPLANTATION DE RADIATEUR comprenant la dépose et la repose au nouvel emplacement, avec fixation des supports ou consoles, remontage du robinet et des raccords. Les bouchements de trous et raccords éventuels d'enduit sont à reprendre aux OUVRAGES COMMUNS, chapitre CN 26.											
	Radiateur en fonte											
32 84 03 03 00 003	Modification d'implantation de radiateur jusqu'à 1 500 W Accessoires + fixations	U			ENS	1.000	12.43	12.43				
	TOTAL		1.800	50.58	.	.	.	12.43	63.01	84.43	93.80	
	VOTRE ENTREPRISE											
32 84 03 03 00 006	Modification d'implantation de radiateur de 1 501 W à 3 000 W Accessoires + fixations	U			ENS	1.000	12.43	12.43				
	TOTAL		2.100	59.01	.	.	.	12.43	71.44	95.73	106.36	
	VOTRE ENTREPRISE											

Copyright © Groupe Moniteur RCS Paris 403 080 823

TRAVAUX SUR RADIATEUR

Code	Désignation des ouvrages	Unité	Main d'œuvre: Temps moyen	Main d'œuvre: M.-o. + charges sociales 4 x 28.10 €	Fournitures: Unité	Fournitures: Quantité	Fournitures: Prix unitaires	Fournitures: Fournitures principales et annexes 7 x 8	Déboursé sec 5 + 9	Prix de revient 10 x 1.340	Prix de vente indicatif € H.T.: Fournitures et mise en œuvre 11 x 1.111	Prix de vente indicatif € H.T.: Mise en œuvre seule 4 x 51.82 €
1	2	3	4	5	6	7	8	9	10	11	12	13
	Radiateur en acier											
32 84 03 06 00 003	Modification d'implantation de radiateur jusqu'à 1 500 W	U										
	Accessoires + fixations				ENS	1.000	9.28	9.28				
	TOTAL		1.650	46.36	.	.	.	9.28	55.64	74.56	82.84	
	VOTRE ENTREPRISE											
32 84 03 06 00 006	Modification d'implantation de radiateur de 1 501 W à 3 000 W	U										
	Accessoires + fixations				ENS	1.000	9.28	9.28				
	TOTAL		1.950	54.80	.	.	.	9.28	64.08	85.87	95.40	
	VOTRE ENTREPRISE											
	POUR REMPLACEMENT DE ROBINET DE RADIATEUR (Dépose seule) Vidange à reprendre en complément. Fourniture et pose du robinet à reprendre aux ouvrages n° 32 35 03 03 00 003 et suivants.											
32 84 06 00 00 003	Dépose de robinet	U										
	TOTAL		0.200	5.62	.	.	.		5.62	7.53	8.37	
	VOTRE ENTREPRISE											
	PEINTURE NORMALISEE D'INSTALLATION DE CHAUFFAGE											
	MISE EN PEINTURE DES CANALISATIONS											
	Travaux neufs											
32 87 09 03 00 003	Mise en peinture sur métaux ferreux (finition 1 couche)	M2										
	Primaire				L	0.110	21.71	2.39				
	Peinture				L	0.178	15.35	2.73				
	TOTAL		0.653	18.35	.	.	.	5.12	23.47	31.45	34.94	
	VOTRE ENTREPRISE											
32 87 09 03 00 006	Mise en peinture sur métaux non ferreux (finition 1 couche)	M2										
	Dégraissant				L	0.150	7.12	1.07				
	Primaire				L	0.070	19.15	1.34				
	Peinture				L	0.178	15.35	2.73				
	TOTAL		0.573	16.10	.	.	.	5.14	21.24	28.46	31.62	
	VOTRE ENTREPRISE											
	Travaux de rénovation											
32 87 09 06 00 003	Mise en peinture sur métaux ferreux(finition 2 couches)	M2										
	Décapant				KG	0.350	10.32	3.61				
	Primaire				L	0.110	21.71	2.39				
	Peinture				L	0.356	15.35	5.46				
	TOTAL		1.086	30.52	.	.	.	11.46	41.98	56.25	62.49	
	VOTRE ENTREPRISE											
32 87 09 06 00 006	Mise en peinture sur métaux non ferreux(finition 2 couches)	M2										
	Décapant				KG	0.350	10.32	3.61				
	Primaire				L	0.070	19.15	1.34				
	Peinture				L	0.356	15.35	5.46				
	TOTAL		1.086	30.52	.	.	.	10.41	40.93	54.85	60.94	
	VOTRE ENTREPRISE											

Copyright © Groupe Moniteur RCS Paris 403 080 823

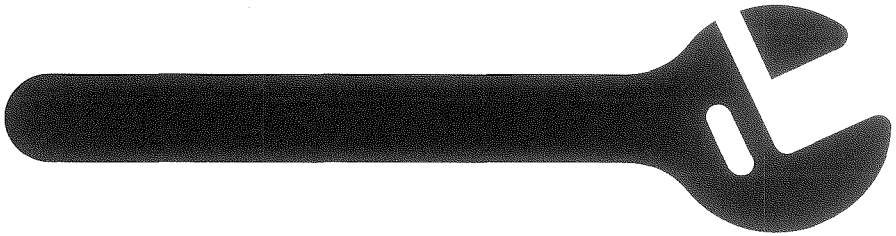

Plomberie

Index de corps d'état n°28 - PLOMBERIE - SANITAIRE

MAIN D'OEUVRE DU CORPS D'ETAT PLOMBERIE - SANITAIRE 297

BAIGNOIRE ROBINETTERIE ET ACCESSOIRES 297

BAIGNOIRE EN FONTE EMAILLEE 297
Baignoire série économique 297
Baignoire série confort, avec poignées 297
Baignoire série grand confort, avec poignées 297
BAIGNOIRE EN TOLE EMAILLEE 298
Baignoire série économique 298
BAIGNOIRE EN MATERIAU DE SYNTHESE 298
Baignoire série économique 298
Baignoire série confort, poignées chromées 298
Baignoire série grand confort, poignées chromées 299
Baignoire d'angle 299
Baignoire de balnéothérapie, série confort avec système air/eau 299
Baignoire de balnéothérapie, série grand confort avec système air/eau 299
Tablier amovible standard, pour baignoire de balnéothérapie 299
Tablier amovible de luxe, pour baignoire de balnéothérapie 300
VIDAGE DE BAIGNOIRE 300
ROBINETTERIE POUR BAIGNOIRE 300
ECRAN DE DOUCHE ET PARE-BAINS 301
Ecran pivotant sur cadre aluminium mat 301
Ecran coulissant et fixe 301

RECEVEUR DE DOUCHE ROBINETTERIE ET ACCESSOIRES 301

RECEVEUR DE DOUCHE EN CERAMIQUE 301
RECEVEUR DE DOUCHE EN MATERIAU DE SYNTHESE 302
VIDAGE POUR RECEVEUR DE DOUCHE ET BAC A LAVER 303
ROBINETTERIE POUR DOUCHE 303
Série économique 303
Série confort 303
Série grand confort 303
Robinetterie temporisée 304
EQUIPEMENT COMPLEMENTAIRE POUR DOUCHE 304
POMME DE DOUCHE 304
PAROIS DE DOUCHE 304
Accès de face 304
Accès d'angle 305
CABINE DE DOUCHE 305
Série confort 305
Série grand confort 305
Accessoires complémentaires, pour les modèles des séries confort et grand confort 306
COLONNE DE DOUCHE 307
Série économique 307
Série confort 307

LAVABO VASQUE ROBINETTERIE 307

LAVABO EN PORCELAINE VITRIFIEE 307
Série économique 307
Série confort 308
Série grand confort 308
Lavabo double largeur 308
VASQUE EN PORCELAINE VITRIFIEE 308
A encastrer par dessus 308
A encastrer par dessous 309
LAVE-MAINS EN PORCELAINE VITRIFIEE 309
LAVABO POUR COLLECTIVITE 309
ROBINETTERIE POUR LAVABO 310
Série économique 310
Série confort 310
Robinetterie temporisée 310
PLAN DE TOILETTE 311
MEUBLE ET PLAN DE TOILETTE AVEC VASQUE 311
Monobloc en céramique 311
Plan de toilette stratifié avec vasque céramique 312

BIDET ROBINETTERIE ET ACCESSOIRES 312

BIDET EN PORCELAINE VITRIFIEE 312
Série économique 312
Série confort 312
Série grand confort 312
VIDAGE POUR BIDET OU LAVABO 312
ROBINETTERIE POUR BIDET 313

BAC VIDOIR ROBINETTERIE ET ACCESSOIRES 313

BAC A LAVER EN CERAMIQUE 313
VIDOIR POUR COLLECTIVITE 313
ROBINETTERIE POUR BAC ET VIDOIR 313

BLOC-WC ET ACCESSOIRES 314

CUVETTE ET BLOC-WC 314
Série économique 314
Série confort 314
Série grand confort 314
RESERVOIR DE CHASSE D'EAU 315
CUVETTE POUR COLLECTIVITE 315
BROYEUR ET MODULE DE RELEVAGE 316
Broyeur 316
Relevage 316
WC A BROYEUR INCORPORE 316
RACCORDEMENT PVC POUR WC 316
ABATTANT EN MATIERE PLASTIQUE 316
ROBINETTERIE POUR COLLECTIVITE 317

EVIER ROBINETTERIE MEUBLE 317

EVIER INOX 18/10 317
A poser sur meuble 317
A encastrer sur plan de travail du menuisier ou du carreleur 317
EVIER EN GRES EMAILLE 318
A poser sur meuble ou console 318
A encastrer sur plan de travail du menuisier ou du carreleur 319
EVIER EN MATERIAU DE SYNTHESE 319
A encastrer sur plan de travail du menuisier ou du carreleur 319
VIDAGE POUR EVIER ET M.A.L. 319
Siphon pour évier à 1 cuve 319
Ensemble de vidage avec siphon pour évier à 2 cuves 320
Siphon pour M.A.L. 320
BROYEUR POUR EVIER 320
ROBINETTERIE POUR EVIER 320
Série économique 320
Série confort 321
Série grand confort 321
MEUBLE SOUS EVIER 321
CUISINETTE 322

URINOIR ROBINETTERIE ET ACCESSOIRES 323

URINOIR 323
Urinoir individuel en applique 323
Stalle d'urinoir 323
Séparation d'urinoir 323
ROBINETTERIE TEMPORISEE POUR URINOIR 324

EQUIPEMENT POUR ERGOTHERAPIE ET ERGONOMIE 324

BARRE DE MAINTIEN, BARRE D'APPUI 324
Pour couloir, escalier 324
Pour lavabo 325
Pour WC 326
Pour douche 328
BAIGNOIRE PMR 329
RECEVEUR DE DOUCHE PMR 329
LAVABO PMR 330
PACK WC PMR 330
Cuvette surélevée et cuvette suspendue 330
Bâti-support WC avec réservoir encastré 331
Plaque de commande 332
EQUIPEMENT COMPLEMENTAIRE 332
Espace lavabo 332
Espace douche 332

PRODUCTION D'EAU CHAUDE SANITAIRE 333

CHAUFFE-EAU ELECTRIQUE 333
Chauffe-eau vertical à fixation murale 333
Chauffe-eau horizontal à fixation murale 334
Chauffe-eau stable à pose directe au sol 335
Accessoires de pose de chauffe-eau et vidange siphonnée 336
Raccordement électrique 336
CHAUFFE-EAU A GAZ 337
A puissance réglable 8,7 kW, non raccordé à un conduit de fumée 337
A puissance réglable 8,7 kW, raccordé à un conduit de fumée 337
CHAUFFE-EAU THERMODYNAMIQUE 337

POMPE DE SURFACE ET SURPRESSEUR RESEAU ALIMENTATION 337

POMPE DE SURFACE AUTO-AMORÇANTE 337
Pompe à usage domestique 337
Kit pour automatisme et contrôle 338
Kit aspiration 338
Surpresseur à usage domestique 338
Surpresseur à usage collectif avec réservoir de 50 l 338
Surpresseur à usage collectif avec réservoir de 100 litres 338
Kit de protection contre le manque d'eau ville 338
POMPE IMMERGEE POUR PUITS 338
Pompe immergée pour puits 338
Kit de commande d'automatisme et de protection 338
RESERVOIR DE STOCKAGE A VESSIE 339
Modèle horizontal 339
Modèle vertical 339
Modèle avec antibélier 339
ACCESSOIRES COMPLEMENTAIRES 339
Contacteur manométrique 339

RESEAU D'ADDUCTION D'EAU ET D'ARROSAGE 339

TUYAU POLYETHYLENE SEMI-RIGIDE 339
Tuyau 339
Raccord de jonction en laiton 339
Tés égaux ou réduits en bronze 340
Bouche d'arrosage 340

RESEAU DE DISTRIBUTION EC EF GAZ ET AIR COMPRIME 340

TUBE CUIVRE ECROUI 340
Réseaux horizontaux en sous-sol ou galerie technique 340
Colonne montante 341
Distribution intérieure et raccordement d'appareil 342
Distribution noyée en chape ou en dalle 342

Copyright © Groupe Moniteur RCS Paris 403 080 823

Majoration pour brasure ordinaire ... 343
Majoration pour brasure à l'argent ... 343
TUBE ACIER GALVANISE ... 344
Réseau en sous-sol ou galerie technique ... 344
Colonne montante ... 344
TUBE FLEXIBLE DE PRESSION ... 345
Pour raccordement ø 12x17 mm, ø intérieur 9 mm ... 345
Pour raccordement ø 15x21 mm, ø intérieur 9 mm ... 345
Pour raccordement ø 15x21 mm, ø intérieur 12 mm ... 345
Pour raccordement ø 15x21 mm, ø intérieur 14 mm ... 345
Pour raccordement ø 20x27 mm, ø intérieur 19 mm ... 345
Pour raccordement ø 26x34 mm, ø intérieur 25 mm ... 346
TUBE PVC PRESSION ... 346
Réseau en sous-sol ou galerie technique ... 346
Colonne montante ... 346
Coude 90° à raccords femelles ... 347
Coude 45° à raccords femelles ... 347
Té 90° à raccords femelles ... 348
Manchon à raccords femelles ... 349
Union 3 pièces à raccords femelles ... 349
RESEAU DE DISTRIBUTION AIR COMPRIME ... 350
Réseau horizontal en galerie technique ... 350
Colonne montante ... 350
Coude à 90° - femelle femelle ... 350
Coude à 45° - femelle femelle ... 351
Té à 90° - femelle femelle ... 351
Manchon - femelle femelle ... 351
Réduction simple - mâle femelle ... 352
Crosse à 180°- mâle mâle ... 352
Coude à 90° - femelle taraudée ... 352
Manchon - femelle taraudée ... 353
Applique murale - femelle taraudée ... 353
Robinet d'arrêt à bille ... 353
Raccord rapide - mâle ... 353
TUBE POLYETHYLENE PE-80 POUR ALIMENTATION GAZ ... 354
Pose en tranchée ... 354
Manchon en laiton PE-PE 80 GAZ ... 354
Raccord en métal PE-AC 80 GAZ, à souder ... 354
Raccord en métal PE-CU 80 GAZ, à braser ... 354
COLONNE MONTANTE GAZ ... 355
Colonne d'étage 26 x 28 ... 355
Colonne d'étage 34 x 36 ... 355
TUBE POLYETHYLENE RETICULE ... 356
Tube et gaine annelés ... 356
Accessoires de raccordement ... 356
Ouvrages complémentaires ... 357

CALORIFUGE 357

GAINE ISOLANTE EN MOUSSE ... 357
Anticondensation 9 mm ... 357
Gaine isolante en mousse de caoutchouc de synthèse 13 mm ... 358
Majoration pour pose de gaine mousse en conditions difficiles ... 359

RELEVAGE ASSAINISSEMENT 359

MODULE DE RELEVAGE ET VIDE CAVE ... 359
Relevage EU (EG) domestique ... 359
Relevage EU - EV (EG - EN) domestique ... 360
Relevage EU - EV (EG - EN) domestique et collectif ... 360
Majoration pour module de relevage ... 360
Relevage des condensats ... 360
Vide-cave ... 361
POMPE SUBMERSIBLE ... 361
Pompe EU (EG) ... 361
Pompe EU - EV (EG - EN) ... 362
Majoration pour pompe de relevage ... 363

RESEAU D'EVACUATION 363

VIDANGE D'APPAREIL SANITAIRE E.U - E.V (E.G - E.N) EN TUBE CUIVRE ... 363
VIDANGE D'APPAREIL SANITAIRE E.U - E.V (E.G - E.N) EN TUBES PVC ... 364
Tube en PVC ... 364
Flexible d'évacuation en PVC ... 364
Raccord PVC à écrou tournant ... 364
Raccord PVC par manchon femelle ... 364
Raccord PVC par embout mâle ... 364
COLLECTEUR E.U - E.V (E.G - E.N).- E.P. EN FONTE SME ... 365
CHUTE E.U - E.V (E.G - E.N) - EP EN FONTE SME ... 365
Colonne de chute ... 365
Culotte ou embranchement ... 366
Tampon hermétique ... 366
COLLECTEUR ET CHUTE E.U - E.V (E.G - E.N) - EP EN FONTE SMU ... 367
Collecteur et chute ... 367
Culotte ou embranchement ... 367
Tampon hermétique ... 368
COLLECTEUR ET CHUTE E.U (E.G) EN FONTE SMU-HB ... 368
Collecteur en sous-sol ou en galerie technique ... 368
Chute ... 369
Culotte simple à 45°, à fût allongé ... 369
Culotte simple ... 370
Culotte double parallèle ... 370
Té de visite à plaque hermétique ... 371
Bouchon hermétique ... 371
COLLECTEUR ET CHUTE E.U - E.V (E.G - E.N) - E.P EN PVC ... 371
Collecteur et chute ... 371
Culotte ou embranchement ... 372
Tampon hermétique ... 373
CHUTE E.U - E.V (E.G - E.N) EN PVC EXTRUDE ... 374
Colonne chute ... 374
Culotte ou embranchement ... 374
Tampon hermétique ... 376
AERATEUR A MEMBRANE EN PVC ... 376
SIPHON DE SOL ... 376

ACCESSOIRES ET EQUIPEMENT DE PLOMBERIE 377

ROBINETTERIE EAU FROIDE OU EAU CHAUDE ... 377
ANTIBELIER ... 378
REDUCTEUR DE PRESSION ... 378
ANTIPOLLUTION ... 379
COMPTEUR D'EAU ... 379
ROBINETTERIE GAZ ... 379
FILTRE A GAZ ... 380
COMPTAGE GAZ ... 380
TRAITEMENT D'EAU ... 380
Filtre antitartre et anticorrosion ... 380
Adoucisseur d'eau ... 381

TRAVAUX COMPLEMENTAIRES 381

OUVRAGE MAÇONNE ... 381
Jambage, paillasse et socle ... 381
Tablier de baignoire ... 381
Tablier de baignoire avec trappe de visite ... 382
Socle coup de pied ... 385
Terrasson en béton moulé ... 385
Fabrication manuelle de béton et mortier ... 386
JOINT, BANDE ... 386

REPARATION OU MODIFICATION DE RESEAU EN PLACE 386

TUBE CUIVRE ECROUI ... 386
FAÇONS ACCESSOIRES SUR TUBE CUIVRE ... 387
Coupe sur tube non posé ... 387
Coupe sur tube en place ... 387
Collet battu sur tube non posé ... 388
Façon de coude à froid ... 388
Façon de coude à chaud ... 388
Emboîture droite sur tube non posé ... 389
Emboîture droite sur tube en place ... 389
Brasure ordinaire à l'étain ... 389
Brasure forte ... 390
Brasure argent ... 390
REMANIAGE ET DEPOSE DE TUBE CUIVRE ... 391
Débrasage de tube ... 391
Dépose en réemploi ... 391
Dépose de tube sans réemploi ... 391
TUBE ACIER GALVANISE ... 391
FAÇONS ACCESSOIRES SUR TUBE ACIER GALVANISE ... 392
Coupe sur tube non posé ... 392
Coupe sur tube en place ... 392
Filetage droit ou gauche sur tube non posé ... 393
Filetage droit ou gauche sur tube en place ... 393
Filetage à longue vis sur tube non posé ... 393
Façon de coude à la cintreuse ... 393
Joint à vis ... 394
Pose de raccord 3 pièces ... 394
REMANIAGE ET DEPOSE DE TUBE ACIER GALVANISE ... 394
Dépose de tube pour réemploi et repose en place ... 394
Démontage de joint à vis ... 394
Démontage de joint à vis avec raccord 3 pièces ... 395
Dépose de tube sans réemploi ... 395
TUBE PVC ... 395
FAÇONS ACCESSOIRES SUR TUBE PVC ... 396
Coupe sur tube non posé ... 396
Coupe sur tube en place ... 396
POSE SEULE DE RACCORD SUR TUBES PVC ... 396
REMANIAGE ET DEPOSE DE TUBE PVC ... 397
Dépose pour réemploi et repose en place ... 397
Dépose sans réemploi ... 397
TUYAU EN FONTE SME - SMU ... 397
Pose seule de tuyau ... 397
Fixation par collier acier galvanisé ... 397

REVISION ET DEPOSE D'APPAREIL 398

COUPURE D'EAU POUR REVISION ET REPARATION ... 398
REVISION DE ROBINETTERIE ... 398
REMPLACEMENT DE GARNITURE ... 399
REVISION DE SYSTEME DE VIDAGE ... 399
REVISION DE SIPHON ... 400
REVISION ET REPARATION DE RESERVOIR DE CHASSE D'EAU ... 400
Révision de réservoir de chasse ... 400
Remplacement de cône de chasse ... 400
Remplacement de mécanisme de chasse ... 400
REMPLACEMENT D'ABATTANT DE WC ... 400
REMPLACEMENT DE GROUPE DE SECURITE ... 401
DEPOSE D'APPAREIL SANITAIRE EN CONSERVATION ... 401
DEPOSE DE CHAUFFE-EAU ... 401

 Copyright © Groupe Moniteur RCS Paris 403 080 823

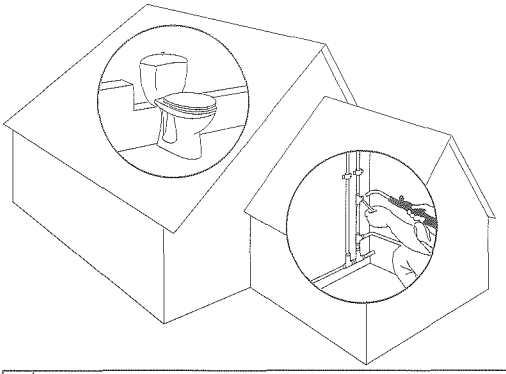

28 - PLOMBERIE - SANITAIRE

Vérifiez vos paramètres

	Fourniture et mise en œuvre	Mise en œuvre seule
Taux horaires moyens du corps d'état :		
Coût horaire de main-d'œuvre compris charges sociales	28.42 €	28.42 €
Prix de vente hors taxes	42.31 €	52.41 €
Multiplicateurs :		
Frais généraux sur main-d'œuvre	1.340	1.660
Frais généraux sur fournitures	1.340	
Bénéfices et aléas	1.111	1.111

Code	Désignation des ouvrages	Unité	Main d'œuvre: Temps moyen	Main d'œuvre: M.-o. + charges sociales 4 x 28.42 €	Fournitures: Unité	Fournitures: Quantité	Fournitures: Prix unitaires	Fournitures: Fournitures principales et annexes 7 x 8	Déboursé sec 5 + 9	Prix de revient 10 x 1.340	Prix de vente indicatif € H.T.: Fournitures et mise en œuvre 11 x 1.111	Prix de vente indicatif € H.T.: Mise en œuvre seule 4 x 52.41 €
1	2	3	4	5	6	7	8	9	10	11	12	13

LES APPAREILS SANITAIRES sont considérés rendus chantier (hors sujétions de manutentions : coltinage, montage, descente). Les prix indiqués comprennent, la mise en place, le calage, les fixations le cas échéant et la mise en service et vérification.
Les prix de fournitures correspondent à des appareils BLANCS. Pour les appareils de COULEUR, substituer le prix d'achat à celui de la colonne 8.
Ouvrages à reprendre en complément :
- Montage ou descente des appareils aux ouvrages n°CN 32 03 06 00 003 - 015.
- Joints d'étanchéité à la pompe et bande résiliente aux ouvrages n° 28 65 18 00 00 003 et 009.
- Trous, tranchées d'engravure aux OUVRAGES COMMUNS, chapitre CN 26.

MAIN D'OEUVRE DU CORPS D'ETAT PLOMBERIE - SANITAIRE

Taux horaire moyen calculé suivant les hypothèses BATIPRIX.

Code	Désignation des ouvrages	Unité	Temps moyen	M.-o. + charges sociales	Unité	Quantité	Prix unitaires	Fournitures principales et annexes	Déboursé sec	Prix de revient	Fournitures et mise en œuvre	Mise en œuvre seule
28 01 00 00 00 003	Taux horaire moyen	H										
	TOTAL		1.000	28.42	.	.	.		28.42	38.08	42.31	52.41
	VOTRE ENTREPRISE											

BAIGNOIRE ROBINETTERIE ET ACCESSOIRES

BAIGNOIRE EN FONTE EMAILLEE coloris blanc, à encastrer, montée sur pieds réglables, avec dossier double galbe, poignées et fond antidérapant, sauf série économique.

Code	Désignation des ouvrages	Unité	Temps moyen	M.-o. + charges sociales	Unité	Quantité	Prix unitaires	Fournitures principales et annexes	Déboursé sec	Prix de revient	Fournitures et mise en œuvre	Mise en œuvre seule
	Baignoire série économique											
28 05 03 03 00 015	Baignoire 150x70 cm	U										
	Baignoire				U	1.000	502.80	502.80				
	TOTAL		4.700	133.57	.	.	.	502.80	636.37	852.74	947.39	246.33
	VOTRE ENTREPRISE											
28 05 03 03 00 018	Baignoire 160x70 cm	U										
	Baignoire				U	1.000	589.20	589.20				
	TOTAL		4.750	135.00	.	.	.	589.20	724.20	970.43	1078.15	248.95
	VOTRE ENTREPRISE											
28 05 03 03 00 021	Baignoire 170x70 cm	U										
	Baignoire				U	1.000	646.40	646.40				
	TOTAL		4.800	136.42	.	.	.	646.40	782.82	1048.98	1165.42	251.57
	VOTRE ENTREPRISE											
	Baignoire série confort, avec poignées											
28 05 03 06 00 003	Baignoire 160x70 cm	U										
	Baignoire				U	1.000	735.60	735.60				
	TOTAL		4.750	135.00	.	.	.	735.60	870.60	1166.60	1296.09	248.95
	VOTRE ENTREPRISE											
28 05 03 06 00 006	Baignoire 170x70 cm	U										
	Baignoire				U	1.000	787.60	787.60				
	TOTAL		4.800	136.42	.	.	.	787.60	924.02	1238.19	1375.63	251.57
	VOTRE ENTREPRISE											
	Baignoire série grand confort, avec poignées											
28 05 03 09 00 003	Baignoire 160x75 cm	U										
	Baignoire				U	1.000	1030.80	1030.80				
	TOTAL		4.850	137.84	.	.	.	1030.80	1168.64	1565.98	1739.80	254.19
	VOTRE ENTREPRISE											
28 05 03 09 00 006	Baignoire 170x80 cm	U										
	Baignoire				U	1.000	1207.20	1207.20				
	TOTAL		4.900	139.26	.	.	.	1207.20	1346.46	1804.26	2004.53	256.81
	VOTRE ENTREPRISE											

Copyright © Groupe Moniteur RCS Paris 403 080 823

Code	Désignation des ouvrages	Unité	Main d'œuvre: Temps moyen	Main d'œuvre: M.-o. + charges sociales 4 x 28.42 €	Fournitures: Unité	Fournitures: Quantité	Fournitures: Prix unitaires	Fournitures: Fournitures principales et annexes 7 x 8	Déboursé sec 5 + 9	Prix de revient 10 x 1.340	Prix de vente indicatif € H.T.: Fournitures et mise en œuvre 11 x 1.111	Prix de vente indicatif € H.T.: Mise en œuvre seule 4 x 52.41 €
1	2	3	4	5	6	7	8	9	10	11	12	13
	Baignoire série grand confort, avec poignées *(suite)*											
28 05 03 09 00 009	Baignoire 180x85 cm	U										
	Baignoire				U	1.000	1670.40	1670.40				
	TOTAL		5.000	142.10	.	.	.	1670.40	1812.50	2428.75	2698.34	262.05
	VOTRE ENTREPRISE											
	BAIGNOIRE EN TOLE EMAILLEE coloris blanc, à encastrer.											
	Baignoire série économique sans poignée.											
28 05 06 03 00 006	Baignoire 120x70 cm	U										
	Baignoire				U	1.000	122.03	122.03				
	TOTAL		2.200	62.52	.	.	.	122.03	184.55	247.30	274.75	115.30
	VOTRE ENTREPRISE											
28 05 06 03 00 009	Baignoire 140x70 cm	U										
	Baignoire				U	1.000	132.45	132.45				
	TOTAL		2.300	65.37	.	.	.	132.45	197.82	265.08	294.50	120.54
	VOTRE ENTREPRISE											
28 05 06 03 00 012	Baignoire 150x70 cm	U										
	Baignoire				U	1.000	88.81	88.81				
	TOTAL		2.400	68.21	.	.	.	88.81	157.02	210.41	233.77	125.78
	VOTRE ENTREPRISE											
28 05 06 03 00 015	Baignoire 160x70 cm	U										
	Baignoire				U	1.000	88.81	88.81				
	TOTAL		2.500	71.05	.	.	.	88.81	159.86	214.21	237.99	131.02
	VOTRE ENTREPRISE											
28 05 06 03 00 018	Baignoire 170x70 cm	U										
	Baignoire				U	1.000	88.81	88.81				
	TOTAL		2.600	73.89	.	.	.	88.81	162.70	218.02	242.22	136.27
	VOTRE ENTREPRISE											
28 05 06 03 00 021	Majoration pour plaques d'insonorisation	U										
	Jeu 4 plaques				U	1.000	7.50	7.50				
	TOTAL		0.250	7.10	.	.	.	7.50	14.60	19.56	21.73	13.10
	VOTRE ENTREPRISE											
	BAIGNOIRE EN MATERIAU DE SYNTHESE Coloris blanc, à encastrer, montée sur pieds réglables, avec dossier double galbe, poignées et fond antidérapant, sauf série économique. Concernant les baignoires balnéo, l'installation est raccordée sur alimentation électrique et évacuation considérées en attente à proximité. Les protections et l'alimentation électrique depuis le tableau, ainsi que la liaison équipotentielle, sont à reprendre.											
	Baignoire série économique											
28 05 09 03 00 003	Baignoire 150x70 cm	U										
	Baignoire				U	1.000	296.43	296.43				
	TOTAL		2.500	71.05	.	.	.	296.43	367.48	492.42	547.08	131.02
	VOTRE ENTREPRISE											
28 05 09 03 00 006	Baignoire 160x70 cm	U										
	Baignoire				U	1.000	278.90	278.90				
	TOTAL		2.600	73.89	.	.	.	278.90	352.79	472.74	525.21	136.27
	VOTRE ENTREPRISE											
28 05 09 03 00 009	Baignoire 170x70 cm	U										
	Baignoire				U	1.000	312.25	312.25				
	TOTAL		2.700	76.73	.	.	.	312.25	388.98	521.23	579.09	141.51
	VOTRE ENTREPRISE											
	Baignoire série confort, poignées chromées											
28 05 09 06 00 003	Baignoire 160x70 cm	U										
	Baignoire				U	1.000	454.05	454.05				
	TOTAL		2.600	73.89	.	.	.	454.05	527.94	707.44	785.97	136.27
	VOTRE ENTREPRISE											
28 05 09 06 00 006	Baignoire 170x70 cm	U										
	Baignoire				U	1.000	364.50	364.50				
	TOTAL		2.700	76.73	.	.	.	364.50	441.23	591.25	656.88	141.51
	VOTRE ENTREPRISE											

Copyright © Groupe Moniteur RCS Paris 403 080 823

Code	Désignation des ouvrages	Unité	Main d'œuvre: Temps moyen	Main d'œuvre: M.-o. + charges sociales 4 x 28.42 €	Fournitures: Unité	Fournitures: Quantité	Fournitures: Prix unitaires	Fournitures: Fournitures principales et annexes 7 x 8	Déboursé sec 5 + 9	Prix de revient 10 x 1.340	Prix de vente indicatif € H.T.: Fournitures et mise en œuvre 11 x 1.111	Prix de vente indicatif € H.T.: Mise en œuvre seule 4 x 52.41 €
1	2	3	4	5	6	7	8	9	10	11	12	13
	Baignoire série grand confort, poignées chromées											
28 05 09 09 00 004	Baignoire 170x75 cm	U										
	Baignoire				U	1.000	456.80	456.80				
	TOTAL		2.800	79.58	.	.	.	456.80	536.38	718.75	798.53	146.75
	VOTRE ENTREPRISE											
28 05 09 09 00 007	Baignoire 180x80 cm	U										
	Baignoire				U	1.000	649.83	649.83				
	TOTAL		2.900	82.42	.	.	.	649.83	732.25	981.22	1090.14	151.99
	VOTRE ENTREPRISE											
28 05 09 09 00 010	Baignoire 180x90 cm	U										
	Baignoire				U	1.000	968.35	968.35				
	TOTAL		3.000	85.26	.	.	.	968.35	1053.61	1411.84	1568.55	157.23
	VOTRE ENTREPRISE											
	Baignoire d'angle compris tablier.											
28 05 09 12 00 004	Baignoire d'angle 140x140 cm	U										
	Baignoire angle				U	1.000	451.20	451.20				
	Tablier angle				U	1.000	331.20	331.20				
	TOTAL		5.000	142.10	.	.	.	782.40	924.50	1238.83	1376.34	262.05
	VOTRE ENTREPRISE											
28 05 09 12 00 007	Baignoire d'angle 150x150 cm	U										
	Baignoire angle				U	1.000	709.95	709.95				
	Tablier angle				U	1.000	526.40	526.40				
	TOTAL		5.100	144.94	.	.	.	1236.35	1381.29	1850.93	2056.38	267.29
	VOTRE ENTREPRISE											
	Baignoire de balnéothérapie, série confort avec système air/eau en matériau de synthèse blanc, comprenant 4 à 6 buses latérales, 2 buses plantaires, 4 hydrojets dorsaux, pompe 1250 W avec commande pneumatique et système de vidage.											
28 05 09 18 00 003	Baignoire 180x80 cm balnéo air/eau	U										
	Baignoire balnéo				U	1.000	1468.80	1468.80				
	TOTAL		5.000	142.10	.	.	.	1468.80	1610.90	2158.61	2398.22	262.05
	VOTRE ENTREPRISE											
28 05 09 18 00 006	Baignoire d'angle 140x140 cm balnéo air/eau	U										
	Baignoire balnéo				U	1.000	1848.60	1848.60				
	TOTAL		5.000	142.10	.	.	.	1848.60	1990.70	2667.54	2963.64	262.05
	VOTRE ENTREPRISE											
	Baignoire de balnéothérapie, série grand confort avec système air/eau en matériau de synthèse blanc, comprenant 8 buses latérales, 4 hydrojets dorsaux, pompe 900 W avec commande électronique, système de vidage, 1 spot de chromothérapie.											
28 05 09 21 00 003	Baignoire 180x80 cm balnéo air/eau	U										
	Baignoire balnéo				U	1.000	2882.70	2882.70				
	TOTAL		5.000	142.10	.	.	.	2882.70	3024.80	4053.23	4503.14	262.05
	VOTRE ENTREPRISE											
28 05 09 21 00 006	Baignoire d'angle 145x145 cm balnéo air/eau	U										
	Baignoire balnéo				U	1.000	3762.90	3762.90				
	TOTAL		5.000	142.10	.	.	.	3762.90	3905.00	5232.70	5813.53	262.05
	VOTRE ENTREPRISE											
	Tablier amovible standard, pour baignoire de balnéothérapie postformé en matériau de synthèse blanc.											
28 05 09 24 00 003	Façade droite baignoire 180x80 cm	U										
	Tablier amovible balnéo				U	1.000	266.80	266.80				
	TOTAL		0.500	14.21	.	.	.	266.80	281.01	376.55	418.35	26.20
	VOTRE ENTREPRISE											
28 05 09 24 00 006	Retour droit baignoire 180x80 cm	U										
	Tablier amovible balnéo				U	1.000	187.90	187.90				
	TOTAL		0.500	14.21	.	.	.	187.90	202.11	270.83	300.89	26.20
	VOTRE ENTREPRISE											
28 05 09 24 00 009	Façade d'angle baignoire 140x140 cm	U										
	Tablier amovible balnéo				U	1.000	360.63	360.63				
	TOTAL		0.500	14.21	.	.	.	360.63	374.84	502.29	558.04	26.20
	VOTRE ENTREPRISE											

Copyright © Groupe Moniteur RCS Paris 403 080 823

Code	Désignation des ouvrages	Unité	Main d'œuvre: Temps moyen	Main d'œuvre: M.-o. + charges sociales 4 x 28.42 €	Fournitures: Unité	Fournitures: Quantité	Fournitures: Prix unitaires	Fournitures: Fournitures principales et annexes 7 x 8	Déboursé sec 5 + 9	Prix de revient 10 x 1.340	Prix de vente indicatif € H.T.: Fournitures et mise en œuvre 11 x 1.111	Prix de vente indicatif € H.T.: Mise en œuvre seule 4 x 52.41 €
1	2	3	4	5	6	7	8	9	10	11	12	13
	Tablier amovible standard, pour baignoire de balnéothérapie *(suite)*											
28 05 09 24 00 012	Façade d'angle baignoire 145x145 cm Tablier amovible balnéo	U			U	1.000	393.53	393.53				
	TOTAL		0.500	14.21	.	.	.	393.53	407.74	546.37	607.02	26.20
	VOTRE ENTREPRISE											
	Tablier amovible de luxe, pour baignoire de balnéothérapie en matériau de synthèse blanc thermoformé avec piètement en bois et barre porte-serviette chromée.											
28 05 09 27 00 003	Façade droite baignoire 180x80 cm Tablier amovible balnéo	U			U	1.000	583.11	583.11				
	TOTAL		1.000	28.42	.	.	.	583.11	611.53	819.45	910.41	52.41
	VOTRE ENTREPRISE											
28 05 09 27 00 006	Retour droit baignoire 180x80 cm Tablier amovible balnéo	U			U	1.000	257.07	257.07				
	TOTAL		0.750	21.32	.	.	.	257.07	278.39	373.04	414.45	39.31
	VOTRE ENTREPRISE											
28 05 09 27 00 009	Façade d'angle baignoire 140x140 cm Tablier amovible balnéo	U			U	1.000	510.23	510.23				
	TOTAL		1.000	28.42	.	.	.	510.23	538.65	721.79	801.91	52.41
	VOTRE ENTREPRISE											
28 05 09 27 00 012	Façade d'angle baignoire 145x145 cm Tablier amovible balnéo	U			U	1.000	552.54	552.54				
	TOTAL		1.000	28.42	.	.	.	552.54	580.96	778.49	864.90	52.41
	VOTRE ENTREPRISE											
	VIDAGE DE BAIGNOIRE complet avec siphon, compris montage et façon des joints.											
28 05 12 00 00 003	Vidage à bouchon PVC et chaînette Vidage	U			U	1.000	8.12	8.12				
	TOTAL		0.600	17.05	.	.	.	8.12	25.17	33.73	37.47	31.45
	VOTRE ENTREPRISE											
28 05 12 00 00 007	Vidage à câble, clapet inox Vidage	U			U	1.000	22.20	22.20				
	TOTAL		0.800	22.74	.	.	.	22.20	44.94	60.22	66.90	41.93
	VOTRE ENTREPRISE											
28 05 12 00 00 010	Vidage à câble, clapet laiton Vidage	U			U	1.000	59.28	59.28				
	TOTAL		0.800	22.74	.	.	.	59.28	82.02	109.91	122.11	41.93
	VOTRE ENTREPRISE											
28 05 12 00 00 013	Vidage à câble, clapet laiton, siphon cuivre Vidage	U			U	1.000	110.67	110.67				
	TOTAL		1.000	28.42	.	.	.	110.67	139.09	186.38	207.07	52.41
	VOTRE ENTREPRISE											
28 05 12 00 00 015	Vidage à pression (clic-clac), clapet laiton Vidage	U			U	1.000	50.60	50.60				
	TOTAL		0.600	17.05	.	.	.	50.60	67.65	90.65	100.71	31.45
	VOTRE ENTREPRISE											
	ROBINETTERIE POUR BAIGNOIRE chromée, à inverseur bain-douche, compris montage et façon des joints. Equipement de douche à reprendre aux ouvrages : 28 10 18 00 00 003 et suivants.											
28 05 15 00 00 003	Mélangeur monotrou à tête à clapet Mélangeur	U			U	1.000	59.71	59.71				
	TOTAL		1.300	36.95	.	.	.	59.71	96.66	129.52	143.90	68.13
	VOTRE ENTREPRISE											
28 05 15 00 00 006	Mélangeur mural à tête à clapet Mélangeur	U			U	1.000	76.21	76.21				
	TOTAL		1.600	45.47	.	.	.	76.21	121.68	163.05	181.15	83.86
	VOTRE ENTREPRISE											

Copyright © Groupe Moniteur RCS Paris 403 080 823

Code	Désignation des ouvrages	Unité	Main d'œuvre: Temps moyen	Main d'œuvre: M.-o. + charges sociales 4 x 28.42 €	Fournitures: Unité	Fournitures: Quantité	Fournitures: Prix unitaires	Fournitures: Fournitures principales et annexes 7 x 8	Déboursé sec 5 + 9	Prix de revient 10 x 1.340	Prix de vente indicatif € H.T.: Fournitures et mise en œuvre 11 x 1.111	Prix de vente indicatif € H.T.: Mise en œuvre seule 4 x 52.41 €
1	2	3	4	5	6	7	8	9	10	11	12	13
	Tablier amovible de luxe, pour baignoire de balnéothérapie *(suite)*											
28 05 15 00 00 009	Mélangeur sur gorge à tête à clapet	U										
	Mélangeur				U	1.000	95.33	95.33				
	TOTAL		1.300	36.95	.	.	.	95.33	132.28	177.26	196.94	68.13
	VOTRE ENTREPRISE											
28 05 15 00 00 012	Mitigeur mécanique mural (disque céramique)	U										
	Mitigeur				U	1.000	163.98	163.98				
	TOTAL		1.600	45.47	.	.	.	163.98	209.45	280.66	311.81	83.86
	VOTRE ENTREPRISE											
28 05 15 00 00 015	Mitigeur mécanique sur gorge (disque céramique)	U										
	Mitigeur				U	1.000	183.10	183.10				
	TOTAL		1.300	36.95	.	.	.	183.10	220.05	294.87	327.60	68.13
	VOTRE ENTREPRISE											
28 05 15 00 00 018	Mitigeur thermostatique mural (disque céramique)	U										
	Mitigeur				U	1.000	347.85	347.85				
	TOTAL		1.600	45.47	.	.	.	347.85	393.32	527.05	585.55	83.86
	VOTRE ENTREPRISE											
28 05 15 00 00 021	Mitigeur thermostatique sur gorge (disque céramique)	U										
	Mitigeur				U	1.000	454.47	454.47				
	TOTAL		1.300	36.95	.	.	.	454.47	491.42	658.50	731.59	68.13
	VOTRE ENTREPRISE											
	ECRAN DE DOUCHE ET PARE-BAINS montés sur baignoire, fixation sur cloisons ou mur par vis et chevilles.											
	Ecran pivotant sur cadre aluminium mat											
28 05 18 03 00 004	Ecran de douche 0,80x1,40m ht en verre de sécurité sérigraphié	U										
	Ecran douche - pare-bains				U	1.000	270.75	270.75				
	Fixation				ENS	4.000	0.34	1.36				
	TOTAL		0.500	14.21	.	.	.	272.11	286.32	383.67	426.26	26.20
	VOTRE ENTREPRISE											
28 05 18 03 00 007	Ecran de douche 0,80x1,40m ht en verre de sécurité transparent	U										
	Ecran douche - pare-bains				U	1.000	252.75	252.75				
	Fixation				ENS	4.000	0.34	1.36				
	TOTAL		0.500	14.21	.	.	.	254.11	268.32	359.55	399.46	26.20
	VOTRE ENTREPRISE											
28 05 18 03 00 010	Ecran de douche 2 vantaux (2x0,40) x1,40 m ht verre de sécurité transparent	U										
	Ecran douche - pare-bains				U	1.000	407.25	407.25				
	Fixation				ENS	4.000	0.34	1.36				
	TOTAL		0.650	18.47	.	.	.	408.61	427.08	572.29	635.81	34.07
	VOTRE ENTREPRISE											
	Ecran coulissant et fixe											
28 05 18 06 00 005	Ecran de douche (1 fixe + 1 coulissant) 1,60/1,80x1,40 m ht en verre de sécurité sérigraphié	U										
	Ecran douche - pare-bains				U	1.000	534.75	534.75				
	Fixation				ENS	4.000	0.34	1.36				
	TOTAL		1.000	28.42	.	.	.	536.11	564.53	756.47	840.44	52.41
	VOTRE ENTREPRISE											
28 05 18 06 00 007	Ecran de douche 1 paroi fixe 0,73/0,76x1,40 m ht en verre de sécurité sérigraphié	U										
	Ecran douche - pare-bains				U	1.000	219.00	219.00				
	Fixation				ENS	4.000	0.34	1.36				
	TOTAL		0.500	14.21	.	.	.	220.36	234.57	314.32	349.21	26.20
	VOTRE ENTREPRISE											
	RECEVEUR DE DOUCHE ROBINETTERIE ET ACCESSOIRES											
	RECEVEUR DE DOUCHE EN CERAMIQUE coloris blanc.											
28 10 03 00 00 006	Receveur surélevé 80x80 cm	U										
	Receveur surélevé				U	1.000	193.95	193.95				
	TOTAL		3.200	90.94	.	.	.	193.95	284.89	381.75	424.12	167.71
	VOTRE ENTREPRISE											

Copyright © Groupe Moniteur RCS Paris 403 080 823

RECEVEUR DE DOUCHE ROBINETTERIE ET ACCESSOIRES

Code	Désignation des ouvrages	Unité	Main d'œuvre: Temps moyen	Main d'œuvre: M.-o. + charges sociales 4 x 28.42 €	Fournitures: Unité	Fournitures: Quantité	Fournitures: Prix unitaires	Fournitures: Fournitures principales et annexes 7 x 8	Déboursé sec 5 + 9	Prix de revient 10 x 1.340	Prix de vente indicatif € H.T.: Fournitures et mise en œuvre 11 x 1.111	Prix de vente indicatif € H.T.: Mise en œuvre seule 4 x 52.41 €
1	2	3	4	5	6	7	8	9	10	11	12	13
28 10 03 00 00 007	Receveur surélevé 90x90 cm	U										
	Receveur surélevé				U	1.000	330.14	330.14				
	TOTAL		3.300	93.79	.	.	.	330.14	423.93	568.07	631.13	172.95
	VOTRE ENTREPRISE											
28 10 03 00 00 009	Receveur à encastrer 70x70 cm	U										
	Receveur encastré				U	1.000	81.11	81.11				
	TOTAL		3.000	85.26	.	.	.	81.11	166.37	222.94	247.69	157.23
	VOTRE ENTREPRISE											
28 10 03 00 00 012	Receveur à encastrer 80x80 cm	U										
	Receveur encastré				U	1.000	119.03	119.03				
	TOTAL		3.100	88.10	.	.	.	119.03	207.13	277.55	308.36	162.47
	VOTRE ENTREPRISE											
28 10 03 00 00 013	Receveur à encastrer 90x90 cm	U										
	Receveur encastré				U	1.000	172.00	172.00				
	TOTAL		3.200	90.94	.	.	.	172.00	262.94	352.34	391.45	167.71
	VOTRE ENTREPRISE											
28 10 03 00 00 015	Receveur à poser 70x70 cm	U										
	Receveur posé				U	1.000	79.44	79.44				
	TOTAL		2.700	76.73	.	.	.	79.44	156.17	209.27	232.50	141.51
	VOTRE ENTREPRISE											
28 10 03 00 00 018	Receveur à poser 80x80 cm	U										
	Receveur posé				U	1.000	118.70	118.70				
	TOTAL		2.800	79.58	.	.	.	118.70	198.28	265.70	295.19	146.75
	VOTRE ENTREPRISE											
28 10 03 00 00 019	Receveur à poser 90x90 cm	U										
	Receveur posé				U	1.000	189.00	189.00				
	TOTAL		2.900	82.42	.	.	.	189.00	271.42	363.70	404.07	151.99
	VOTRE ENTREPRISE											
28 10 03 00 00 021	Receveur à poser d'angle 80x80 cm	U										
	Receveur posé				U	1.000	221.60	221.60				
	TOTAL		2.800	79.58	.	.	.	221.60	301.18	403.58	448.38	146.75
	VOTRE ENTREPRISE											
28 10 03 00 00 023	Receveur à poser d'angle 90x90 cm	U										
	Receveur posé				U	1.000	324.70	324.70				
	TOTAL		3.000	85.26	.	.	.	324.70	409.96	549.35	610.33	157.23
	VOTRE ENTREPRISE											
28 10 03 00 00 025	Receveur cuve extra-plat à poser 80x80 cm	U										
	Receveur posé				U	1.000	254.65	254.65				
	TOTAL		2.800	79.58	.	.	.	254.65	334.23	447.87	497.58	146.75
	VOTRE ENTREPRISE											
28 10 03 00 00 028	Receveur cuve extra-plat à poser 90x90 cm	U										
	Receveur posé				U	1.000	323.70	323.70				
	TOTAL		3.000	85.26	.	.	.	323.70	408.96	548.01	608.84	157.23
	VOTRE ENTREPRISE											
RECEVEUR DE DOUCHE EN MATERIAU DE SYNTHESE coloris blanc.												
28 10 09 00 00 003	Receveur à encastrer 80x80 cm	U										
	Receveur encastré				U	1.000	243.20	243.20				
	TOTAL		2.000	56.84	.	.	.	243.20	300.04	402.05	446.68	104.82
	VOTRE ENTREPRISE											
28 10 09 00 00 006	Receveur à encastrer 90x90 cm	U										
	Receveur encastré				U	1.000	271.20	271.20				
	TOTAL		2.100	59.68	.	.	.	271.20	330.88	443.38	492.60	110.06
	VOTRE ENTREPRISE											
28 10 09 00 00 009	Receveur à encastrer d'angle 90x90 cm	U										
	Receveur encastré				U	1.000	271.20	271.20				
	TOTAL		2.100	59.68	.	.	.	271.20	330.88	443.38	492.60	110.06
	VOTRE ENTREPRISE											

Copyright © Groupe Moniteur RCS Paris 403 080 823

Code	Désignation des ouvrages	Unité	Main d'œuvre: Temps moyen	Main d'œuvre: M.-o. + charges sociales 4 x 28.42 €	Fournitures: Unité	Fournitures: Quantité	Fournitures: Prix unitaires	Fournitures: Fournitures principales et annexes 7 x 8	Déboursé sec 5 + 9	Prix de revient 10 x 1.340	Prix de vente indicatif € H.T.: Fournitures et mise en œuvre 11 x 1.111	Prix de vente indicatif € H.T.: Mise en œuvre seule 4 x 52.41 €
1	2	3	4	5	6	7	8	9	10	11	12	13
28 10 09 00 00 013	Receveur extra-plat à encastrer 80x80 cm	U										
	Receveur encastré				U	1.000	261.60	261.60				
	TOTAL		2.000	56.84	.	.	.	261.60	318.44	426.71	474.07	104.82
	VOTRE ENTREPRISE											
28 10 09 00 00 016	Receveur extra-plat à encastrer 90x90 cm	U										
	Receveur extra-plat				U	1.000	299.20	299.20				
	TOTAL		2.100	59.68	.	.	.	299.20	358.88	480.90	534.28	110.06
	VOTRE ENTREPRISE											
VIDAGE POUR RECEVEUR DE DOUCHE ET BAC A LAVER avec montage et façon des joints.												
28 10 12 00 00 003	Bonde PVC pour receveur surélevé avec sortie à coller	U										
	Bonde siphoïde				U	1.000	5.89	5.89				
	TOTAL		0.850	24.16	.	.	.	5.89	30.05	40.27	44.74	44.55
	VOTRE ENTREPRISE											
28 10 12 00 00 006	Bonde PVC avec sortie à coller	U										
	Bonde siphoïde				U	1.000	5.89	5.89				
	TOTAL		0.450	12.79	.	.	.	5.89	18.68	25.03	27.81	23.58
	VOTRE ENTREPRISE											
28 10 12 00 00 009	Bonde PVC avec sortie à écrou	U										
	Bonde siphoïde				U	1.000	6.07	6.07				
	TOTAL		0.450	12.79	.	.	.	6.07	18.86	25.27	28.07	23.58
	VOTRE ENTREPRISE											
28 10 12 00 00 012	Bonde laiton pour receveur surélevé	U										
	Bonde siphoïde				U	1.000	56.00	56.00				
	TOTAL		0.850	24.16	.	.	.	56.00	80.16	107.41	119.33	44.55
	VOTRE ENTREPRISE											
28 10 12 00 00 015	Bonde laiton à sortie verticale	U										
	Bonde siphoïde				U	1.000	23.95	23.95				
	TOTAL		0.450	12.79	.	.	.	23.95	36.74	49.23	54.69	23.58
	VOTRE ENTREPRISE											
28 10 12 00 00 019	Bonde laiton à sortie horizontale	U										
	Bonde siphoïde				U	1.000	38.51	38.51				
	TOTAL		0.450	12.79	.	.	.	38.51	51.30	68.74	76.37	23.58
	VOTRE ENTREPRISE											
ROBINETTERIE POUR DOUCHE chromée, compris montage avec raccords encastrés dans le mur et façon des joints. Les douchettes, flexibles et supports sont à reprendre aux ouvrages 28 10 18 00 00 003 et suivants.												
Série économique												
28 10 15 03 00 004	Mélangeur à tête à clapet	U										
	Mélangeur				U	1.000	54.08	54.08				
	TOTAL		1.000	28.42	.	.	.	54.08	82.50	110.55	122.82	52.41
	VOTRE ENTREPRISE											
Série confort												
28 10 15 06 00 003	Mélangeur à tête céramique	U										
	Mélangeur				U	1.000	77.45	77.45				
	TOTAL		1.000	28.42	.	.	.	77.45	105.87	141.87	157.62	52.41
	VOTRE ENTREPRISE											
28 10 15 06 00 006	Mitigeur à cartouche céramique	U										
	Mitigeur				U	1.000	132.48	132.48				
	TOTAL		1.000	28.42	.	.	.	132.48	160.90	215.61	239.54	52.41
	VOTRE ENTREPRISE											
Série grand confort												
28 10 15 09 00 003	Mitigeur thermostatique	U										
	Mitigeur				U	1.000	353.89	353.89				
	TOTAL		1.000	28.42	.	.	.	353.89	382.31	512.30	569.17	52.41
	VOTRE ENTREPRISE											

Copyright © Groupe Moniteur RCS Paris 403 080 823

RECEVEUR DE DOUCHE ROBINETTERIE ET ACCESSOIRES

Code	Désignation des ouvrages	Unité	Main d'œuvre Temps moyen	Main d'œuvre M.-o. + charges sociales 4 x 28.42 €	Fournitures Unité	Fournitures Quantité	Fournitures Prix unitaires	Fournitures principales et annexes 7 x 8	Déboursé sec 5 + 9	Prix de revient 10 x 1.340	Prix de vente indicatif € H.T. Fournitures et mise en œuvre 11 x 1.111	Prix de vente indicatif € H.T. Mise en œuvre seule 4 x 52.41 €
1	2	3	4	5	6	7	8	9	10	11	12	13
	Robinetterie temporisée											
28 10 15 12 00 003	Robinet temporisé pour douche en applique	U										
	Pomme de douche				U	1.000	84.39	84.39				
	Robinet poussoir				U	1.000	47.96	47.96				
	Ensemble douche				U	1.100	115.20	126.72				
	TOTAL		1.610	45.76	.	.	.	259.07	304.83	408.47	453.81	84.38
	VOTRE ENTREPRISE											
28 10 15 12 00 006	Robinet temporisé pour douche encastré	U										
	Pomme de douche				U	1.000	52.69	52.69				
	Robinet				U	1.000	70.03	70.03				
	Tube cuivre écroui ø 8				ML	1.400	3.99	5.59				
	TOTAL		1.940	55.13	.	.	.	128.31	183.44	245.81	273.09	101.68
	VOTRE ENTREPRISE											
28 10 15 12 00 009	Mitigeur temporisé pour douche encastré	U										
	Mitigeur				U	1.000	155.12	155.12				
	TOTAL		1.050	29.84	.	.	.	155.12	184.96	247.85	275.36	55.03
	VOTRE ENTREPRISE											
28 10 15 12 00 012	Mitigeur temporisé pour douche apparent	U										
	Mitigeur				U	1.000	129.41	129.41				
	TOTAL		1.650	46.89	.	.	.	129.41	176.30	236.24	262.46	86.48
	VOTRE ENTREPRISE											
	EQUIPEMENT COMPLEMENTAIRE POUR DOUCHE											
28 10 18 00 00 003	Ensemble de douche série économique : support mural, flexible 1,50 m + douchette PVC	U										
	Ensemble douche				U	1.000	46.90	46.90				
	TOTAL		0.600	17.05	.	.	.	46.90	63.95	85.69	95.20	31.45
	VOTRE ENTREPRISE											
28 10 18 00 00 009	Ensemble de douche série confort : barre de douche 0,60 m, flexible 1,50 m + douchette réglable	U										
	Ensemble douche				U	1.000	84.00	84.00				
	TOTAL		0.900	25.58	.	.	.	84.00	109.58	146.84	163.14	47.17
	VOTRE ENTREPRISE											
28 10 18 00 00 012	Ensemble de douche série grand confort : barre de douche 0,60 m, flexible 1,50 m + douchette réglable + porte-savon	U										
	Ensemble douche				U	1.000	141.48	141.48				
	TOTAL		1.000	28.42	.	.	.	141.48	169.90	227.67	252.94	52.41
	VOTRE ENTREPRISE											
	POMME DE DOUCHE											
28 10 21 00 00 003	Pomme de douche orientable pour ensemble à encastrer	U										
	Pomme de douche				U	1.000	65.40	65.40				
	TOTAL		1.050	29.84	.	.	.	65.40	95.24	127.62	141.79	55.03
	VOTRE ENTREPRISE											
28 10 21 00 00 006	Pomme de douche orientable pour ensemble apparent	U										
	Pomme de douche				U	1.000	56.03	56.03				
	TOTAL		0.850	24.16	.	.	.	56.03	80.19	107.45	119.38	44.55
	VOTRE ENTREPRISE											
	PAROIS DE DOUCHE vitrage en verre sérigraphié sur cadre aluminium profilés blanc, fixation sur cloisons ou mur par vis et chevilles.											
	Accès de face porte coulissante à 3 panneaux.											
28 10 27 03 00 004	Paroi de douche 80x185 cm	U										
	Paroi coulissante				U	1.000	251.96	251.96				
	Mastic				U	0.676	2.54	1.72				
	Fixation				ENS	6.000	0.34	2.04				
	TOTAL		1.000	28.42	.	.	.	255.72	284.14	380.75	423.01	52.41
	VOTRE ENTREPRISE											

Copyright © Groupe Moniteur RCS Paris 403 080 823

Code	Désignation des ouvrages	Unité	Main d'œuvre: Temps moyen	Main d'œuvre: M.-o. + charges sociales 4 x 28.42 €	Fournitures: Unité	Fournitures: Quantité	Fournitures: Prix unitaires	Fournitures: Fournitures principales et annexes 7 x 8	Déboursé sec 5 + 9	Prix de revient 10 x 1.340	Prix de vente indicatif € H.T.: Fournitures et mise en œuvre 11 x 1.111	Prix de vente indicatif € H.T.: Mise en œuvre seule 4 x 52.41 €
1	2	3	4	5	6	7	8	9	10	11	12	13
	Accès de face *(suite)*											
28 10 27 03 00 007	Paroi de douche 90x185 cm	U										
	Paroi coulissante				U	1.000	351.73	351.73				
	Mastic				U	0.676	2.54	1.72				
	Fixation				ENS	6.000	0.34	2.04				
	TOTAL		1.200	34.10	.	.	.	355.49	389.59	522.05	580.00	62.89
	VOTRE ENTREPRISE											
	Accès d'angle											
28 10 27 06 00 004	Paroi de douche 2 panneaux 80x185 cm	U										
	Paroi coulissante				U	1.000	447.52	447.52				
	Mastic				U	0.789	2.54	2.00				
	Fixation				ENS	6.000	0.34	2.04				
	TOTAL		1.400	39.79	.	.	.	451.56	491.35	658.41	731.49	73.37
	VOTRE ENTREPRISE											
28 10 27 06 00 007	Paroi de douche 2 panneaux 90x185 cm	U										
	Paroi coulissante				U	1.000	361.90	361.90				
	Mastic				U	0.789	2.54	2.00				
	Fixation				ENS	6.000	0.34	2.04				
	TOTAL		1.600	45.47	.	.	.	365.94	411.41	551.29	612.48	83.86
	VOTRE ENTREPRISE											

CABINE DE DOUCHE installée et raccordée sur alimentations et évacuation considérées en attente à proximité. L'installation et le raccordement électrique sera effectué par un électricien qualifié, conformément à la norme NFC 15-100, pour les modèles équipés de l'hydromassage séquentiel et (ou) du hammam.

Série confort sans coiffe, comprenant receveur renforcé, bonde, ossature en profil aluminium laqué blanc, portes non cadrées et parois fixes en verre sécurit sérigraphié de 5mm ép, paroi de fond en verre sécurit de 4mm ép, paroi latérale thermoformée lisse avec étagères et siège à coussin, mitigeur thermostatique monotrou, douchette multijet avec flexible de 1,50 ml et barre de douche. Installation de cabine de douche raccordée sur alimentations encastrées dans le mur et considérées en attente à proximité.

Code	Désignation des ouvrages	Unité	Main d'œuvre: Temps moyen	Main d'œuvre: M.-o. + charges sociales 4 x 28.42 €	Fournitures: Unité	Fournitures: Quantité	Fournitures: Prix unitaires	Fournitures: Fournitures principales et annexes 7 x 8	Déboursé sec 5 + 9	Prix de revient 10 x 1.340	Prix de vente indicatif € H.T.: Fournitures et mise en œuvre 11 x 1.111	Prix de vente indicatif € H.T.: Mise en œuvre seule 4 x 52.41 €
28 10 30 03 00 003	Cabine de douche 80x80x206 cm, entrée de face ou d'angle	U										
	Cabine de douche				ENS	1.000	867.00	867.00				
	TOTAL		7.000	198.94	.	.	.	867.00	1065.94	1428.36	1586.91	366.87
	VOTRE ENTREPRISE											
28 10 30 03 00 006	Cabine de douche 90x90x206 cm, entrée de face ou d'angle	U										
	Cabine de douche				ENS	1.000	966.75	966.75				
	TOTAL		7.000	198.94	.	.	.	966.75	1165.69	1562.02	1735.40	366.87
	VOTRE ENTREPRISE											
28 10 30 03 00 009	Cabine de douche 100x80x206 cm, entrée de face ou d'angle	U										
	Cabine de douche				ENS	1.000	1168.50	1168.50				
	TOTAL		8.000	227.36	.	.	.	1168.50	1395.86	1870.45	2078.07	419.28
	VOTRE ENTREPRISE											
28 10 30 03 00 012	Cabine de douche 90x90x206 cm, quart de rond	U										
	Cabine de douche				ENS	1.000	1033.49	1033.49				
	TOTAL		8.000	227.36	.	.	.	1033.49	1260.85	1689.54	1877.08	419.28
	VOTRE ENTREPRISE											

Série grand confort sans coiffe, comprenant receveur renforcé, bonde, ossature en profil aluminium laqué blanc, portes non cadrées et parois fixes en verre sécurit sérigraphié et teinté de 5mm ép, paroi de fond en verre sécurit de 4mm ép, paroi latérale thermoformée lisse avec siège à coussin, poignée de relevage, tablettes en verre, miroirs, mitigeur thermostatique monotrou, douchette multijet avec flexible de 1,50 ml et barre de douche. Installation de cabine de douche raccordée sur alimentations encastrées dans le mur et considérées en attente à proximité. Les protections et l'alimentation électrique depuis le tableau, ainsi que la liaison équipotentielle, sont à reprendre, pour les modèles équipés de l'hydromassage séquentiel et (ou) du hammam.

Code	Désignation des ouvrages	Unité	Main d'œuvre: Temps moyen	Main d'œuvre: M.-o. + charges sociales 4 x 28.42 €	Fournitures: Unité	Fournitures: Quantité	Fournitures: Prix unitaires	Fournitures: Fournitures principales et annexes 7 x 8	Déboursé sec 5 + 9	Prix de revient 10 x 1.340	Prix de vente indicatif € H.T.: Fournitures et mise en œuvre 11 x 1.111	Prix de vente indicatif € H.T.: Mise en œuvre seule 4 x 52.41 €
28 10 30 06 00 003	Cabine de douche 90x90x203 cm, entrée de face ou d'angle	U										
	Cabine de douche				ENS	1.000	1407.73	1407.73				
	TOTAL		7.000	198.94	.	.	.	1407.73	1606.67	2152.94	2391.92	366.87
	VOTRE ENTREPRISE											
28 10 30 06 00 006	Cabine de douche 100x80x203 cm, entrée de face ou d'angle	U										
	Cabine de douche				ENS	1.000	2015.23	2015.23				
	TOTAL		8.000	227.36	.	.	.	2015.23	2242.59	3005.07	3338.63	419.28
	VOTRE ENTREPRISE											
28 10 30 06 00 009	Cabine de douche 120x80x203 cm, entrée de face ou d'angle	U										
	Cabine de douche				ENS	1.000	2094.73	2094.73				
	TOTAL		8.000	227.36	.	.	.	2094.73	2322.09	3111.60	3456.99	419.28
	VOTRE ENTREPRISE											

Code	Désignation des ouvrages	Unité	Main d'œuvre: Temps moyen	Main d'œuvre: M.-o. + charges sociales 4 x 28.42 €	Fournitures: Unité	Fournitures: Quantité	Fournitures: Prix unitaires	Fournitures: Fournitures principales et annexes 7 x 8	Déboursé sec 5 + 9	Prix de revient 10 x 1.340	Prix de vente indicatif € H.T.: Fournitures et mise en œuvre 11 x 1.111	Prix de vente indicatif € H.T.: Mise en œuvre seule 4 x 52.41 €
1	2	3	4	5	6	7	8	9	10	11	12	13
	Série grand confort *(suite)*											
28 10 30 06 00 012	Cabine de douche 90x90x203 cm, quart de rond	U										
	Cabine de douche				ENS	1.000	2080.11	2080.11				
	TOTAL		8.000	227.36	.	.	.	2080.11	2307.47	3092.01	3435.22	419.28
	VOTRE ENTREPRISE											
28 10 30 06 00 015	Cabine de douche 100x100x203 cm, quart de rond	U										
	Cabine de douche				ENS	1.000	2275.48	2275.48				
	TOTAL		8.000	227.36	.	.	.	2275.48	2502.84	3353.81	3726.08	419.28
	VOTRE ENTREPRISE											
28 10 30 06 00 018	Majoration pour hydrommassage multijet avec coiffe	U										
	Majoration hydro multijet				ENS	1.000	527.96	527.96				
	TOTAL		0.500	14.21	.	.	.	527.96	542.17	726.51	807.15	26.20
	VOTRE ENTREPRISE											
28 10 30 06 00 021	Majoration pour hydrommassage séquentiel avec coiffe	U										
	Majoration hydro séquentiel				ENS	1.000	2221.42	2221.42				
	TOTAL		0.500	14.21	.	.	.	2221.42	2235.63	2995.74	3328.27	26.20
	VOTRE ENTREPRISE											
28 10 30 06 00 024	Majoration complémentaire hammam avec coiffe (hors modèle 80x80cm)	U										
	Majoration pour hammam				ENS	1.000	734.98	734.98				
	TOTAL				.	.	.	734.98	734.98	984.87	1094.19	
	VOTRE ENTREPRISE											
	Accessoires complémentaires, pour les modèles des séries confort et grand confort											
28 10 30 09 00 003	Caillebotis intérieur 80x80 cm	U										
	Caillebotis bois exotique				U	1.000	117.00	117.00				
	TOTAL				.	.	.	117.00	117.00	156.78	174.18	
	VOTRE ENTREPRISE											
28 10 30 09 00 006	Caillebotis intérieur 90x90 cm	U										
	Caillebotis bois exotique				U	1.000	145.50	145.50				
	TOTAL				.	.	.	145.50	145.50	194.97	216.61	
	VOTRE ENTREPRISE											
28 10 30 09 00 009	Caillebotis intérieur 100x80 cm	U										
	Caillebotis bois exotique				U	1.000	153.00	153.00				
	TOTAL				.	.	.	153.00	153.00	205.02	227.78	
	VOTRE ENTREPRISE											
28 10 30 09 00 012	Caillebotis intérieur 120x80 cm	U										
	Caillebotis bois exotique				U	1.000	176.25	176.25				
	TOTAL				.	.	.	176.25	176.25	236.18	262.40	
	VOTRE ENTREPRISE											
28 10 30 09 00 015	Caillebotis intérieur quart de rond 90 cm	U										
	Caillebotis bois exotique				U	1.000	154.50	154.50				
	TOTAL				.	.	.	154.50	154.50	207.03	230.01	
	VOTRE ENTREPRISE											
28 10 30 09 00 018	Caillebotis intérieur quart de rond 100 cm	U										
	Caillebotis bois exotique				U	1.000	159.00	159.00				
	TOTAL				.	.	.	159.00	159.00	213.06	236.71	
	VOTRE ENTREPRISE											
28 10 30 09 00 021	Caillebotis ext. 80x30 cm entrée de face	U										
	Caillebotis bois exotique				U	1.000	80.25	80.25				
	TOTAL				.	.	.	80.25	80.25	107.54	119.48	
	VOTRE ENTREPRISE											
28 10 30 09 00 024	Caillebotis ext. 100x30 cm entrée de face	U										
	Caillebotis bois exotique				U	1.000	108.00	108.00				
	TOTAL				.	.	.	108.00	108.00	144.72	160.78	
	VOTRE ENTREPRISE											

Copyright © Groupe Moniteur RCS Paris 403 080 823

Code	Désignation des ouvrages	Unité	Main d'œuvre: Temps moyen	Main d'œuvre: M.-o. + charges sociales 4 x 28.42 €	Fournitures: Unité	Fournitures: Quantité	Fournitures: Prix unitaires	Fournitures: Fournitures principales et annexes 7 x 8	Déboursé sec 5 ÷ 9	Prix de revient 10 x 1.340	Prix de vente indicatif € H.T.: Fournitures et mise en œuvre 11 x 1.111	Prix de vente indicatif € H.T.: Mise en œuvre seule 4 x 52.41 €
1	2	3	4	5	6	7	8	9	10	11	12	13
	Accessoires complémentaires, pour les modèles des séries confort et grand confort *(suite)*											
28 10 30 09 00 027	Caillebotis ext. 120x30 cm entrée de face	U										
	Caillebotis bois exotique				U	1.000	134.25	134.25				
	TOTAL				.	.	.	134.25	134.25	179.90	199.87	
	VOTRE ENTREPRISE											
28 10 30 09 00 030	Caillebotis ext. 70+70x30cm entrée en angle droit	U										
	Caillebotis bois exotique				U	1.000	182.25	182.25				
	TOTAL				.	.	.	182.25	182.25	244.22	271.33	
	VOTRE ENTREPRISE											
28 10 30 09 00 033	Caillebotis ext. 70+70x30cm entrée en ¼ de rond	U										
	Caillebotis bois exotique				U	1.000	182.25	182.25				
	TOTAL				.	.	.	182.25	182.25	244.22	271.33	
	VOTRE ENTREPRISE											
	COLONNE DE DOUCHE compris montage, fixation par chevilles et raccordement sur alimentations encastrées dans le mur et considérées en attente à proximité.											
	Série économique comprenant pomme haute fixe à 1 jet, douchette multijet avec flexible de 1,50 m, 6 buses de massage, tablette de rangement, mitigeur thermostatique et sélecteur de fonction. (flexibles d'alimentation à reprendre). Installation de colonne de douche raccordée sur alimentations encastrées dans le mur et considérées en attente à proximité.											
28 10 33 03 00 003	Colonne de douche, corps en plastique	U										
	Colonne de couche				U	1.000	153.85	153.85				
	TOTAL		2.000	56.84	.	.	.	153.85	210.69	282.32	313.66	104.82
	VOTRE ENTREPRISE											
28 10 33 03 00 006	Colonne de douche, corps en verre	U										
	Colonne de couche				U	1.000	300.17	300.17				
	TOTAL		2.000	56.84	.	.	.	300.17	357.01	478.39	531.49	104.82
	VOTRE ENTREPRISE											
28 10 33 03 00 009	Colonne de douche, corps en aluminium	U										
	Colonne de couche				U	1.000	374.71	374.71				
	TOTAL		2.000	56.84	.	.	.	374.71	431.55	578.28	642.47	104.82
	VOTRE ENTREPRISE											
	Série confort comprenant pomme haute fixe ou orientable multi-jet, douchette multijet avec flexible de 1,50 m, 6 buses de massage, tablette de rangement, mitigeur thermostatique, 1 robinet d'arrêt par fonction et flexibles d'alimentation. Installation de colonne de douche raccordée sur alimentations encastrées dans le mur et considérées en attente à proximité.											
28 10 33 06 00 003	Colonne de douche, corps en acrylique	U										
	Colonne de couche				U	1.000	518.40	518.40				
	TOTAL		2.000	56.84	.	.	.	518.40	575.24	770.82	856.38	104.82
	VOTRE ENTREPRISE											
28 10 33 06 00 006	Colonne de douche, corps en verre	U										
	Colonne de couche				U	1.000	698.22	698.22				
	TOTAL		2.000	56.84	.	.	.	698.22	755.06	1011.78	1124.09	104.82
	VOTRE ENTREPRISE											
28 10 33 06 00 009	Colonne de douche, corps en aluminium	U										
	Colonne de couche				U	1.000	568.00	568.00				
	TOTAL		2.000	56.84	.	.	.	568.00	624.84	837.29	930.23	104.82
	VOTRE ENTREPRISE											
28 10 33 06 00 012	Colonne de douche, corps en bois	U										
	Colonne de couche				U	1.000	660.25	660.25				
	TOTAL		2.000	56.84	.	.	.	660.25	717.09	960.90	1067.56	104.82
	VOTRE ENTREPRISE											
	LAVABO VASQUE ROBINETTERIE											
	LAVABO EN PORCELAINE VITRIFIEE coloris blanc, compris fixation.											
	Série économique											
28 15 03 03 00 003	Lavabo largeur 50 cm sur consoles	U										
	Lavabo				U	1.000	50.73	50.73				
	Consoles				U	1.000	29.41	29.41				
	Fixation				ENS	1.000	3.09	3.09				
	TOTAL		2.700	76.73	.	.	.	83.23	159.96	214.35	238.14	141.51
	VOTRE ENTREPRISE											

Copyright © Groupe Moniteur RCS Paris 403 080 823

Code	Désignation des ouvrages	Unité	Main d'œuvre Temps moyen	Main d'œuvre M.-o. + charges sociales 4 x 28.42 €	Fournitures Unité	Fournitures Quantité	Fournitures Prix unitaires	Fournitures principales et annexes 7 x 8	Déboursé sec 5 + 9	Prix de revient 10 x 1.340	Prix de vente indicatif € H.T. Fournitures et mise en œuvre 11 x 1.111	Prix de vente indicatif € H.T. Mise en œuvre seule 4 x 52.41 €
1	2	3	4	5	6	7	8	9	10	11	12	13
	Série économique *(suite)*											
28 15 03 03 00 006	Lavabo largeur 55 cm sur consoles	U										
	Lavabo				U	1.000	51.66	51.66				
	Consoles				U	1.000	29.41	29.41				
	Fixation				ENS	1.000	3.09	3.09				
	TOTAL		2.750	78.16	.	.	.	84.16	162.32	217.51	241.65	144.13
	VOTRE ENTREPRISE											
28 15 03 03 00 009	Lavabo largeur 60 cm sur consoles	U										
	Lavabo				U	1.000	64.65	64.65				
	Consoles				U	1.000	29.41	29.41				
	Fixation				ENS	1.000	3.09	3.09				
	TOTAL		2.800	79.58	.	.	.	97.15	176.73	236.82	263.11	146.75
	VOTRE ENTREPRISE											
	Série confort											
28 15 03 06 00 003	Lavabo largeur 55 cm sur colonne	U										
	Lavabo				U	1.000	51.66	51.66				
	Colonne				U	1.000	45.99	45.99				
	Fixation				ENS	1.000	3.09	3.09				
	TOTAL		3.000	85.26	.	.	.	100.74	186.00	249.24	276.91	157.23
	VOTRE ENTREPRISE											
28 15 03 06 00 006	Lavabo largeur 60 cm sur colonne	U										
	Lavabo				U	1.000	64.65	64.65				
	Colonne				U	1.000	45.99	45.99				
	Fixation				ENS	1.000	3.09	3.09				
	TOTAL		3.050	86.68	.	.	.	113.73	200.41	268.55	298.36	159.85
	VOTRE ENTREPRISE											
28 15 03 06 00 009	Lavabo largeur 65 cm sur colonne	U										
	Lavabo				U	1.000	86.66	86.66				
	Colonne				U	1.000	45.99	45.99				
	Fixation				ENS	1.000	3.09	3.09				
	TOTAL		3.100	88.10	.	.	.	135.74	223.84	299.95	333.24	162.47
	VOTRE ENTREPRISE											
	Série grand confort											
28 15 03 09 00 003	Lavabo largeur 70 cm sur colonne	U										
	Lavabo				U	1.000	216.75	216.75				
	Colonne				U	1.000	55.68	55.68				
	Fixation				ENS	1.000	3.09	3.09				
	TOTAL		3.200	90.94	.	.	.	275.52	366.46	491.06	545.57	167.71
	VOTRE ENTREPRISE											
	Lavabo double largeur											
28 15 03 12 00 004	Lavabo largeur 120 cm sur colonne	U										
	Lavabo				U	1.000	468.35	468.35				
	Colonne				U	2.000	55.68	111.36				
	Fixation				ENS	2.000	3.09	6.18				
	TOTAL		4.200	119.36	.	.	.	585.89	705.25	945.04	1049.94	220.12
	VOTRE ENTREPRISE											
	VASQUE EN PORCELAINE VITRIFIEE coloris blanc, à encastrer. Meuble et découpe non prévus, à reprendre éventuellement.											
	A encastrer par dessus											
28 15 06 03 00 003	Vasque ovale de 55 à 59 cm de largeur	U										
	Vasque blanche				U	1.000	131.20	131.20				
	TOTAL		0.800	22.74	.	.	.	131.20	153.94	206.28	229.18	41.93
	VOTRE ENTREPRISE											
28 15 06 03 00 006	Vasque ovale de 60 à 65 cm de largeur	U										
	Vasque blanche				U	1.000	174.66	174.66				
	TOTAL		0.800	22.74	.	.	.	174.66	197.40	264.52	293.88	41.93
	VOTRE ENTREPRISE											

Copyright © Groupe Moniteur RCS Paris 403 080 823

Code	Désignation des ouvrages	Unité	Main d'œuvre: Temps moyen	Main d'œuvre: M.-o. + charges sociales 4 x 28.42 €	Fournitures: Unité	Fournitures: Quantité	Fournitures: Prix unitaires	Fournitures: Fournitures principales et annexes 7 x 8	Déboursé sec 5 + 9	Prix de revient 10 x 1.340	Prix de vente indicatif € H.T.: Fournitures et mise en œuvre 11 x 1.111	Prix de vente indicatif € H.T.: Mise en œuvre seule 4 x 52.41 €
1	2	3	4	5	6	7	8	9	10	11	12	13
	A encastrer par dessous											
28 15 06 06 00 004	Vasque ovale 48x41 cm.	U										
	Vasque blanche				U	1.000	188.00	188.00				
	Mastic				U	0.290	2.54	0.74				
	TOTAL		1.500	42.63	.	.	.	188.74	231.37	310.04	344.45	78.61
	VOTRE ENTREPRISE											
28 15 06 06 00 006	Vasque ovale 57x41 cm.	U										
	Vasque blanche				U	1.000	245.88	245.88				
	Mastic				U	0.305	2.54	0.77				
	TOTAL		1.500	42.63	.	.	.	246.65	289.28	387.64	430.67	78.61
	VOTRE ENTREPRISE											
	LAVE-MAINS EN PORCELAINE VITRIFIEE coloris blanc, compris fixation.											
28 15 12 00 00 003	Lave-mains largeur jusqu'à 46 cm	U										
	Lave-mains				U	1.000	57.97	57.97				
	Fixation				ENS	1.000	3.09	3.09				
	TOTAL		2.600	73.89	.	.	.	61.06	134.95	180.83	200.90	136.27
	VOTRE ENTREPRISE											
28 15 12 00 00 006	Lave-mains largeur au dessus de 46 cm	U										
	Lave-mains				U	1.000	79.51	79.51				
	Fixation				ENS	1.000	3.09	3.09				
	TOTAL		2.700	76.73	.	.	.	82.60	159.33	213.50	237.20	141.51
	VOTRE ENTREPRISE											
28 15 12 00 00 009	Lave-mains d'angle	U										
	Lave-mains				U	1.000	74.37	74.37				
	Fixation				ENS	1.000	3.09	3.09				
	TOTAL		2.600	73.89	.	.	.	77.46	151.35	202.81	225.32	136.27
	VOTRE ENTREPRISE											
	LAVABO POUR COLLECTIVITE											
28 15 15 00 00 004	Lavabo 65x50 cm type collectivité individuel	U										
	Lavabo				U	1.000	193.14	193.14				
	Bonde à grille				U	1.000	21.68	21.68				
	Fixation				ENS	1.000	5.04	5.04				
	TOTAL		3.000	85.26	.	.	.	219.86	305.12	408.86	454.24	157.23
	VOTRE ENTREPRISE											
28 15 15 00 00 005	Lavabo 60x50 cm type collectivité juxtaposable	U										
	Lavabo				U	1.000	204.48	204.48				
	Couvre-joint lavabo				U	1.000	42.64	42.64				
	Consoles				U	1.000	29.41	29.41				
	Bonde à grille				U	1.000	21.68	21.68				
	Fixation				ENS	2.000	5.04	10.08				
	TOTAL		3.300	93.79	.	.	.	308.29	402.08	538.79	598.60	172.95
	VOTRE ENTREPRISE											
28 15 15 00 00 008	Lavabo 70x52 cm type collectivité, avec mitigeur mural à commande au coude, bonde surverseur et siphon décalé	U										
	Lavabo				U	1.000	248.00	248.00				
	Mitigeur mural				U	1.000	210.75	210.75				
	Bonde à surverseur				ENS	1.000	20.00	20.00				
	Consoles				U	1.000	29.41	29.41				
	Fixation				ENS	1.000	5.04	5.04				
	TOTAL		4.350	123.63	.	.	.	513.20	636.83	853.35	948.07	227.98
	VOTRE ENTREPRISE											
28 15 15 00 00 009	Lavabo collectif circulaire pour groupe scolaire	U										
	Lavabo				U	1.000	825.52	825.52				
	Pied centrale				U	1.000	294.80	294.80				
	Colonne 6 robinets				U	1.000	442.64	442.64				
	Bonde + siphon				U	1.000	25.81	25.81				
	Fixation				ENS	1.000	5.04	5.04				
	TOTAL		5.750	163.42	.	.	.	1593.81	1757.23	2354.69	2616.06	301.36
	VOTRE ENTREPRISE											

Copyright © Groupe Moniteur RCS Paris 403 080 823

Code	Désignation des ouvrages	Unité	Main d'œuvre: Temps moyen	Main d'œuvre: M.-o. + charges sociales 4 x 28.42 €	Fournitures: Unité	Fournitures: Quantité	Fournitures: Prix unitaires	Fournitures: Fournitures principales et annexes 7 x 8	Déboursé sec 5 + 9	Prix de revient 10 x 1.340	Prix de vente indicatif € H.T.: Fournitures et mise en œuvre 11 x 1.111	Prix de vente indicatif € H.T.: Mise en œuvre seule 4 x 52.41 €
1	2	3	4	5	6	7	8	9	10	11	12	13
	A encastrer par dessous *(suite)*											
28 15 15 00 00 012	Lavabo collectif circulaire pour industrie	U										
	Lavabo				U	1.000	825.52	825.52				
	Pied centrale				U	1.000	312.16	312.16				
	Colonne 6 robinets				U	1.000	442.64	442.64				
	Bonde + siphon				U	1.000	25.81	25.81				
	Fixation				ENS	2.000	5.04	10.08				
	TOTAL		5.750	163.42	.	.	.	1616.21	1779.63	2384.70	2649.40	301.36
	VOTRE ENTREPRISE											
28 15 15 00 00 015	Poste d'eau mural	U										
	Poste eau				U	1.000	204.88	204.88				
	Bonde à grille				U	1.000	12.96	12.96				
	Fixation				ENS	1.000	5.04	5.04				
	TOTAL		2.800	79.58	.	.	.	222.88	302.46	405.30	450.29	146.75
	VOTRE ENTREPRISE											
	ROBINETTERIE POUR LAVABO chromée, avec vidage incorporé, sauf pour les robinets indépendants, compris montage et façon des joints.											
	Série économique											
28 15 18 03 00 003	Mélangeur monotrou bec tube orientable tête à clapet avec vidage	U										
	Mélangeur + vidage				U	1.000	74.83	74.83				
	TOTAL		1.000	28.42	.	.	.	74.83	103.25	138.36	153.72	52.41
	VOTRE ENTREPRISE											
28 15 18 03 00 006	Robinet indépendant chromé EC ou EF	U										
	Robinet simple				U	1.000	35.94	35.94				
	TOTAL		0.300	8.53	.	.	.	35.94	44.47	59.59	66.20	15.72
	VOTRE ENTREPRISE											
	Série confort											
28 15 18 06 00 003	Mélangeur chromé monotrou tête céramique bec coulé avec vidage	U										
	Mélangeur + vidage				U	1.000	134.83	134.83				
	TOTAL		1.000	28.42	.	.	.	134.83	163.25	218.76	243.04	52.41
	VOTRE ENTREPRISE											
28 15 18 06 00 006	Mélangeur 3 trous tête céramique bec coulé avec vidage	U										
	Mélangeur + vidage				U	1.000	229.88	229.88				
	TOTAL		1.200	34.10	.	.	.	229.88	263.98	353.73	392.99	62.89
	VOTRE ENTREPRISE											
28 15 18 06 00 009	Mitigeur monocommande tête céramique avec vidage	U										
	Mitigeur + vidage				U	1.000	192.90	192.90				
	TOTAL		1.000	28.42	.	.	.	192.90	221.32	296.57	329.49	52.41
	VOTRE ENTREPRISE											
	Robinetterie temporisée											
28 15 18 09 00 003	Robinet bec orientable avec aérateur	U										
	Robinet à bec orientable				U	1.000	34.10	34.10				
	TOTAL		0.750	21.32	.	.	.	34.10	55.42	74.26	82.50	39.31
	VOTRE ENTREPRISE											
28 15 18 09 00 006	Bec fixe lavabo avec aérateur	U										
	Bec déverseur fixe				U	1.000	44.38	44.38				
	TOTAL		0.750	21.32	.	.	.	44.38	65.70	88.04	97.81	39.31
	VOTRE ENTREPRISE											
28 15 18 09 00 009	Robinet mitigeur à bec fixe	U										
	Robinet mitigeur				U	1.000	148.88	148.88				
	TOTAL		1.550	44.05	.	.	.	148.88	192.93	258.53	287.23	81.24
	VOTRE ENTREPRISE											
28 15 18 09 00 012	Robinet mitigeur à bec tournant	U										
	Robinet mitigeur mural				U	1.000	153.17	153.17				
	TOTAL		1.250	35.53	.	.	.	153.17	188.70	252.86	280.93	65.51
	VOTRE ENTREPRISE											

Copyright © Groupe Moniteur RCS Paris 403 080 823

Code	Désignation des ouvrages	Unité	Main d'œuvre: Temps moyen	Main d'œuvre: M.-o. + charges sociales 4 x 28.42 €	Fournitures: Unité	Fournitures: Quantité	Fournitures: Prix unitaires	Fournitures: Fournitures principales et annexes 7 x 8	Déboursé sec 5 + 9	Prix de revient 10 x 1.340	Prix de vente indicatif € H.T.: Fournitures et mise en œuvre 11 x 1.111	Prix de vente indicatif € H.T.: Mise en œuvre seule 4 x 52.41 €
1	2	3	4	5	6	7	8	9	10	11	12	13
	Robinetterie temporisée *(suite)*											
28 15 18 09 00 015	Robinet à commande au pied par pédale	U										
	1 pédale au sol				U	1.000	74.60	74.60				
	TOTAL		1.700	48.31	.	.	.	74.60	122.91	164.70	182.98	89.10
	VOTRE ENTREPRISE											
28 15 18 09 00 018	Commande fémorale par levier	U										
	Commande fémorale				U	1.000	59.38	59.38				
	TOTAL		0.850	24.16	.	.	.	59.38	83.54	111.94	124.37	44.55
	VOTRE ENTREPRISE											
28 15 18 09 00 021	Commande au pied temporisée encastrée	U										
	Commande au sol				U	1.000	80.97	80.97				
	TOTAL		1.700	48.31	.	.	.	80.97	129.28	173.24	192.47	89.10
	VOTRE ENTREPRISE											
28 15 18 09 00 024	Robinet temporisé à poussoir et bec fixe	U										
	Robinet poussoir				U	1.000	44.78	44.78				
	TOTAL		1.200	34.10	.	.	.	44.78	78.88	105.70	117.43	62.89
	VOTRE ENTREPRISE											
28 15 18 09 00 027	Robinet temporisé à levier et bec fixe	U										
	Robinet à levier				U	1.000	61.67	61.67				
	TOTAL		1.250	35.53	.	.	.	61.67	97.20	130.25	144.71	65.51
	VOTRE ENTREPRISE											
	PLAN DE TOILETTE en céramique, compris pose sur consoles murales.											
28 15 21 00 00 003	Plan de toilette simple, larg. 60 cm à 1 vasque	U										
	Plan de toilette				U	1.000	322.15	322.15				
	Consoles				U	1.000	29.41	29.41				
	TOTAL		3.000	85.26	.	.	.	351.56	436.82	585.34	650.31	157.23
	VOTRE ENTREPRISE											
28 15 21 00 00 006	Plan de toilette simple, larg. 100 cm à 1 vasque	U										
	Plan de toilette				U	1.000	578.00	578.00				
	Consoles				U	1.000	29.41	29.41				
	TOTAL		3.150	89.52	.	.	.	607.41	696.93	933.89	1037.55	165.09
	VOTRE ENTREPRISE											
28 15 21 00 00 009	Plan de toilette double, larg. 130 cm à 2 vasques	U										
	Plan de toilette				U	1.000	881.45	881.45				
	Consoles				U	1.000	29.41	29.41				
	TOTAL		3.250	92.36	.	.	.	910.86	1003.22	1344.31	1493.53	170.33
	VOTRE ENTREPRISE											
	MEUBLE ET PLAN DE TOILETTE AVEC VASQUE											
	Monobloc en céramique compris meuble sous plan.											
28 15 24 03 00 003	Plan de toilette simple, larg. 60 cm à 1 vasque	U										
	Meuble au sol				U	1.000	575.45	575.45				
	Plan de toilette				U	1.000	322.15	322.15				
	TOTAL		2.000	56.84	.	.	.	897.60	954.44	1278.95	1420.91	104.82
	VOTRE ENTREPRISE											
28 15 24 03 00 006	Plan de toilette simple, larg. 100 cm à 1 vasque	U										
	Meuble au sol				U	1.000	548.03	548.03				
	Plan de toilette				U	1.000	578.00	578.00				
	TOTAL		2.250	63.95	.	.	.	1126.03	1189.98	1594.57	1771.57	117.92
	VOTRE ENTREPRISE											
28 15 24 03 00 009	Plan de toilette double, larg. 130 cm à 2 vasques	U										
	Meuble au sol				U	1.000	1150.90	1150.90				
	Plan de toilette				U	1.000	881.45	881.45				
	TOTAL		2.500	71.05	.	.	.	2032.35	2103.40	2818.56	3131.42	131.02
	VOTRE ENTREPRISE											

Copyright © Groupe Moniteur RCS Paris 403 080 823

LAVABO VASQUE ROBINETTERIE

Code	Désignation des ouvrages	Unité	Main d'œuvre Temps moyen	Main d'œuvre M.-o. + charges sociales 4 x 28.42 €	Fournitures Unité	Fournitures Quantité	Fournitures Prix unitaires	Fournitures principales et annexes 7 x 8	Déboursé sec 5 + 9	Prix de revient 10 x 1.340	Prix de vente indicatif € H.T. Fournitures et mise en œuvre 11 x 1.111	Prix de vente indicatif € H.T. Mise en œuvre seule 4 x 52.41 €
1	2	3	4	5	6	7	8	9	10	11	12	13
	Plan de toilette stratifié avec vasque céramique											
28 15 24 06 00 004	Plan de toilette simple, larg. 70 cm à 1 vasque	U										
	Meuble au sol				U	1.000	575.45	575.45				
	Plan de toilette				U	1.000	497.25	497.25				
	TOTAL		2.250	63.95	.	.	.	1072.70	1136.65	1523.11	1692.18	117.92
	VOTRE ENTREPRISE											
28 15 24 06 00 008	Plan de toilette simple, larg. 105 cm à 1 vasque	U										
	Meuble au sol				U	1.000	940.10	940.10				
	Plan de toilette				U	1.000	555.90	555.90				
	TOTAL		2.500	71.05	.	.	.	1496.00	1567.05	2099.85	2332.93	131.02
	VOTRE ENTREPRISE											
28 15 24 06 00 011	Plan de toilette double, larg. 140 cm à 2 vasques	U										
	Meuble au sol				U	1.000	1150.90	1150.90				
	Plan de toilette				U	1.000	831.30	831.30				
	TOTAL		3.000	85.26	.	.	.	1982.20	2067.46	2770.40	3077.91	157.23
	VOTRE ENTREPRISE											
	BIDET ROBINETTERIE ET ACCESSOIRES											
	BIDET EN PORCELAINE VITRIFIEE coloris blanc, compris fixations.											
	Série économique											
28 20 03 03 00 003	Bidet largeur jusqu'à 55 cm	U										
	Bidet				U	1.000	144.98	144.98				
	Fixation				ENS	1.000	2.69	2.69				
	TOTAL		2.700	76.73	.	.	.	147.67	224.40	300.70	334.08	141.51
	VOTRE ENTREPRISE											
	Série confort											
28 20 03 09 00 003	Bidet largeur supérieure à 55 cm	U										
	Bidet				U	1.000	229.38	229.38				
	Fixation				ENS	1.000	2.69	2.69				
	TOTAL		2.750	78.16	.	.	.	232.07	310.23	415.71	461.85	144.13
	VOTRE ENTREPRISE											
	Série grand confort											
28 20 03 12 00 003	Bidet suspendu	U										
	Bidet				U	1.000	348.03	348.03				
	Bâti-support				U	1.000	141.58	141.58				
	Fixation				ENS	1.000	3.09	3.09				
	TOTAL		3.000	85.26	.	.	.	492.70	577.96	774.47	860.44	157.23
	VOTRE ENTREPRISE											
	VIDAGE POUR BIDET OU LAVABO											
28 20 06 00 00 003	Vidage à tirette avec bonde chromée ø 33 x 42	U										
	Vidage				U	1.000	42.40	42.40				
	TOTAL		0.650	18.47	.	.	.	42.40	60.87	81.57	90.62	34.07
	VOTRE ENTREPRISE											
28 20 06 00 00 006	Bonde à bouchon dessous laiton	U										
	Bonde à grille				U	1.000	7.85	7.85				
	TOTAL		0.400	11.37	.	.	.	7.85	19.22	25.75	28.61	20.96
	VOTRE ENTREPRISE											
28 20 06 00 00 009	Bonde à grille dessous laiton	U										
	Bonde à grille				U	1.000	5.28	5.28				
	TOTAL		0.400	11.37	.	.	.	5.28	16.65	22.31	24.79	20.96
	VOTRE ENTREPRISE											
28 20 06 00 00 012	Bonde à grille dessous PVC	U										
	Bonde à grille				U	1.000	3.73	3.73				
	TOTAL		0.400	11.37	.	.	.	3.73	15.10	20.23	22.48	20.96
	VOTRE ENTREPRISE											

Copyright © Groupe Moniteur RCS Paris 403 080 823

Code	Désignation des ouvrages	Unité	Main d'œuvre: Temps moyen	Main d'œuvre: M.-o. + charges sociales 4 x 28.42 €	Fournitures: Unité	Fournitures: Quantité	Fournitures: Prix unitaires	Fournitures: Fournitures principales et annexes 7 x 8	Déboursé sec 5 ÷ 9	Prix de revient 10 x 1.340	Prix de vente indicatif € H.T.: Fournitures et mise en œuvre 11 x 1.111	Prix de vente indicatif € H.T.: Mise en œuvre seule 4 x 52.41 €
1	2	3	4	5	6	7	8	9	10	11	12	13
Série grand confort *(suite)*												
28 20 06 00 00 015	Siphon réglable en laiton chromé	U										
	Siphon réglable				U	1.000	18.25	18.25				
	TOTAL		0.350	9.95	.	.	.	18.25	28.20	37.79	41.98	18.34
	VOTRE ENTREPRISE											
28 20 06 00 00 018	Siphon réglable en PVC	U										
	Siphon réglable				U	1.000	2.18	2.18				
	TOTAL		0.350	9.95	.	.	.	2.18	12.13	16.25	18.05	
	VOTRE ENTREPRISE											
ROBINETTERIE POUR BIDET chromée avec vidage incorporé, sauf pour robinets indépendants, compris montage et façon des joints.												
28 20 09 00 00 003	Robinets indépendants têtes à clapets	U										
	Paire de robinets				U	1.000	39.53	39.53				
	TOTAL		0.600	17.05	.	.	.	39.53	56.58	75.82	84.24	31.45
	VOTRE ENTREPRISE											
28 20 09 00 00 006	Mélangeur monotrou à têtes à clapets	U										
	Mélangeur + vidage				U	1.000	50.40	50.40				
	TOTAL		1.000	28.42	.	.	.	50.40	78.82	105.62	117.34	52.41
	VOTRE ENTREPRISE											
28 20 09 00 00 009	Mélangeur monotrou à têtes céramique avec vidage	U										
	Mélangeur + vidage				U	1.000	89.38	89.38				
	TOTAL		1.000	28.42	.	.	.	89.38	117.80	157.85	175.37	52.41
	VOTRE ENTREPRISE											
28 20 09 00 00 012	Mitigeur monotrou à cartouche céramique avec vidage	U										
	Mélangeur + vidage				U	1.000	132.68	132.68				
	TOTAL		1.000	28.42	.	.	.	132.68	161.10	215.87	239.83	52.41
	VOTRE ENTREPRISE											
BAC VIDOIR ROBINETTERIE ET ACCESSOIRES												
BAC A LAVER EN CERAMIQUE coloris blanc, à trop plein incorporé.												
28 22 03 00 00 003	Bac à laver sur consoles 70x70 cm	U										
	Bac à laver				U	1.000	315.95	315.95				
	Consoles				U	1.000	29.41	29.41				
	TOTAL		2.700	76.73	.	.	.	345.36	422.09	565.60	628.38	141.51
	VOTRE ENTREPRISE											
28 22 03 00 00 006	Bac à laver sur pieds métal 80x80 cm y compris bonde	U										
	Bac à laver				U	1.000	520.00	520.00				
	Jeu de 4 pieds métallique				U	1.000	32.50	32.50				
	Bonde siphon				U	1.000	16.24	16.24				
	TOTAL		2.850	81.00	.	.	.	568.74	649.74	870.65	967.29	149.37
	VOTRE ENTREPRISE											
VIDOIR POUR COLLECTIVITE en porcelaine vitrifiée, coloris blanc, compris fixations.												
28 22 06 00 00 004	Vidoir au sol 40x54 cm, à sortie horizontale	U										
	Vidoir sur pied				U	1.000	305.78	305.78				
	Fixation				ENS	1.000	5.04	5.04				
	TOTAL		1.200	34.10	.	.	.	310.82	344.92	462.19	513.49	62.89
	VOTRE ENTREPRISE											
28 22 06 00 00 007	Vidoir mural 45x35 cm avec grille porte seau	U										
	Vidoir mural				U	1.000	151.68	151.68				
	Bonde + siphon				U	1.000	25.81	25.81				
	Fixation				ENS	1.000	5.04	5.04				
	TOTAL		1.700	48.31	.	.	.	182.53	230.84	309.33	343.67	89.10
	VOTRE ENTREPRISE											
ROBINETTERIE POUR BAC ET VIDOIR												
28 22 09 00 00 003	Mélangeur à bec mobile	U										
	Mélangeur				U	1.000	67.37	67.37				
	TOTAL		0.850	24.16	.	.	.	67.37	91.53	122.65	136.26	44.55
	VOTRE ENTREPRISE											

Code	Désignation des ouvrages	Unité	Main d'œuvre Temps moyen	Main d'œuvre M.-o. + charges sociales 4 x 28.42 €	Fournitures Unité	Fournitures Quantité	Fournitures Prix unitaires	Fournitures principales et annexes 7 x 8	Déboursé sec 5 + 9	Prix de revient 10 x 1.340	Prix de vente indicatif € H.T. Fournitures et mise en œuvre 11 x 1.111	Prix de vente indicatif € H.T. Mise en œuvre seule 4 x 52.41 €
1	2	3	4	5	6	7	8	9	10	11	12	13
28 22 09 00 00 006	Robinet de chasse sur vidoir type hôpital	U										
	Robinet de chasse				U	1.000	80.08	80.08				
	Arrêt équerre				U	1.000	36.84	36.84				
	Tubulure				U	1.000	33.42	33.42				
	Fixation				ENS	2.000	0.34	0.68				
	TOTAL		1.500	42.63	.	.	.	151.02	193.65	259.49	288.29	78.61
	VOTRE ENTREPRISE											
	BLOC-WC ET ACCESSOIRES											
	CUVETTE ET BLOC-WC en porcelaine vitrifiée, coloris blanc, compris fixation.											
	Série économique											
28 25 03 03 00 003	Bloc WC complet avec réservoir, mécanisme à tirette monté, abattant double blanc	U										
	Bloc WC complet				U	1.000	186.93	186.93				
	Abattant				U	1.000	35.20	35.20				
	Robinet d'arrêt				U	1.000	4.06	4.06				
	Fixation				ENS	1.000	2.69	2.69				
	TOTAL		1.750	49.74	.	.	.	228.88	278.62	373.35	414.79	91.72
	VOTRE ENTREPRISE											
28 25 03 03 00 006	Bloc cuvette avec réservoir de chasse PVC attenant, y compris mécanisme à déclenchement par touche intégrée, abattant double blanc	U										
	Cuvette				U	1.000	84.40	84.40				
	Réservoir et mécanisme				U	1.000	117.30	117.30				
	Abattant				U	1.000	35.20	35.20				
	Robinet d'arrêt				U	1.000	4.06	4.06				
	Fixation				ENS	1.000	2.69	2.69				
	TOTAL		2.700	76.73	.	.	.	243.65	320.38	429.31	476.96	141.51
	VOTRE ENTREPRISE											
28 25 03 03 00 009	Cuvette simple à poser au sol	U										
	Cuvette				U	1.000	70.40	70.40				
	Fixation				ENS	1.000	2.69	2.69				
	TOTAL		1.200	34.10	.	.	.	73.09	107.19	143.63	159.57	62.89
	VOTRE ENTREPRISE											
	Série confort											
28 25 03 06 00 003	Bloc WC complet avec réservoir de chasse porcelaine attenant, mécanisme à bouton poussoir, abattant double	U										
	Bloc WC complet				U	1.000	425.60	425.60				
	Abattant				U	1.000	35.20	35.20				
	Robinet d'arrêt				U	1.000	4.06	4.06				
	Fixation				ENS	1.000	2.69	2.69				
	TOTAL		1.750	49.74	.	.	.	467.55	517.29	693.17	770.11	91.72
	VOTRE ENTREPRISE											
	Série grand confort											
28 25 03 09 00 003	Bloc WC complet avec réservoir, mécanisme à bouton poussoir, abattant double intégré	U										
	Bloc WC complet				U	1.000	522.40	522.40				
	Robinet d'arrêt				U	1.000	4.06	4.06				
	Fixation				ENS	1.000	2.69	2.69				
	TOTAL		1.750	49.74	.	.	.	529.15	578.89	775.71	861.81	91.72
	VOTRE ENTREPRISE											
28 25 03 09 00 006	Ensemble cuvette suspendue abattant intégré, bâti-support, réservoir encastré derrière cloison, commande mécanique par plaque murale	U										
	Cuvette suspendue				U	1.000	81.60	81.60				
	Abattant standard				U	1.000	29.40	29.40				
	Bâti-support				U	1.000	267.40	267.40				
	Plaque de déclenchement				U	1.000	51.10	51.10				
	Manchette d'adaptation				U	1.000	9.10	9.10				
	TOTAL		4.000	113.68	.	.	.	438.60	552.28	740.06	822.21	209.64
	VOTRE ENTREPRISE											

Copyright © Groupe Moniteur RCS Paris 403 080 823

Code	Désignation des ouvrages	Unité	Main d'œuvre Temps moyen	Main d'œuvre M.-o. + charges sociales 4 x 28.42 €	Fournitures Unité	Fournitures Quantité	Fournitures Prix unitaires	Fournitures principales et annexes 7 x 8	Déboursé sec 5 + 9	Prix de revient 10 x 1.340	Prix de vente indicatif € H.T. Fournitures et mise en œuvre 11 x 1.111	Prix de vente indicatif € H.T. Mise en œuvre seule 4 x 52.41 €
1	2	3	4	5	6	7	8	9	10	11	12	13
	RESERVOIR DE CHASSE D'EAU											
28 25 06 00 00 003	Réservoir de chasse hydropneumatique cylindrique 9,5 l avec robinet d'arrêt chromé	U										
	Réservoir				U	1.000	107.14	107.14				
	Tubulure				U	1.000	33.42	33.42				
	Collier chromé ø 32				U	1.000	5.90	5.90				
	Cône de chasse				U	1.000	4.19	4.19				
	Fixation				ENS	1.000	2.69	2.69				
	TOTAL		1.600	45.47	.	.	.	153.34	198.81	266.41	295.98	83.86
	VOTRE ENTREPRISE											
28 25 06 00 00 006	Réservoir de chasse en plastique 10 l position haute avec chaînette	U										
	Réservoir				U	1.000	104.25	104.25				
	Robinet d'arrêt				U	1.000	4.06	4.06				
	Tube chasse PVC ø 32				U	1.000	19.12	19.12				
	Cône de chasse				U	1.000	4.19	4.19				
	Fixation				ENS	1.000	2.69	2.69				
	TOTAL		1.900	54.00	.	.	.	134.31	188.31	252.34	280.35	99.58
	VOTRE ENTREPRISE											
28 25 06 00 00 009	Réservoir de chasse en plastique 10 l position mi-haute	U										
	Réservoir				U	1.000	107.14	107.14				
	Robinet d'arrêt				U	1.000	4.06	4.06				
	Coude de chasse PVC ø 32				U	1.000	7.50	7.50				
	Cône de chasse				U	1.000	4.19	4.19				
	Fixation				ENS	1.000	2.69	2.69				
	TOTAL		1.800	51.16	.	.	.	125.58	176.74	236.83	263.12	94.34
	VOTRE ENTREPRISE											
28 25 06 00 00 012	Réservoir de chasse en plastique 10 l position sur cuvette	U										
	Réservoir				U	1.000	84.71	84.71				
	Robinet d'arrêt				U	1.000	4.06	4.06				
	TOTAL		0.600	17.05	.	.	.	88.77	105.82	141.80	157.54	31.45
	VOTRE ENTREPRISE											
28 25 06 00 00 015	Réservoir de chasse en plastique 10 l montage dissimulé derrière une cloison	U										
	Réservoir				U	1.000	109.21	109.21				
	Commande pneumatique				U	1.000	48.45	48.45				
	Bâti-support				U	1.000	141.58	141.58				
	Manchette				ENS	1.000	12.28	12.28				
	Robinet d'arrêt				U	1.000	4.06	4.06				
	TOTAL		3.500	99.47	.	.	.	315.58	415.05	556.17	617.90	183.44
	VOTRE ENTREPRISE											
	CUVETTE POUR COLLECTIVITE en porcelaine vitrifiée, compris fixations.											
28 25 09 00 00 003	Cuvette WC type maternelle, sortie horizontale 40x26 cm	U										
	Cuvette				U	1.000	136.80	136.80				
	Fixation				ENS	1.000	5.04	5.04				
	TOTAL		1.100	31.26	.	.	.	141.84	173.10	231.95	257.70	57.65
	VOTRE ENTREPRISE											
28 25 09 00 00 006	Cuvette WC type maternelle, complet avec réservoir de chasse plastique apparent position haute, à chaînette	U										
	Cuvette				U	1.000	136.80	136.80				
	Réservoir				U	1.000	104.25	104.25				
	Robinet arrêt ø 12x17				U	1.000	15.02	15.02				
	Tuyau chasse PVC ø 32				U	1.000	23.02	23.02				
	Ligature ø 32/55				U	1.000	5.63	5.63				
	TOTAL		3.000	85.26	.	.	.	284.72	369.98	495.77	550.80	157.23
	VOTRE ENTREPRISE											
28 25 09 00 00 009	Cuvette WC type hospitalière, sortie horizontale 51x36 cm	U										
	Cuvette				U	1.000	186.58	186.58				
	Fixation				ENS	1.000	5.04	5.04				
	TOTAL		1.200	34.10	.	.	.	191.62	225.72	302.46	336.03	62.89
	VOTRE ENTREPRISE											

Copyright © Groupe Moniteur RCS Paris 403 080 823

Code	Désignation des ouvrages	Unité	Main d'œuvre Temps moyen	Main d'œuvre M.-o. + charges sociales 4 x 28.42 €	Fournitures Unité	Fournitures Quantité	Fournitures Prix unitaires	Fournitures principales et annexes 7 x 8	Déboursé sec 5 + 9	Prix de revient 10 x 1.340	Prix de vente indicatif € H.T. Fournitures et mise en œuvre 11 x 1.111	Prix de vente indicatif € H.T. Mise en œuvre seule 4 x 52.41 €
1	2	3	4	5	6	7	8	9	10	11	12	13
	Série grand confort *(suite)*											
28 25 09 00 00 012	Cuvette WC type surélevée hauteur 49 cm avec réservoir de chasse porcelaine attenant 6 l	U										
	Cuvette				U	1.000	152.62	152.62				
	Réservoir				U	1.000	60.80	60.80				
	Fixation				ENS	2.000	5.04	10.08				
	Robinet d'arrêt				U	1.000	4.06	4.06				
	TOTAL		2.500	71.05	.	.	.	227.56	298.61	400.14	444.56	131.02
	VOTRE ENTREPRISE											
	BROYEUR ET MODULE DE RELEVAGE											
	Broyeur											
28 25 15 03 00 003	Broyeur pour WC seul à raccorder sur cuvette existante	U										
	Broyeur pour WC				U	1.000	321.00	321.00				
	TOTAL		2.200	62.52	.	.	.	321.00	383.52	513.92	570.97	115.30
	VOTRE ENTREPRISE											
	Relevage											
28 25 15 06 00 003	Module de relevage EU (EG) et EV (EN) après broyeur	U										
	Module de relevage				U	1.000	531.00	531.00				
	Contacteur disjoncteur				U	1.000	132.00	132.00				
	Fixation				U	2.000	7.59	15.18				
	TOTAL		2.500	71.05	.	.	.	678.18	749.23	1003.97	1115.41	131.02
	VOTRE ENTREPRISE											
	WC A BROYEUR INCORPORE avec abattant.											
28 25 18 00 00 005	Ensemble WC série confort	U										
	Bloc WC à broyeur				U	1.000	554.70	554.70				
	Fixation				ENS	1.000	2.69	2.69				
	TOTAL		2.800	79.58	.	.	.	557.39	636.97	853.54	948.28	146.75
	VOTRE ENTREPRISE											
28 25 18 00 00 008	Ensemble WC série grand confort	U										
	Bloc WC à broyeur				U	1.000	837.36	837.36				
	Fixation				ENS	1.000	2.69	2.69				
	TOTAL		2.900	82.42	.	.	.	840.05	922.47	1236.11	1373.32	151.99
	VOTRE ENTREPRISE											
	RACCORDEMENT PVC POUR WC avec joint à lèvre en néoprène.											
28 25 21 00 00 003	Sortie de cuvette WC droite	U										
	Sortie droite PVC ø 100				U	1.000	14.43	14.43				
	TOTAL		0.250	7.10	.	.	.	14.43	21.53	28.85	32.05	13.10
	VOTRE ENTREPRISE											
28 25 21 00 00 006	Pipe longue pour raccordement cuvette WC	U										
	Pipe longue PVC ø 100				U	1.000	22.53	22.53				
	TOTAL		0.250	7.10	.	.	.	22.53	29.63	39.70	44.11	13.10
	VOTRE ENTREPRISE											
28 25 21 00 00 009	Pipe orientable pour raccordement cuvette WC	U										
	Pipe orientable PVC ø 100				U	1.000	21.08	21.08				
	TOTAL		0.250	7.10	.	.	.	21.08	28.18	37.76	41.95	13.10
	VOTRE ENTREPRISE											
	ABATTANT EN MATIERE PLASTIQUE avec fixations.											
28 25 24 00 00 003	Abattant simple série légère	U										
	Abattant				U	1.000	31.91	31.91				
	TOTAL		0.180	5.12	.	.	.	31.91	37.03	49.62	55.13	9.43
	VOTRE ENTREPRISE											
28 25 24 00 00 006	Abattant double série légère	U										
	Abattant				U	1.000	35.20	35.20				
	TOTAL		0.180	5.12	.	.	.	35.20	40.32	54.03	60.03	9.43
	VOTRE ENTREPRISE											

Copyright © Groupe Moniteur RCS Paris 403 080 823

Code	Désignation des ouvrages	Unité	Main d'œuvre: Temps moyen	Main d'œuvre: M.-o. + charges sociales 4 x 28.42 €	Fournitures: Unité	Fournitures: Quantité	Fournitures: Prix unitaires	Fournitures: Fournitures principales et annexes 7 x 8	Déboursé sec 5 + 9	Prix de revient 10 x 1.340	Prix de vente indicatif € H.T.: Fournitures et mise en œuvre 11 x 1.111	Prix de vente indicatif € H.T.: Mise en œuvre seule 4 x 52.41 €
1	2	3	4	5	6	7	8	9	10	11	12	13
	Relevage *(suite)*											
28 25 24 00 00 009	Abattant double série forte	U										
	Abattant				U	1.000	51.83	51.83				
	TOTAL		0.180	5.12	.	.	.	51.83	56.95	76.31	84.78	9.43
	VOTRE ENTREPRISE											
	ROBINETTERIE POUR COLLECTIVITE											
28 25 27 00 00 003	Robinet de chasse pour cuvette anglaise au sol	U										
	Robinet de chasse				U	1.000	80.08	80.08				
	Robinet d'arrêt équerre				U	1.000	26.15	26.15				
	Tubulure				U	1.000	30.00	30.00				
	Fixation				ENS	2.000	0.34	0.68				
	TOTAL		1.300	36.95	.	.	.	136.91	173.86	232.97	258.83	68.13
	VOTRE ENTREPRISE											
28 25 27 00 00 006	Robinet de chasse pour siège à la turque	U										
	Robinet de chasse				U	1.000	80.08	80.08				
	Arrêt équerre				U	1.000	36.84	36.84				
	Tubulure				U	1.000	59.07	59.07				
	Fixation				ENS	2.000	0.34	0.68				
	TOTAL		1.300	36.95	.	.	.	176.67	213.62	286.25	318.02	68.13
	VOTRE ENTREPRISE											
	EVIER ROBINETTERIE MEUBLE											
	EVIER INOX 18/10 avec vidage.											
	A poser sur meuble											
28 30 03 03 00 003	Evier inox 80x60 cm 1 cuve + 1 égouttoir	U										
	Evier inox				U	1.000	93.85	93.85				
	TOTAL		1.000	28.42	.	.	.	93.85	122.27	163.84	182.03	52.41
	VOTRE ENTREPRISE											
28 30 03 03 00 006	Evier inox 100x60 cm 1 cuve + 1 égouttoir	U										
	Evier inox				U	1.000	97.82	97.82				
	TOTAL		1.100	31.26	.	.	.	97.82	129.08	172.97	192.17	57.65
	VOTRE ENTREPRISE											
28 30 03 03 00 009	Evier inox 120x60 cm 1 cuve + 1 égouttoir	U										
	Evier inox				U	1.000	108.87	108.87				
	TOTAL		1.200	34.10	.	.	.	108.87	142.97	191.58	212.85	62.89
	VOTRE ENTREPRISE											
28 30 03 03 00 012	Evier inox 120x60 cm 2 cuves + 1 égouttoir	U										
	Evier inox				U	1.000	124.62	124.62				
	TOTAL		1.200	34.10	.	.	.	124.62	158.72	212.68	236.29	62.89
	VOTRE ENTREPRISE											
28 30 03 03 00 015	Evier inox 140x60 cm 2 cuves + 1 égouttoir	U										
	Evier inox				U	1.000	147.09	147.09				
	TOTAL		1.300	36.95	.	.	.	147.09	184.04	246.61	273.98	68.13
	VOTRE ENTREPRISE											
	A encastrer sur plan de travail du menuisier ou du carreleur											
28 30 03 06 00 004	Evier inox 48x50 cm 1 cuve	U										
	Evier inox				U	1.000	137.90	137.90				
	TOTAL		0.800	22.74	.	.	.	137.90	160.64	215.26	239.15	41.93
	VOTRE ENTREPRISE											
28 30 03 06 00 007	Evier inox 86x50 cm 1 cuve + 1 égouttoir	U										
	Evier inox				U	1.000	162.40	162.40				
	TOTAL		1.000	28.42	.	.	.	162.40	190.82	255.70	284.08	52.41
	VOTRE ENTREPRISE											
28 30 03 06 00 010	Evier inox 86x50 cm 2 cuves	U										
	Evier inox				U	1.000	191.80	191.80				
	TOTAL		1.000	28.42	.	.	.	191.80	220.22	295.09	327.84	52.41
	VOTRE ENTREPRISE											

Copyright © Groupe Moniteur RCS Paris 403 080 823

EVIER ROBINETTERIE MEUBLE

Code	Désignation des ouvrages	Unité	Main d'œuvre Temps moyen	Main d'œuvre M.-o. + charges sociales 4 x 28.42 €	Fournitures Unité	Fournitures Quantité	Fournitures Prix unitaires	Fournitures principales et annexes 7 x 8	Déboursé sec 5 + 9	Prix de revient 10 x 1.340	Prix de vente indicatif € H.T. Fournitures et mise en œuvre 11 x 1.111	Prix de vente indicatif € H.T. Mise en œuvre seule 4 x 52.41 €
1	2	3	4	5	6	7	8	9	10	11	12	13
	A encastrer sur plan de travail du menuisier ou du carreleur *(suite)*											
28 30 03 06 00 013	Evier inox 121x50 cm 2 cuves + 1 égouttoir	U										
	Evier inox				U	1.000	229.60	229.60				
	TOTAL		1.100	31.26	.	.	.	229.60	260.86	349.55	388.35	57.65
	VOTRE ENTREPRISE											
	EVIER EN GRES EMAILLE coloris blanc, sans vidage											
	A poser sur meuble ou console											
28 30 06 03 00 003	Evier d'appoint à bords droits 50x40 cm	U										
	Evier grès				U	1.000	109.60	109.60				
	TOTAL		1.000	28.42	.	.	.	109.60	138.02	184.95	205.48	52.41
	VOTRE ENTREPRISE											
28 30 06 03 00 007	Evier d'appoint à bords droits 60x40 cm	U										
	Evier grès				U	1.000	122.41	122.41				
	TOTAL		1.000	28.42	.	.	.	122.41	150.83	202.11	224.54	52.41
	VOTRE ENTREPRISE											
28 30 06 03 00 010	Evier d'appoint à bords droits 60x50 cm	U										
	Evier grès				U	1.000	132.00	132.00				
	TOTAL		1.000	28.42	.	.	.	132.00	160.42	214.96	238.82	52.41
	VOTRE ENTREPRISE											
28 30 06 03 00 012	Evier à bandeau avec égouttoir 85x50 cm	U										
	Evier bandeau grès				U	1.000	269.60	269.60				
	TOTAL		1.100	31.26	.	.	.	269.60	300.86	403.15	447.90	57.65
	VOTRE ENTREPRISE											
28 30 06 03 00 015	Evier à bandeau + égouttoir 100x50 cm	U										
	Evier bandeau grès				U	1.000	304.81	304.81				
	TOTAL		1.200	34.10	.	.	.	304.81	338.91	454.14	504.55	62.89
	VOTRE ENTREPRISE											
28 30 06 03 00 018	Timbre d'office 1 cuve 70x50 cm	U										
	Timbre office grès				U	1.000	196.81	196.81				
	TOTAL		1.200	34.10	.	.	.	196.81	230.91	309.42	343.77	62.89
	VOTRE ENTREPRISE											
28 30 06 03 00 021	Timbre d'office 2 cuves 90x56 cm	U										
	Timbre office grès				U	1.000	522.75	522.75				
	TOTAL		1.200	34.10	.	.	.	522.75	556.85	746.18	829.01	62.89
	VOTRE ENTREPRISE											
28 30 06 03 00 027	Table évier 1 cuve + 1 égouttoir 80x60 cm	U										
	Table grès				U	1.000	231.20	231.20				
	TOTAL		1.200	34.10	.	.	.	231.20	265.30	355.50	394.96	62.89
	VOTRE ENTREPRISE											
28 30 06 03 00 030	Table évier 1 cuve + 1 égouttoir 100x60 cm	U										
	Table grès				U	1.000	151.58	151.58				
	TOTAL		1.300	36.95	.	.	.	151.58	188.53	252.63	280.67	68.13
	VOTRE ENTREPRISE											
28 30 06 03 00 033	Table évier 1 cuve + 1 égouttoir 120x60 cm	U										
	Table grès				U	1.000	307.44	307.44				
	TOTAL		1.300	36.95	.	.	.	307.44	344.39	461.48	512.70	68.13
	VOTRE ENTREPRISE											
28 30 06 03 00 036	Table évier 2 cuves+ 1 égouttoir 120x60 cm	U										
	Table grès				U	1.000	221.22	221.22				
	TOTAL		1.300	36.95	.	.	.	221.22	258.17	345.95	384.35	68.13
	VOTRE ENTREPRISE											
28 30 06 03 00 040	Table évier 2 cuves+ 2 égouttoirs 140x60 cm	U										
	Table grès				U	1.000	407.20	407.20				
	TOTAL		1.500	42.63	.	.	.	407.20	449.83	602.77	669.68	78.61
	VOTRE ENTREPRISE											

Copyright © Groupe Moniteur RCS Paris 403 080 823

Code	Désignation des ouvrages	Unité	Main d'œuvre: Temps moyen	Main d'œuvre: M.-o. + charges sociales 4 x 28.42 €	Fournitures: Unité	Fournitures: Quantité	Fournitures: Prix unitaires	Fournitures: Fournitures principales et annexes 7 x 8	Déboursé sec 5 + 9	Prix de revient 10 x 1.340	Prix de vente indicatif € H.T.: Fournitures et mise en œuvre 11 x 1.111	Prix de vente indicatif € H.T.: Mise en œuvre seule 4 x 52.41 €
1	2	3	4	5	6	7	8	9	10	11	12	13
	A encastrer sur plan de travail du menuisier ou du carreleur											
28 30 06 06 00 003	Evier 1 cuve + 1 égouttoir 90x50 cm	U										
	Evier grès				U	1.000	185.73	185.73				
	TOTAL		1.000	28.42	.	.	.	185.73	214.15	286.96	318.81	52.41
	VOTRE ENTREPRISE											
28 30 06 06 00 009	Evier 2 cuves + 1 égouttoir 110x50 cm	U										
	Evier grès				U	1.000	185.54	185.54				
	TOTAL		1.100	31.26	.	.	.	185.54	216.80	290.51	322.76	57.65
	VOTRE ENTREPRISE											
28 30 06 06 00 012	Evier 2 cuves + 1 égouttoir 120x50 cm	U										
	Evier grès				U	1.000	257.26	257.26				
	TOTAL		1.200	34.10	.	.	.	257.26	291.36	390.42	433.76	62.89
	VOTRE ENTREPRISE											
	EVIER EN MATERIAU DE SYNTHESE coloris blanc, avec vidage.											
	A encastrer sur plan de travail du menuisier ou du carreleur											
28 30 09 03 00 004	Table évier 1 cuve + 1 égouttoir 90x50 cm	U										
	Evier matériau de synthèse				U	1.000	250.19	250.19				
	TOTAL		1.000	28.42	.	.	.	250.19	278.61	373.34	414.78	52.41
	VOTRE ENTREPRISE											
28 30 09 03 00 007	Table évier 1 cuve + 1 égouttoir 100x50 cm	U										
	Evier matériau de synthèse				U	1.000	262.75	262.75				
	TOTAL		1.000	28.42	.	.	.	262.75	291.17	390.17	433.48	52.41
	VOTRE ENTREPRISE											
28 30 09 03 00 010	Table évier 2 cuves + 1 égouttoir 120x50 cm	U										
	Evier matériau de synthèse				U	1.000	300.38	300.38				
	TOTAL		1.200	34.10	.	.	.	300.38	334.48	448.20	497.95	62.89
	VOTRE ENTREPRISE											
	VIDAGE POUR EVIER ET M.A.L. Fourniture et pose de siphon et vidage pour évier à 1 ou 2 cuves et siphon laiton ou PVC pour M.A.L. compris façon des joints d'étanchéité.											
	Siphon pour évier à 1 cuve											
28 30 12 03 00 003	Siphon en fonte à grille	U										
	Siphon 33x42				U	1.000	43.10	43.10				
	TOTAL		0.600	17.05	.	.	.	43.10	60.15	80.60	89.55	31.45
	VOTRE ENTREPRISE											
28 30 12 03 00 006	Siphon en fonte à bouchon	U										
	Siphon 33x42				U	1.000	53.12	53.12				
	TOTAL		0.600	17.05	.	.	.	53.12	70.17	94.03	104.47	31.45
	VOTRE ENTREPRISE											
28 30 12 03 00 008	Siphon en laiton fondu à culot démontable sans bonde	U										
	Siphon laiton				U	1.000	24.28	24.28				
	TOTAL		0.400	11.37	.	.	.	24.28	35.65	47.77	53.07	20.96
	VOTRE ENTREPRISE											
28 30 12 03 00 010	Siphon en laiton fondu à culot démontable avec bonde à bouchon-chaînette	U										
	Vidage (siphon+bonde)				U	1.000	32.37	32.37				
	TOTAL		0.500	14.21	.	.	.	32.37	46.58	62.42	69.35	26.20
	VOTRE ENTREPRISE											
28 30 12 03 00 011	Siphon en PVC à culot démontable sans bonde	U										
	Siphon PVC				U	1.000	2.11	2.11				
	TOTAL		0.400	11.37	.	.	.	2.11	13.48	18.06	20.06	
	VOTRE ENTREPRISE											
28 30 12 03 00 013	Siphon en PVC à culot démontable avec bonde à bouchon-chaînette	U										
	Vidage (siphon+bonde)				U	1.000	7.01	7.01				
	TOTAL		0.500	14.21	.	.	.	7.01	21.22	28.43	31.59	26.20
	VOTRE ENTREPRISE											

Copyright © Groupe Moniteur RCS Paris 403 080 823

EVIER ROBINETTERIE MEUBLE

Code	Désignation des ouvrages	Unité	Main d'œuvre Temps moyen	Main d'œuvre M.-o. + charges sociales 4 x 28.42 €	Fournitures Unité	Fournitures Quantité	Fournitures Prix unitaires	Fournitures principales et annexes 7 x 8	Déboursé sec 5 + 9	Prix de revient 10 x 1.340	Prix de vente indicatif € H.T. Fournitures et mise en œuvre 11 x 1.111	Prix de vente indicatif € H.T. Mise en œuvre seule 4 x 52.41 €
1	2	3	4	5	6	7	8	9	10	11	12	13
	Siphon pour évier à 1 cuve *(suite)*											
28 30 12 03 00 016	Majoration tubulure gain de place sur siphon PVC	U										
	Tubulure gain de place				U	1.000	5.61	5.61				
	TOTAL		0.050	1.42	.	.	.	5.61	7.03	9.42	10.47	2.62
	VOTRE ENTREPRISE											
	Ensemble de vidage avec siphon pour évier à 2 cuves											
28 30 12 06 00 004	Vidage 2 cuves en laiton sans bondes	U										
	Vidage double sans bondes				U	1.000	58.84	58.84				
	TOTAL		0.800	22.74	.	.	.	58.84	81.58	109.32	121.45	41.93
	VOTRE ENTREPRISE											
28 30 12 06 00 007	Vidage 2 cuves en laiton avec bondes à bouchon-chaînette	U										
	Vidage double avec bondes				U	1.000	75.01	75.01				
	TOTAL		1.400	39.79	.	.	.	75.01	114.80	153.83	170.91	73.37
	VOTRE ENTREPRISE											
28 30 12 06 00 009	Vidage 2 cuves en PVC sans bondes	U										
	Vidage double sans bondes				U	1.000	6.15	6.15				
	TOTAL		1.000	28.42	.	.	.	6.15	34.57	46.32	51.46	
	VOTRE ENTREPRISE											
28 30 12 06 00 012	Vidage 2 cuves en PVC avec bondes à bouchon	U										
	Vidage double avec bondes				U	1.000	15.95	15.95				
	TOTAL		1.600	45.47	.	.	.	15.95	61.42	82.30	91.44	83.86
	VOTRE ENTREPRISE											
	Siphon pour M.A.L.											
28 30 12 09 00 003	Siphon simple à sortie verticale en laiton chromé	U										
	Siphon simple				U	1.000	31.40	31.40				
	Fixation				ENS	2.000	0.55	1.10				
	TOTAL		0.400	11.37	.	.	.	32.50	43.87	58.79	65.32	20.96
	VOTRE ENTREPRISE											
28 30 12 09 00 009	Siphon simple à sortie horizontale en PVC	U										
	Siphon simple				U	1.000	8.44	8.44				
	Fixation				ENS	2.000	1.41	2.82				
	TOTAL		0.400	11.37	.	.	.	11.26	22.63	30.32	33.69	20.96
	VOTRE ENTREPRISE											
28 30 12 09 00 012	Siphon double à sortie horizontal en PVC	U										
	Siphon double ø 40 mm				U	1.000	22.75	22.75				
	Fixation				ENS	2.000	1.41	2.82				
	TOTAL		0.500	14.21	.	.	.	25.57	39.78	53.31	59.23	26.20
	VOTRE ENTREPRISE											
	BROYEUR POUR EVIER											
28 30 15 00 00 004	Broyeur à un sens de rotation	U										
	Broyeur				U	1.000	237.60	237.60				
	Réducteur				U	1.000	127.20	127.20				
	Interrupteur pneumatique				U	1.000	148.80	148.80				
	TOTAL		3.700	105.15	.	.	.	513.60	618.75	829.12	921.15	193.92
	VOTRE ENTREPRISE											
28 30 15 00 00 007	Broyeur à deux sens de rotation	U										
	Broyeur				U	1.000	678.40	678.40				
	Réducteur				U	1.000	127.20	127.20				
	Interrupteur pneumatique				U	1.000	148.80	148.80				
	TOTAL		3.700	105.15	.	.	.	954.40	1059.55	1419.80	1577.40	193.92
	VOTRE ENTREPRISE											
	ROBINETTERIE POUR EVIER chromée, compris montage et façon des joints.											
	Série économique											
28 30 18 03 00 006	Mélangeur mural - tête à clapets - bec tube mobile	U										
	Mélangeur				U	1.000	67.14	67.14				
	TOTAL		0.800	22.74	.	.	.	67.14	89.88	120.44	133.81	41.93
	VOTRE ENTREPRISE											

Copyright © Groupe Moniteur RCS Paris 403 080 823

Code	Désignation des ouvrages	Unité	Main d'œuvre: Temps moyen	Main d'œuvre: M.-o. + charges sociales 4 x 28.42 €	Fournitures: Unité	Fournitures: Quantité	Fournitures: Prix unitaires	Fournitures: Fournitures principales et annexes 7 x 8	Déboursé sec 5 + 9	Prix de revient 10 x 1.340	Prix de vente indicatif € H.T.: Fournitures et mise en œuvre 11 x 1.111	Prix de vente indicatif € H.T.: Mise en œuvre seule 4 x 52.41 €
1	2	3	4	5	6	7	8	9	10	11	12	13
Série économique *(suite)*												
28 30 18 03 00 009	Mélangeur monotrou - tête à clapets - bec tube mobile	U										
	Mélangeur				U	1.000	63.33	63.33				
	TOTAL		0.400	11.37	.	.	.	63.33	74.70	100.10	111.21	20.96
	VOTRE ENTREPRISE											
Série confort												
28 30 18 06 00 003	Mélangeur mural - tête céramique - bec mobile	U										
	Mélangeur				U	1.000	102.58	102.58				
	TOTAL		0.800	22.74	.	.	.	102.58	125.32	167.93	186.57	41.93
	VOTRE ENTREPRISE											
28 30 18 06 00 006	Mélangeur monotrou - tête céramique - bec mobile	U										
	Mélangeur				U	1.000	94.72	94.72				
	TOTAL		0.400	11.37	.	.	.	94.72	106.09	142.16	157.94	20.96
	VOTRE ENTREPRISE											
Série grand confort												
28 30 18 09 00 003	Mitigeur mural - cartouche céramique - bec orientable	U										
	Mitigeur				U	1.000	175.50	175.50				
	TOTAL		0.800	22.74	.	.	.	175.50	198.24	265.64	295.13	41.93
	VOTRE ENTREPRISE											
28 30 18 09 00 006	Mitigeur monotrou - cartouche céramique - bec orientable	U										
	Mitigeur				U	1.000	209.89	209.89				
	TOTAL		0.400	11.37	.	.	.	209.89	221.26	296.49	329.40	20.96
	VOTRE ENTREPRISE											
28 30 18 09 00 009	Mitigeur monotrou - cartouche céramique - douchette extractible	U										
	Mitigeur + douchette				U	1.000	255.63	255.63				
	TOTAL		0.500	14.21	.	.	.	255.63	269.84	361.59	401.73	26.20
	VOTRE ENTREPRISE											
28 30 18 09 00 012	Support d'évier consoles vissées	U										
	Consoles				U	1.000	29.41	29.41				
	Fixation				ENS	4.000	0.34	1.36				
	TOTAL		0.300	8.53	.	.	.	30.77	39.30	52.66	58.51	15.72
	VOTRE ENTREPRISE											
MEUBLE SOUS EVIER en mélaminé blanc du commerce, avec bandeau réglable et vérins de stabilisation.												
28 30 21 00 00 003	Meuble 2 portes 80x60 cm	U										
	Meuble blanc				U	1.000	117.23	117.23				
	Equerres de fixation				ENS	1.000	1.19	1.19				
	TOTAL		0.900	25.58	.	.	.	118.42	144.00	192.96	214.38	47.17
	VOTRE ENTREPRISE											
28 30 21 00 00 006	Meuble 2 portes 90x60 cm	U										
	Meuble blanc				U	1.000	119.44	119.44				
	Equerres de fixation				ENS	1.000	1.19	1.19				
	TOTAL		0.950	27.00	.	.	.	120.63	147.63	197.82	219.78	49.79
	VOTRE ENTREPRISE											
28 30 21 00 00 009	Meuble 2 portes 100x60 cm	U										
	Meuble blanc				U	1.000	118.95	118.95				
	Equerres de fixation				ENS	1.000	1.19	1.19				
	TOTAL		1.000	28.42	.	.	.	120.14	148.56	199.07	221.17	52.41
	VOTRE ENTREPRISE											
28 30 21 00 00 012	Meuble 3 portes 120x60 cm	U										
	Meuble blanc				U	1.000	136.25	136.25				
	Equerres de fixation				ENS	1.000	1.19	1.19				
	TOTAL		1.050	29.84	.	.	.	137.44	167.28	224.16	249.04	55.03
	VOTRE ENTREPRISE											
28 30 21 00 00 015	Meuble 3 portes 140x60 cm	U										
	Meuble blanc				U	1.000	164.93	164.93				
	Equerres de fixation				ENS	1.000	1.19	1.19				
	TOTAL		1.100	31.26	.	.	.	166.12	197.38	264.49	293.85	57.65
	VOTRE ENTREPRISE											

Copyright © Groupe Moniteur RCS Paris 403 080 823

Code	Désignation des ouvrages	Unité	Main d'œuvre Temps moyen	Main d'œuvre M.-o. + charges sociales 4 x 28.42 €	Fournitures Unité	Fournitures Quantité	Fournitures Prix unitaires	Fournitures principales et annexes 7 x 8	Déboursé sec 5 + 9	Prix de revient 10 x 1.340	Prix de vente indicatif € H.T. Fournitures et mise en œuvre 11 x 1.111	Prix de vente indicatif € H.T. Mise en œuvre seule 4 x 52.41 €
1	2	3	4	5	6	7	8	9	10	11	12	13
	Série grand confort *(suite)*											
28 30 21 00 00 023	Meuble lave-vaisselle de 120x60 cm avec caisson de 60 cm à 1 porte et jambage de réservation	U										
	Meuble blanc				U	1.000	96.82	96.82				
	Equerres de fixation				ENS	1.000	1.19	1.19				
	TOTAL		0.900	25.58	.	.	.	98.01	123.59	165.61	183.99	47.17
	VOTRE ENTREPRISE											
28 30 21 00 00 025	Meuble lave-vaisselle de 140x60 cm avec caisson de 60 cm à 2 portes et jambage de réservation	U										
	Meuble blanc				U	1.000	107.24	107.24				
	Equerres de fixation				ENS	1.000	1.19	1.19				
	TOTAL		0.950	27.00	.	.	.	108.43	135.43	181.48	201.62	49.79
	VOTRE ENTREPRISE											
28 30 21 00 00 028	Meuble PMR de 120x60 cm avec caisson à 1 porte et passage de fauteuil roulant de 80 cm	U										
	Meuble blanc PMR				U	1.000	143.25	143.25				
	Equerres de fixation				ENS	1.000	1.19	1.19				
	TOTAL		0.900	25.58	.	.	.	144.44	170.02	227.83	253.12	47.17
	VOTRE ENTREPRISE											
28 30 21 00 00 031	Meuble PMR de 140x60 cm avec caisson à 1 porte et passage de fauteuil roulant de 80 cm	U										
	Meuble blanc PMR				U	1.000	202.51	202.51				
	Equerres de fixation				ENS	1.000	1.19	1.19				
	TOTAL		0.900	25.58	.	.	.	203.70	229.28	307.24	341.34	47.17
	VOTRE ENTREPRISE											
	JAMBAGES D'EVIERS à reprendre le cas échéant au chapitre 28 65 TRAVAUX COMPLEMENTAIRES.											
	CUISINETTE comprenant 1 évier inox à 1 cuve et 1 égouttoir, 2 plaques électriques, 1 réfrigérateur, 1 mélangeur et meuble sous évier stratifié. Raccordements sur attentes.											
28 30 24 00 00 003	Cuisinette 100x60x90 cm	U										
	Cuisinette				U	1.000	448.87	448.87				
	Mélangeur				U	1.000	63.33	63.33				
	Vidage (siphon+bonde)				U	1.000	7.01	7.01				
	TOTAL		3.200	90.94	.	.	.	519.21	610.15	817.60	908.35	167.71
	VOTRE ENTREPRISE											
28 30 24 00 00 006	Cuisinette 120x60x90 cm	U										
	Cuisinette				U	1.000	474.49	474.49				
	Mélangeur				U	1.000	63.33	63.33				
	Vidage (siphon+bonde)				U	1.000	7.01	7.01				
	TOTAL		3.400	96.63	.	.	.	544.83	641.46	859.56	954.97	178.19
	VOTRE ENTREPRISE											
28 30 24 00 00 009	Cuisinette 140x60x90 cm	U										
	Cuisinette				U	1.000	610.13	610.13				
	Mélangeur				U	1.000	63.33	63.33				
	Vidage (siphon+bonde)				U	1.000	7.01	7.01				
	TOTAL		3.400	96.63	.	.	.	680.47	777.10	1041.31	1156.90	178.19
	VOTRE ENTREPRISE											
28 30 24 00 00 012	Cuisinette PMR 120x60x90 cm	U										
	Cuisinette PMR				U	1.000	422.13	422.13				
	Mélangeur				U	1.000	63.33	63.33				
	Tubulure gain de place				U	1.000	5.61	5.61				
	Vidage (siphon+bonde)				U	1.000	7.01	7.01				
	TOTAL		3.200	90.94	.	.	.	498.08	589.02	789.29	876.90	167.71
	VOTRE ENTREPRISE											
28 30 24 00 00 015	Cuisinette PMR 140x60x90 cm	U										
	Cuisinette PMR				U	1.000	484.53	484.53				
	Mélangeur				U	1.000	63.33	63.33				
	Tubulure gain de place				U	1.000	5.61	5.61				
	Vidage (siphon+bonde)				U	1.000	7.01	7.01				
	TOTAL		3.200	90.94	.	.	.	560.48	651.42	872.90	969.79	167.71
	VOTRE ENTREPRISE											

Copyright © Groupe Moniteur RCS Paris 403 080 823

Code	Désignation des ouvrages	Unité	Main d'œuvre Temps moyen	Main d'œuvre M.-o. + charges sociales 4 x 28.42 €	Fournitures Unité	Fournitures Quantité	Fournitures Prix unitaires	Fournitures principales et annexes 7 x 8	Déboursé sec 5 + 9	Prix de revient 10 x 1.340	Prix de vente indicatif € H.T. Fournitures et mise en œuvre 11 x 1.111	Prix de vente indicatif € H.T. Mise en œuvre seule 4 x 52.41 €
1	2	3	4	5	6	7	8	9	10	11	12	13
	URINOIR ROBINETTERIE ET ACCESSOIRES											
	URINOIR à usage collectif en céramique, coloris blanc, compris fixations.											
	Urinoir individuel en applique											
28 32 03 03 00 003	Urinoir de face	U										
	Urinoir				U	1.000	182.75	182.75				
	Siphon bouteille ø 33x42				U	1.000	69.87	69.87				
	Douille alimentation				U	1.000	16.41	16.41				
	Fixation				ENS	1.000	5.04	5.04				
	TOTAL		2.250	63.95	.	.	.	274.07	338.02	452.95	503.23	117.92
	VOTRE ENTREPRISE											
28 32 03 03 00 006	Urinoir d'angle	U										
	Urinoir				U	1.000	122.91	122.91				
	Siphon bouteille ø 33x42				U	1.000	69.87	69.87				
	Douille alimentation				U	1.000	16.41	16.41				
	Fixation				ENS	1.000	5.04	5.04				
	TOTAL		2.250	63.95	.	.	.	214.23	278.18	372.76	414.14	117.92
	VOTRE ENTREPRISE											
	Stalle d'urinoir compris fixation sur le support et scellement au mortier de ciment.											
28 32 03 06 00 004	Stalle d'urinoir au sol 100x47 cm composable en batterie	U										
	Stalle				U	1.000	315.78	315.78				
	Couvre-joint de stalle				U	1.000	131.28	131.28				
	Caniveau				U	1.000	61.59	61.59				
	Mortier 2865158000022				M3	0.015	173.93	2.61				
	TOTAL		6.068	172.45	.	.	.	511.26	683.71	916.17	1017.86	318.02
	VOTRE ENTREPRISE											
28 32 03 06 00 007	Majoration pour couvre-joint supplémentaire de stalle d'urinoir	U										
	Couvre-joint de stalle				U	1.000	131.28	131.28				
	Mortier 2865158000022				M3	0.005	173.93	0.87				
	TOTAL		1.772	50.36	.	.	.	132.15	182.51	244.56	271.71	92.87
	VOTRE ENTREPRISE											
	Séparation d'urinoir											
28 32 03 09 00 004	Séparation d'urinoir en verre trempé 8mm 70x40 cm sans pied	U										
	Séparation verticale				U	1.000	151.36	151.36				
	Fixation				ENS	4.000	0.34	1.36				
	TOTAL		0.650	18.47	.	.	.	152.72	171.19	229.39	254.85	34.07
	VOTRE ENTREPRISE											
28 32 03 09 00 007	Séparation d'urinoir en verre trempé 8mm 150x50 cm avec pied	U										
	Séparation verticale				U	1.000	311.43	311.43				
	Fixation				ENS	4.000	0.34	1.36				
	TOTAL		0.800	22.74	.	.	.	312.79	335.53	449.61	499.52	41.93
	VOTRE ENTREPRISE											
28 32 03 09 00 010	Séparation d'urinoir en stratifié compact 70x40 cm sans pied	U										
	Séparation verticale				U	1.000	115.60	115.60				
	Fixation				ENS	4.000	0.34	1.36				
	TOTAL		0.500	14.21	.	.	.	116.96	131.17	175.77	195.28	26.20
	VOTRE ENTREPRISE											
28 32 03 09 00 013	Séparation d'urinoir en stratifié compact 150x50 cm avec pied	U										
	Séparation verticale				U	1.000	171.81	171.81				
	Fixation				ENS	4.000	0.34	1.36				
	TOTAL		0.650	18.47	.	.	.	173.17	191.64	256.80	285.30	34.07
	VOTRE ENTREPRISE											
28 32 03 09 00 018	Majoration pied de 0,60 m ht, sous séparation d'urinoir	U										
	Pied chromé				U	1.000	35.01	35.01				
	Fixation				ENS	2.000	0.34	0.68				
	TOTAL		0.150	4.26	.	.	.	35.69	39.95	53.53	59.47	7.86
	VOTRE ENTREPRISE											

Copyright © Groupe Moniteur RCS Paris 403 080 823

Code	Désignation des ouvrages	Unité	Main d'œuvre Temps moyen	Main d'œuvre M.-o. + charges sociales 4 x 28.42 €	Fournitures Unité	Fournitures Quantité	Fournitures Prix unitaires	Fournitures principales et annexes 7 x 8	Déboursé sec 5 + 9	Prix de revient 10 x 1.340	Prix de vente indicatif € H.T. Fournitures et mise en œuvre 11 x 1.111	Prix de vente indicatif € H.T. Mise en œuvre seule 4 x 52.41 €
1	2	3	4	5	6	7	8	9	10	11	12	13
	ROBINETTERIE TEMPORISEE POUR URINOIR											
28 32 06 00 00 003	Robinet de chasse temporisé pour urinoir en applique	U										
	Robinet poussoir				U	1.000	38.57	38.57				
	Tubulure				U	1.000	17.31	17.31				
	Fixation				ENS	1.000	0.34	0.34				
	TOTAL		1.250	35.53	.	.	.	56.22	91.75	122.94	136.59	65.51
	VOTRE ENTREPRISE											
28 32 06 00 00 006	Robinetterie temporisée pour stalle	U										
	Arrêt équerre				U	1.000	20.92	20.92				
	Robinet poussoir				U	1.000	38.57	38.57				
	Tubulure				U	1.000	26.26	26.26				
	Bonde à grille ø 39x42				U	1.000	20.32	20.32				
	TOTAL		1.500	42.63	.	.	.	106.07	148.70	199.26	221.38	78.61
	VOTRE ENTREPRISE											
	EQUIPEMENT POUR ERGOTHERAPIE ET ERGONOMIE											
	BARRE DE MAINTIEN, BARRE D'APPUI en inox finition poli brillant, brossé, époxy blanc (RAL 9010) ou en aluminium gainé ABS antibactérien. Compris fixations par vis et chevilles pour mur béton et rosaces clipsables.											
	Pour couloir, escalier											
28 33 03 03 00 003	Barre de maintien droite 300 mm ø 32 mm en inox finition époxy blanc	U										
	Barre de maintien				U	1.000	22.63	22.63				
	TOTAL		0.250	7.10	.	.	.	22.63	29.73	39.84	44.26	13.10
	VOTRE ENTREPRISE											
28 33 03 03 00 006	Barre de maintien droite 400 mm ø 32 mm en inox finition époxy blanc	U										
	Barre de maintien				U	1.000	25.29	25.29				
	TOTAL		0.250	7.10	.	.	.	25.29	32.39	43.40	48.22	13.10
	VOTRE ENTREPRISE											
28 33 03 03 00 009	Barre de maintien droite 500 mm ø 32 mm en inox finition époxy blanc	U										
	Barre de maintien				U	1.000	27.90	27.90				
	TOTAL		0.250	7.10	.	.	.	27.90	35.00	46.90	52.11	13.10
	VOTRE ENTREPRISE											
28 33 03 03 00 012	Barre de maintien droite 600 mm ø 32 mm en inox finition époxy blanc	U										
	Barre de maintien				U	1.000	30.62	30.62				
	TOTAL		0.250	7.10	.	.	.	30.62	37.72	50.54	56.15	13.10
	VOTRE ENTREPRISE											
28 33 03 03 00 015	Barre de maintien droite 900 mm ø 32 mm en inox finition époxy blanc	U										
	Barre de maintien				U	1.000	38.60	38.60				
	TOTAL		0.250	7.10	.	.	.	38.60	45.70	61.24	68.04	13.10
	VOTRE ENTREPRISE											
28 33 03 03 00 018	Barre de maintien droite 1100 mm ø 32 mm en inox finition époxy blanc	U										
	Barre de maintien				U	1.000	46.19	46.19				
	TOTAL		0.250	7.10	.	.	.	46.19	53.29	71.41	79.34	13.10
	VOTRE ENTREPRISE											
28 33 03 03 00 021	Barre de maintien droite 300 mm ø 32 mm finition inox brossé	U										
	Barre de maintien				U	1.000	25.58	25.58				
	TOTAL		0.250	7.10	.	.	.	25.58	32.68	43.79	48.65	13.10
	VOTRE ENTREPRISE											
28 33 03 03 00 024	Barre de maintien droite 400 mm ø 32 mm finition inox brossé	U										
	Barre de maintien				U	1.000	28.49	28.49				
	TOTAL		0.250	7.10	.	.	.	28.49	35.59	47.69	52.98	13.10
	VOTRE ENTREPRISE											

Copyright © Groupe Moniteur RCS Paris 403 080 823

Code	Désignation des ouvrages	Unité	Main d'œuvre: Temps moyen	Main d'œuvre: M.-o. + charges sociales 4 x 28.42 €	Fournitures: Unité	Fournitures: Quantité	Fournitures: Prix unitaires	Fournitures: Fournitures principales et annexes 7 x 8	Déboursé sec 5 + 9	Prix de revient 10 x 1.340	Prix de vente indicatif € H.T.: Fournitures et mise en œuvre 11 x 1.111	Prix de vente indicatif € H.T.: Mise en œuvre seule 4 x 52.41 €
1	2	3	4	5	6	7	8	9	10	11	12	13
Pour couloir, escalier *(suite)*												
28 33 03 03 00 027	Barre de maintien droite 500 mm ø 32 mm finition inox brossé	U										
	Barre de maintien				U	1.000	31.40	31.40				
	TOTAL		0.250	7.10	.	.	.	31.40	38.50	51.59	57.32	13.10
	VOTRE ENTREPRISE											
28 33 03 03 00 030	Barre de maintien droite 600 mm ø 32 mm finition inox brossé	U										
	Barre de maintien				U	1.000	34.31	34.31				
	TOTAL		0.250	7.10	.	.	.	34.31	41.41	55.49	61.65	13.10
	VOTRE ENTREPRISE											
28 33 03 03 00 033	Barre de maintien droite 900 mm ø 32 mm finition inox brossé	U										
	Barre de maintien				U	1.000	43.61	43.61				
	TOTAL		0.250	7.10	.	.	.	43.61	50.71	67.95	75.49	13.10
	VOTRE ENTREPRISE											
28 33 03 03 00 036	Barre de maintien droite 1100 mm ø 32 mm finition inox brossé	U										
	Barre de maintien				U	1.000	46.51	46.51				
	TOTAL		0.250	7.10	.	.	.	46.51	53.61	71.84	79.81	13.10
	VOTRE ENTREPRISE											
28 33 03 03 00 039	Barre de maintien droite 300 mm ø 34 mm aluminium gainé ABS antibactérien	U										
	Barre de maintien				U	1.000	21.59	21.59				
	TOTAL		0.250	7.10	.	.	.	21.59	28.69	38.44	42.71	13.10
	VOTRE ENTREPRISE											
28 33 03 03 00 042	Barre de maintien droite 400 mm ø 34 mm aluminium gainé ABS antibactérien	U										
	Barre de maintien				U	1.000	24.91	24.91				
	TOTAL		0.250	7.10	.	.	.	24.91	32.01	42.89	47.65	13.10
	VOTRE ENTREPRISE											
28 33 03 03 00 045	Barre de maintien droite 600 mm ø 34 mm aluminium gainé ABS antibactérien	U										
	Barre de maintien				U	1.000	27.14	27.14				
	TOTAL		0.250	7.10	.	.	.	27.14	34.24	45.88	50.97	13.10
	VOTRE ENTREPRISE											
28 33 03 03 00 048	Barre de maintien droite 900 mm ø 34 mm aluminium gainé ABS antibactérien	U										
	Barre de maintien				U	1.000	38.21	38.21				
	TOTAL		0.250	7.10	.	.	.	38.21	45.31	60.72	67.46	13.10
	VOTRE ENTREPRISE											
28 33 03 03 00 051	Barre de maintien droite 1100 mm ø 34 mm aluminium gainé ABS antibactérien	U										
	Barre de maintien				U	1.000	71.42	71.42				
	TOTAL		0.250	7.10	.	.	.	71.42	78.52	105.22	116.90	13.10
	VOTRE ENTREPRISE											
Pour lavabo												
28 33 03 06 00 003	Barre de maintien en «U» longueur 500 mm hauteur 240 mm ø 32 mm finition inox poli brillant	U										
	Barre de maintien				U	1.000	89.64	89.64				
	TOTAL		0.500	14.21	.	.	.	89.64	103.85	139.16	154.61	26.20
	VOTRE ENTREPRISE											
28 33 03 06 00 006	Barre de maintien en «U» longueur 500 mm hauteur 240 mm ø 32 mm en inox finition époxy blanc	U										
	Barre de maintien				U	1.000	94.92	94.92				
	TOTAL		0.500	14.21	.	.	.	94.92	109.13	146.23	162.46	26.20
	VOTRE ENTREPRISE											
28 33 03 06 00 009	Barre de maintien verticale hauteur 1600 mm ø 35 mm en inox finition époxy blanc	U										
	Barre de maintien				U	1.000	69.88	69.88				
	TOTAL		0.500	14.21	.	.	.	69.88	84.09	112.68	125.19	26.20
	VOTRE ENTREPRISE											

Copyright © Groupe Moniteur RCS Paris 403 080 823

Code	Désignation des ouvrages	Unité	Main d'œuvre: Temps moyen	Main d'œuvre: M.-o. + charges sociales 4 x 28.42 €	Fournitures: Unité	Fournitures: Quantité	Fournitures: Prix unitaires	Fournitures: Fournitures principales et annexes 7 x 8	Déboursé sec 5 + 9	Prix de revient 10 x 1.340	Prix de vente indicatif € H.T.: Fournitures et mise en œuvre 11 x 1.111	Prix de vente indicatif € H.T.: Mise en œuvre seule 4 x 52.41 €
1	2	3	4	5	6	7	8	9	10	11	12	13
	Pour lavabo *(suite)*											
28 33 03 06 00 012	Barre de maintien en «U» longueur 600 mm hauteur 120 mm ø 34 mm finition aluminium gainé ABS antibactérien	U										
	Barre de maintien				U	1.000	99.11	99.11				
	TOTAL		0.250	7.10	.	.	.	99.11	106.21	142.32	158.12	13.10
	VOTRE ENTREPRISE											
28 33 03 06 00 015	Barre de maintien en «U» longueur 800 mm hauteur 120 mm ø 34 mm finition aluminium gainé ABS antibactérien	U										
	Barre de maintien				U	1.000	110.18	110.18				
	TOTAL		0.250	7.10	.	.	.	110.18	117.28	157.16	174.60	13.10
	VOTRE ENTREPRISE											
28 33 03 06 00 018	Barre de maintien verticale hauteur 1600 mm ø 34 mm finition aluminium gainé ABS antibactérien	U										
	Barre de maintien				U	1.000	65.89	65.89				
	TOTAL		0.250	7.10	.	.	.	65.89	72.99	97.81	108.67	13.10
	VOTRE ENTREPRISE											
	Pour WC											
28 33 03 09 00 003	Barre d'appui coudée à 135° 400 x 400 mm ø 32 mm en inox poli brillant, 3 points d'attache	U										
	Barre d'appui				U	1.000	37.78	37.78				
	TOTAL		0.500	14.21	.	.	.	37.78	51.99	69.67	77.40	26.20
	VOTRE ENTREPRISE											
28 33 03 09 00 006	Barre d'appui coudée à 135° 400 x 400 mm ø 32 mm en inox finition époxy blanc, 3 points d'attache	U										
	Barre d'appui				U	1.000	34.88	34.88				
	TOTAL		0.500	14.21	.	.	.	34.88	49.09	65.78	73.08	26.20
	VOTRE ENTREPRISE											
28 33 03 09 00 009	Barre d'appui coudée à 90° 300 x 300 mm ø 32 mm en inox poli brillant, 2 points d'attache	U										
	Barre d'appui				U	1.000	42.19	42.19				
	TOTAL		0.500	14.21	.	.	.	42.19	56.40	75.58	83.97	26.20
	VOTRE ENTREPRISE											
28 33 03 09 00 012	Barre d'appui coudée à 90° 300 x 300 mm ø 32 mm en inox finition époxy blanc, 2 points d'attache	U										
	Barre d'appui				U	1.000	47.46	47.46				
	TOTAL		0.500	14.21	.	.	.	47.46	61.67	82.64	91.81	26.20
	VOTRE ENTREPRISE											
28 33 03 09 00 015	Barre d'appui relevable avec porte-rouleau ø 35 mm en inox poli brillant longueur 600 mm	U										
	Barre d'appui				U	1.000	105.47	105.47				
	TOTAL		0.500	14.21	.	.	.	105.47	119.68	160.37	178.17	26.20
	VOTRE ENTREPRISE											
28 33 03 09 00 018	Barre d'appui relevable avec porte-rouleau ø 35 mm en inox finition époxy blanc longueur 600 mm	U										
	Barre d'appui				U	1.000	110.74	110.74				
	TOTAL		0.500	14.21	.	.	.	110.74	124.95	167.43	186.01	26.20
	VOTRE ENTREPRISE											
28 33 03 09 00 021	Barre d'appui relevable sans porte-rouleau ø 35 mm en inox poli brillant longueur 600 mm	U										
	Barre d'appui				U	1.000	100.19	100.19				
	TOTAL		0.500	14.21	.	.	.	100.19	114.40	153.30	170.32	26.20
	VOTRE ENTREPRISE											
28 33 03 09 00 024	Barre d'appui relevable sans porte-rouleau ø 35 mm en inox finition époxy blanc longueur 600 mm	U										
	Barre d'appui				U	1.000	105.47	105.47				
	TOTAL		0.500	14.21	.	.	.	105.47	119.68	160.37	178.17	26.20
	VOTRE ENTREPRISE											

 Copyright © Groupe Moniteur RCS Paris 403 080 823

Code	Désignation des ouvrages	Unité	Main d'œuvre Temps moyen	Main d'œuvre M.-o. + charges sociales 4 x 28.42 €	Fournitures Unité	Fournitures Quantité	Fournitures Prix unitaires	Fournitures principales et annexes 7 x 8	Déboursé sec 5 + 9	Prix de revient 10 x 1.340	Prix de vente indicatif € H.T. Fournitures et mise en œuvre 11 x 1.111	Prix de vente indicatif € H.T. Mise en œuvre seule 4 x 52.41 €
1	2	3	4	5	6	7	8	9	10	11	12	13
Pour WC *(suite)*												
28 33 03 09 00 027	Barre d'appui relevable avec béquille, avec porte-rouleau ø 35 mm en inox poli brillant longueur 600 mm	U										
	Barre d'appui				U	1.000	110.74	110.74				
	TOTAL		0.500	14.21	.	.	.	110.74	124.95	167.43	186.01	26.20
	VOTRE ENTREPRISE											
28 33 03 09 00 030	Barre d'appui relevable avec béquille, avec porte-rouleau ø 35 mm en inox finition époxy blanc longueur 600 mm	U										
	Barre d'appui				U	1.000	116.01	116.01				
	TOTAL		0.500	14.21	.	.	.	116.01	130.22	174.49	193.86	26.20
	VOTRE ENTREPRISE											
28 33 03 09 00 033	Barre d'appui relevable avec béquille, sans porte-rouleau ø 35 mm en inox poli brillant longueur 600 mm	U										
	Barre d'appui				U	1.000	105.47	105.47				
	TOTAL		0.500	14.21	.	.	.	105.47	119.68	160.37	178.17	26.20
	VOTRE ENTREPRISE											
28 33 03 09 00 036	Barre d'appui relevable avec béquille, sans porte-rouleau ø 35 mm en inox finition époxy blanc longueur 600 mm	U										
	Barre d'appui				U	1.000	110.74	110.74				
	TOTAL		0.500	14.21	.	.	.	110.74	124.95	167.43	186.01	26.20
	VOTRE ENTREPRISE											
28 33 03 09 00 039	Barre d'appui relevable sur colonne, avec porte-rouleau ø 35 mm en inox finition époxy blanc longueur 800 mm	U										
	Barre d'appui				U	1.000	165.73	165.73				
	TOTAL		0.500	14.21	.	.	.	165.73	179.94	241.12	267.88	26.20
	VOTRE ENTREPRISE											
28 33 03 09 00 042	Barre d'appui relevable sur colonne, sans porte-rouleau ø 34 mm en aluminium gainé ABS antibactérien longueur 800 mm	U										
	Barre d'appui				U	1.000	126.79	126.79				
	TOTAL		0.500	14.21	.	.	.	126.79	141.00	188.94	209.91	26.20
	VOTRE ENTREPRISE											
28 33 03 09 00 045	Barre d'appui coudée à 135° 400 x 400 mm ø 34 mm en aluminium gainé ABS antibactérien 3 points d'attache	U										
	Barre d'appui				U	1.000	44.30	44.30				
	TOTAL		0.500	14.21	.	.	.	44.30	58.51	78.40	87.10	26.20
	VOTRE ENTREPRISE											
28 33 03 09 00 048	Barre d'appui coudée à 90° 300 x 300 mm ø 34 mm en aluminium gainé ABS antibactérien 2 points d'attache	U										
	Barre d'appui				U	1.000	42.19	42.19				
	TOTAL		0.500	14.21	.	.	.	42.19	56.40	75.58	83.97	26.20
	VOTRE ENTREPRISE											
28 33 03 09 00 051	Barre d'appui relevable sans porte-rouleau ø 34 mm en aluminium gainé ABS antibactérien longueur 600 mm	U										
	Barre d'appui				U	1.000	168.74	168.74				
	TOTAL		0.500	14.21	.	.	.	168.74	182.95	245.15	272.36	26.20
	VOTRE ENTREPRISE											
28 33 03 09 00 054	Barre d'appui relevable sans porte-rouleau ø 34 mm en aluminium gainé ABS antibactérien longueur 850 mm	U										
	Barre d'appui				U	1.000	174.02	174.02				
	TOTAL		0.500	14.21	.	.	.	174.02	188.23	252.23	280.23	26.20
	VOTRE ENTREPRISE											
28 33 03 09 00 057	Barre d'appui relevable avec béquille, avec porte-rouleau ø 34 mm en aluminium gainé ABS antibactérien longueur 650 mm	U										
	Barre d'appui				U	1.000	179.29	179.29				
	TOTAL		0.500	14.21	.	.	.	179.29	193.50	259.29	288.07	26.20
	VOTRE ENTREPRISE											

Code	Désignation des ouvrages	Unité	Main d'œuvre: Temps moyen	Main d'œuvre: M.-o. + charges sociales 4 x 28.42 €	Fournitures: Unité	Fournitures: Quantité	Fournitures: Prix unitaires	Fournitures: Fournitures principales et annexes 7 x 8	Déboursé sec 5 + 9	Prix de revient 10 x 1.340	Prix de vente indicatif € H.T.: Fournitures et mise en œuvre 11 x 1.111	Prix de vente indicatif € H.T.: Mise en œuvre seule 4 x 52.41 €
1	2	3	4	5	6	7	8	9	10	11	12	13
	Pour WC *(suite)*											
28 33 03 09 00 060	Barre d'appui relevable avec béquille, avec porte-rouleau ø 34 mm en aluminium gainé ABS antibactérien longueur 850 mm	U										
	Barre d'appui				U	1.000	184.57	184.57				
	TOTAL		0.500	14.21	.	.	.	184.57	198.78	266.37	295.94	26.20
	VOTRE ENTREPRISE											
	Pour douche											
28 33 03 12 00 003	Barre de maintien coudée à 90° 450 mm x 750 mm Ø 32 mm en inox poli brillant 3 points d'attache	U										
	Barre de maintien				U	1.000	73.82	73.82				
	TOTAL		0.500	14.21	.	.	.	73.82	88.03	117.96	131.05	26.20
	VOTRE ENTREPRISE											
28 33 03 12 00 006	Barre de maintien coudée à 90° 450 mm x 750 mm Ø 32 mm en inox finition époxy blanc 3 points d'attache	U										
	Barre de maintien				U	1.000	79.10	79.10				
	TOTAL		0.500	14.21	.	.	.	79.10	93.31	125.04	138.92	26.20
	VOTRE ENTREPRISE											
28 33 03 12 00 009	Barre d'angle 750 mm x 750 mm Ø 32 mm en inox poli brillant 3 points d'attache	U										
	Barre de maintien				U	1.000	83.84	83.84				
	TOTAL		0.500	14.21	.	.	.	83.84	98.05	131.39	145.97	26.20
	VOTRE ENTREPRISE											
28 33 03 12 00 012	Barre d'angle 750 mm x 750 mm Ø 32 mm en inox finition époxy blanc 3 points d'attache	U										
	Barre de maintien				U	1.000	89.12	89.12				
	TOTAL		0.500	14.21	.	.	.	89.12	103.33	138.46	153.83	26.20
	VOTRE ENTREPRISE											
28 33 03 12 00 015	Barre d'angle pour siège de douche 750 mm x 750 mm Ø 32 mm en inox poli brillant 3 points d'attache	U										
	Barre de maintien				U	1.000	89.64	89.64				
	TOTAL		0.500	14.21	.	.	.	89.64	103.85	139.16	154.61	26.20
	VOTRE ENTREPRISE											
28 33 03 12 00 018	Barre d'angle pour siège de douche 750 mm x 750 mm Ø 32 mm en inox finition époxy blanc 3 points d'attache	U										
	Barre de maintien				U	1.000	94.92	94.92				
	TOTAL		0.500	14.21	.	.	.	94.92	109.13	146.23	162.46	26.20
	VOTRE ENTREPRISE											
28 33 03 12 00 021	Barre droite avec coulisseau en ABS chromé 1100 mm Ø 32 mm, en inox poli brillant	U										
	Barre de maintien				U	1.000	73.82	73.82				
	TOTAL		0.500	14.21	.	.	.	73.82	88.03	117.96	131.05	26.20
	VOTRE ENTREPRISE											
28 33 03 12 00 024	Barre droite avec coulisseau en ABS chromé 1100 mm Ø 32 mm, en inox finition époxy blanc	U										
	Barre de maintien				U	1.000	79.10	79.10				
	TOTAL		0.500	14.21	.	.	.	79.10	93.31	125.04	138.92	26.20
	VOTRE ENTREPRISE											
28 33 03 12 00 027	Barre de douche d'angle avec barre verticale longueur 750 mm x 750 mm x 1150 mm Ø 32 mm en inox finition poli brillant	U										
	Barre de maintien				U	1.000	105.47	105.47				
	TOTAL		0.500	14.21	.	.	.	105.47	119.68	160.37	178.17	26.20
	VOTRE ENTREPRISE											
28 33 03 12 00 030	Barre de douche d'angle avec barre verticale longueur 750 mm x 750 mm x 1150 mm Ø 32 mm en inox finition époxy blanc	U										
	Barre de maintien				U	1.000	110.74	110.74				
	TOTAL		0.500	14.21	.	.	.	110.74	124.95	167.43	186.01	26.20
	VOTRE ENTREPRISE											

Copyright © Groupe Moniteur RCS Paris 403 080 823

Code	Désignation des ouvrages	Unité	Main d'œuvre: Temps moyen	Main d'œuvre: M.-o. + charges sociales 4 x 28.42 €	Fournitures: Unité	Fournitures: Quantité	Fournitures: Prix unitaires	Fournitures: Fournitures principales et annexes 7 x 8	Déboursé sec 5 + 9	Prix de revient 10 x 1.340	Prix de vente indicatif € H.T.: Fournitures et mise en œuvre 11 x 1.111	Prix de vente indicatif € H.T.: Mise en œuvre seule 4 x 52.41 €
1	2	3	4	5	6	7	8	9	10	11	12	13
Pour douche *(suite)*												
28 33 03 12 00 033	Barre de douche en «T» longueur 500 mm hauteur 1150 mm Ø 32 mm en inox finition poli brillant	U										
	Barre de maintien				U	1.000	97.56	97.56				
	TOTAL		0.500	14.21	.	.	.	97.56	111.77	149.77	166.39	26.20
	VOTRE ENTREPRISE											
28 33 03 12 00 036	Barre de douche en «T» longueur 500 mm hauteur 1150 mm Ø 32 mm en inox finition époxy blanc	U										
	Barre de maintien				U	1.000	102.83	102.83				
	TOTAL		0.500	14.21	.	.	.	102.83	117.04	156.83	174.24	26.20
	VOTRE ENTREPRISE											
28 33 03 12 00 039	Barre de douche en «U» 1170 mm x 1030 mm x 1170 mm Ø 32 mm en inox finition poli brillant	U										
	Barre de maintien				U	1.000	142.87	142.87				
	TOTAL		0.600	17.05	.	.	.	142.87	159.92	214.29	238.08	31.45
	VOTRE ENTREPRISE											
28 33 03 12 00 042	Barre de douche en «U» 1170 mm x 1030 mm x 1170 mm Ø 32 mm en inox finition époxy blanc	U										
	Barre de maintien				U	1.000	149.08	149.08				
	TOTAL		0.600	17.05	.	.	.	149.08	166.13	222.61	247.32	31.45
	VOTRE ENTREPRISE											
BAIGNOIRE PMR												
28 33 06 00 00 003	Baignoire sabot à porte	U										
	Baignoire				U	1.000	4939.37	4939.37				
	TOTAL		6.000	170.52	.	.	.	4939.37	5109.89	6847.25	7607.29	314.46
	VOTRE ENTREPRISE											
28 33 06 00 00 006	Baignoire avec siège releveur intégré	U										
	Baignoire				U	1.000	7270.90	7270.90				
	TOTAL		8.000	227.36	.	.	.	7270.90	7498.26	10047.67	11162.96	419.28
	VOTRE ENTREPRISE											
28 33 06 00 00 016	Baignoire avec siège releveur et porte	U										
	Baignoire				U	1.000	6682.52	6682.52				
	TOTAL		8.000	227.36	.	.	.	6682.52	6909.88	9259.24	10287.02	419.28
	VOTRE ENTREPRISE											
28 33 06 00 00 024	Baignoire à hauteur variable	U										
	Baignoire				U	1.000	8505.75	8505.75				
	TOTAL		8.000	227.36	.	.	.	8505.75	8733.11	11702.37	13001.33	419.28
	VOTRE ENTREPRISE											
28 33 06 00 00 027	Baignoire médicalisée à hauteur variable	U										
	Baignoire				U	1.000	8971.04	8971.04				
	TOTAL		8.000	227.36	.	.	.	8971.04	9198.40	12325.86	13694.03	419.28
	VOTRE ENTREPRISE											
RECEVEUR DE DOUCHE PMR en grès fin, à encastrer. Côté accessible avec ressaut interne et externe maxi 2 cm à l'entrée. En conformité avec la règlementation sur l'accessibilité (loi du 11 février 2005).												
28 33 09 00 00 003	Receveur de douche PMR 80x80 cm, extra-plat à encastrer	U										
	Receveur PMR				U	1.000	125.40	125.40				
	Bonde 90 mm				U	1.000	27.00	27.00				
	TOTAL		2.250	63.95	.	.	.	152.40	216.35	289.91	322.09	117.92
	VOTRE ENTREPRISE											
28 33 09 00 00 006	Receveur de douche PMR 80x80 cm, extra-plat à encastrer antidérapant	U										
	Receveur PMR				U	1.000	158.40	158.40				
	Bonde 90 mm				U	1.000	27.00	27.00				
	TOTAL		2.250	63.95	.	.	.	185.40	249.35	334.13	371.22	117.92
	VOTRE ENTREPRISE											

Copyright © Groupe Moniteur RCS Paris 403 080 823

Code	Désignation des ouvrages	Unité	Main d'œuvre: Temps moyen	Main d'œuvre: M.-o. + charges sociales 4 x 28.42 €	Fournitures: Unité	Fournitures: Quantité	Fournitures: Prix unitaires	Fournitures: Fournitures principales et annexes 7 x 8	Déboursé sec 5 + 9	Prix de revient 10 x 1.340	Prix de vente indicatif € H.T.: Fournitures et mise en œuvre 11 x 1.111	Prix de vente indicatif € H.T.: Mise en œuvre seule 4 x 52.41 €
1	2	3	4	5	6	7	8	9	10	11	12	13
	Pour douche *(suite)*											
28 33 09 00 00 009	Receveur de douche PMR 90x90 cm, extra-plat à encastrer	U										
	Receveur PMR				U	1.000	168.60	168.60				
	Bonde 90 mm				U	1.000	27.00	27.00				
	TOTAL		2.250	63.95	.	.	.	195.60	259.55	347.80	386.41	117.92
	VOTRE ENTREPRISE											
28 33 09 00 00 012	Receveur de douche PMR 90x90 cm, extra-plat à encastrer antidérapant	U										
	Receveur PMR				U	1.000	201.00	201.00				
	Bonde 90 mm				U	1.000	27.00	27.00				
	TOTAL		2.250	63.95	.	.	.	228.00	291.95	391.21	434.63	117.92
	VOTRE ENTREPRISE											
28 33 09 00 00 015	Receveur de douche PMR 100x80 cm, extra-plat à encastrer	U										
	Receveur PMR				U	1.000	198.00	198.00				
	Bonde 90 mm				U	1.000	27.00	27.00				
	TOTAL		2.250	63.95	.	.	.	225.00	288.95	387.19	430.17	117.92
	VOTRE ENTREPRISE											
28 33 09 00 00 018	Receveur de douche PMR 100x80 cm, extra-plat à encastrer antidérapant	U										
	Receveur PMR				U	1.000	231.00	231.00				
	Bonde 90 mm				U	1.000	27.00	27.00				
	TOTAL		2.250	63.95	.	.	.	258.00	321.95	431.41	479.30	117.92
	VOTRE ENTREPRISE											
	LAVABO PMR en porcelaine vitrifiée. En conformité avec la règlementation sur l'accessibilité (loi du 11 février 2005).											
28 33 12 00 00 003	Lavabo PMR 65x55 cm autoportant série «économique»	U										
	Lavabo PMR				U	1.000	164.40	164.40				
	Vidage gain de place				U	1.000	30.60	30.60				
	Fixation				ENS	1.000	5.04	5.04				
	TOTAL		2.250	63.95	.	.	.	200.04	263.99	353.75	393.02	117.92
	VOTRE ENTREPRISE											
28 33 12 00 00 006	Lavabo-plan PMR 60x55 cm autoportant série «confort»	U										
	Lavabo-plan PMR				U	1.000	181.20	181.20				
	Vidage gain de place				U	1.000	30.60	30.60				
	Fixation				ENS	1.000	5.04	5.04				
	TOTAL		2.250	63.95	.	.	.	216.84	280.79	376.26	418.02	117.92
	VOTRE ENTREPRISE											
28 33 12 00 00 009	Lavabo-plan PMR 80x55 cm autoportant série «confort»	U										
	Lavabo-plan PMR				U	1.000	220.20	220.20				
	Vidage gain de place				U	1.000	30.60	30.60				
	Fixation				ENS	1.000	5.04	5.04				
	TOTAL		2.250	63.95	.	.	.	255.84	319.79	428.52	476.09	117.92
	VOTRE ENTREPRISE											
	PACK WC PMR											
	Cuvette surélevée et cuvette suspendue Cuvette surélevée : en porcelaine vitrifiée, coloris blanc, compris robinet d'arrêt et fixations. Cuvette suspendue : en porcelaine vitrifiée. Fixation par boulons sur mur porteur ou bati-support (inclus aux ouvrages 28 33 15 06 00 003 et suivants).											
28 33 15 03 00 003	Pack WC surélevé série «économique» avec cuvette, réservoir, mécanisme à bouton poussoir 3/6 litres, à sortie horizontale et abattant standard thermoplastique rigide à charnières plastique	U										
	Pack WC surélevé				U	1.000	145.80	145.80				
	Robinet d'arrêt				U	1.000	4.06	4.06				
	Fixation				ENS	2.000	5.04	10.08				
	TOTAL		2.700	76.73	.	.	.	159.94	236.67	317.14	352.34	141.51
	VOTRE ENTREPRISE											
28 33 15 03 00 006	Pack WC surélevé série «confort» avec cuvette, réservoir, mécanisme à bouton poussoir 3/6 litres, à sortie horizontale et abattant standard thermodur à charnières inox, y compris robinet d'arrêt et fixations	U										
	Pack WC surélevé				U	1.000	247.20	247.20				
	TOTAL		2.700	76.73	.	.	.	247.20	323.93	434.07	482.25	141.51
	VOTRE ENTREPRISE											

Copyright © Groupe Moniteur RCS Paris 403 080 823

Code	Désignation des ouvrages	Unité	Main d'œuvre: Temps moyen	Main d'œuvre: M.-o. + charges sociales 4 x 28.42 €	Fournitures: Unité	Fournitures: Quantité	Fournitures: Prix unitaires	Fournitures: Fournitures principales et annexes 7 x 8	Déboursé sec 5 + 9	Prix de revient 10 x 1.340	Prix de vente indicatif € H.T.: Fournitures et mise en œuvre 11 x 1.111	Prix de vente indicatif € H.T.: Mise en œuvre seule 4 x 52.41 €
1	2	3	4	5	6	7	8	9	10	11	12	13
	Cuvette surélevée et cuvette suspendue *(suite)*											
28 33 15 03 00 009	Cuvette WC suspendue modèle standard 54 cm avec abattant standard	U										
	Cuvette suspendue				U	1.000	81.60	81.60				
	Abattant standard				U	1.000	29.40	29.40				
	TOTAL		1.250	35.53	.	.	.	111.00	146.53	196.35	218.14	65.51
	VOTRE ENTREPRISE											
28 33 15 03 00 012	Cuvette WC suspendue modèle court 49 cm avec abattant standard	U										
	Cuvette suspendue				U	1.000	81.60	81.60				
	Abattant standard				U	1.000	29.40	29.40				
	TOTAL		1.250	35.53	.	.	.	111.00	146.53	196.35	218.14	65.51
	VOTRE ENTREPRISE											
28 33 15 03 00 015	Cuvette WC suspendue modèle rallongé 70 cm avec abattant simple et tubulure d'alimentation 40 cm intégrés	U										
	Cuvette suspendue avec abattant				U	1.000	222.00	222.00				
	TOTAL		2.700	76.73	.	.	.	222.00	298.73	400.30	444.73	141.51
	VOTRE ENTREPRISE											
28 33 15 03 00 018	Cuvette WC suspendue modèle rallongé 70 cm sans bride avec abattant simple renforcé et tubulure d'alimentation 40 cm intégrés	U										
	Cuvette suspendue avec abattant				U	1.000	250.20	250.20				
	TOTAL		2.700	76.73	.	.	.	250.20	326.93	438.09	486.72	141.51
	VOTRE ENTREPRISE											
28 33 15 03 00 021	Majoration pour abattant à fermeture ralentie	U										
	Abattant à fermeture ralentie				U	1.000	54.00	54.00				
	Abattant standard				U	-1.000	29.40	-29.40				
	TOTAL				.	.	.	24.60	24.60	32.96	36.62	
	VOTRE ENTREPRISE											
	Bâti-support WC avec réservoir encastré pour cuvette suspendue compris robinet d'arrêt et jeu de fixations.											
28 33 15 06 00 003	Bâti-support WC autoportant épaisseur 12 cm	U										
	Bâti-support				U	1.000	267.40	267.40				
	TOTAL		2.500	71.05	.	.	.	267.40	338.45	453.52	503.86	131.02
	VOTRE ENTREPRISE											
28 33 15 06 00 006	Bâti-support WC autoportant épaisseur 12 cm avec aspiration d'odeurs	U										
	Bâti-support				U	1.000	296.80	296.80				
	TOTAL		2.500	71.05	.	.	.	296.80	367.85	492.92	547.63	131.02
	VOTRE ENTREPRISE											
28 33 15 06 00 009	Bâti-support WC en applique épaisseur 12 cm	U										
	Bâti-support				U	1.000	231.70	231.70				
	TOTAL		2.500	71.05	.	.	.	231.70	302.75	405.68	450.71	131.02
	VOTRE ENTREPRISE											
28 33 15 06 00 012	Bâti-support WC en applique épaisseur 12 cm avec aspiration d'odeurs	U										
	Bâti-support				U	1.000	288.40	288.40				
	TOTAL		2.500	71.05	.	.	.	288.40	359.45	481.66	535.12	131.02
	VOTRE ENTREPRISE											
28 33 15 06 00 015	Bâti-support WC extra-plat en applique épaisseur 8 cm	U										
	Bâti-support				U	1.000	313.60	313.60				
	TOTAL		2.500	71.05	.	.	.	313.60	384.65	515.43	572.64	131.02
	VOTRE ENTREPRISE											
28 33 15 06 00 018	Manchette d'adaptation PE - PVC des évacuations des bâtis-supports WC Ø 90/100 mm	U										
	Manchette d'adaptation				U	1.000	9.10	9.10				
	TOTAL		0.100	2.84	.	.	.	9.10	11.94	16.00	17.78	5.24
	VOTRE ENTREPRISE											

Copyright © Groupe Moniteur RCS Paris 403 080 823

EQUIPEMENT POUR ERGOTHERAPIE ET ERGONOMIE

Code	Désignation des ouvrages	Unité	Main d'œuvre Temps moyen	Main d'œuvre M.-o. + charges sociales 4 x 28.42 €	Fournitures Unité	Fournitures Quantité	Fournitures Prix unitaires	Fournitures principales et annexes 7 x 8	Déboursé sec 5 + 9	Prix de revient 10 x 1.340	Prix de vente indicatif € H.T. Fournitures et mise en œuvre 11 x 1.111	Prix de vente indicatif € H.T. Mise en œuvre seule 4 x 52.41 €
1	2	3	4	5	6	7	8	9	10	11	12	13
	Plaque de commande											
28 33 45 09 00 003	Plaque de déclenchement frontal, double touche en plastique blanc	U										
	Plaque de déclenchement				U	1.000	39.90	39.90				
	TOTAL		0.150	4.26	.	.	.	39.90	44.16	59.17	65.74	7.86
	VOTRE ENTREPRISE											
28 33 15 09 00 006	Plaque de déclenchement frontal, double touche en plastique chromé brillant	U										
	Plaque de déclenchement				U	1.000	51.10	51.10				
	TOTAL		0.150	4.26	.	.	.	51.10	55.36	74.18	82.41	7.86
	VOTRE ENTREPRISE											
28 33 15 09 00 009	Plaque de déclenchement frontal, double touche en acier inox	U										
	Plaque de déclenchement				U	1.000	113.40	113.40				
	TOTAL		0.150	4.26	.	.	.	113.40	117.66	157.66	175.16	7.86
	VOTRE ENTREPRISE											
28 33 15 09 00 012	Plaque de déclenchement frontal, double touche aspiration d'odeurs en matériau composite synthétique	U										
	Plaque de déclenchement				U	1.000	236.60	236.60				
	TOTAL		0.150	4.26	.	.	.	236.60	240.86	322.75	358.58	7.86
	VOTRE ENTREPRISE											
	EQUIPEMENT COMPLEMENTAIRE											
	Espace lavabo											
28 33 18 03 00 003	Miroir inclinable en aluminium gainé nylon	U										
	Miroir				U	1.000	190.36	190.36				
	TOTAL		0.500	14.21	.	.	.	190.36	204.57	274.12	304.55	26.20
	VOTRE ENTREPRISE											
28 33 18 03 00 006	Miroir inclinable en inox finition époxy blanc	U										
	Miroir				U	1.000	155.98	155.98				
	TOTAL		0.500	14.21	.	.	.	155.98	170.19	228.05	253.36	26.20
	VOTRE ENTREPRISE											
	Espace douche											
28 33 18 06 00 003	Tabouret de douche avec assise en ABS antiglisse Ø 320 mm, hauteur réglable 8 positions	U										
	Tabouret de douche				U	1.000	29.76	29.76				
	TOTAL		0.250	7.10	.	.	.	29.76	36.86	49.39	54.87	13.10
	VOTRE ENTREPRISE											
28 33 18 06 00 006	Tabouret de douche avec assise et dosseret en ABS antiglisse largeur 500 mm x 300 mm, hauteur réglable 5 positions	U										
	Tabouret de douche				U	1.000	37.83	37.83				
	TOTAL		0.250	7.10	.	.	.	37.83	44.93	60.21	66.89	13.10
	VOTRE ENTREPRISE											
28 33 18 06 00 009	Siège de douche relevable avec assise en ABS blanc largeur 350 mm x 340 mm	U										
	Tabouret de douche				U	1.000	65.07	65.07				
	TOTAL		0.500	14.21	.	.	.	65.07	79.28	106.24	118.03	26.20
	VOTRE ENTREPRISE											
28 33 18 06 00 012	Siège de douche relevable en polypropylène antibactérien et assise évidée largeur 420 mm x 350 mm	U										
	Tabouret de douche				U	1.000	116.65	116.65				
	TOTAL		0.500	14.21	.	.	.	116.65	130.86	175.35	194.81	26.20
	VOTRE ENTREPRISE											
28 33 18 06 00 015	Dosseret pour siège de douche en polypropylène antibactérien largeur 420 mm hauteur 350 mm	U										
	Dosseret pour siège de douche				U	1.000	74.54	74.54				
	TOTAL		0.500	14.21	.	.	.	74.54	88.75	118.93	132.13	26.20
	VOTRE ENTREPRISE											

Copyright © Groupe Moniteur RCS Paris 403 080 823

Code	Désignation des ouvrages	Unité	Main d'œuvre: Temps moyen	Main d'œuvre: M.-o. + charges sociales 4 x 28.42 €	Fournitures: Unité	Fournitures: Quantité	Fournitures: Prix unitaires	Fournitures: Fournitures principales et annexes 7 x 8	Déboursé sec 5 + 9	Prix de revient 10 x 1.340	Prix de vente indicatif € H.T.: Fournitures et mise en œuvre 11 x 1.111	Prix de vente indicatif € H.T.: Mise en œuvre seule 4 x 52.41 €
1	2	3	4	5	6	7	8	9	10	11	12	13
Espace douche *(suite)*												
28 33 18 06 00 018	Siège de douche avec pied, relevable en polypropylène anti-bactérien et assise évidée 420 mm x 350 mm	U										
	Siège de douche				U	1.000	177.04	177.04				
	TOTAL		0.500	14.21	.	.	.	177.04	191.25	256.28	284.73	26.20
	VOTRE ENTREPRISE											
28 33 18 06 00 021	Siège de douche accrochable largeur en inox finition époxy blanc 395 mm x 485 mm	U										
	Siège de douche				U	1.000	177.62	177.62				
	TOTAL		0.250	7.10	.	.	.	177.62	184.72	247.52	274.99	13.10
	VOTRE ENTREPRISE											
28 33 18 06 00 024	Siège de douche accrochable en aluminium gainé nylon largeur 395 mm x 485 mm	U										
	Siège de douche				U	1.000	254.01	254.01				
	TOTAL		0.250	7.10	.	.	.	254.01	261.11	349.89	388.73	13.10
	VOTRE ENTREPRISE											
28 33 18 06 00 027	Lit de douche sans dossier 1,50 m ou 1,90 m	U										
	Lit				U	1.000	849.60	849.60				
	Fixation				ENS	4.000	0.34	1.36				
	TOTAL		1.000	28.42	.	.	.	850.96	879.38	1178.37	1309.17	52.41
	VOTRE ENTREPRISE											
28 33 18 06 00 030	Lit de douche avec dossier 1,50 m	U										
	Lit				U	1.000	1116.00	1116.00				
	Fixation				ENS	4.000	0.34	1.36				
	TOTAL		1.000	28.42	.	.	.	1117.36	1145.78	1535.35	1705.77	52.41
	VOTRE ENTREPRISE											
28 33 18 06 00 033	Lit de douche avec dossier 1,90 m	U										
	Lit				U	1.000	1144.80	1144.80				
	Fixation				ENS	4.000	0.34	1.36				
	TOTAL		1.000	28.42	.	.	.	1146.16	1174.58	1573.94	1748.65	52.41
	VOTRE ENTREPRISE											

PRODUCTION D'EAU CHAUDE SANITAIRE

CHAUFFE-EAU ELECTRIQUE de type vertical ou horizontal, avec groupe de sécurité sans siphon, comprenant accessoires de fixation et joints. L'alimentation est à reprendre aux ouvrages : 28 45 03 09 00 003 et suivants, la robinetterie aux ouvrages : 28 55 03 00 00 003 et suivants, le raccordement électrique à l'ouvrage : 28 35 03 12 00 003 ou 006, et le montage ou la descente des appareils aux ouvrages : CN 32 03 06 00 003 à 015.

Chauffe-eau vertical à fixation murale												
28 35 03 03 00 003	Chauffe-eau 15 l chauffe rapide 2 000 W (blindée)	U										
	Chauffe-eau				U	1.000	218.42	218.42				
	Groupe sécurité 20x27				U	1.000	21.42	21.42				
	Fixation				ENS	0.500	7.31	3.66				
	TOTAL		1.800	51.16	.	.	.	243.50	294.66	394.84	438.67	94.34
	VOTRE ENTREPRISE											
28 35 03 03 00 005	Chauffe-eau 50 l chauffe normale 900 W (blindée)	U										
	Chauffe-eau vertical				U	1.000	278.52	278.52				
	Groupe sécurité 20x27				U	1.000	21.42	21.42				
	Fixation				ENS	0.500	7.31	3.66				
	TOTAL		2.200	62.52	.	.	.	303.60	366.12	490.60	545.06	115.30
	VOTRE ENTREPRISE											
28 35 03 03 00 006	Chauffe-eau 50 l chauffe normale 900 W (stéatite)	U										
	Chauffe-eau vertical				U	1.000	337.64	337.64				
	Groupe sécurité 20x27				U	1.000	21.42	21.42				
	Fixation				ENS	0.500	7.31	3.66				
	TOTAL		2.200	62.52	.	.	.	362.72	425.24	569.82	633.07	115.30
	VOTRE ENTREPRISE											
28 35 03 03 00 008	Chauffe-eau 75 l chauffe normale 1 200 W (blindée)	U										
	Chauffe-eau vertical				U	1.000	286.17	286.17				
	Groupe sécurité 20x27				U	1.000	21.42	21.42				
	Fixation				ENS	1.000	7.31	7.31				
	TOTAL		2.400	68.21	.	.	.	314.90	383.11	513.37	570.35	125.78
	VOTRE ENTREPRISE											

Code	Désignation des ouvrages	Unité	Main d'œuvre: Temps moyen	Main d'œuvre: M.-o. + charges sociales 4 x 28.42 €	Fournitures: Unité	Fournitures: Quantité	Fournitures: Prix unitaires	Fournitures: Fournitures principales et annexes 7 x 8	Déboursé sec 5 + 9	Prix de revient 10 x 1.340	Prix de vente indicatif € H.T.: Fournitures et mise en œuvre 11 x 1.111	Prix de vente indicatif € H.T.: Mise en œuvre seule 4 x 52.41 €
1	2	3	4	5	6	7	8	9	10	11	12	13
	Chauffe-eau vertical à fixation murale *(suite)*											
28 35 03 03 00 009	Chauffe-eau 75 l chauffe normale 1 200 W (stéatite)	U										
	Chauffe-eau vertical				U	1.000	368.56	368.56				
	Groupe sécurité 20x27				U	1.000	21.42	21.42				
	Fixation				ENS	1.000	7.31	7.31				
	TOTAL		2.400	68.21	.	.	.	397.29	465.50	623.77	693.01	125.78
	VOTRE ENTREPRISE											
28 35 03 03 00 011	Chauffe-eau 100 l chauffe normale 1 200 W (blindée)	U										
	Chauffe-eau vertical				U	1.000	287.97	287.97				
	Groupe sécurité 20x27				U	1.000	21.42	21.42				
	Fixation				ENS	1.000	7.31	7.31				
	TOTAL		2.500	71.05	.	.	.	316.70	387.75	519.58	577.25	131.02
	VOTRE ENTREPRISE											
28 35 03 03 00 012	Chauffe-eau 100 l chauffe normale 1 200 W (stéatite)	U										
	Chauffe-eau vertical				U	1.000	369.04	369.04				
	Groupe sécurité 20x27				U	1.000	21.42	21.42				
	Fixation				ENS	1.000	7.31	7.31				
	TOTAL		2.500	71.05	.	.	.	397.77	468.82	628.22	697.95	131.02
	VOTRE ENTREPRISE											
28 35 03 03 00 014	Chauffe-eau 150 l chauffe normale 1 800 W (blindée)	U										
	Chauffe-eau vertical				U	1.000	331.98	331.98				
	Groupe sécurité 20x27				U	1.000	21.42	21.42				
	Fixation				ENS	1.000	7.31	7.31				
	TOTAL		2.700	76.73	.	.	.	360.71	437.44	586.17	651.23	141.51
	VOTRE ENTREPRISE											
28 35 03 03 00 015	Chauffe-eau 150 l chauffe normale 1 800 W (stéatite)	U										
	Chauffe-eau vertical				U	1.000	421.12	421.12				
	Groupe sécurité 20x27				U	1.000	21.42	21.42				
	Fixation				ENS	1.000	7.31	7.31				
	TOTAL		2.700	76.73	.	.	.	449.85	526.58	705.62	783.94	141.51
	VOTRE ENTREPRISE											
28 35 03 03 00 017	Chauffe-eau 200 l chauffe normale 2 400 W (blindée)	U										
	Chauffe-eau vertical				U	1.000	375.77	375.77				
	Groupe sécurité 20x27				U	1.000	21.42	21.42				
	Fixation				ENS	1.000	7.31	7.31				
	TOTAL		3.000	85.26	.	.	.	404.50	489.76	656.28	729.13	157.23
	VOTRE ENTREPRISE											
28 35 03 03 00 018	Chauffe-eau 200 l chauffe normale 2 400 W (stéatite)	U										
	Chauffe-eau vertical				U	1.000	477.10	477.10				
	Groupe sécurité 20x27				U	1.000	21.42	21.42				
	Fixation				ENS	1.000	7.31	7.31				
	TOTAL		3.000	85.26	.	.	.	505.83	591.09	792.06	879.98	157.23
	VOTRE ENTREPRISE											
	Chauffe-eau horizontal à fixation murale											
28 35 03 06 00 002	Chauffe-eau 75 l chauffe normale 1 200 à 1 600 W (blindée)	U										
	Chauffe-eau horizontal				U	1.000	393.63	393.63				
	Groupe sécurité 20x27				U	1.000	21.42	21.42				
	Fixation				ENS	1.000	7.31	7.31				
	TOTAL		2.500	71.05	.	.	.	422.36	493.41	661.17	734.56	131.02
	VOTRE ENTREPRISE											
28 35 03 06 00 005	Chauffe-eau 100 l chauffe normale 1 800 W (blindée)	U										
	Chauffe-eau horizontal				U	1.000	438.98	438.98				
	Groupe sécurité 20x27				U	1.000	21.42	21.42				
	Fixation				ENS	1.000	7.31	7.31				
	TOTAL		2.700	76.73	.	.	.	467.71	544.44	729.55	810.53	141.51
	VOTRE ENTREPRISE											

Copyright © Groupe Moniteur RCS Paris 403 080 823

Code	Désignation des ouvrages	Unité	Main d'œuvre: Temps moyen	Main d'œuvre: M.-o. + charges sociales 4 x 28.42 €	Fournitures: Unité	Fournitures: Quantité	Fournitures: Prix unitaires	Fournitures: Fournitures principales et annexes 7 x 8	Déboursé sec 5 + 9	Prix de revient 10 x 1.340	Prix de vente indicatif € H.T.: Fournitures et mise en œuvre 11 x 1.111	Prix de vente indicatif € H.T.: Mise en œuvre seule 4 x 52.41 €
1	2	3	4	5	6	7	8	9	10	11	12	13
Chauffe-eau horizontal à fixation murale *(suite)*												
28 35 03 06 00 006	Chauffe-eau 100 l chauffe normale 1 800 W (stéatite)	U										
	Chauffe-eau horizontal				U	1.000	496.70	496.70				
	Groupe sécurité 20x27				U	1.000	21.42	21.42				
	Fixation				ENS	1.000	7.31	7.31				
	TOTAL		2.700	76.73	.	.	.	525.43	602.16	806.89	896.45	141.51
	VOTRE ENTREPRISE											
28 35 03 06 00 008	Chauffe-eau 150 l chauffe normale 1 800 W (blindée)	U										
	Chauffe-eau horizontal				U	1.000	521.97	521.97				
	Groupe sécurité 20x27				U	1.000	21.42	21.42				
	Fixation				ENS	1.000	7.31	7.31				
	TOTAL		2.900	82.42	.	.	.	550.70	633.12	848.38	942.55	151.99
	VOTRE ENTREPRISE											
28 35 03 06 00 009	Chauffe-eau 150 l chauffe normale 1 800 W (stéatite)	U										
	Chauffe-eau horizontal				U	1.000	593.46	593.46				
	Groupe sécurité 20x27				U	1.000	21.42	21.42				
	Fixation				ENS	1.000	7.31	7.31				
	TOTAL		2.900	82.42	.	.	.	622.19	704.61	944.18	1048.98	151.99
	VOTRE ENTREPRISE											
28 35 03 06 00 011	Chauffe-eau 200 l chauffe normale 2 000/2 400 W (blindée)	U										
	Chauffe-eau horizontal				U	1.000	582.67	582.67				
	Groupe sécurité 20x27				U	1.000	21.42	21.42				
	Fixation				ENS	1.000	7.31	7.31				
	TOTAL		3.100	88.10	.	.	.	611.40	699.50	937.33	1041.37	162.47
	VOTRE ENTREPRISE											
28 35 03 06 00 012	Chauffe-eau 200 l chauffe normale 2 000/2 400 W (stéatite)	U										
	Chauffe-eau horizontal				U	1.000	696.43	696.43				
	Groupe sécurité 20x27				U	1.000	21.42	21.42				
	Fixation				ENS	1.000	7.31	7.31				
	TOTAL		3.100	88.10	.	.	.	725.16	813.26	1089.77	1210.73	162.47
	VOTRE ENTREPRISE											
Chauffe-eau stable à pose directe au sol												
28 35 03 07 00 003	Chauffe-eau 150 l chauffe normale 1 650 W (blindée)	U										
	Chauffe-eau stable				U	1.000	467.93	467.93				
	Groupe sécurité 20x27				U	1.000	21.42	21.42				
	TOTAL		1.800	51.16	.	.	.	489.35	540.51	724.28	804.68	94.34
	VOTRE ENTREPRISE											
28 35 03 07 00 006	Chauffe-eau 150 l chauffe normale 1 650 W (stéatite)	U										
	Chauffe-eau stable				U	1.000	626.75	626.75				
	Groupe sécurité 20x27				U	1.000	21.42	21.42				
	TOTAL		1.800	51.16	.	.	.	648.17	699.33	937.10	1041.12	94.34
	VOTRE ENTREPRISE											
28 35 03 07 00 009	Chauffe-eau 200 l chauffe normale 2 200 W (blindée)	U										
	Chauffe-eau stable				U	1.000	525.80	525.80				
	Groupe sécurité 20x27				U	1.000	21.42	21.42				
	TOTAL		2.000	56.84	.	.	.	547.22	604.06	809.44	899.29	104.82
	VOTRE ENTREPRISE											
28 35 03 07 00 012	Chauffe-eau 200 l chauffe normale 2 200 W (stéatite)	U										
	Chauffe-eau stable				U	1.000	693.62	693.62				
	Groupe sécurité 20x27				U	1.000	21.42	21.42				
	TOTAL		2.000	56.84	.	.	.	715.04	771.88	1034.32	1149.13	104.82
	VOTRE ENTREPRISE											
28 35 03 07 00 015	Chauffe-eau 250 l chauffe normale 3 000 W (blindée)	U										
	Chauffe-eau stable				U	1.000	558.90	558.90				
	Groupe sécurité 20x27				U	1.000	21.42	21.42				
	TOTAL		2.200	62.52	.	.	.	580.32	642.84	861.41	957.03	115.30
	VOTRE ENTREPRISE											

Code	Désignation des ouvrages	Unité	Main d'œuvre: Temps moyen	Main d'œuvre: M.-o. + charges sociales 4 x 28.42 €	Fournitures: Unité	Fournitures: Quantité	Fournitures: Prix unitaires	Fournitures: Fournitures principales et annexes 7 x 8	Déboursé sec 5 + 9	Prix de revient 10 x 1.340	Prix de vente indicatif € H.T.: Fournitures et mise en œuvre 11 x 1.111	Prix de vente indicatif € H.T.: Mise en œuvre seule 4 x 52.41 €
1	2	3	4	5	6	7	8	9	10	11	12	13
	Chauffe-eau stable à pose directe au sol *(suite)*											
28 35 03 07 00 018	Chauffe-eau 250 l chauffe normale 3 000 W (stéatite)	U										
	Chauffe-eau stable				U	1.000	761.23	761.23				
	Groupe sécurité 20x27				U	1.000	21.42	21.42				
	TOTAL		2.200	62.52	.	.	.	782.65	845.17	1132.53	1258.24	115.30
	VOTRE ENTREPRISE											
28 35 03 07 00 021	Chauffe-eau 300 l chauffe normale 3 000 W (blindée)	U										
	Chauffe-eau stable				U	1.000	591.62	591.62				
	Groupe sécurité 20x27				U	1.000	21.42	21.42				
	TOTAL		2.500	71.05	.	.	.	613.04	684.09	916.68	1018.43	131.02
	VOTRE ENTREPRISE											
28 35 03 07 00 024	Chauffe-eau 300 l chauffe normale 3 000 W (stéatite)	U										
	Chauffe-eau stable				U	1.000	791.16	791.16				
	Groupe sécurité 20x27				U	1.000	21.42	21.42				
	TOTAL		2.500	71.05	.	.	.	812.58	883.63	1184.06	1315.49	131.02
	VOTRE ENTREPRISE											
28 35 03 07 00 027	Chauffe-eau 500 l chauffe normale 5 000 W (blindée)	U										
	Chauffe-eau stable				U	1.000	1560.82	1560.82				
	Groupe sécurité 20x27				U	1.000	21.42	21.42				
	TOTAL		3.000	85.26	.	.	.	1582.24	1667.50	2234.45	2482.47	157.23
	VOTRE ENTREPRISE											
	Accessoires de pose de chauffe-eau et vidange siphonnée Vidange par siphon PVC avec déflecteur compris raccordement en tube PVC sur collecteur en plinthe.											
28 35 03 10 00 003	Trépied	U										
	Trépied				U	1.000	30.78	30.78				
	TOTAL				.	.	.	30.78	30.78	41.25	45.83	
	VOTRE ENTREPRISE											
28 35 03 10 00 006	Socle de rehausse pour chauffe-eau stable	U										
	Socle de rehausse				U	1.000	61.77	61.77				
	TOTAL				.	.	.	61.77	61.77	82.77	91.96	
	VOTRE ENTREPRISE											
28 35 03 10 00 009	Console d'accrochage plafond	U										
	Console plafond				U	1.000	100.75	100.75				
	TOTAL				.	.	.	100.75	100.75	135.00	149.98	
	VOTRE ENTREPRISE											
28 35 03 10 00 012	Console universelle	U										
	Console à glissière				U	1.000	43.93	43.93				
	TOTAL				.	.	.	43.93	43.93	58.87	65.40	
	VOTRE ENTREPRISE											
28 35 03 10 00 016	Vidange siphonnée	U										
	Entonnoir siphonné				U	1.000	3.30	3.30				
	Tube PVC ø 26x32 mm				ML	1.500	4.27	6.41				
	Raccords divers				ENS	1.000	0.10	0.10				
	Fixation				ENS	2.000	0.52	1.04				
	TOTAL		0.700	19.89	.	.	.	10.85	30.74	41.19	45.76	36.69
	VOTRE ENTREPRISE											
	Raccordement électrique											
28 35 03 12 00 003	Raccordement électrique pour chauffe-eau jusqu'à 150 l	U										
	Coupe-circuit domestique				U	1.000	12.30	12.30				
	Cartouche fusible 16 A				U	1.000	0.85	0.85				
	U 1000 R 2V 3x2,5 mm2				ML	1.100	1.19	1.31				
	TOTAL		0.600	17.05	.	.	.	14.46	31.51	42.22	46.91	31.45
	VOTRE ENTREPRISE											
28 35 03 12 00 006	Raccordement électrique pour chauffe-eau 200 l à 300 l	U										
	Coupe-circuit				U	1.000	12.31	12.31				
	Cartouche fusible 20 A				U	2.000	0.64	1.28				
	U 1000 R 2V 3x4 mm2				ML	1.100	1.63	1.79				
	TOTAL		0.650	18.47	.	.	.	15.38	33.85	45.36	50.39	34.07
	VOTRE ENTREPRISE											

Copyright © Groupe Moniteur RCS Paris 403 080 823

Code	Désignation des ouvrages	Unité	Main d'œuvre: Temps moyen	Main d'œuvre: M.-o. + charges sociales 4 x 28.42 €	Fournitures: Unité	Fournitures: Quantité	Fournitures: Prix unitaires	Fournitures: Fournitures principales et annexes 7 x 8	Déboursé sec 5 + 9	Prix de revient 10 x 1.340	Prix de vente indicatif € H.T.: Fournitures et mise en œuvre 11 x 1.111	Prix de vente indicatif € H.T.: Mise en œuvre seule 4 x 52.41 €
1	2	3	4	5	6	7	8	9	10	11	12	13
	Raccordement électrique *(suite)*											
28 35 03 12 00 009	Raccordement électrique pour chauffe-eau 500 l	U										
	Coupe-circuit tripolaire				U	1.000	21.69	21.69				
	Cartouche fusible 32 A				U	3.000	0.66	1.98				
	U 1000 R 2V 3x6 mm2				ML	1.100	2.46	2.71				
	TOTAL		0.700	19.89	.	.	.	26.38	46.27	62.00	68.88	36.69
	VOTRE ENTREPRISE											
	CHAUFFE-EAU A GAZ de type mural instantané, avec ou sans robinetterie, comprenant les accessoires de fixation, les joints et le cas échéant, un tuyau alu de 1 m. Les alimentations sont à reprendre.											
	A puissance réglable 8,7 kW, non raccordé à un conduit de fumée											
28 35 06 03 00 003	Chauffe-eau sans robinetterie mélangeuse	U										
	Chauffe-eau instantané				U	1.000	272.20	272.20				
	Fixation				ENS	0.500	7.31	3.66				
	TOTAL		2.500	71.05	.	.	.	275.86	346.91	464.86	516.46	131.02
	VOTRE ENTREPRISE											
28 35 06 03 00 006	Chauffe-eau avec robinetterie mélangeuse	U										
	Chauffe-eau instantané				U	1.000	277.62	277.62				
	Fixation				ENS	0.500	7.31	3.66				
	TOTAL		2.500	71.05	.	.	.	281.28	352.33	472.12	524.53	131.02
	VOTRE ENTREPRISE											
	A puissance réglable 8,7 kW, raccordé à un conduit de fumée											
28 35 06 06 00 003	Chauffe-eau sans robinetterie mélangeuse	U										
	Chauffe-eau instantané				U	1.000	272.20	272.20				
	Tuyau alu				U	1.000	13.24	13.24				
	Coude alu				U	1.000	6.17	6.17				
	Manchette aluminium				U	1.000	2.78	2.78				
	Fixation				ENS	0.500	7.31	3.66				
	TOTAL		3.500	99.47	.	.	.	298.05	397.52	532.68	591.81	183.44
	VOTRE ENTREPRISE											
28 35 06 06 00 006	Chauffe-eau avec robinetterie mélangeuse	U										
	Chauffe-eau instantané				U	1.000	277.62	277.62				
	Tuyau alu				U	1.000	13.24	13.24				
	Coude alu				U	1.000	6.17	6.17				
	Manchette aluminium				U	1.000	2.78	2.78				
	Fixation				ENS	0.500	7.31	3.66				
	TOTAL		3.500	99.47	.	.	.	303.47	402.94	539.94	599.87	183.44
	VOTRE ENTREPRISE											
	CHAUFFE-EAU THERMODYNAMIQUE sur air extrait (VMC). Les alimentations sont à reprendre.											
28 35 09 00 00 003	Chauffe-eau thermodynamique sur air extrait 300 L	U										
	Chauffe-eau thermodynamique				U	1.000	2611.88	2611.88				
	Fixation				ENS	1.000	7.31	7.31				
	TOTAL		6.000	170.52	.	.	.	2619.19	2789.71	3738.21	4153.15	314.46
	VOTRE ENTREPRISE											
28 35 09 00 00 006	Kit distribution d'air évacué PAC ECS thermodynamique	U										
	Kit distribution air évacué				U	1.000	2382.00	2382.00				
	TOTAL		25.000	710.50	.	.	.	2382.00	3092.50	4143.95	4603.93	1310.25
	VOTRE ENTREPRISE											
	POMPE DE SURFACE ET SURPRESSEUR RESEAU ALIMENTATION											
	POMPE DE SURFACE AUTO-AMORÇANTE pour réseaux d'alimentation.											
	Pompe à usage domestique sans automatisme, comprenant câble électrique de 1,50 m avec prise 2P+T.											
28 38 01 01 00 003	Pompe de surface débit 1-3,5 m3/h ht mano. 10 m CE	U										
	Pompe de surface				U	1.000	259.50	259.50				
	TOTAL		1.650	46.89	.	.	.	259.50	306.39	410.56	456.13	86.48
	VOTRE ENTREPRISE											
28 38 01 01 00 006	Pompe de surface débit 1-4,5 m3/h ht mano. 15 m CE	U										
	Pompe de surface				U	1.000	286.57	286.57				
	TOTAL		1.660	47.18	.	.	.	286.57	333.75	447.22	496.86	87.00
	VOTRE ENTREPRISE											

POMPE DE SURFACE ET SURPRESSEUR RESEAU ALIMENTATION

Code	Désignation des ouvrages	Unité	Main d'œuvre: Temps moyen	Main d'œuvre: M.-o. + charges sociales 4 x 28.42 €	Fournitures: Unité	Fournitures: Quantité	Fournitures: Prix unitaires	Fournitures: Fournitures principales et annexes 7 x 8	Déboursé sec 5 + 9	Prix de revient 10 x 1.340	Prix de vente indicatif € H.T.: Fournitures et mise en œuvre 11 x 1.111	Prix de vente indicatif € H.T.: Mise en œuvre seule 4 x 52.41 €
1	2	3	4	5	6	7	8	9	10	11	12	13
	Kit pour automatisme et contrôle assure pression et débit constant en alimentation, compris raccordement par flexible et câble électrique.											
28 38 01 03 00 003	Boîtier d'automatisme	U										
	Automatisme				U	1.000	160.20	160.20				
	TOTAL		0.150	4.26	.	.	.	160.20	164.46	220.38	244.84	7.86
	VOTRE ENTREPRISE											
28 38 01 03 00 006	Kit de contrôle	U										
	Kit prise de pression				U	1.000	82.50	82.50				
	TOTAL		0.900	25.58	.	.	.	82.50	108.08	144.83	160.91	47.17
	VOTRE ENTREPRISE											
	Kit aspiration comprenant flexible de 7,00 m de long, clapet de pied et crépine, avec raccords d'aspiration et de refoulement.											
28 38 01 04 00 003	Kit d'aspiration	U										
	Kit d'aspiration				U	1.000	49.68	49.68				
	TOTAL		0.700	19.89	.	.	.	49.68	69.57	93.22	103.57	36.69
	VOTRE ENTREPRISE											
	Surpresseur à usage domestique avec moteur standard, centrifuge multicellulaire à étage, axe horizontal, réservoir à vessie capacité 24 litres, compris flexible de liaison.											
28 38 01 07 00 003	Surpresseur débit 4 m3/h ht mano. 10 m CE	U										
	Surpresseur et réservoir				U	1.000	765.00	765.00				
	TOTAL		1.750	49.74	.	.	.	765.00	814.74	1091.75	1212.93	91.72
	VOTRE ENTREPRISE											
	Surpresseur à usage collectif avec réservoir de 50 l avec moteur standard, centrifuge multicellulaire à étage, réservoir à vessie capacité 50 litres, compris flexible de liaison.											
28 38 01 10 00 003	Surpresseur débit 8 m3/h - ht mano. 15 m CE - axe horizontal	U										
	Surpresseur et réservoir				U	1.000	967.50	967.50				
	TOTAL		1.850	52.58	.	.	.	967.50	1020.08	1366.91	1518.64	96.96
	VOTRE ENTREPRISE											
28 38 01 10 00 006	Surpresseur débit 4 m3/h - ht mano. 10 m CE - axe vertical	U										
	Surpresseur et réservoir				U	1.000	1772.25	1772.25				
	TOTAL		2.320	65.93	.	.	.	1772.25	1838.18	2463.16	2736.57	121.59
	VOTRE ENTREPRISE											
	Surpresseur à usage collectif avec réservoir de 100 litres avec moteur standard, centrifuge multicellulaire à étage, axe horizontal, réservoir à vessie capacité 100 litres, compris flexible de liaison.											
28 38 01 11 00 003	Surpresseur débit 6 m3/h ht mano. 30 m CE	U										
	Surpresseur et réservoir				U	1.000	2439.00	2439.00				
	TOTAL		2.520	71.62	.	.	.	2439.00	2510.62	3364.23	3737.66	132.07
	VOTRE ENTREPRISE											
	Kit de protection contre le manque d'eau ville comprenant pressostat, manomètre et accessoire de raccordement hydraulique.											
28 38 01 15 00 003	Kit de protection pour surpresseur	U										
	Protection manque d'eau				U	1.000	243.75	243.75				
	TOTAL		1.260	35.81	.	.	.	243.75	279.56	374.61	416.19	66.04
	VOTRE ENTREPRISE											
	POMPE IMMERGEE POUR PUITS											
	Pompe immergée pour puits monobloc, multicellulaire à étages, comprenant câble de liaison de 15 m, coffret de commande et protection électrique avec câble de 1 m et prise 2 P+T.											
28 38 02 01 00 003	Pompe immergée débit 2 m3/h ht mano. 40 m CE	U										
	Pompe immergée pour puits				U	1.000	661.50	661.50				
	TOTAL		2.250	63.95	.	.	.	661.50	725.45	972.10	1080.00	117.92
	VOTRE ENTREPRISE											
28 38 02 01 00 006	Pompe immergée débit 8 m3/h ht mano. 20 m CE	U										
	Pompe immergée pour puits				U	1.000	707.25	707.25				
	TOTAL		2.350	66.79	.	.	.	707.25	774.04	1037.21	1152.34	123.16
	VOTRE ENTREPRISE											
	Kit de commande d'automatisme et de protection contre le manque d'eau de ville.											
28 38 02 03 00 003	Kit de commande	U										
	Commande automatique				U	1.000	438.00	438.00				
	TOTAL		0.700	19.89	.	.	.	438.00	457.89	613.57	681.68	36.69
	VOTRE ENTREPRISE											

Copyright © Groupe Moniteur RCS Paris 403 080 823

Code	Désignation des ouvrages	Unité	Main d'œuvre: Temps moyen	Main d'œuvre: M.-o. + charges sociales 4 x 28.42 €	Fournitures: Unité	Fournitures: Quantité	Fournitures: Prix unitaires	Fournitures: Fournitures principales et annexes 7 x 8	Déboursé sec 5 + 9	Prix de revient 10 x 1.340	Prix de vente indicatif € H.T.: Fournitures et mise en œuvre 11 x 1.111	Prix de vente indicatif € H.T.: Mise en œuvre seule 4 x 52.41 €
1	2	3	4	5	6	7	8	9	10	11	12	13
	RESERVOIR DE STOCKAGE A VESSIE											
	Modèle horizontal pression de service 4 bars et d'épreuve 12 bars.											
28 38 07 01 00 003	Réservoir de 50 litres	U										
	Réservoir surpression				U	1.000	144.00	144.00				
	TOTAL		1.000	28.42	.	.	.	144.00	172.42	231.04	256.69	52.41
	VOTRE ENTREPRISE											
28 38 07 01 00 006	Réservoir de 100 litres	U										
	Réservoir surpression				U	1.000	301.50	301.50				
	TOTAL		1.250	35.53	.	.	.	301.50	337.03	451.62	501.75	65.51
	VOTRE ENTREPRISE											
	Modèle vertical pression de service 10 bars et d'épreuve 15 bars.											
28 38 07 02 00 006	Réservoir de 100 litres	U										
	Réservoir surpression				U	1.000	238.50	238.50				
	TOTAL		1.250	35.53	.	.	.	238.50	274.03	367.20	407.96	65.51
	VOTRE ENTREPRISE											
28 38 07 02 00 009	Réservoir de 200 litres	U										
	Réservoir surpression				U	1.000	413.25	413.25				
	TOTAL		1.550	44.05	.	.	.	413.25	457.30	612.78	680.80	81.24
	VOTRE ENTREPRISE											
	Modèle avec antibélier pression de service 15 bars et d'épreuve 25 bars.											
28 38 07 03 00 003	Réservoir antibélier de 2 litres	U										
	Réservoir antibélier				U	1.000	117.75	117.75				
	TOTAL		0.550	15.63	.	.	.	117.75	133.38	178.73	198.57	28.83
	VOTRE ENTREPRISE											
	ACCESSOIRES COMPLEMENTAIRES											
	Contacteur manométrique											
28 38 09 01 00 004	Kit de surpression pour cuve à vessie	U										
	Kit surpression mono				U	1.000	306.75	306.75				
	TOTAL		0.550	15.63	.	.	.	306.75	322.38	431.99	479.94	28.83
	VOTRE ENTREPRISE											
	RESEAU D'ADDUCTION D'EAU ET D'ARROSAGE											
	Les travaux de terrassement, grillages, etc. sont à reprendre éventuellement.											
	TUYAU POLYETHYLENE SEMI-RIGIDE pour alimentation en eau sous pression, sans support. Raccords et tés à reprendre.											
	Tuyau											
28 40 03 03 00 003	Tuyau polyéthylène ø 20 mm	ML										
	Tube PE 80 PN 16 ø 20 mm				ML	1.100	2.03	2.23				
	TOTAL		0.050	1.42	.	.	.	2.23	3.65	4.89	5.43	2.62
	VOTRE ENTREPRISE											
28 40 03 03 00 006	Tuyau polyéthylène ø 25 mm	ML										
	Tube PE 80 PN 16 ø 25 mm				ML	1.100	2.23	2.45				
	TOTAL		0.050	1.42	.	.	.	2.45	3.87	5.19	5.77	2.62
	VOTRE ENTREPRISE											
28 40 03 03 00 009	Tuyau polyéthylène ø 32 mm	ML										
	Tube PE 80 PN 16 ø 32 mm				ML	1.100	3.46	3.81				
	TOTAL		0.070	1.99	.	.	.	3.81	5.80	7.77	8.63	3.67
	VOTRE ENTREPRISE											
28 40 03 03 00 012	Tuyau polyéthylène ø 40 mm	ML										
	Tube PE 80 PN 16 ø 40 mm				ML	1.100	5.42	5.96				
	TOTAL		0.090	2.56	.	.	.	5.96	8.52	11.42	12.69	4.72
	VOTRE ENTREPRISE											
	Raccord de jonction en laiton avec bague et serrage de joints.											
28 40 03 06 00 003	Raccord pour tuyau polyéthylène ø 20 mm	U										
	Raccord laiton ø 20 mm				U	1.000	13.23	13.23				
	TOTAL		0.400	11.37	.	.	.	13.23	24.60	32.96	36.62	20.96
	VOTRE ENTREPRISE											

Code	Désignation des ouvrages	Unité	Main d'œuvre: Temps moyen	Main d'œuvre: M.-o. + charges sociales 4 x 28.42 €	Fournitures: Unité	Fournitures: Quantité	Fournitures: Prix unitaires	Fournitures: Fournitures principales et annexes 7 x 8	Déboursé sec 5 + 9	Prix de revient 10 x 1.340	Prix de vente indicatif € H.T.: Fournitures et mise en œuvre 11 x 1.111	Prix de vente indicatif € H.T.: Mise en œuvre seule 4 x 52.41 €
1	2	3	4	5	6	7	8	9	10	11	12	13
	Raccord de jonction en laiton *(suite)*											
28 40 03 06 00 006	Raccord pour tuyau polyéthylène ø 25 mm	U										
	Raccord laiton ø 25 mm				U	1.000	12.54	12.54				
	TOTAL		0.450	12.79	.	.	.	12.54	25.33	33.94	37.71	23.58
	VOTRE ENTREPRISE											
28 40 03 06 00 009	Raccord pour tuyau polyéthylène ø 32 mm	U										
	Raccord laiton ø 32 mm				U	1.000	21.45	21.45				
	TOTAL		0.500	14.21	.	.	.	21.45	35.66	47.78	53.08	26.20
	VOTRE ENTREPRISE											
28 40 03 06 00 012	Raccord pour tuyau polyéthylène ø 40 mm	U										
	Raccord laiton ø 40 mm				U	1.000	39.04	39.04				
	TOTAL		0.550	15.63	.	.	.	39.04	54.67	73.26	81.39	28.83
	VOTRE ENTREPRISE											
	Tés égaux ou réduits en bronze avec 3 raccords mâles, femelles, compris bague et serrage des joints.											
28 40 03 09 00 003	Té pour tuyau polyéthylène ø 20 mm	U										
	Raccord male ø 20 mm				U	3.000	5.67	17.01				
	Té bronze ø 20x27				U	1.000	15.68	15.68				
	TOTAL		0.550	15.63	.	.	.	32.69	48.32	64.75	71.94	28.83
	VOTRE ENTREPRISE											
28 40 03 09 00 006	Té pour tuyau polyéthylène ø 25 mm	U										
	Raccord male 26x34				U	3.000	6.93	20.79				
	Té bronze ø 26x34				U	1.000	18.76	18.76				
	TOTAL		0.600	17.05	.	.	.	39.55	56.60	75.84	84.26	31.45
	VOTRE ENTREPRISE											
28 40 03 09 00 009	Té pour tuyau polyéthylène ø 32 mm	U										
	Raccord mâle 33x42				U	3.000	11.13	33.39				
	Té bronze ø 33x42				U	1.000	31.78	31.78				
	TOTAL		0.650	18.47	.	.	.	65.17	83.64	112.08	124.52	34.07
	VOTRE ENTREPRISE											
28 40 03 09 00 012	Té pour tuyau polyéthylène ø 40 mm	U										
	Raccord mâle 40x49				U	3.000	17.29	51.87				
	Té bronze ø 40x49				U	1.000	80.50	80.50				
	TOTAL		0.700	19.89	.	.	.	132.37	152.26	204.03	226.68	36.69
	VOTRE ENTREPRISE											
	Bouche d'arrosage avec bride de raccordement.											
28 40 03 12 00 003	Bouche d'arrosage ø 20 mm	U										
	Bouche arrosage ø 20				U	1.000	73.49	73.49				
	TOTAL		0.800	22.74	.	.	.	73.49	96.23	128.95	143.26	41.93
	VOTRE ENTREPRISE											
	RESEAU DE DISTRIBUTION EC EF GAZ ET AIR COMPRIME											
	Les percements, tranchées d'engravure ou d'encastrement sont à reprendre le cas échéant au chapitre CN 26.											
	TUBE CUIVRE ECROUI comprenant les fixations, façonnages tels que coupes, cintrages, collets battus ainsi que toutes les pièces de raccord nécessaires. - En réseaux horizontaux ou verticaux, en distribution intérieure, les tubes sont prévus soudés à l'étain.											
	Réseaux horizontaux en sous-sol ou galerie technique											
28 45 03 03 00 003	Tube cuivre écroui ø 10x12 mm	ML										
	Tube cuivre écroui ø 12				ML	1.050	5.68	5.96				
	Fixation				ENS	0.660	0.45	0.30				
	Raccords divers				ENS	1.000	1.89	1.89				
	TOTAL		0.450	12.79	.	.	.	8.15	20.94	28.06	31.17	23.58
	VOTRE ENTREPRISE											
28 45 03 03 00 006	Tube cuivre écroui ø 12x14 mm	ML										
	Tube cuivre écroui ø 14				ML	1.050	6.37	6.69				
	Fixation				ENS	0.660	0.45	0.30				
	Raccords divers				ENS	1.000	2.10	2.10				
	TOTAL		0.500	14.21	.	.	.	9.09	23.30	31.22	34.69	26.20
	VOTRE ENTREPRISE											

Copyright © Groupe Moniteur RCS Paris 403 080 823

Code	Désignation des ouvrages	Unité	Main d'œuvre		Fournitures				Déboursé sec	Prix de revient	Prix de vente indicatif € H.T.	
			Temps moyen	M.-o. + charges sociales 4 x 28.42 €	Unité	Quantité	Prix unitaires	Fournitures principales et annexes 7 x 8	5 + 9	10 x 1.340	Fournitures et mise en œuvre 11 x 1.111	Mise en œuvre seule 4 x 52.41 €
1	2	3	4	5	6	7	8	9	10	11	12	13
Réseaux horizontaux en sous-sol ou galerie technique *(suite)*												
28 45 03 03 00 009	Tube cuivre écroui ø 14x16 mm	ML										
	Tube cuivre écroui ø 16				ML	1.050	7.72	8.11				
	Fixation				ENS	0.660	0.46	0.30				
	Raccords divers				ENS	1.000	2.58	2.58				
	TOTAL		0.550	15.63	.	.	.	10.99	26.62	35.67	39.63	28.83
	VOTRE ENTREPRISE											
28 45 03 03 00 012	Tube cuivre écroui ø 16x18 mm	ML										
	Tube cuivre écroui ø 18				ML	1.050	8.76	9.20				
	Fixation				ENS	0.660	0.47	0.31				
	Raccords divers				ENS	1.000	2.95	2.95				
	TOTAL		0.600	17.05	.	.	.	12.46	29.51	39.54	43.93	31.45
	VOTRE ENTREPRISE											
28 45 03 03 00 015	Tube cuivre écroui ø 20x22 mm	ML										
	Tube cuivre écroui ø 22				ML	1.050	10.84	11.38				
	Fixation				ENS	0.660	0.47	0.31				
	Raccords divers				ENS	1.000	3.57	3.57				
	TOTAL		0.650	18.47	.	.	.	15.26	33.73	45.20	50.22	34.07
	VOTRE ENTREPRISE											
28 45 03 03 00 018	Tube cuivre écroui ø 26x28 mm	ML										
	Tube cuivre écroui ø 28				ML	1.050	13.39	14.06				
	Fixation				ENS	0.660	0.49	0.32				
	Raccords divers				ENS	1.000	4.47	4.47				
	TOTAL		0.700	19.89	.	.	.	18.85	38.74	51.91	57.67	36.69
	VOTRE ENTREPRISE											
Colonne montante												
28 45 03 06 00 003	Tube cuivre écroui ø 10x12 mm	ML										
	Tube cuivre écroui ø 12				ML	1.050	5.68	5.96				
	Fixation				ENS	0.800	0.45	0.36				
	Raccords divers				ENS	1.000	1.61	1.61				
	TOTAL		0.400	11.37	.	.	.	7.93	19.30	25.86	28.73	20.96
	VOTRE ENTREPRISE											
28 45 03 06 00 006	Tube cuivre écroui ø 12x14 mm	ML										
	Tube cuivre écroui ø 14				ML	1.050	6.37	6.69				
	Fixation				ENS	8.000	0.45	3.60				
	Raccords divers				ENS	1.000	1.85	1.85				
	TOTAL		0.430	12.22	.	.	.	12.14	24.36	32.64	36.26	22.54
	VOTRE ENTREPRISE											
28 45 03 06 00 009	Tube cuivre écroui ø 14x16 mm	ML										
	Tube cuivre écroui ø 16				ML	1.050	7.72	8.11				
	Fixation				ENS	0.800	0.46	0.37				
	Raccords divers				ENS	1.000	2.19	2.19				
	TOTAL		0.460	13.07	.	.	.	10.67	23.74	31.81	35.34	24.11
	VOTRE ENTREPRISE											
28 45 03 06 00 012	Tube cuivre écroui ø 16x18 mm	ML										
	Tube cuivre écroui ø 18				ML	1.050	8.76	9.20				
	Fixation				ENS	0.800	0.47	0.38				
	Raccords divers				ENS	1.000	2.45	2.45				
	TOTAL		0.490	13.93	.	.	.	12.03	25.96	34.79	38.65	25.68
	VOTRE ENTREPRISE											
28 45 03 06 00 018	Tube cuivre écroui ø 20x22 mm	ML										
	Tube cuivre écroui ø 22				ML	1.050	10.84	11.38				
	Fixation				ENS	0.800	0.47	0.38				
	Raccords divers				ENS	1.000	3.10	3.10				
	TOTAL		0.550	15.63	.	.	.	14.86	30.49	40.86	45.40	28.83
	VOTRE ENTREPRISE											

Copyright © Groupe Moniteur RCS Paris 403 080 823

Code	Désignation des ouvrages	Unité	Main d'œuvre: Temps moyen	Main d'œuvre: M.-o. + charges sociales 4 x 28.42 €	Fournitures: Unité	Fournitures: Quantité	Fournitures: Prix unitaires	Fournitures: Fournitures principales et annexes 7 x 8	Déboursé sec 5 + 9	Prix de revient 10 x 1.340	Prix de vente indicatif € H.T.: Fournitures et mise en œuvre 11 x 1.111	Prix de vente indicatif € H.T.: Mise en œuvre seule 4 x 52.41 €
1	2	3	4	5	6	7	8	9	10	11	12	13
	Colonne montante *(suite)*											
28 45 03 06 00 021	Tube cuivre écroui ø 26x28 mm	ML										
	Tube cuivre écroui ø 28				ML	1.050	13.39	14.06				
	Fixation				ENS	0.800	0.49	0.39				
	Raccords divers				ENS	1.000	3.80	3.80				
	TOTAL		0.580	16.48	.	.	.	18.25	34.73	46.54	51.71	30.40
	VOTRE ENTREPRISE											
	Distribution intérieure et raccordement d'appareil											
28 45 03 09 00 003	Tube cuivre écroui ø 8x10 mm	ML										
	Tube cuivre écroui ø 10				ML	1.050	4.30	4.52				
	Fixation				ENS	1.000	0.46	0.46				
	Raccords divers				ENS	1.000	1.85	1.85				
	TOTAL		0.780	22.17	.	.	.	6.83	29.00	38.86	43.17	40.88
	VOTRE ENTREPRISE											
28 45 03 09 00 006	Tube cuivre écroui ø 10x12 mm	ML										
	Tube cuivre écroui ø 12				ML	1.050	5.68	5.96				
	Fixation				ENS	1.000	0.45	0.45				
	Raccords divers				ENS	1.000	2.46	2.46				
	TOTAL		0.800	22.74	.	.	.	8.87	31.61	42.36	47.06	41.93
	VOTRE ENTREPRISE											
28 45 03 09 00 009	Tube cuivre écroui ø 12x14 mm	ML										
	Tube cuivre écroui ø 14				ML	1.050	6.37	6.69				
	Fixation				ENS	1.000	0.45	0.45				
	Raccords divers				ENS	1.000	2.74	2.74				
	TOTAL		0.820	23.30	.	.	.	9.88	33.18	44.46	49.40	42.98
	VOTRE ENTREPRISE											
28 45 03 09 00 012	Tube cuivre écroui ø 14x16 mm	ML										
	Tube cuivre écroui ø 16				ML	1.050	7.72	8.11				
	Fixation				ENS	1.000	0.46	0.46				
	Raccords divers				ENS	1.000	3.35	3.35				
	TOTAL		0.840	23.87	.	.	.	11.92	35.79	47.96	53.28	44.02
	VOTRE ENTREPRISE											
28 45 03 09 00 015	Tube cuivre écroui ø 16x18 mm	ML										
	Tube cuivre écroui ø 18				ML	1.050	8.76	9.20				
	Fixation				ENS	1.000	0.47	0.47				
	Raccords divers				ENS	1.000	3.82	3.82				
	TOTAL		0.860	24.44	.	.	.	13.49	37.93	50.83	56.47	45.07
	VOTRE ENTREPRISE											
28 45 03 09 00 021	Tube cuivre écroui ø 20x22 mm	ML										
	Tube cuivre écroui ø 22				ML	1.050	10.84	11.38				
	Fixation				ENS	1.000	0.47	0.47				
	Raccords divers				ENS	1.000	4.73	4.73				
	TOTAL		0.900	25.58	.	.	.	16.58	42.16	56.49	62.76	47.17
	VOTRE ENTREPRISE											
	Distribution noyée en chape ou en dalle											
28 45 03 12 00 004	Tube cuivre écroui ø 10x12 mm pour EF ou gaz	ML										
	Tube cuivre écroui ø 12				ML	1.050	5.68	5.96				
	Gaine annelée PVC ø 13 mm				ML	1.050	0.50	0.53				
	Raccords divers				ENS	1.000	0.87	0.87				
	TOTAL		0.300	8.53	.	.	.	7.36	15.89	21.29	23.65	15.72
	VOTRE ENTREPRISE											
28 45 03 12 00 007	Tube cuivre écroui ø 12x14 mm pour EF ou gaz	ML										
	Tube cuivre écroui ø 14				ML	1.050	6.37	6.69				
	Gaine annelée PVC ø 16 mm				ML	1.050	0.53	0.56				
	Raccords divers				ENS	1.000	1.02	1.02				
	TOTAL		0.320	9.09	.	.	.	8.27	17.36	23.26	25.84	16.77
	VOTRE ENTREPRISE											

Copyright © Groupe Moniteur RCS Paris 403 080 823

Code	Désignation des ouvrages	Unité	Main d'œuvre: Temps moyen	Main d'œuvre: M.-o. + charges sociales 4 x 28.42 €	Fournitures: Unité	Fournitures: Quantité	Fournitures: Prix unitaires	Fournitures: Fournitures principales et annexes 7 x 8	Déboursé sec 5 + 9	Prix de revient 10 x 1.340	Prix de vente indicatif € H.T.: Fournitures et mise en œuvre 11 x 1.111	Prix de vente indicatif € H.T.: Mise en œuvre seule 4 x 52.41 €
1	2	3	4	5	6	7	8	9	10	11	12	13
	Distribution noyée en chape ou en dalle *(suite)*											
28 45 03 12 00 010	Tube cuivre écroui ø 14x16 mm pour EF ou gaz	ML										
	Tube cuivre écroui ø 16				ML	1.050	7.72	8.11				
	Gaine annelée PVC ø 19 mm				ML	1.050	0.66	0.69				
	Raccords divers				ENS	1.000	1.19	1.19				
	TOTAL		0.350	9.95	.	.	.	9.99	19.94	26.72	29.69	18.34
	VOTRE ENTREPRISE											
28 45 03 12 00 013	Tube cuivre écroui ø 16x18 mm pour EF ou gaz	ML										
	Tube cuivre écroui ø 18				ML	1.050	8.76	9.20				
	Gaine annelée PVC ø 19 mm				ML	1.050	0.66	0.69				
	Raccords divers				ENS	1.000	1.37	1.37				
	TOTAL		0.380	10.80	.	.	.	11.26	22.06	29.56	32.84	19.92
	VOTRE ENTREPRISE											
28 45 03 12 00 019	Tube cuivre écroui ø 20x22 mm pour EF ou gaz	ML										
	Tube cuivre écroui ø 22				ML	1.050	10.84	11.38				
	Gaine annelée PVC ø 23 mm				ML	1.050	1.00	1.05				
	Raccords divers				ENS	0.120	1.69	0.20				
	TOTAL		0.420	11.94	.	.	.	12.63	24.57	32.92	36.57	22.01
	VOTRE ENTREPRISE											
28 45 03 12 00 022	Tube cuivre recuit ø 10x12 mm pour eau chaude	ML										
	Tube cuivre calorifugé ø 12				ML	1.050	6.14	6.45				
	Raccords joints				ENS	1.000	0.93	0.93				
	TOTAL		0.320	9.09	.	.	.	7.38	16.47	22.07	24.52	16.77
	VOTRE ENTREPRISE											
28 45 03 12 00 025	Tube cuivre recuit ø 12x14 mm pour eau chaude	ML										
	Tube cuivre calorifugé ø 14				ML	1.050	7.23	7.59				
	Raccords divers				ENS	1.000	1.13	1.13				
	TOTAL		0.350	9.95	.	.	.	8.72	18.67	25.02	27.80	18.34
	VOTRE ENTREPRISE											
28 45 03 12 00 028	Tube cuivre recuit ø 14x16 mm pour eau chaude	ML										
	Tube cuivre calorifugé ø 16				ML	1.050	8.34	8.76				
	Raccords divers				ENS	1.000	1.26	1.26				
	TOTAL		0.380	10.80	.	.	.	10.02	20.82	27.90	31.00	19.92
	VOTRE ENTREPRISE											
28 45 03 12 00 031	Tube cuivre recuit ø 16x18 mm pour eau chaude	ML										
	Tube cuivre calorifugé ø 18				ML	1.050	9.45	9.92				
	Raccords divers				ENS	1.000	1.45	1.45				
	TOTAL		0.410	11.65	.	.	.	11.37	23.02	30.85	34.27	21.49
	VOTRE ENTREPRISE											
28 45 03 12 00 037	Tube cuivre recuit ø 20x22 mm pour eau chaude	ML										
	Tube cuivre calorifugé ø 22				ML	1.050	11.68	12.26				
	Raccords divers				ENS	1.000	1.79	1.79				
	TOTAL		0.470	13.36	.	.	.	14.05	27.41	36.73	40.81	24.63
	VOTRE ENTREPRISE											
	Majoration pour brasure ordinaire											
28 45 03 15 00 003	Brasure sur tubes ø 8x10 à 14x16 mm	ML										
	Métal apport brasure				KG	0.003	41.66	0.12				
	TOTAL		0.080	2.27	.	.	.	0.12	2.39	3.20	3.56	
	VOTRE ENTREPRISE											
28 45 03 15 00 006	Brasure sur tubes ø 16x18 à 26x28 mm	ML										
	Métal apport brasure				KG	0.006	41.66	0.25				
	TOTAL		0.100	2.84	.	.	.	0.25	3.09	4.14	4.60	
	VOTRE ENTREPRISE											
	Majoration pour brasure à l'argent (tous les tubes cuivre)											
28 45 03 18 00 003	Brasure sur tubes ø 8x10 à 14x16 mm	ML										
	Brasure argent				KG	0.003	1094.10	3.28				
	TOTAL		0.080	2.27	.	.	.	3.28	5.55	7.44	8.27	4.19
	VOTRE ENTREPRISE											

Code	Désignation des ouvrages	Unité	Main d'œuvre: Temps moyen	Main d'œuvre: M.-o. + charges sociales 4 x 28.42 €	Fournitures: Unité	Fournitures: Quantité	Fournitures: Prix unitaires	Fournitures: Fournitures principales et annexes 7 x 8	Déboursé sec 5 + 9	Prix de revient 10 x 1.340	Prix de vente indicatif € H.T: Fournitures et mise en œuvre 11 x 1.111	Prix de vente indicatif € H.T: Mise en œuvre seule 4 x 52.41 €
1	2	3	4	5	6	7	8	9	10	11	12	13
	Majoration pour brasure à l'argent *(suite)*											
28 45 03 18 00 006	Brasure sur tubes ø 16x18 à 26x28 mm	ML										
	Brasure argent				KG	0.006	1094.10	6.56				
	TOTAL		0.100	2.84	.	.	.	6.56	9.40	12.60	14.00	5.24
	VOTRE ENTREPRISE											
	TUBE ACIER GALVANISE pour distribution d'eau, comprenant les fixations et façonnage pour cintrage, ainsi que l'ensemble des raccords nécessaires.											
	Réseau en sous-sol ou galerie technique											
28 45 06 03 00 003	Tube acier galvanisé ø 15x21 mm	ML										
	Tube galvanisé 15x21				ML	1.050	6.69	7.02				
	Fixation				ENS	0.500	0.48	0.24				
	Raccords divers				ENS	1.000	3.00	3.00				
	TOTAL		0.670	19.04	.	.	.	10.26	29.30	39.26	43.62	35.11
	VOTRE ENTREPRISE											
28 45 06 03 00 006	Tube acier galvanisé ø 20x27 mm	ML										
	Tube galvanisé 20x27				ML	1.050	7.94	8.34				
	Fixation				ENS	0.500	0.50	0.25				
	Raccords divers				ENS	1.000	3.63	3.63				
	TOTAL		0.770	21.88	.	.	.	12.22	34.10	45.69	50.76	40.36
	VOTRE ENTREPRISE											
28 45 06 03 00 009	Tube acier galvanisé ø 26x34 mm	ML										
	Tube galvanisé 26x34				ML	1.050	11.66	12.24				
	Fixation				ENS	0.500	0.55	0.28				
	Raccords divers				ENS	1.000	5.11	5.11				
	TOTAL		0.880	25.01	.	.	.	17.63	42.64	57.14	63.48	46.12
	VOTRE ENTREPRISE											
28 45 06 03 00 012	Tube acier galvanisé ø 33x42 mm	ML										
	Tube galvanisé 33x42				ML	1.050	14.83	15.57				
	Fixation				ENS	0.500	0.61	0.31				
	Raccords divers				ENS	1.000	6.57	6.57				
	TOTAL		1.080	30.69	.	.	.	22.45	53.14	71.21	79.11	56.60
	VOTRE ENTREPRISE											
28 45 06 03 00 015	Tube acier galvanisé ø 40x49 mm	ML										
	Tube galvanisé 40x49				ML	1.050	16.49	17.31				
	Fixation				ENS	0.500	0.64	0.32				
	Raccords divers				ENS	1.000	7.44	7.44				
	TOTAL		1.280	36.38	.	.	.	25.07	61.45	82.34	91.48	67.08
	VOTRE ENTREPRISE											
28 45 06 03 00 018	Tube acier galvanisé ø 50x60 mm	ML										
	Tube galvanisé 50x60				ML	1.050	23.61	24.79				
	Fixation				ENS	0.500	1.13	0.57				
	Raccords divers				ENS	1.000	9.23	9.23				
	TOTAL		1.480	42.06	.	.	.	34.59	76.65	102.71	114.11	77.57
	VOTRE ENTREPRISE											
	Colonne montante											
28 45 06 06 00 003	Tube acier galvanisé ø 15x21 mm	ML										
	Tube galvanisé 15x21				ML	1.050	6.69	7.02				
	Fixation				ENS	0.800	0.48	0.38				
	Raccords divers				ENS	1.000	2.66	2.66				
	TOTAL		0.510	14.49	.	.	.	10.06	24.55	32.90	36.55	26.73
	VOTRE ENTREPRISE											
28 45 06 06 00 006	Tube acier galvanisé ø 20x27 mm	ML										
	Tube galvanisé 20x27				ML	1.050	7.94	8.34				
	Fixation				ENS	0.800	0.50	0.40				
	Raccords divers				ENS	1.000	3.23	3.23				
	TOTAL		0.580	16.48	.	.	.	11.97	28.45	38.12	42.35	30.40
	VOTRE ENTREPRISE											

Copyright © Groupe Moniteur RCS Paris 403 080 823

Code	Désignation des ouvrages	Unité	Main d'œuvre Temps moyen	Main d'œuvre M.-o. + charges sociales 4 x 28.42 €	Fournitures Unité	Fournitures Quantité	Fournitures Prix unitaires	Fournitures principales et annexes 7 x 8	Déboursé sec 5 + 9	Prix de revient 10 x 1.340	Prix de vente indicatif € H.T. Fournitures et mise en œuvre 11 x 1.111	Prix de vente indicatif € H.T. Mise en œuvre seule 4 x 52.41 €
1	2	3	4	5	6	7	8	9	10	11	12	13
	Colonne montante *(suite)*											
28 45 06 06 00 009	Tube acier galvanisé ø 26x34 mm	ML										
	Tube galvanisé 26x34				ML	1.050	11.66	12.24				
	Fixation				ENS	0.800	0.55	0.44				
	Raccords divers				ENS	1.000	4.60	4.60				
	TOTAL		0.660	18.76	.	.	.	17.28	36.04	48.29	53.65	34.59
	VOTRE ENTREPRISE											
28 45 06 06 00 012	Tube acier galvanisé ø 33x42 mm	ML										
	Tube galvanisé 33x42				ML	1.050	14.83	15.57				
	Fixation				ENS	0.800	0.61	0.49				
	Raccords divers				ENS	1.000	5.90	5.90				
	TOTAL		0.810	23.02	.	.	.	21.96	44.98	60.27	66.96	42.45
	VOTRE ENTREPRISE											
	TUBE FLEXIBLE DE PRESSION en tresse inox.											
	Pour raccordement ø 12x17 mm, ø intérieur 9 mm											
28 45 08 03 00 003	Flexible pression longueur 300 mm	U										
	Flexible pression 300 mm				U	1.000	3.45	3.45				
	TOTAL		0.070	1.99	.	.	.	3.45	5.44	7.29	8.10	3.67
	VOTRE ENTREPRISE											
28 45 08 03 00 006	Flexible pression longueur 500 mm	U										
	Flexible pression 500 mm				U	1.000	6.40	6.40				
	TOTAL		0.090	2.56	.	.	.	6.40	8.96	12.01	13.34	4.72
	VOTRE ENTREPRISE											
	Pour raccordement ø 15x21 mm, ø intérieur 9 mm											
28 45 08 04 00 003	Flexible pression longueur 300 mm	U										
	Flexible pression 300 mm				U	1.000	3.60	3.60				
	TOTAL		0.090	2.56	.	.	.	3.60	6.16	8.25	9.17	4.72
	VOTRE ENTREPRISE											
	Pour raccordement ø 15x21 mm, ø intérieur 12 mm											
28 45 08 05 00 003	Flexible pression longueur 300 mm	U										
	Flexible pression 300 mm				U	1.000	8.72	8.72				
	TOTAL		0.090	2.56	.	.	.	8.72	11.28	15.12	16.80	4.72
	VOTRE ENTREPRISE											
28 45 08 05 00 006	Flexible pression longueur 500 mm	U										
	Flexible pression 500 mm				U	1.000	10.87	10.87				
	TOTAL		0.110	3.13	.	.	.	10.87	14.00	18.76	20.84	5.77
	VOTRE ENTREPRISE											
28 45 08 05 00 009	Flexible pression longueur 700 mm	U										
	Flexible pression 700 mm				U	1.000	13.64	13.64				
	TOTAL		0.130	3.69	.	.	.	13.64	17.33	23.22	25.80	6.81
	VOTRE ENTREPRISE											
	Pour raccordement ø 15x21 mm, ø intérieur 14 mm											
28 45 08 06 00 003	Flexible pression longueur 300 mm	U										
	Flexible pression 300 mm				U	1.000	5.28	5.28				
	TOTAL		0.090	2.56	.	.	.	5.28	7.84	10.51	11.68	4.72
	VOTRE ENTREPRISE											
28 45 08 06 00 009	Flexible pression longueur 700 mm	U										
	Flexible pression 700 mm				U	1.000	13.64	13.64				
	TOTAL		0.130	3.69	.	.	.	13.64	17.33	23.22	25.80	6.81
	VOTRE ENTREPRISE											
	Pour raccordement ø 20x27 mm, ø intérieur 19 mm											
28 45 08 07 00 003	Flexible pression longueur 300 mm	U										
	Flexible pression 300 mm				U	1.000	11.81	11.81				
	TOTAL		0.110	3.13	.	.	.	11.81	14.94	20.02	22.24	5.77
	VOTRE ENTREPRISE											

Code	Désignation des ouvrages	Unité	Main d'œuvre: Temps moyen	Main d'œuvre: M.-o. + charges sociales 4 x 28.42 €	Fournitures: Unité	Fournitures: Quantité	Fournitures: Prix unitaires	Fournitures: Fournitures principales et annexes 7 x 8	Déboursé sec 5 + 9	Prix de revient 10 x 1.340	Prix de vente indicatif € H.T.: Fournitures et mise en œuvre 11 x 1.111	Prix de vente indicatif € H.T.: Mise en œuvre seule 4 x 52.41 €
1	2	3	4	5	6	7	8	9	10	11	12	13
	Pour raccordement ø 20x27 mm, ø intérieur 19 mm *(suite)*											
28 45 08 07 00 006	Flexible pression longueur 500 mm	U										
	Flexible pression 500 mm				U	1.000	19.44	19.44				
	TOTAL		0.130	3.69	.	.	.	19.44	23.13	30.99	34.43	6.81
	VOTRE ENTREPRISE											
28 45 08 07 00 009	Flexible pression longueur 700 mm	U										
	Flexible pression 700 mm				U	1.000	23.98	23.98				
	TOTAL		0.150	4.26	.	.	.	23.98	28.24	37.84	42.04	7.86
	VOTRE ENTREPRISE											
	Pour raccordement ø 26x34 mm, ø intérieur 25 mm											
28 45 08 08 00 003	Flexible pression longueur 300 mm	U										
	Flexible pression 300 mm				U	1.000	27.10	27.10				
	TOTAL		0.140	3.98	.	.	.	27.10	31.08	41.65	46.27	7.34
	VOTRE ENTREPRISE											
	TUBE PVC PRESSION											
	Réseau en sous-sol ou galerie technique											
28 45 09 03 00 003	Tube PVC pression ø 15,4x20 mm	ML										
	Tube PVC-P ø 15,4x20 mm				ML	1.050	2.76	2.90				
	Fixation				ENS	1.500	2.96	4.44				
	Raccord PVC-P 20 mm				ENS	0.500	0.10	0.05				
	TOTAL		0.360	10.23	.	.	.	7.39	17.62	23.61	26.23	18.87
	VOTRE ENTREPRISE											
28 45 09 03 00 006	Tube PVC pression ø 19,4x25 mm	ML										
	Tube PVC-P ø 19,4x25 mm				ML	1.050	3.86	4.05				
	Fixation				ENS	1.500	3.17	4.76				
	Raccords PVC-P 25 mm				ENS	0.500	0.12	0.06				
	TOTAL		0.420	11.94	.	.	.	8.87	20.81	27.89	30.99	22.01
	VOTRE ENTREPRISE											
28 45 09 03 00 009	Tube PVC pression ø 27,2x32 mm	ML										
	Tube PVC-P ø 27,2x32 mm				ML	1.050	4.48	4.70				
	Fixation				ENS	1.500	4.71	7.07				
	Raccord PVC-P 32 mm				ENS	0.500	0.15	0.08				
	TOTAL		0.500	14.21	.	.	.	11.85	26.06	34.92	38.80	26.20
	VOTRE ENTREPRISE											
28 45 09 03 00 012	Tube PVC pression ø 34,0x40 mm	ML										
	Tube PVC-P ø 34,0x40 mm				ML	1.050	6.90	7.25				
	Fixation				ENS	1.500	5.25	7.88				
	Raccord PVC-P 40 mm				ENS	0.500	0.18	0.09				
	TOTAL		0.570	16.20	.	.	.	15.22	31.42	42.10	46.77	29.87
	VOTRE ENTREPRISE											
28 45 09 03 00 015	Tube PVC pression ø 42,6x50 mm	ML										
	Tube PVC-P ø 42,6x50 mm				ML	1.050	10.47	10.99				
	Fixation				ENS	1.500	5.61	8.42				
	Raccord PVC-P 50 mm				ENS	0.500	0.18	0.09				
	TOTAL		0.620	17.62	.	.	.	19.50	37.12	49.74	55.26	32.49
	VOTRE ENTREPRISE											
28 45 09 03 00 018	Tube PVC pression ø 53,6x63 mm	ML										
	Tube PVC-P ø 53,6x63 mm				ML	1.050	12.79	13.43				
	Fixation				ENS	1.500	6.71	10.07				
	Raccord PVC-P 63 mm				ENS	0.500	0.20	0.10				
	TOTAL		0.680	19.33	.	.	.	23.60	42.93	57.53	63.92	35.64
	VOTRE ENTREPRISE											
	Colonne montante											
28 45 09 06 00 003	Tube PVC pression ø 15,4x20 mm	ML										
	Tube PVC-P ø 15,4x20 mm				ML	1.050	2.76	2.90				
	Fixation				ENS	0.400	2.96	1.18				
	Raccord PVC-P 20 mm				ENS	0.330	0.10	0.03				
	TOTAL		0.300	8.53	.	.	.	4.11	12.64	16.94	18.82	15.72
	VOTRE ENTREPRISE											

Copyright © Groupe Moniteur RCS Paris 403 080 823

Code	Désignation des ouvrages	Unité	Main d'œuvre: Temps moyen	Main d'œuvre: M.-o. + charges sociales 4 x 28.42 €	Fournitures: Unité	Fournitures: Quantité	Fournitures: Prix unitaires	Fournitures: Fournitures principales et annexes 7 x 8	Déboursé sec 5 + 9	Prix de revient 10 x 1.340	Prix de vente indicatif € H.T.: Fournitures et mise en œuvre 11 x 1.111	Prix de vente indicatif € H.T.: Mise en œuvre seule 4 x 52.41 €
1	2	3	4	5	6	7	8	9	10	11	12	13
	Colonne montante *(suite)*											
28 45 09 06 00 006	Tube PVC pression ø 19,4x25 mm	ML										
	Tube PVC-P ø 19,4x25 mm				ML	1.050	3.86	4.05				
	Fixation				ENS	0.400	3.17	1.27				
	Raccords PVC-P 25 mm				ENS	0.330	0.12	0.04				
	TOTAL		0.400	11.37	.	.	.	5.36	16.73	22.42	24.91	20.96
	VOTRE ENTREPRISE											
28 45 09 06 00 009	Tube PVC pression ø 27,2x32 mm	ML										
	Tube PVC-P ø 27,2x32 mm				ML	1.050	4.48	4.70				
	Fixation				ENS	0.400	4.71	1.88				
	Raccord PVC-P 32 mm				ENS	0.330	0.15	0.05				
	TOTAL		0.480	13.64	.	.	.	6.63	20.27	27.16	30.17	25.16
	VOTRE ENTREPRISE											
28 45 09 06 00 012	Tube PVC pression ø 34,0x40 mm	ML										
	Tube PVC-P ø 34,0x40 mm				ML	1.050	6.90	7.25				
	Fixation				ENS	0.400	5.25	2.10				
	Raccord PVC-P 40 mm				ENS	0.330	0.18	0.06				
	TOTAL		0.540	15.35	.	.	.	9.41	24.76	33.18	36.86	28.30
	VOTRE ENTREPRISE											
	Coude 90° à raccords femelles à coller											
28 45 09 09 00 003	Coude 90° PVC pression ø 20 mm	U										
	Coude 90° PVC ø 20 mm				U	1.000	1.26	1.26				
	Raccord PVC-P 20 mm				ENS	2.000	0.10	0.20				
	TOTAL		0.100	2.84	.	.	.	1.46	4.30	5.76	6.40	5.24
	VOTRE ENTREPRISE											
28 45 09 09 00 006	Coude 90° PVC pression ø 25 mm	U										
	Coude 90° PVC ø 25mm				U	1.000	1.03	1.03				
	Raccords PVC-P 25 mm				ENS	2.000	0.12	0.24				
	TOTAL		0.110	3.13	.	.	.	1.27	4.40	5.90	6.55	5.77
	VOTRE ENTREPRISE											
28 45 09 09 00 009	Coude 90° PVC pression ø 32 mm	U										
	Coude 90° PVC ø 32 mm				U	1.000	1.16	1.16				
	Raccord PVC-P 32 mm				ENS	2.000	0.15	0.30				
	TOTAL		0.120	3.41	.	.	.	1.46	4.87	6.53	7.25	6.29
	VOTRE ENTREPRISE											
28 45 09 09 00 012	Coude 90° PVC pression ø 40 mm	U										
	Coude 90° PVC ø 40 mm				U	1.000	1.98	1.98				
	Raccord PVC-P 40 mm				ENS	2.000	0.18	0.36				
	TOTAL		0.130	3.69	.	.	.	2.34	6.03	8.08	8.98	6.81
	VOTRE ENTREPRISE											
28 45 09 09 00 015	Coude 90° PVC pression ø 50 mm	U										
	Coude 90° PVC ø 50 mm				U	1.000	2.10	2.10				
	Raccord PVC-P 50 mm				ENS	2.000	0.18	0.36				
	TOTAL		0.150	4.26	.	.	.	2.46	6.72	9.00	10.00	7.86
	VOTRE ENTREPRISE											
28 45 09 09 00 018	Coude 90° PVC pression ø 63 mm	U										
	Coude 90° PVC ø 63 mm				U	1.000	3.79	3.79				
	Raccord PVC-P 63 mm				ENS	2.000	0.20	0.40				
	TOTAL		0.170	4.83	.	.	.	4.19	9.02	12.09	13.43	8.91
	VOTRE ENTREPRISE											
	Coude 45° à raccords femelles à coller											
28 45 09 12 00 003	Coude 45° PVC pression ø 20 mm	U										
	Coude 45° PVC ø 20 mm				U	1.000	1.88	1.88				
	Raccord PVC-P 20 mm				ENS	2.000	0.10	0.20				
	TOTAL		0.100	2.84	.	.	.	2.08	4.92	6.59	7.32	5.24
	VOTRE ENTREPRISE											

Copyright © Groupe Moniteur RCS Paris 403 080 823

Code	Désignation des ouvrages	Unité	Main d'œuvre: Temps moyen	Main d'œuvre: M.-o. + charges sociales 4 x 28.42 €	Fournitures: Unité	Fournitures: Quantité	Fournitures: Prix unitaires	Fournitures: Fournitures principales et annexes 7 x 8	Déboursé sec 5 + 9	Prix de revient 10 x 1.340	Prix de vente indicatif € H.T.: Fournitures et mise en œuvre 11 x 1.111	Prix de vente indicatif € H.T.: Mise en œuvre seule 4 x 52.41 €
1	2	3	4	5	6	7	8	9	10	11	12	13
	Coude 45° à raccords femelles *(suite)*											
28 45 09 12 00 006	Coude 45° PVC pression ø 25 mm	U										
	Coude 45° PVC ø 25mm				U	1.000	1.81	1.81				
	Raccords PVC-P 25 mm				ENS	2.000	0.12	0.24				
	TOTAL		0.110	3.13	.	.	.	2.05	5.18	6.94	7.71	5.77
	VOTRE ENTREPRISE											
28 45 09 12 00 009	Coude 45° PVC pression ø 32 mm	U										
	Coude 45° PVC ø 32 mm				U	1.000	1.89	1.89				
	Raccord PVC-P 32 mm				ENS	2.000	0.15	0.30				
	TOTAL		0.120	3.41	.	.	.	2.19	5.60	7.50	8.33	6.29
	VOTRE ENTREPRISE											
28 45 09 12 00 012	Coude 45° PVC pression ø 40 mm	U										
	Coude 45° PVC ø 40 mm				U	1.000	2.62	2.62				
	Raccord PVC-P 40 mm				ENS	2.000	0.18	0.36				
	TOTAL		0.130	3.69	.	.	.	2.98	6.67	8.94	9.93	6.81
	VOTRE ENTREPRISE											
28 45 09 12 00 015	Coude 45° PVC pression ø 50 mm	U										
	Coude 45° PVC ø 50 mm				U	1.000	2.52	2.52				
	Raccord PVC-P 50 mm				ENS	2.000	0.18	0.36				
	TOTAL		0.150	4.26	.	.	.	2.88	7.14	9.57	10.63	7.86
	VOTRE ENTREPRISE											
28 45 09 12 00 018	Coude 45° PVC pression ø 63 mm	U										
	Coude 45° PVC ø 63 mm				U	1.000	4.04	4.04				
	Raccord PVC-P 63 mm				ENS	2.000	0.20	0.40				
	TOTAL		0.170	4.83	.	.	.	4.44	9.27	12.42	13.80	8.91
	VOTRE ENTREPRISE											
	Té 90° à raccords femelles à coller											
28 45 09 15 00 003	Té PVC pression ø 20 mm	U										
	Té égal 90° PVC ø 20 mm				U	1.000	1.76	1.76				
	Raccord PVC-P 20 mm				ENS	3.000	0.10	0.30				
	TOTAL		0.140	3.98	.	.	.	2.06	6.04	8.09	8.99	7.34
	VOTRE ENTREPRISE											
28 45 09 15 00 006	Té PVC pression ø 25 mm	U										
	Té égal 90° PVC ø 25mm				U	1.000	1.47	1.47				
	Raccords PVC-P 25 mm				ENS	3.000	0.12	0.36				
	TOTAL		0.150	4.26	.	.	.	1.83	6.09	8.16	9.07	7.86
	VOTRE ENTREPRISE											
28 45 09 15 00 009	Té PVC pression ø 32 mm	U										
	Té égal 90° PVC ø 32 mm				U	1.000	1.85	1.85				
	Raccord PVC-P 32 mm				ENS	3.000	0.15	0.45				
	TOTAL		0.160	4.55	.	.	.	2.30	6.85	9.18	10.20	8.39
	VOTRE ENTREPRISE											
28 45 09 15 00 012	Té PVC pression ø 40 mm	U										
	Té égal 90° PVC ø 40 mm				U	1.000	2.71	2.71				
	Raccord PVC-P 40 mm				ENS	3.000	0.18	0.54				
	TOTAL		0.170	4.83	.	.	.	3.25	8.08	10.83	12.03	8.91
	VOTRE ENTREPRISE											
28 45 09 15 00 015	Té PVC pression ø 50 mm	U										
	Té égal 90° PVC ø 50 mm				U	1.000	3.79	3.79				
	Raccord PVC-P 50 mm				ENS	3.000	0.18	0.54				
	TOTAL		0.190	5.40	.	.	.	4.33	9.73	13.04	14.49	9.96
	VOTRE ENTREPRISE											
28 45 09 15 00 018	Té PVC pression ø 63 mm	U										
	Té égal 90° PVC ø 63 mm				U	1.000	5.85	5.85				
	Raccord PVC-P 63 mm				ENS	3.000	0.20	0.60				
	TOTAL		0.210	5.97	.	.	.	6.45	12.42	16.64	18.49	11.01
	VOTRE ENTREPRISE											

Copyright © Groupe Moniteur RCS Paris 403 080 823

Code	Désignation des ouvrages	Unité	Main d'œuvre: Temps moyen	Main d'œuvre: M.-o. + charges sociales 4 x 28.42 €	Fournitures: Unité	Fournitures: Quantité	Fournitures: Prix unitaires	Fournitures: Fournitures principales et annexes 7 x 8	Déboursé sec 5 + 9	Prix de revient 10 x 1.340	Prix de vente indicatif € H.T.: Fournitures et mise en œuvre 11 x 1.111	Prix de vente indicatif € H.T.: Mise en œuvre seule 4 x 52.41 €
1	2	3	4	5	6	7	8	9	10	11	12	13
	Manchon à raccords femelles à coller											
28 45 09 18 00 003	Manchon droit PVC pression ø 20 mm	U										
	Manchon PVC ø 20 mm				U	1.000	1.25	1.25				
	Raccord PVC-P 20 mm				ENS	2.000	0.10	0.20				
	TOTAL		0.100	2.84	.	.	.	1.45	4.29	5.75	6.39	5.24
	VOTRE ENTREPRISE											
28 45 09 18 00 006	Manchon droit PVC pression ø 25 mm	U										
	Manchon PVC ø 25 mm				U	1.000	1.12	1.12				
	Raccords PVC-P 25 mm				ENS	2.000	0.12	0.24				
	TOTAL		0.110	3.13	.	.	.	1.36	4.49	6.02	6.69	5.77
	VOTRE ENTREPRISE											
28 45 09 18 00 009	Manchon droit PVC pression ø 32 mm	U										
	Manchon PVC ø 32 mm				U	1.000	1.03	1.03				
	Raccord PVC-P 32 mm				ENS	2.000	0.15	0.30				
	TOTAL		0.120	3.41	.	.	.	1.33	4.74	6.35	7.05	6.29
	VOTRE ENTREPRISE											
28 45 09 18 00 012	Manchon droit PVC pression ø 40 mm	U										
	Manchon PVC ø 40 mm				U	1.000	1.51	1.51				
	Raccord PVC-P 40 mm				ENS	2.000	0.18	0.36				
	TOTAL		0.130	3.69	.	.	.	1.87	5.56	7.45	8.28	6.81
	VOTRE ENTREPRISE											
28 45 09 18 00 015	Manchon droit PVC pression ø 50 mm	U										
	Manchon PVC ø 50 mm				U	1.000	2.06	2.06				
	Raccord PVC-P 50 mm				ENS	2.000	0.18	0.36				
	TOTAL		0.150	4.26	.	.	.	2.42	6.68	8.95	9.94	7.86
	VOTRE ENTREPRISE											
28 45 09 18 00 018	Manchon droit PVC pression ø 63 mm	U										
	Manchon PVC ø 63 mm				U	1.000	3.38	3.38				
	Raccord PVC-P 63 mm				ENS	2.000	0.20	0.40				
	TOTAL		0.170	4.83	.	.	.	3.78	8.61	11.54	12.82	8.91
	VOTRE ENTREPRISE											
	Union 3 pièces à raccords femelles à coller											
28 45 09 21 00 003	Union 3 pièces pour PVC pression ø 20 mm	U										
	Union 3 pièces PVC ø 20 mm				U	1.000	5.38	5.38				
	Raccord PVC-P 20 mm				ENS	2.000	0.10	0.20				
	TOTAL		0.120	3.41	.	.	.	5.58	8.99	12.05	13.39	6.29
	VOTRE ENTREPRISE											
28 45 09 21 00 006	Union 3 pièces pour PVC pression ø 25 mm	U										
	Union 3 pièces PVC ø 25 mm				U	1.000	6.54	6.54				
	Raccords PVC-P 25 mm				ENS	2.000	0.12	0.24				
	TOTAL		0.130	3.69	.	.	.	6.78	10.47	14.03	15.59	6.81
	VOTRE ENTREPRISE											
28 45 09 21 00 009	Union 3 pièces pour PVC pression ø 32 mm	U										
	Union 3 pièces PVC ø 32 mm				U	1.000	6.97	6.97				
	Raccord PVC-P 32 mm				ENS	2.000	0.15	0.30				
	TOTAL		0.140	3.98	.	.	.	7.27	11.25	15.08	16.75	7.34
	VOTRE ENTREPRISE											
28 45 09 21 00 012	Union 3 pièces pour PVC pression ø 40 mm	U										
	Union 3 pièces PVC ø 40 mm				U	1.000	8.38	8.38				
	Raccord PVC-P 40 mm				ENS	2.000	0.18	0.36				
	TOTAL		0.150	4.26	.	.	.	8.74	13.00	17.42	19.35	7.86
	VOTRE ENTREPRISE											
28 45 09 21 00 015	Union 3 pièces pour PVC pression ø 50 mm	U										
	Union 3 pièces PVC ø 50 mm				U	1.000	9.52	9.52				
	Raccord PVC-P 50 mm				ENS	2.000	0.18	0.36				
	TOTAL		0.170	4.83	.	.	.	9.88	14.71	19.71	21.90	8.91
	VOTRE ENTREPRISE											

Copyright © Groupe Moniteur RCS Paris 403 080 823

Code	Désignation des ouvrages	Unité	Main d'œuvre: Temps moyen	Main d'œuvre: M.-o. + charges sociales 4 x 28.42 €	Fournitures: Unité	Fournitures: Quantité	Fournitures: Prix unitaires	Fournitures: Fournitures principales et annexes 7 x 8	Déboursé sec 5 + 9	Prix de revient 10 x 1.340	Prix de vente indicatif € H.T.: Fournitures et mise en œuvre 11 x 1.111	Prix de vente indicatif € H.T.: Mise en œuvre seule 4 x 52.41 €
1	2	3	4	5	6	7	8	9	10	11	12	13
	Union 3 pièces à raccords femelles *(suite)*											
28 45 09 21 00 018	Union 3 pièces pour PVC pression ø 63 mm	U										
	Union 3 pièces PVC ø 63 mm				U	1.000	14.31	14.31				
	Raccord PVC-P 63 mm				ENS	2.000	0.20	0.40				
	TOTAL		0.190	5.40	.	.	.	14.71	20.11	26.95	29.94	9.96
	VOTRE ENTREPRISE											
	RESEAU DE DISTRIBUTION AIR COMPRIME ou pour fluides glacés, compris raccords et fixations.											
	Réseau horizontal en galerie technique											
28 45 11 01 00 003	Tube en matériau de synthèse ductile ø 15,4/20 mm	ML										
	Tube ø 20				ML	1.050	5.48	5.75				
	Collier clip + fixation				ENS	1.500	3.16	4.74				
	Raccord pour ø 20 mm				ENS	0.500	0.30	0.15				
	TOTAL		0.360	10.23	.	.	.	10.64	20.87	27.97	31.07	18.87
	VOTRE ENTREPRISE											
28 45 11 01 00 006	Tube en matériau de synthèse ductile ø 19,4/25 mm	ML										
	Tube ø 25				ML	1.050	8.43	8.85				
	Collier clip + fixation				ENS	1.500	3.24	4.86				
	Raccord pour ø 25 mm				ENS	0.500	0.33	0.17				
	TOTAL		0.420	11.94	.	.	.	13.88	25.82	34.60	38.44	22.01
	VOTRE ENTREPRISE											
28 45 11 01 00 009	Tube en matériau de synthèse ductile ø 26,2/32 mm	ML										
	Tube ø 32				ML	1.050	11.78	12.37				
	Collier clip + fixation				ENS	1.500	4.78	7.17				
	Raccord pour ø 32 mm				ENS	0.500	0.56	0.28				
	TOTAL		0.500	14.21	.	.	.	19.82	34.03	45.60	50.66	26.20
	VOTRE ENTREPRISE											
28 45 11 01 00 012	Tube en matériau de synthèse ductile ø 32,6/40 mm	ML										
	Tube ø 40				ML	1.050	19.78	20.77				
	Collier clip + fixation				ENS	1.500	5.32	7.98				
	Raccord pour ø 40 mm				ENS	0.500	0.70	0.35				
	TOTAL		0.570	16.20	.	.	.	29.10	45.30	60.70	67.44	29.87
	VOTRE ENTREPRISE											
	Colonne montante											
28 45 11 04 00 003	Tube en matériau de synthèse ductile ø 15,4/20 mm	ML										
	Tube ø 20				ML	1.050	5.48	5.75				
	Collier clip + fixation				ENS	0.400	3.16	1.26				
	Raccord pour ø 20 mm				ENS	0.330	0.30	0.10				
	TOTAL		0.300	8.53	.	.	.	7.11	15.64	20.96	23.29	15.72
	VOTRE ENTREPRISE											
28 45 11 04 00 006	Tube en matériau de synthèse ductile ø 19,4/25 mm	ML										
	Tube ø 25				ML	1.050	8.43	8.85				
	Collier clip + fixation				ENS	0.400	3.24	1.30				
	Raccord pour ø 25 mm				ENS	0.330	0.33	0.11				
	TOTAL		0.400	11.37	.	.	.	10.26	21.63	28.98	32.20	20.96
	VOTRE ENTREPRISE											
	Coude à 90° - femelle femelle											
28 45 11 07 00 003	Coude 90° en matériau de synthèse ductile ø 20 mm	U										
	Coude 90°				U	1.000	2.78	2.78				
	Raccord pour ø 20 mm				ENS	2.000	0.30	0.60				
	TOTAL		0.100	2.84	.	.	.	3.38	6.22	8.33	9.25	5.24
	VOTRE ENTREPRISE											
28 45 11 07 00 006	Coude 90° en matériau de synthèse ductile ø 25 mm	U										
	Coude 90°				U	1.000	3.81	3.81				
	Raccord pour ø 25 mm				ENS	2.000	0.33	0.66				
	TOTAL		0.110	3.13	.	.	.	4.47	7.60	10.18	11.31	5.77
	VOTRE ENTREPRISE											

Copyright © Groupe Moniteur RCS Paris 403 080 823

Code	Désignation des ouvrages	Unité	Main d'œuvre Temps moyen	Main d'œuvre M.-o. + charges sociales 4 x 28.42 €	Fournitures Unité	Fournitures Quantité	Fournitures Prix unitaires	Fournitures principales et annexes 7 x 8	Déboursé sec 5 + 9	Prix de revient 10 x 1.340	Prix de vente indicatif € H.T. Fournitures et mise en œuvre 11 x 1.111	Prix de vente indicatif € H.T. Mise en œuvre seule 4 x 52.41 €
1	2	3	4	5	6	7	8	9	10	11	12	13
	Coude à 90° - femelle femelle *(suite)*											
28 45 11 07 00 009	Coude 90° en matériau de synthèse ductile ø 32 mm	U										
	Coude 90°				U	1.000	5.94	5.94				
	Raccord pour ø 32 mm				ENS	2.000	0.56	1.12				
	TOTAL		0.120	3.41	.	.	.	7.06	10.47	14.03	15.59	6.29
	VOTRE ENTREPRISE											
28 45 11 07 00 012	Coude 90° en matériau de synthèse ductile ø 40 mm	U										
	Coude 90°				U	1.000	9.36	9.36				
	Raccord pour ø 40 mm				ENS	2.000	0.70	1.40				
	TOTAL		0.130	3.69	.	.	.	10.76	14.45	19.36	21.51	6.81
	VOTRE ENTREPRISE											
	Coude à 45° - femelle femelle											
28 45 11 10 00 003	Coude 45° en matériau de synthèse ductile ø 20 mm	U										
	Coude 45°				U	1.000	1.66	1.66				
	Raccord pour ø 20 mm				ENS	2.000	0.30	0.60				
	TOTAL		0.100	2.84	.	.	.	2.26	5.10	6.83	7.59	5.24
	VOTRE ENTREPRISE											
28 45 11 10 00 006	Coude 45° en matériau de synthèse ductile ø 25 mm	U										
	Coude 45°				U	1.000	2.29	2.29				
	Raccord pour ø 25 mm				ENS	2.000	0.33	0.66				
	TOTAL		0.110	3.13	.	.	.	2.95	6.08	8.15	9.05	5.77
	VOTRE ENTREPRISE											
28 45 11 10 00 009	Coude 45° en matériau de synthèse ductile ø 32 mm	U										
	Coude 45°				U	1.000	3.55	3.55				
	Raccord pour ø 32 mm				ENS	2.000	0.56	1.12				
	TOTAL		0.120	3.41	.	.	.	4.67	8.08	10.83	12.03	6.29
	VOTRE ENTREPRISE											
28 45 11 10 00 012	Coude 45° en matériau de synthèse ductile ø 40 mm	U										
	Coude 45°				U	1.000	5.44	5.44				
	Raccord pour ø 40 mm				ENS	2.000	0.70	1.40				
	TOTAL		0.130	3.69	.	.	.	6.84	10.53	14.11	15.68	6.81
	VOTRE ENTREPRISE											
	Té à 90° - femelle femelle											
28 45 11 13 00 003	Té 90° en matériau de synthèse ductile ø 20 mm	U										
	Té simple 90°				U	1.000	3.92	3.92				
	Raccord pour ø 20 mm				ENS	3.000	0.30	0.90				
	TOTAL		0.140	3.98	.	.	.	4.82	8.80	11.79	13.10	7.34
	VOTRE ENTREPRISE											
28 45 11 13 00 006	Té 90° en matériau de synthèse ductile ø 25 mm	U										
	Té simple 90°				U	1.000	5.56	5.56				
	Raccord pour ø 25 mm				ENS	3.000	0.33	0.99				
	TOTAL		0.150	4.26	.	.	.	6.55	10.81	14.49	16.10	7.86
	VOTRE ENTREPRISE											
28 45 11 13 00 009	Té 90° en matériau de synthèse ductile ø 32 mm	U										
	Té simple 90°				U	1.000	7.97	7.97				
	Raccord pour ø 32 mm				ENS	3.000	0.56	1.68				
	TOTAL		0.160	4.55	.	.	.	9.65	14.20	19.03	21.14	8.39
	VOTRE ENTREPRISE											
28 45 11 13 00 012	Té 90° en matériau de synthèse ductile ø 40 mm	U										
	Té simple 90°				U	1.000	12.52	12.52				
	Raccord pour ø 40 mm				ENS	3.000	0.70	2.10				
	TOTAL		0.170	4.83	.	.	.	14.62	19.45	26.06	28.95	8.91
	VOTRE ENTREPRISE											
	Manchon - femelle femelle											
28 45 11 15 00 003	Manchon droit en matériau de synthèse ductile ø 20 mm	U										
	Manchon				U	1.000	2.78	2.78				
	Raccord pour ø 20 mm				ENS	2.000	0.30	0.60				
	TOTAL		0.100	2.84	.	.	.	3.38	6.22	8.33	9.25	5.24
	VOTRE ENTREPRISE											

Copyright © Groupe Moniteur RCS Paris 403 080 823

Code	Désignation des ouvrages	Unité	Main d'œuvre: Temps moyen	Main d'œuvre: M.-o. + charges sociales 4 x 28.42 €	Fournitures: Unité	Fournitures: Quantité	Fournitures: Prix unitaires	Fournitures: Fournitures principales et annexes 7 x 8	Déboursé sec 5 + 9	Prix de revient 10 x 1.340	Prix de vente indicatif € H.T.: Fournitures et mise en œuvre 11 x 1.111	Prix de vente indicatif € H.T.: Mise en œuvre seule 4 x 52.41 €
1	2	3	4	5	6	7	8	9	10	11	12	13
	Manchon - femelle femelle *(suite)*											
28 45 11 15 00 006	Manchon droit en matériau de synthèse ductile ø 25 mm	U										
	Manchon				U	1.000	3.16	3.16				
	Raccord pour ø 25 mm				ENS	2.000	0.33	0.66				
	TOTAL		0.110	3.13	.	.	.	3.82	6.95	9.31	10.34	5.77
	VOTRE ENTREPRISE											
28 45 11 15 00 009	Manchon droit en matériau de synthèse ductile ø 32 mm	U										
	Manchon				U	1.000	4.18	4.18				
	Raccord pour ø 32 mm				ENS	2.000	0.56	1.12				
	TOTAL		0.120	3.41	.	.	.	5.30	8.71	11.67	12.97	6.29
	VOTRE ENTREPRISE											
28 45 11 15 00 012	Manchon droit en matériau de synthèse ductile ø 40 mm	U										
	Manchon				U	1.000	6.32	6.32				
	Raccord pour ø 40 mm				ENS	2.000	0.70	1.40				
	TOTAL		0.130	3.69	.	.	.	7.72	11.41	15.29	16.99	6.81
	VOTRE ENTREPRISE											
	Réduction simple - mâle femelle											
28 45 11 18 00 003	Réduction simple en matériau de synthèse ductile M/F ø 25/20 mm	U										
	Réduction simple MF				U	1.000	2.41	2.41				
	Raccord pour ø 20 mm				ENS	2.000	0.30	0.60				
	Raccord pour ø 25 mm				ENS	1.000	0.33	0.33				
	TOTAL		0.110	3.13	.	.	.	3.34	6.47	8.67	9.63	5.77
	VOTRE ENTREPRISE											
28 45 11 18 00 006	Réduction simple en matériau de synthèse ductile M/F ø 32/25 mm	U										
	Réduction simple MF				U	1.000	3.41	3.41				
	Raccord pour ø 25 mm				ENS	1.000	0.33	0.33				
	Raccord pour ø 32 mm				ENS	1.000	0.56	0.56				
	TOTAL		0.120	3.41	.	.	.	4.30	7.71	10.33	11.48	6.29
	VOTRE ENTREPRISE											
28 45 11 18 00 009	Réduction simple en matériau de synthèse ductile M/F ø 40/32 mm	U										
	Raccord pour ø 40 mm				ENS	1.000	0.70	0.70				
	Réduction simple MF				U	1.000	3.94	3.94				
	Raccord pour ø 32 mm				ENS	1.000	0.56	0.56				
	TOTAL		0.130	3.69	.	.	.	5.20	8.89	11.91	13.23	6.81
	VOTRE ENTREPRISE											
	Crosse à 180°- mâle mâle											
28 45 11 21 00 003	Crosse 180° en matériau de synthèse ductile M/M ø 20 mm	U										
	Crosse 180° ø 20				U	1.000	25.50	25.50				
	Raccord pour ø 20 mm				ENS	2.000	0.30	0.60				
	TOTAL		0.080	2.27	.	.	.	26.10	28.37	38.02	42.24	4.19
	VOTRE ENTREPRISE											
28 45 11 21 00 006	Crosse 180° en matériau de synthèse ductile M/M ø 25 mm	U										
	Crosse 180° ø 25				U	1.000	25.11	25.11				
	Raccord pour ø 25 mm				ENS	2.000	0.33	0.66				
	TOTAL		0.090	2.56	.	.	.	25.77	28.33	37.96	42.17	4.72
	VOTRE ENTREPRISE											
28 45 11 21 00 009	Crosse 180° en matériau de synthèse ductile M/M ø 32 mm	U										
	Crosse 180° ø 32				U	1.000	35.22	35.22				
	Raccord pour ø 32 mm				ENS	2.000	0.56	1.12				
	TOTAL		0.100	2.84	.	.	.	36.34	39.18	52.50	58.33	5.24
	VOTRE ENTREPRISE											
	Coude à 90° - femelle taraudée											
28 45 11 24 00 003	Coude 90° en matériau de synthèse ductile F/T ø 20 mm	U										
	Coude 90° femelle taraudé				U	1.000	13.17	13.17				
	Raccord pour ø 20 mm				ENS	1.000	0.30	0.30				
	TOTAL		0.080	2.27	.	.	.	13.47	15.74	21.09	23.43	4.19
	VOTRE ENTREPRISE											

Copyright © Groupe Moniteur RCS Paris 403 080 823

Code	Désignation des ouvrages	Unité	Main d'œuvre Temps moyen	Main d'œuvre M.-o. + charges sociales 4 x 28.42 €	Fournitures Unité	Fournitures Quantité	Fournitures Prix unitaires	Fournitures principales et annexes 7 x 8	Déboursé sec 5 + 9	Prix de revient 10 x 1.340	Prix de vente indicatif € H.T. Fournitures et mise en œuvre 11 x 1.111	Prix de vente indicatif € H.T. Mise en œuvre seule 4 x 52.41 €
1	2	3	4	5	6	7	8	9	10	11	12	13
	Coude à 90° - femelle taraudée *(suite)*											
28 45 11 24 00 006	Coude 90° en matériau de synthèse ductile F/T ø 25 mm	U										
	Coude 90° femelle taraudé				U	1.000	14.18	14.18				
	Raccord pour ø 25 mm				ENS	1.000	0.33	0.33				
	TOTAL		0.090	2.56	.	.	.	14.51	17.07	22.87	25.41	4.72
	VOTRE ENTREPRISE											
	Manchon - femelle taraudée											
28 45 11 27 00 003	Manchon en matériau de synthèse ductile F/T ø 20 mm	U										
	Manchon femelle taraudé				U	1.000	12.44	12.44				
	Raccord pour ø 20 mm				ENS	1.000	0.30	0.30				
	TOTAL		0.080	2.27	.	.	.	12.74	15.01	20.11	22.34	4.19
	VOTRE ENTREPRISE											
28 45 11 27 00 006	Manchon en matériau de synthèse ductile F/T ø 25 mm	U										
	Manchon femelle taraudé				U	1.000	14.90	14.90				
	Raccord pour ø 25 mm				ENS	1.000	0.33	0.33				
	TOTAL		0.090	2.56	.	.	.	15.23	17.79	23.84	26.49	4.72
	VOTRE ENTREPRISE											
	Applique murale - femelle taraudée											
28 45 11 30 00 003	Applique murale en matériau de synthèse ductile F/T ø 20 mm	U										
	Applique murale				U	1.000	28.44	28.44				
	Raccord pour ø 20 mm				ENS	1.000	0.30	0.30				
	Fixation				ENS	3.000	0.34	1.02				
	TOTAL		0.170	4.83	.	.	.	29.76	34.59	46.35	51.49	8.91
	VOTRE ENTREPRISE											
28 45 11 30 00 006	Applique murale en matériau de synthèse ductile F/T ø 25 mm	U										
	Applique murale				U	1.000	27.57	27.57				
	Raccord pour ø 25 mm				ENS	1.000	0.33	0.33				
	Fixation				ENS	3.000	0.34	1.02				
	TOTAL		0.180	5.12	.	.	.	28.92	34.04	45.61	50.67	9.43
	VOTRE ENTREPRISE											
	Robinet d'arrêt à bille											
28 45 11 33 00 003	Robinet d'arrêt double F/F ø 20 mm	U										
	Robinet d'arrêt à bille				U	1.000	47.76	47.76				
	Raccord pour ø 20 mm				ENS	2.000	0.30	0.60				
	TOTAL		0.330	9.38	.	.	.	48.36	57.74	77.37	85.96	17.30
	VOTRE ENTREPRISE											
28 45 11 33 00 006	Robinet d'arrêt double F/F ø 25 mm	U										
	Robinet d'arrêt à bille				U	1.000	51.30	51.30				
	Raccord pour ø 25 mm				ENS	2.000	0.33	0.66				
	TOTAL		0.420	11.94	.	.	.	51.96	63.90	85.63	95.13	22.01
	VOTRE ENTREPRISE											
28 45 11 33 00 009	Robinet d'arrêt double F/F ø 32 mm	U										
	Robinet d'arrêt à bille				U	1.000	72.72	72.72				
	Raccord pour ø 32 mm				ENS	2.000	0.56	1.12				
	TOTAL		0.510	14.49	.	.	.	73.84	88.33	118.36	131.50	26.73
	VOTRE ENTREPRISE											
28 45 11 33 00 012	Robinet d'arrêt double F/F ø 40 mm	U										
	Robinet d'arrêt à bille				U	1.000	85.75	85.75				
	Raccord pour ø 40 mm				ENS	2.000	0.70	1.40				
	TOTAL		0.600	17.05	.	.	.	87.15	104.20	139.63	155.13	31.45
	VOTRE ENTREPRISE											
	Raccord rapide - mâle											
28 45 11 36 00 003	Raccord rapide fileté mâle ø 15/21 mm	U										
	Raccord rapide mâle fileté				U	1.000	41.42	41.42				
	Raccord pour ø 20 mm				ENS	1.000	0.30	0.30				
	TOTAL		0.070	1.99	.	.	.	41.72	43.71	58.57	65.07	3.67
	VOTRE ENTREPRISE											

Copyright © Groupe Moniteur RCS Paris 403 080 823

Code	Désignation des ouvrages	Unité	Main d'œuvre Temps moyen	Main d'œuvre M.-o. + charges sociales 4 x 28.42 €	Fournitures Unité	Fournitures Quantité	Fournitures Prix unitaires	Fournitures principales et annexes 7 x 8	Déboursé sec 5 + 9	Prix de revient 10 x 1.340	Prix de vente indicatif € H.T. Fournitures et mise en œuvre 11 x 1.111	Prix de vente indicatif € H.T. Mise en œuvre seule 4 x 52.41 €
1	2	3	4	5	6	7	8	9	10	11	12	13
	TUBE POLYETHYLENE PE-80 POUR ALIMENTATION GAZ											
	Pose en tranchée											
28 45 12 03 00 003	Tube polyéthylène PE 80 ø 26 x 32, calibre 25	ML										
	Tube PE 80 gaz 4 calibre 25				ML	1.100	5.52	6.07				
	TOTAL		0.070	1.99	.	.	.	6.07	8.06	10.80	12.00	3.67
	VOTRE ENTREPRISE											
28 45 12 03 00 006	Tube polyéthylène PE 80 ø 32,6 x 40, calibre 32	ML										
	Tube PE 80 gaz 4 calibre 32				ML	1.100	8.84	9.72				
	TOTAL		0.090	2.56	.	.	.	9.72	12.28	16.46	18.29	4.72
	VOTRE ENTREPRISE											
28 45 12 03 00 009	Tube polyéthylène PE 80 ø 51,4 x 63, calibre 50	ML										
	Tube PE 80 gaz 4 calibre 50				ML	1.100	20.92	23.01				
	TOTAL		0.130	3.69	.	.	.	23.01	26.70	35.78	39.75	6.81
	VOTRE ENTREPRISE											
	Manchon en laiton PE-PE 80 GAZ											
28 45 12 06 00 003	Manchon pour tube PE 80 calibre 25	U										
	Manchon laiton PE-PE gaz				U	1.000	90.14	90.14				
	TOTAL		0.500	14.21	.	.	.	90.14	104.35	139.83	155.35	26.20
	VOTRE ENTREPRISE											
28 45 12 06 00 006	Manchon pour tube PE 80 calibre 32	U										
	Manchon laiton PE-PE gaz				U	1.000	170.00	170.00				
	TOTAL		0.550	15.63	.	.	.	170.00	185.63	248.74	276.35	28.83
	VOTRE ENTREPRISE											
28 45 12 06 00 009	Manchon pour tube PE 80 calibre 50	U										
	Manchon laiton PE-PE gaz				U	1.000	713.69	713.69				
	TOTAL		0.620	17.62	.	.	.	713.69	731.31	979.96	1088.74	32.49
	VOTRE ENTREPRISE											
	Raccord en métal PE-AC 80 GAZ, à souder											
28 45 12 09 00 003	Raccord acier pour tube PE 80 calibre 25	U										
	Raccord PE-acier à souder				U	1.000	78.55	78.55				
	Métal apport soudure				KG	0.010	5.20	0.05				
	Oxygène + acétylène				ENS	0.020	64.46	1.29				
	TOTAL		0.500	14.21	.	.	.	79.89	94.10	126.09	140.09	26.20
	VOTRE ENTREPRISE											
28 45 12 09 00 006	Raccord acier pour tube PE 80 calibre 32	U										
	Raccord PE-acier à souder				U	1.000	119.97	119.97				
	Métal apport soudure				KG	0.012	5.20	0.06				
	Oxygène + acétylène				ENS	0.025	64.46	1.61				
	TOTAL		0.640	18.19	.	.	.	121.64	139.83	187.37	208.17	33.54
	VOTRE ENTREPRISE											
28 45 12 09 00 009	Raccord acier pour tube PE 80 calibre 50	U										
	Raccord PE-acier à souder				U	1.000	553.86	553.86				
	Métal apport soudure				KG	0.020	5.20	0.10				
	Oxygène + acétylène				ENS	0.300	64.46	19.34				
	TOTAL		0.820	23.30	.	.	.	573.30	596.60	799.44	888.18	42.98
	VOTRE ENTREPRISE											
	Raccord en métal PE-CU 80 GAZ, à braser											
28 45 12 12 00 003	Raccord acier pour tube PE 80 calibre 25	U										
	Raccord PE-acier à braser				U	1.000	39.91	39.91				
	Métal apport brasure				KG	0.010	41.66	0.42				
	Oxygène + acétylène				ENS	0.200	64.46	12.89				
	TOTAL		0.500	14.21	.	.	.	53.22	67.43	90.36	100.39	26.20
	VOTRE ENTREPRISE											

Copyright © Groupe Moniteur RCS Paris 403 080 823

Code	Désignation des ouvrages	Unité	Main d'œuvre: Temps moyen	Main d'œuvre: M.-o. + charges sociales 4 x 28.42 €	Fournitures: Unité	Fournitures: Quantité	Fournitures: Prix unitaires	Fournitures: Fournitures principales et annexes 7 x 8	Déboursé sec 5 + 9	Prix de revient 10 x 1.340	Prix de vente indicatif € H.T.: Fournitures et mise en œuvre 11 x 1.111	Prix de vente indicatif € H.T.: Mise en œuvre seule 4 x 52.41 €
1	2	3	4	5	6	7	8	9	10	11	12	13
	Raccord en métal PE-CU 80 GAZ, à braser *(suite)*											
28 45 12 12 00 006	Raccord acier pour tube PE 80 calibre 32	U										
	Raccord PE-acier à braser				U	1.000	78.68	78.68				
	Métal apport brasure				KG	0.012	41.66	0.50				
	Oxygène + acétylène				ENS	0.250	64.46	16.12				
	TOTAL		0.640	18.19	.	.	.	95.30	113.49	152.08	168.96	33.54
	VOTRE ENTREPRISE											
28 45 12 12 00 009	Raccord acier pour tube PE 80 calibre 50	U										
	Raccord PE-acier à braser				U	1.000	604.51	604.51				
	Métal apport brasure				KG	0.020	41.66	0.83				
	Oxygène + acétylène				ENS	0.250	64.46	16.12				
	TOTAL		0.820	23.30	.	.	.	621.46	644.76	863.98	959.88	42.98
	VOTRE ENTREPRISE											
	COLONNE MONTANTE GAZ préfabriquée du commerce, en tube cuivre écroui pour réseau basse pression, compris plaque d'identification et essais d'étanchéité. Compteurs non prévus.											
	Colonne d'étage 26 x 28											
28 45 13 03 00 004	Colonne gaz 26 x 28 pour 1 compteur	U										
	Colonne gaz ø 28				U	1.000	56.72	56.72				
	Branchement compteur				U	1.000	108.41	108.41				
	Brasure argent				KG	0.020	1094.10	21.88				
	Fixation				ENS	1.000	0.49	0.49				
	TOTAL		0.900	25.58	.	.	.	187.50	213.08	285.53	317.22	47.17
	VOTRE ENTREPRISE											
28 45 13 03 00 007	Colonne gaz 26 x 28 pour 2 compteurs	U										
	Colonne gaz ø 28				U	1.000	56.72	56.72				
	Branchement compteur				U	1.000	161.80	161.80				
	Brasure argent				KG	0.040	1094.10	43.76				
	Fixation				ENS	1.000	0.49	0.49				
	TOTAL		1.000	28.42	.	.	.	262.77	291.19	390.19	433.50	52.41
	VOTRE ENTREPRISE											
	Colonne d'étage 34 x 36											
28 45 13 06 00 004	Colonne gaz 34 x 36 pour 1 compteur	U										
	Colonne gaz ø 35				U	1.000	71.74	71.74				
	Branchement compteur				U	1.000	125.13	125.13				
	Brasure argent				KG	0.030	1094.10	32.82				
	Fixation				ENS	1.000	2.04	2.04				
	TOTAL		1.000	28.42	.	.	.	231.73	260.15	348.60	387.29	52.41
	VOTRE ENTREPRISE											
28 45 13 06 00 007	Colonne gaz 34 x 36 pour 2 compteurs	U										
	Colonne gaz ø 35				U	1.000	71.74	71.74				
	Branchement compteur				U	1.000	178.53	178.53				
	Brasure argent				KG	0.060	1094.10	65.65				
	Fixation				ENS	1.000	2.04	2.04				
	TOTAL		1.100	31.26	.	.	.	317.96	349.22	467.95	519.89	57.65
	VOTRE ENTREPRISE											
28 45 13 06 00 010	Colonne gaz 34 x 36 pour 3 compteurs	U										
	Colonne gaz ø 35				U	1.000	71.74	71.74				
	Branchement compteur				U	1.000	231.92	231.92				
	Brasure argent				KG	0.090	1094.10	98.47				
	Fixation				ENS	1.000	2.04	2.04				
	TOTAL		1.250	35.53	.	.	.	404.17	439.70	589.20	654.60	65.51
	VOTRE ENTREPRISE											

Code	Désignation des ouvrages	Unité	Main d'œuvre: Temps moyen	Main d'œuvre: M.-o. + charges sociales 4 x 28.42 €	Fournitures: Unité	Fournitures: Quantité	Fournitures: Prix unitaires	Fournitures: Fournitures principales et annexes 7 x 8	Déboursé sec 5 + 9	Prix de revient 10 x 1.340	Prix de vente indicatif € H.T.: Fournitures et mise en œuvre 11 x 1.111	Prix de vente indicatif € H.T.: Mise en œuvre seule 4 x 52.41 €
1	2	3	4	5	6	7	8	9	10	11	12	13
	TUBE POLYETHYLENE RETICULE pour distribution d'eau, comprenant traçage, mise en place et fixations. Les ouvrages accessoires et raccords sont à reprendre en complément.											
	Tube et gaine annelés											
28 45 15 03 00 003	Tube PER ø 12 mm	ML										
	Tube PER nu ø 12 mm				ML	1.100	0.87	0.96				
	Gaine annelée PVC ø 19 mm				ML	1.100	0.66	0.73				
	1/2 collier ø 18 mm				U	0.750	0.23	0.17				
	Fixation				ENS	2.000	0.34	0.68				
	TOTAL		0.290	8.24	.	.	.	2.54	10.78	14.45	16.05	15.20
	VOTRE ENTREPRISE											
28 45 15 03 00 006	Tube PER ø 16 mm	ML										
	Tube PER nu ø 16 mm				ML	1.100	1.14	1.25				
	Gaine annelée PVC ø 23 mm				ML	1.100	1.00	1.10				
	1/2 collier ø 24 mm				U	0.750	0.23	0.17				
	Fixation				ENS	2.000	0.34	0.68				
	TOTAL		0.310	8.81	.	.	.	3.20	12.01	16.09	17.88	16.25
	VOTRE ENTREPRISE											
28 45 15 03 00 009	Tube PER ø 20 mm	ML										
	Tube PER nu ø 20 mm				ML	1.100	1.85	2.04				
	Gaine annelée PVC ø 29 mm				ML	1.100	1.44	1.58				
	1/2 collier ø 28 mm				U	0.750	0.28	0.21				
	Fixation				ENS	2.000	0.34	0.68				
	TOTAL		0.330	9.38	.	.	.	4.51	13.89	18.61	20.68	17.30
	VOTRE ENTREPRISE											
28 45 15 03 00 012	Tube PER ø 25 mm	ML										
	Tube PER nu ø 25 mm				ML	1.100	3.48	3.83				
	Gaine annelée PVC ø 35,2 mm				ML	1.100	2.33	2.56				
	1/2 collier ø 30 mm				U	0.750	0.31	0.23				
	Fixation				ENS	2.000	0.34	0.68				
	TOTAL		0.360	10.23	.	.	.	7.30	17.53	23.49	26.10	18.87
	VOTRE ENTREPRISE											
	Accessoires de raccordement											
28 45 15 06 00 004	Sortie de cloison pour tube PER	U										
	Sortie de cloison				U	1.000	14.85	14.85				
	Support orientable				U	0.500	18.88	9.44				
	Fixation				ENS	4.000	0.34	1.36				
	TOTAL		0.750	21.32	.	.	.	25.65	46.97	62.94	69.93	39.31
	VOTRE ENTREPRISE											
28 45 15 06 00 006	Sortie de plancher pour tube PER	U										
	Sortie de plancher PER				U	1.000	11.17	11.17				
	Fixation				ENS	4.000	0.49	1.96				
	TOTAL		0.350	9.95	.	.	.	13.13	23.08	30.93	34.36	18.34
	VOTRE ENTREPRISE											
28 45 15 06 00 009	Manchon de liaison ø 12 sur tube cuivre/tube PER	U										
	Raccord PE ø12/cuivre ø 8/10 mm				U	1.000	6.44	6.44				
	Joint torique				U	2.000	0.35	0.70				
	TOTAL		0.500	14.21	.	.	.	7.14	21.35	28.61	31.79	26.20
	VOTRE ENTREPRISE											
28 45 15 06 00 012	Raccord flexible ø 12 longueur 300 mm pour tube PER	U										
	Flexible pression 300 mm				U	1.000	3.45	3.45				
	Joint torique				U	2.000	0.35	0.70				
	TOTAL		0.490	13.93	.	.	.	4.15	18.08	24.23	26.92	25.68
	VOTRE ENTREPRISE											
28 45 15 06 00 015	Raccord flexible ø 15 longueur 300 mm pour tube PER	U										
	Flexible pression 300 mm				U	1.000	3.60	3.60				
	Joint torique				U	2.000	0.37	0.74				
	TOTAL		0.550	15.63	.	.	.	4.34	19.97	26.76	29.73	28.83
	VOTRE ENTREPRISE											

Copyright © Groupe Moniteur RCS Paris 403 080 823

Code	Désignation des ouvrages	Unité	Main d'œuvre: Temps moyen	Main d'œuvre: M.-o. + charges sociales 4 x 28.42 €	Fournitures: Unité	Fournitures: Quantité	Fournitures: Prix unitaires	Fournitures: Fournitures principales et annexes 7 x 8	Déboursé sec 5 + 9	Prix de revient 10 x 1.340	Prix de vente indicatif € H.T.: Fournitures et mise en œuvre 11 x 1.111	Prix de vente indicatif € H.T.: Mise en œuvre seule 4 x 52.41 €
1	2	3	4	5	6	7	8	9	10	11	12	13
	Accessoires de raccordement *(suite)*											
28 45 15 06 00 018	Collecteur de raccordement à 3 sorties pour tube PER	U										
	Collecteur 20x27 3 sorties				U	1.000	29.69	29.69				
	Robinet vidange 20x27				U	1.000	40.47	40.47				
	Bouchon de terminaison				U	1.000	4.71	4.71				
	Adaptateur				U	3.000	4.45	13.35				
	Support métallique 20x27				U	2.000	21.23	42.46				
	Fixation				ENS	6.000	0.34	2.04				
	TOTAL		2.600	73.89	.	.	.	132.72	206.61	276.86	307.59	136.27
	VOTRE ENTREPRISE											
	Ouvrages complémentaires											
28 45 15 09 00 003	Coffret collecteur pour installation en tube PER	U										
	Coffret plastique				U	1.000	195.07	195.07				
	Fixation				ENS	2.000	0.34	0.68				
	Plâtre fin				KG	3.000	0.41	1.23				
	TOTAL		1.500	42.63	.	.	.	196.98	239.61	321.08	356.72	78.61
	VOTRE ENTREPRISE											
28 45 15 09 00 006	Sortie complémentaire pour installation en tube PER	U										
	Répartiteur collecteur				U	1.000	32.01	32.01				
	Adaptateur				U	1.000	4.45	4.45				
	TOTAL		0.500	14.21	.	.	.	36.46	50.67	67.90	75.44	26.20
	VOTRE ENTREPRISE											
28 45 15 09 00 009	Purgeur automatique pour installation en tube PER	U										
	Purgeur d'air				U	1.000	15.40	15.40				
	Bouchon de terminaison				U	1.000	9.49	9.49				
	Joint torique				U	1.000	0.37	0.37				
	TOTAL		0.700	19.89	.	.	.	25.26	45.15	60.50	67.22	36.69
	VOTRE ENTREPRISE											
	CALORIFUGE											
	GAINE ISOLANTE EN MOUSSE											
	Anticondensation 9 mm											
28 46 03 03 00 003	Gaine isolante sur tubes ø 18 à 20 mm	ML										
	Gaine anticondensation				ML	1.100	1.17	1.29				
	Colle				L	0.010	25.48	0.25				
	TOTAL		0.230	6.54	.	.	.	1.54	8.08	10.83	12.03	
	VOTRE ENTREPRISE											
28 46 03 03 00 006	Gaine isolante sur tubes ø 21 à 22 mm	ML										
	Gaine anticondensation				ML	1.100	1.38	1.52				
	Colle				L	0.012	25.48	0.31				
	TOTAL		0.250	7.10	.	.	.	1.83	8.93	11.97	13.30	13.10
	VOTRE ENTREPRISE											
28 46 03 03 00 009	Gaine isolante sur tubes ø 27 à 28 mm	ML										
	Gaine anticondensation				ML	1.100	1.60	1.76				
	Colle				L	0.015	25.48	0.38				
	TOTAL		0.270	7.67	.	.	.	2.14	9.81	13.15	14.61	14.15
	VOTRE ENTREPRISE											
28 46 03 03 00 012	Gaine isolante sur tubes ø 32 à 34 mm	ML										
	Gaine anticondensation				ML	1.100	1.93	2.12				
	Colle				L	0.020	25.48	0.51				
	TOTAL		0.290	8.24	.	.	.	2.63	10.87	14.57	16.19	15.20
	VOTRE ENTREPRISE											
28 46 03 03 00 015	Gaine isolante sur tube ø 49 mm	ML										
	Gaine anticondensation				ML	1.100	2.47	2.72				
	Colle				L	0.030	25.48	0.76				
	TOTAL		0.310	8.81	.	.	.	3.48	12.29	16.47	18.30	16.25
	VOTRE ENTREPRISE											

Copyright © Groupe Moniteur RCS Paris 403 080 823

Code	Désignation des ouvrages	Unité	Main d'œuvre Temps moyen	Main d'œuvre M.-o. + charges sociales 4 x 28.42 €	Fournitures Unité	Fournitures Quantité	Fournitures Prix unitaires	Fournitures principales et annexes 7 x 8	Déboursé sec 5 + 9	Prix de revient 10 x 1.340	Prix de vente indicatif € H.T. Fournitures et mise en œuvre 11 x 1.111	Prix de vente indicatif € H.T. Mise en œuvre seule 4 x 52.41 €
1	2	3	4	5	6	7	8	9	10	11	12	13
	Anticondensation 9 mm *(suite)*											
28 46 03 03 00 018	Gaine isolante sur tube ø 60 mm	ML										
	Gaine anticondensation				ML	1.100	3.56	3.92				
	Colle				L	0.040	25.48	1.02				
	TOTAL		0.350	9.95	.	.	.	4.94	14.89	19.95	22.16	18.34
	VOTRE ENTREPRISE											
28 46 03 03 00 021	Gaine isolante sur tube ø 76 mm	ML										
	Gaine anticondensation				ML	1.100	5.13	5.64				
	Colle				L	0.055	25.48	1.40				
	TOTAL		0.350	9.95	.	.	.	7.04	16.99	22.77	25.30	18.34
	VOTRE ENTREPRISE											
28 46 03 03 00 024	Gaine isolante sur tube ø 90 mm	ML										
	Gaine anticondensation				ML	1.100	6.14	6.75				
	Colle				L	0.065	25.48	1.66				
	TOTAL		0.370	10.52	.	.	.	8.41	18.93	25.37	28.19	19.39
	VOTRE ENTREPRISE											
28 46 03 03 00 027	Gaine isolante sur tube ø 114 mm	ML										
	Gaine anticondensation				ML	1.100	9.00	9.90				
	Colle				L	0.080	25.48	2.04				
	TOTAL		0.420	11.94	.	.	.	11.94	23.88	32.00	35.55	22.01
	VOTRE ENTREPRISE											
	Gaine isolante en mousse de caoutchouc de synthèse 13 mm antigel, classement B-s2-d0, température d'utilisation de - 40°C à + 116°C, compris colle.											
28 46 03 06 00 003	Gaine isolante sur tube ø 12 mm	ML										
	Gaine isolante ép. 13 mm				ML	1.100	1.30	1.43				
	Colle				L	0.008	25.48	0.20				
	TOTAL		0.200	5.68	.	.	.	1.63	7.31	9.80	10.89	10.48
	VOTRE ENTREPRISE											
28 46 03 06 00 006	Gaine isolante sur tube ø 15 mm	ML										
	Gaine isolante ép. 13 mm				ML	1.100	1.35	1.49				
	Colle				L	0.008	25.48	0.20				
	TOTAL		0.200	5.68	.	.	.	1.69	7.37	9.88	10.98	10.48
	VOTRE ENTREPRISE											
28 46 03 06 00 009	Gaine isolante sur tube ø 17 mm	ML										
	Gaine isolante ép. 13 mm				ML	1.100	1.48	1.63				
	Colle				L	0.010	25.48	0.25				
	TOTAL		0.220	6.25	.	.	.	1.88	8.13	10.89	12.10	11.53
	VOTRE ENTREPRISE											
28 46 03 06 00 012	Gaine isolante sur tube ø 22 mm	ML										
	Gaine isolante ép. 13 mm				ML	1.100	1.67	1.84				
	Colle				L	0.012	25.48	0.31				
	TOTAL		0.250	7.10	.	.	.	2.15	9.25	12.40	13.78	13.10
	VOTRE ENTREPRISE											
28 46 03 06 00 015	Gaine isolante sur tube ø 27 mm	ML										
	Gaine isolante ép. 13 mm				ML	1.100	1.83	2.01				
	Colle				L	0.014	25.48	0.36				
	TOTAL		0.270	7.67	.	.	.	2.37	10.04	13.45	14.94	14.15
	VOTRE ENTREPRISE											
28 46 03 06 00 018	Gaine isolante sur tube ø 34 mm	ML										
	Gaine isolante ép. 13 mm				ML	1.100	2.17	2.39				
	Colle				L	0.020	25.48	0.51				
	TOTAL		0.290	8.24	.	.	.	2.90	11.14	14.93	16.59	15.20
	VOTRE ENTREPRISE											
28 46 03 06 00 021	Gaine isolante sur tube ø 42 mm	ML										
	Gaine isolante ép. 13 mm				ML	1.100	2.51	2.76				
	Colle				L	0.022	25.48	0.56				
	TOTAL		0.300	8.53	.	.	.	3.32	11.85	15.88	17.64	15.72
	VOTRE ENTREPRISE											

Copyright © Groupe Moniteur RCS Paris 403 080 823

Code	Désignation des ouvrages	Unité	Main d'œuvre Temps moyen	Main d'œuvre M.-o. + charges sociales 4 x 28.42 €	Fournitures Unité	Fournitures Quantité	Fournitures Prix unitaires	Fournitures principales et annexes 7 x 8	Déboursé sec 5 + 9	Prix de revient 10 x 1.340	Prix de vente indicatif € H.T. Fournitures et mise en œuvre 11 x 1.111	Prix de vente indicatif € H.T. Mise en œuvre seule 4 x 52.41 €
1	2	3	4	5	6	7	8	9	10	11	12	13
	Gaine isolante en mousse de caoutchouc de synthèse 13 mm *(suite)*											
28 46 03 06 00 024	Gaine isolante sur tube ø 49 mm	ML										
	Gaine isolante ép. 13 mm				ML	1.100	3.07	3.38				
	Colle				L	0.030	25.48	0.76				
	TOTAL		0.310	8.81	.	.	.	4.14	12.95	17.35	19.28	16.25
	VOTRE ENTREPRISE											
28 46 03 06 00 027	Gaine isolante sur tube ø 60 mm	ML										
	Gaine isolante ép. 13 mm				ML	1.100	3.97	4.37				
	Colle				L	0.040	25.48	1.02				
	TOTAL		0.350	9.95	.	.	.	5.39	15.34	20.56	22.84	18.34
	VOTRE ENTREPRISE											
28 46 03 06 00 030	Gaine isolante sur tube ø 70 mm	ML										
	Gaine isolante ép. 13 mm				ML	1.100	5.00	5.50				
	Colle				L	0.045	25.48	1.15				
	TOTAL		0.350	9.95	.	.	.	6.65	16.60	22.24	24.71	18.34
	VOTRE ENTREPRISE											
28 46 03 06 00 033	Gaine isolante sur tube ø 76 mm	ML										
	Gaine isolante ép. 13 mm				ML	1.100	5.28	5.81				
	Colle				L	0.055	25.48	1.40				
	TOTAL		0.360	10.23	.	.	.	7.21	17.44	23.37	25.96	18.87
	VOTRE ENTREPRISE											
28 46 03 06 00 036	Gaine isolante sur tube ø 89 mm	ML										
	Gaine isolante ép. 13 mm				ML	1.100	7.11	7.82				
	Colle				L	0.065	25.48	1.66				
	TOTAL		0.380	10.80	.	.	.	9.48	20.28	27.18	30.20	19.92
	VOTRE ENTREPRISE											
28 46 03 06 00 039	Gaine isolante sur tube ø 114 mm	ML										
	Gaine isolante ép. 13 mm				ML	1.100	9.97	10.97				
	Colle				L	0.080	25.48	2.04				
	TOTAL		0.420	11.94	.	.	.	13.01	24.95	33.43	37.14	22.01
	VOTRE ENTREPRISE											
	Majoration pour pose de gaine mousse en conditions difficiles											
28 46 03 09 00 003	Gaine de calorifugeage en local technique	ML										
	TOTAL		0.210	5.97	.	.	.		5.97	8.00	8.89	
	VOTRE ENTREPRISE											
28 46 03 09 00 006	Gaine de calorifugeage en vide sanitaire	ML										
	TOTAL		0.090	2.56	.	.	.		2.56	3.43	3.81	
	VOTRE ENTREPRISE											
28 46 03 09 00 009	Gaine de calorifugeage au-dessus de 3 m de hauteur	ML										
	TOTAL		0.120	3.41	.	.	.		3.41	4.57	5.08	
	VOTRE ENTREPRISE											
	RELEVAGE ASSAINISSEMENT											
	MODULE DE RELEVAGE ET VIDE CAVE											
	Relevage EU (EG) domestique module de relevage, cuve 30 L avec pompe submersible, fonction automatique par interrupteur à flotteur, avec refoulement, compris raccordement sur alimentation électrique en attente. Kit de raccordement avec bac à douche pour relevage des eaux usées domestiques. (cote minimale de 270 mm entre le fond du receveur et le sol).											
28 49 03 03 00 003	Pompe de relevage débit jusqu'à 8 m3/h, ht manométrique jusqu'à 8 m CE	U										
	Module de relevage				U	1.000	531.00	531.00				
	Contacteur disjoncteur				U	1.000	132.00	132.00				
	Fixation				U	2.000	7.59	15.18				
	TOTAL		2.500	71.05	.	.	.	678.18	749.23	1003.97	1115.41	131.02
	VOTRE ENTREPRISE											
28 49 03 03 00 006	kit de raccordement pour receveur de douche	U										
	Kit pour évacuation				U	1.000	316.50	316.50				
	TOTAL		0.450	12.79	.	.	.	316.50	329.29	441.25	490.23	23.58
	VOTRE ENTREPRISE											

Copyright © Groupe Moniteur RCS Paris 403 080 823

Code	Désignation des ouvrages	Unité	Main d'œuvre Temps moyen	Main d'œuvre M.-o. + charges sociales 4 x 28.42 €	Fournitures Unité	Fournitures Quantité	Fournitures Prix unitaires	Fournitures principales et annexes 7 x 8	Déboursé sec 5 + 9	Prix de revient 10 x 1.340	Prix de vente indicatif € H.T. Fournitures et mise en œuvre 11 x 1.111	Prix de vente indicatif € H.T. Mise en œuvre seule 4 x 52.41 €
1	2	3	4	5	6	7	8	9	10	11	12	13
	Relevage EU - EV (EG - EN) domestique comprenant 1 pompe intégrée, avec refoulement, vanne et clapet antiretour, compris raccordement sur alimentation électrique en attente.											
28 49 03 06 00 003	Pompe de relevage débit jusqu'à 46 m3/h, ht manométrique jusqu'à 6 m CE (cuve 29 L utile)	U										
	Module relevage				U	1.000	2070.75	2070.75				
	Coffret électrique				U	1.000	594.00	594.00				
	Vanne DN 80				U	1.000	228.75	228.75				
	Clapet antiretour				U	1.000	528.00	528.00				
	Fixation				U	2.000	7.59	15.18				
	TOTAL		6.000	170.52	.	.	.	3436.68	3607.20	4833.65	5370.19	314.46
	VOTRE ENTREPRISE											
	Relevage EU - EV (EG - EN) domestique et collectif comprenant 1 ou 2 pompes intégrées, manchon refoulement, kit joint à lèvres, compris raccordement sur alimentation électrique en attente.											
28 49 03 09 00 003	Pompe de relevage débit jusqu'à 45 m3/h, ht manométrique jusqu'à 7 m CE (cuve 30 L utile)	U										
	Module relevage				U	1.000	2551.50	2551.50				
	Kit joint à lèvre DN100				U	1.000	66.00	66.00				
	Manchon DN 80				U	1.000	153.75	153.75				
	Fixation				U	2.000	7.59	15.18				
	TOTAL		8.700	247.25	.	.	.	2786.43	3033.68	4065.13	4516.36	455.97
	VOTRE ENTREPRISE											
28 49 03 09 00 006	Pompe de relevage débit jusqu'à 45 m3/h, ht manométrique jusqu'à 7 m CE (cuve 42 L utile)	U										
	Module relevage				U	1.000	5494.50	5494.50				
	Kit joint à lèvre DN100				U	1.000	66.00	66.00				
	Manchon DN 80				U	1.000	153.75	153.75				
	Fixation				U	2.000	7.59	15.18				
	TOTAL		10.000	284.20	.	.	.	5729.43	6013.63	8058.26	8952.73	524.10
	VOTRE ENTREPRISE											
28 49 03 09 00 009	Pompe de relevage débit jusqu'à 45 m3/h, ht manométrique jusqu'à 14 m CE (cuve 30 L utile)	U										
	Module relevage				U	1.000	3248.25	3248.25				
	Kit joint à lèvre DN100				U	1.000	66.00	66.00				
	Manchon DN 80/100				U	1.000	159.00	159.00				
	Fixation				U	2.000	7.59	15.18				
	TOTAL		9.000	255.78	.	.	.	3488.43	3744.21	5017.24	5574.15	471.69
	VOTRE ENTREPRISE											
28 49 03 09 00 012	Pompe de relevage débit jusqu'à 45 m3/h, ht manométrique jusqu'à 14 m CE (cuve 42 L utile)	U										
	Module relevage				U	1.000	6113.25	6113.25				
	Kit joint à lèvre DN100				U	1.000	66.00	66.00				
	Manchon DN 80/100				U	1.000	159.00	159.00				
	Fixation				U	2.000	7.59	15.18				
	TOTAL		11.000	312.62	.	.	.	6353.43	6666.05	8932.51	9924.02	576.51
	VOTRE ENTREPRISE											
	Majoration pour module de relevage											
28 49 03 12 00 003	Pompe à main de secours 26x24	U										
	Kit pompe à main				U	1.000	177.00	177.00				
	TOTAL		1.600	45.47	.	.	.	177.00	222.47	298.11	331.20	83.86
	VOTRE ENTREPRISE											
28 49 03 12 00 006	Pompe à main de secours 40x49	U										
	Pompe secours				U	1.000	267.75	267.75				
	TOTAL		2.400	68.21	.	.	.	267.75	335.96	450.19	500.16	125.78
	VOTRE ENTREPRISE											
	Relevage des condensats comprenant pompe avec flotteur marche-arrêt, flotteur alarme et clapet antiretour incorporé, compris raccordement sur alimentation électrique en attente.											
28 49 03 15 00 003	Pompe relevage condensats débit jusqu'à 0,3 m3/h, ht manométrique jusqu'à 5,5 m CE	U										
	Module de relevage				U	1.000	153.00	153.00				
	Fixation				ENS	1.000	5.44	5.44				
	TOTAL		5.000	142.10	.	.	.	158.44	300.54	402.72	447.42	262.05
	VOTRE ENTREPRISE											

Copyright © Groupe Moniteur RCS Paris 403 080 823

Code	Désignation des ouvrages	Unité	Main d'œuvre: Temps moyen	Main d'œuvre: M.-o. + charges sociales 4 x 28.42 €	Fournitures: Unité	Fournitures: Quantité	Fournitures: Prix unitaires	Fournitures: Fournitures principales et annexes 7 x 8	Déboursé sec 5 + 9	Prix de revient 10 x 1.340	Prix de vente indicatif € H.T.: Fournitures et mise en œuvre 11 x 1.111	Prix de vente indicatif € H.T.: Mise en œuvre seule 4 x 52.41 €
1	2	3	4	5	6	7	8	9	10	11	12	13
	Vide-cave pompe submersible monobloc, fonction automatique par interrupteur à flotteur, avec refoulement, compris raccordement sur alimentation électrique en attente.											
28 49 03 24 00 003	Pompe vide-cave débit jusqu'à 7 m3/h, ht manométrique jusqu'à 6 m CE	U										
	Pompe vide cave				U	1.000	215.25	215.25				
	Kit de refoulement				U	1.000	36.00	36.00				
	Fixation				ENS	1.000	5.44	5.44				
	TOTAL		0.850	24.16	.	.	.	256.69	280.85	376.34	418.11	44.55
	VOTRE ENTREPRISE											
28 49 03 24 00 006	Pompe vide-cave débit jusqu'à 9 m3/h, ht manométrique jusqu'à 7,50 m CE	U										
	Pompe vide cave				U	1.000	215.25	215.25				
	Kit de refoulement				U	1.000	52.50	52.50				
	Fixation				ENS	1.000	5.44	5.44				
	TOTAL		1.000	28.42	.	.	.	273.19	301.61	404.16	449.02	52.41
	VOTRE ENTREPRISE											
	POMPE SUBMERSIBLE de relevage EU - EV (EG - EN), domestique/collectif, submersible monobloc centrifuge, clapet et flotteur, posée en regard existant, compris raccordement sur alimentation électrique en attente. Equipement complémentaire comprenant : coffret de commande, régulateur de niveau, console murale, clapet et vanne d'isolement, compris fixation.											
	Pompe EU (EG)											
28 49 06 03 00 003	Pompe de relevage débit jusqu'à 8 m3/h, ht manométrique jusqu'à 6,50 m CE	U										
	Pompe				U	1.000	405.75	405.75				
	TOTAL		6.500	184.73	.	.	.	405.75	590.48	791.24	879.07	340.66
	VOTRE ENTREPRISE											
28 49 06 03 00 006	Pompe de relevage débit jusqu'à 14 m3/h, ht manométrique jusqu'à 6 m CE	U										
	Pompe				U	1.000	436.50	436.50				
	TOTAL		7.500	213.15	.	.	.	436.50	649.65	870.53	967.16	393.08
	VOTRE ENTREPRISE											
28 49 06 03 00 009	Pompe de relevage débit jusqu'à 20 m3/h, ht manométrique jusqu'à 11 m CE	U										
	Pompe				U	1.000	636.75	636.75				
	TOTAL		8.600	244.41	.	.	.	636.75	881.16	1180.75	1311.81	450.73
	VOTRE ENTREPRISE											
28 49 06 03 00 012	Pompe de relevage débit jusqu'à 20 m3/h, ht manométrique jusqu'à 20 m CE	U										
	Pompe				U	1.000	1715.25	1715.25				
	TOTAL		8.600	244.41	.	.	.	1715.25	1959.66	2625.94	2917.42	450.73
	VOTRE ENTREPRISE											
28 49 06 03 00 024	Equipement pour 1 pompe en regard de relevage, pour DN 50	U										
	Coffret de commande				U	1.000	342.75	342.75				
	Interrupteur à flotteur				U	3.000	87.00	261.00				
	Support flotteur				U	1.000	37.35	37.35				
	Accroche câble				U	3.000	17.03	51.09				
	Clapet antiretour				U	1.000	243.75	243.75				
	Vanne à boisseau PN16				U	1.000	34.88	34.88				
	Fixation				ENS	1.000	5.44	5.44				
	TOTAL		10.000	284.20	.	.	.	976.26	1260.46	1689.02	1876.50	524.10
	VOTRE ENTREPRISE											
28 49 06 03 00 027	Equipement pour 2 pompes en regard de relevage, pour DN 50	U										
	Coffret de commande				U	1.000	946.50	946.50				
	Interrupteur à flotteur				U	3.000	87.00	261.00				
	Support flotteur				U	1.000	37.35	37.35				
	Accroche câble				U	3.000	17.03	51.09				
	Clapet antiretour				U	1.000	243.75	243.75				
	Vanne à boisseau PN16				U	1.000	34.88	34.88				
	Fixation				ENS	1.000	8.16	8.16				
	TOTAL		13.000	369.46	.	.	.	1582.73	1952.19	2615.93	2906.30	681.33
	VOTRE ENTREPRISE											

Copyright © Groupe Moniteur RCS Paris 403 080 823

Code	Désignation des ouvrages	Unité	Main d'œuvre: Temps moyen	Main d'œuvre: M.-o. + charges sociales 4 x 28.42 €	Fournitures: Unité	Fournitures: Quantité	Fournitures: Prix unitaires	Fournitures: Fournitures principales et annexes 7 x 8	Déboursé sec 5 + 9	Prix de revient 10 x 1.340	Prix de vente indicatif € H.T.: Fournitures et mise en œuvre 11 x 1.111	Prix de vente indicatif € H.T.: Mise en œuvre seule 4 x 52.41 €
1	2	3	4	5	6	7	8	9	10	11	12	13
	Pompe EU - EV (EG - EN)											
28 49 06 06 00 003	Pompe de relevage débit jusqu'à 14 m3/h, ht manométrique jusqu'à 7 m CE	U										
	Pompe				U	1.000	777.00	777.00				
	TOTAL		7.000	198.94	.	.	.	777.00	975.94	1307.76	1452.92	366.87
	VOTRE ENTREPRISE											
28 49 06 06 00 006	Pompe de relevage débit jusqu'à 16 m3/h, ht manométrique jusqu'à 6 m CE	U										
	Pompe				U	1.000	1098.75	1098.75				
	TOTAL		7.300	207.47	.	.	.	1098.75	1306.22	1750.33	1944.62	382.59
	VOTRE ENTREPRISE											
28 49 06 06 00 009	Pompe de relevage débit jusqu'à 32 m3/h, ht manométrique jusqu'à 8 m CE	U										
	Pompe				U	1.000	1512.75	1512.75				
	TOTAL		10.000	284.20	.	.	.	1512.75	1796.95	2407.91	2675.19	524.10
	VOTRE ENTREPRISE											
28 49 06 06 00 012	Pompe de relevage débit jusqu'à 32 m3/h, ht manométrique jusqu'à 12 m CE	U										
	Pompe				U	1.000	1782.00	1782.00				
	TOTAL		10.250	291.30	.	.	.	1782.00	2073.30	2778.22	3086.60	537.20
	VOTRE ENTREPRISE											
28 49 06 06 00 024	Equipement fixe pour 1 pompe en regard de relevage, pour DN 50	U										
	Coffret de commande				U	1.000	342.75	342.75				
	Interrupteur à flotteur				U	3.000	87.00	261.00				
	Support flotteur				U	1.000	37.35	37.35				
	Accroche câble				U	3.000	17.03	51.09				
	Pied d'assise				U	1.000	596.25	596.25				
	Tube galvanisé 26x34				ML	5.500	11.66	64.13				
	Clapet antiretour				U	1.000	204.75	204.75				
	Vanne à boisseau PN16				U	1.000	34.88	34.88				
	Fixation				ENS	1.000	5.44	5.44				
	TOTAL		11.000	312.62	.	.	.	1597.64	1910.26	2559.75	2843.88	576.51
	VOTRE ENTREPRISE											
28 49 06 06 00 027	Equipement fixe pour 1 pompe en regard de relevage, pour DN 65	U										
	Coffret de commande				U	1.000	342.75	342.75				
	Interrupteur à flotteur				U	3.000	87.00	261.00				
	Support flotteur				U	1.000	37.35	37.35				
	Accroche câble				U	3.000	17.03	51.09				
	Pied d'assise				U	1.000	660.00	660.00				
	Tube galvanisé 26x34				ML	5.500	11.66	64.13				
	Clapet antiretour				U	1.000	236.25	236.25				
	Vanne à boisseau PN16				U	1.000	77.25	77.25				
	Fixation				ENS	1.000	5.44	5.44				
	TOTAL		12.000	341.04	.	.	.	1735.26	2076.30	2782.24	3091.07	628.92
	VOTRE ENTREPRISE											
28 49 06 06 00 030	Equipement fixe pour 2 pompes en regard de relevage, pour DN 50	U										
	Coffret de commande				U	1.000	946.50	946.50				
	Interrupteur à flotteur				U	4.000	87.00	348.00				
	Support flotteur				U	1.000	37.35	37.35				
	Accroche câble				U	4.000	17.03	68.12				
	Pied d'assise				U	2.000	596.25	1192.50				
	Tube galvanisé 26x34				ML	11.000	11.66	128.26				
	Clapet antiretour				U	2.000	204.75	409.50				
	Vanne à boisseau PN16				U	2.000	34.88	69.76				
	Collecteur de jumelage				ENS	1.000	119.52	119.52				
	Fixation				ENS	1.000	8.16	8.16				
	TOTAL		14.000	397.88	.	.	.	3327.67	3725.55	4992.24	5546.38	733.74
	VOTRE ENTREPRISE											

Copyright © Groupe Moniteur RCS Paris 403 080 823

Code	Désignation des ouvrages	Unité	Main d'œuvre: Temps moyen	Main d'œuvre: M.-o. + charges sociales 4 x 28.42 €	Fournitures: Unité	Fournitures: Quantité	Fournitures: Prix unitaires	Fournitures: Fournitures principales et annexes 7 x 8	Déboursé sec 5 + 9	Prix de revient 10 x 1.340	Prix de vente indicatif € H.T.: Fournitures et mise en œuvre 11 x 1.111	Prix de vente indicatif € H.T.: Mise en œuvre seule 4 x 52.41 €
1	2	3	4	5	6	7	8	9	10	11	12	13
	Pompe EU - EV (EG - EN) *(suite)*											
28 49 06 06 00 033	Equipement fixe pour 2 pompes en regard de relevage, pour DN 65	U										
	Coffret de commande				U	1.000	946.50	946.50				
	Interrupteur à flotteur				U	4.000	87.00	348.00				
	Support flotteur				U	1.000	37.35	37.35				
	Accroche câble				U	4.000	17.03	68.12				
	Pied d'assise				U	2.000	660.00	1320.00				
	Tube galvanisé 26x34				ML	11.000	11.66	128.26				
	Clapet antiretour				U	2.000	236.25	472.50				
	Vanne à boisseau PN16				U	2.000	77.25	154.50				
	Collecteur de jumelage				ENS	1.000	223.67	223.67				
	Fixation				ENS	1.000	8.16	8.16				
	TOTAL		14.800	420.62	.	.	.	3707.06	4127.68	5531.09	6145.04	775.67
	VOTRE ENTREPRISE											
	Majoration pour pompe de relevage											
28 49 06 09 00 003	Coffret d'alarme sonore de trop plein	U										
	Alarme sonore				U	1.000	177.75	177.75				
	Interrupteur à flotteur				U	1.000	87.00	87.00				
	Fixation				ENS	1.000	1.36	1.36				
	TOTAL		1.200	34.10	.	.	.	266.11	300.21	402.28	446.93	62.89
	VOTRE ENTREPRISE											
28 49 06 09 00 006	Coffret d'alarme sonore de trop plein avec batterie de secours	U										
	Alarme sonore				U	1.000	254.25	254.25				
	Interrupteur à flotteur				U	1.000	87.00	87.00				
	Fixation				ENS	1.000	1.36	1.36				
	TOTAL		1.200	34.10	.	.	.	342.61	376.71	504.79	560.82	62.89
	VOTRE ENTREPRISE											
	RESEAU D'EVACUATION											
	VIDANGE D'APPAREIL SANITAIRE E.U - E.V (E.G - E.N) EN TUBE CUIVRE comprenant façonnage, raccords et accessoires nécessaires : coudes, tés, pied de biche, bouchons de dégorgement, etc. ainsi que les fixations et les soudures à l'étain.											
28 50 03 00 00 003	Tube cuivre écroui ø 30x32 mm	ML										
	Tube cuivre écroui ø 32				ML	1.070	15.69	16.79				
	Raccords divers				ENS	1.000	10.72	10.72				
	Fixation				ENS	1.000	0.52	0.52				
	TOTAL		1.100	31.26	.	.	.	28.03	59.29	79.45	88.27	57.65
	VOTRE ENTREPRISE											
28 50 03 00 00 006	Tube cuivre écroui ø 34x36 mm.	ML										
	Tube cuivre écroui ø 36				ML	1.070	19.33	20.68				
	Raccords divers				ENS	1.000	13.14	13.14				
	Fixation				ENS	1.000	0.51	0.51				
	TOTAL		1.150	32.68	.	.	.	34.33	67.01	89.79	99.76	60.27
	VOTRE ENTREPRISE											
28 50 03 00 00 009	Tube cuivre écroui ø 38x40 mm.	ML										
	Tube cuivre écroui ø 40				ML	1.070	19.76	21.14				
	Raccords divers				ENS	1.000	13.48	13.48				
	Fixation				ENS	1.000	0.55	0.55				
	TOTAL		1.200	34.10	.	.	.	35.17	69.27	92.82	103.12	62.89
	VOTRE ENTREPRISE											
28 50 03 00 00 012	Tube cuivre écroui ø 40x42 mm.	ML										
	Tube cuivre écroui ø 42				ML	1.070	20.76	22.21				
	Raccords divers				ENS	1.000	14.20	14.20				
	Fixation				ENS	1.000	0.61	0.61				
	TOTAL		1.200	34.10	.	.	.	37.02	71.12	95.30	105.88	62.89
	VOTRE ENTREPRISE											
28 50 03 00 00 015	Tube cuivre écroui ø 50x52 mm	ML										
	Tube cuivre écroui ø 52				ML	1.070	22.82	24.42				
	Raccords divers				ENS	1.000	15.60	15.60				
	Fixation				ENS	1.000	0.75	0.75				
	TOTAL		1.300	36.95	.	.	.	40.77	77.72	104.14	115.70	68.13
	VOTRE ENTREPRISE											

Copyright © Groupe Moniteur RCS Paris 403 080 823

Code	Désignation des ouvrages	Unité	Main d'œuvre Temps moyen	Main d'œuvre M.-o. + charges sociales 4 x 28.42 €	Fournitures Unité	Fournitures Quantité	Fournitures Prix unitaires	Fournitures principales et annexes 7 x 8	Déboursé sec 5 + 9	Prix de revient 10 x 1.340	Prix de vente indicatif € H.T. Fournitures et mise en œuvre 11 x 1.111	Prix de vente indicatif € H.T. Mise en œuvre seule 4 x 52.41 €
1	2	3	4	5	6	7	8	9	10	11	12	13
	VIDANGE D'APPAREIL SANITAIRE E.U - E.V (E.G - E.N) EN TUBES PVC comprenant façonnage, raccords et accessoires nécessaires : coudes, tés, pied de biche, bouchons de dégorgement, etc. ainsi que les fixations et les jonctions collées.											
	Tube en PVC											
28 50 06 01 00 003	Tube PVC ø 26x32 mm	ML										
	Tube PVC ø 26x32 mm				ML	1.100	4.27	4.70				
	Raccords divers				ENS	1.000	0.10	0.10				
	Fixation				ENS	1.000	0.52	0.52				
	TOTAL		0.400	11.37	.	.	.	5.32	16.69	22.36	24.84	20.96
	VOTRE ENTREPRISE											
28 50 06 01 00 006	Tube PVC ø 34x40 mm	ML										
	Tube PVC ø 34x40 mm				ML	1.100	4.76	5.24				
	Raccords divers				ENS	1.000	0.18	0.18				
	Fixation				ENS	1.000	0.55	0.55				
	TOTAL		0.430	12.22	.	.	.	5.97	18.19	24.37	27.08	22.54
	VOTRE ENTREPRISE											
28 50 06 01 00 009	Tube PVC ø 44x50 mm	ML										
	Tube PVC ø 44x50 mm				ML	1.100	6.29	6.92				
	Raccords divers				ENS	1.000	0.14	0.14				
	Fixation				ENS	1.000	0.64	0.64				
	TOTAL		0.460	13.07	.	.	.	7.70	20.77	27.83	30.92	24.11
	VOTRE ENTREPRISE											
	Flexible d'évacuation en PVC											
28 50 06 02 00 003	Flexible d'évacuation PVC ø 25x33 mm	ML										
	Flexible annelé ø 25x33				ML	1.050	6.79	7.13				
	TOTAL		0.100	2.84	.	.	.	7.13	9.97	13.36	14.84	5.24
	VOTRE ENTREPRISE											
28 50 06 02 00 006	Flexible d'évacuation PVC ø 32x40 mm	ML										
	Flexible annelé ø 32x40				ML	1.050	8.65	9.08				
	TOTAL		0.110	3.13	.	.	.	9.08	12.21	16.36	18.18	5.77
	VOTRE ENTREPRISE											
	Raccord PVC à écrou tournant											
28 50 06 03 00 003	Raccord PVC à écrou tournant ø 33x42 mm	U										
	Raccord écrou prisonnier				U	1.000	6.15	6.15				
	TOTAL		0.070	1.99	.	.	.	6.15	8.14	10.91	12.12	3.67
	VOTRE ENTREPRISE											
28 50 06 03 00 006	Raccord PVC à écrou tournant ø 40x49 mm	U										
	Raccord écrou prisonnier				U	1.000	6.15	6.15				
	TOTAL		0.080	2.27	.	.	.	6.15	8.42	11.28	12.53	4.19
	VOTRE ENTREPRISE											
	Raccord PVC par manchon femelle											
28 50 06 04 00 003	Raccord PVC ø 32 mm	U										
	Manchon PVC FF ø 32 mm				U	1.000	2.65	2.65				
	Raccords divers				ENS	1.000	0.18	0.18				
	TOTAL		0.090	2.56	.	.	.	2.83	5.39	7.22	8.02	4.72
	VOTRE ENTREPRISE											
28 50 06 04 00 006	Raccord PVC ø 40 mm	U										
	Manchon PVC FF ø 40 mm				U	1.000	3.58	3.58				
	Raccords divers				ENS	1.000	0.10	0.10				
	TOTAL		0.100	2.84	.	.	.	3.68	6.52	8.74	9.71	5.24
	VOTRE ENTREPRISE											
	Raccord PVC par embout mâle											
28 50 06 05 00 003	Raccord ø 32 mm	U										
	Manchon PVC M ø 40 mm				U	1.000	2.58	2.58				
	Raccords divers				ENS	1.000	0.18	0.18				
	TOTAL		0.130	3.69	.	.	.	2.76	6.45	8.64	9.60	6.81
	VOTRE ENTREPRISE											

Copyright © Groupe Moniteur RCS Paris 403 080 823

Code	Désignation des ouvrages	Unité	Main d'œuvre: Temps moyen	Main d'œuvre: M.-o. + charges sociales 4 x 28.42 €	Fournitures: Unité	Fournitures: Quantité	Fournitures: Prix unitaires	Fournitures: Fournitures principales et annexes 7 x 8	Déboursé sec 5 + 9	Prix de revient 10 x 1.340	Prix de vente indicatif € H.T.: Fournitures et mise en œuvre 11 x 1.111	Prix de vente indicatif € H.T.: Mise en œuvre seule 4 x 52.41 €
1	2	3	4	5	6	7	8	9	10	11	12	13
	Raccord PVC par embout mâle *(suite)*											
28 50 06 05 00 006	Raccord PVC ø 40 mm	U										
	Raccord à embout mâle				U	1.000	2.32	2.32				
	Raccords divers				ENS	1.000	0.10	0.10				
	TOTAL		0.140	3.98	.	.	.	2.42	6.40	8.58	9.53	7.34
	VOTRE ENTREPRISE											
	COLLECTEUR E.U - E.V (E.G - E.N).- E.P. EN FONTE SME à emboîtement, comprenant coupes, fixation par colliers, façon des joints à emboîtement ou à bague. Les pièces de raccord nécessaires (culottes, embranchements et tampons hermétiques) figurent à la suite et sont à reprendre en complément.											
28 50 09 00 00 003	Collecteur fonte SME ø 75	ML										
	Bout de 2 m				U	0.390	71.07	27.72				
	Bout de 0,25 m				U	0.390	31.87	12.43				
	Coude				U	0.390	18.85	7.35				
	Té simple fonte				U	0.100	34.49	3.45				
	Joint caoutchouc				U	1.180	5.62	6.63				
	Fixation				ENS	0.800	2.05	1.64				
	TOTAL		0.700	19.89	.	.	.	59.22	79.11	106.01	117.78	36.69
	VOTRE ENTREPRISE											
28 50 09 00 00 006	Collecteur fonte SME ø 100	ML										
	Bout de 2 m				U	0.390	83.64	32.62				
	Bout de 0,25 m				U	0.390	30.95	12.07				
	Coude				U	0.390	20.41	7.96				
	Té simple fonte				U	0.100	48.85	4.89				
	Joint caoutchouc				U	1.180	5.77	6.81				
	Fixation				ENS	0.800	4.24	3.39				
	TOTAL		0.850	24.16	.	.	.	67.74	91.90	123.15	136.82	44.55
	VOTRE ENTREPRISE											
28 50 09 00 00 009	Collecteur fonte SME ø 125	ML										
	Bout de 2 m				U	0.390	119.37	46.55				
	Bout de 0,25 m				U	0.390	44.00	17.16				
	Coude				U	0.390	38.75	15.11				
	Té simple fonte				U	0.100	83.29	8.33				
	Joint caoutchouc				U	1.180	8.44	9.96				
	Fixation				ENS	0.800	2.78	2.22				
	TOTAL		0.950	27.00	.	.	.	99.33	126.33	169.28	188.07	49.79
	VOTRE ENTREPRISE											
28 50 09 00 00 012	Collecteur fonte SME ø 150	ML										
	Joint caoutchouc				U	1.180	9.51	11.22				
	Bout de 2 m				U	0.390	146.91	57.29				
	Bout de 0,25 m				U	0.390	55.22	21.54				
	Coude				U	0.390	51.09	19.93				
	Té simple fonte				U	0.100	124.31	12.43				
	Fixation				ENS	0.800	5.53	4.42				
	TOTAL		1.150	32.68	.	.	.	126.83	159.51	213.74	237.47	60.27
	VOTRE ENTREPRISE											
	CHUTE E.U - E.V (E.G - E.N) - EP EN FONTE SME à emboîtement, comprenant coupes, fixation par colliers, façon des joints à emboîtement ou à bague. Les pièces de raccord nécessaires (culottes, embranchements et tampons hermétiques) figurent à la suite et sont à reprendre en complément.											
	Colonne de chute											
28 50 12 03 00 003	Chute fonte SME ø 100	ML										
	Bout de 2 m				U	0.370	83.64	30.95				
	Bout de 0,45 m				U	0.370	43.05	15.93				
	Coude				U	0.370	20.41	7.55				
	Joint caoutchouc				U	1.100	5.77	6.35				
	Fixation				ENS	0.710	4.24	3.01				
	TOTAL		0.750	21.32	.	.	.	63.79	85.11	114.05	126.71	39.31
	VOTRE ENTREPRISE											

Copyright © Groupe Moniteur RCS Paris 403 080 823

Code	Désignation des ouvrages	Unité	Main d'œuvre: Temps moyen	Main d'œuvre: M.-o. + charges sociales 4 x 28.42 €	Fournitures: Unité	Fournitures: Quantité	Fournitures: Prix unitaires	Fournitures: Fournitures principales et annexes 7 x 8	Déboursé sec 5 + 9	Prix de revient 10 x 1.340	Prix de vente indicatif € H.T.: Fournitures et mise en œuvre 11 x 1.111	Prix de vente indicatif € H.T.: Mise en œuvre seule 4 x 52.41 €
1	2	3	4	5	6	7	8	9	10	11	12	13
	Colonne de chute *(suite)*											
28 50 12 03 00 006	Chute fonte SME ø 125	ML										
	Bout de 2 m				U	0.370	119.37	44.17				
	Bout de 0,45 m				U	0.370	62.16	23.00				
	Coude				U	0.370	38.75	14.34				
	Joint caoutchouc				U	1.100	8.44	9.28				
	Fixation				ENS	0.710	2.78	1.97				
	TOTAL		0.850	24.16	.	.	.	92.76	116.92	156.67	174.06	44.55
	VOTRE ENTREPRISE											
	Culotte ou embranchement											
28 50 12 06 00 003	Culotte simple fonte SME ø 75	U										
	Culotte simple fonte				U	1.000	31.92	31.92				
	Joint caoutchouc				U	2.000	5.62	11.24				
	TOTAL		0.100	2.84	.	.	.	43.16	46.00	61.64	68.48	5.24
	VOTRE ENTREPRISE											
28 50 12 06 00 006	Culotte simple fonte SME ø 100	U										
	Culotte simple fonte				U	1.000	39.74	39.74				
	Joint caoutchouc				U	2.000	5.77	11.54				
	TOTAL		0.150	4.26	.	.	.	51.28	55.54	74.42	82.68	7.86
	VOTRE ENTREPRISE											
28 50 12 06 00 009	Culotte simple fonte SME ø 125	U										
	Culotte simple fonte				U	1.000	74.01	74.01				
	Joint caoutchouc				U	2.000	8.44	16.88				
	TOTAL		0.200	5.68	.	.	.	90.89	96.57	129.40	143.76	10.48
	VOTRE ENTREPRISE											
28 50 12 06 00 012	Culotte simple fonte SME ø 150	U										
	Culotte simple fonte				U	1.000	116.77	116.77				
	Joint caoutchouc				U	2.000	9.51	19.02				
	TOTAL		0.250	7.10	.	.	.	135.79	142.89	191.47	212.72	13.10
	VOTRE ENTREPRISE											
28 50 12 06 00 015	Culotte double fonte SME ø 75	U										
	Culotte double fonte				U	1.000	64.00	64.00				
	Joint caoutchouc				U	3.000	5.62	16.86				
	TOTAL		0.150	4.26	.	.	.	80.86	85.12	114.06	126.72	7.86
	VOTRE ENTREPRISE											
28 50 12 06 00 018	Culotte double fonte SME ø 100	U										
	Culotte double fonte				U	1.000	66.16	66.16				
	Joint caoutchouc				U	3.000	5.77	17.31				
	TOTAL		0.200	5.68	.	.	.	83.47	89.15	119.46	132.72	10.48
	VOTRE ENTREPRISE											
28 50 12 06 00 021	Culotte double fonte SME ø 125	U										
	Culotte double fonte				U	1.000	124.49	124.49				
	Joint caoutchouc				U	3.000	8.44	25.32				
	TOTAL		0.250	7.10	.	.	.	149.81	156.91	210.26	233.60	13.10
	VOTRE ENTREPRISE											
	Tampon hermétique											
28 50 12 09 00 003	Tampon hermétique fonte SME ø 75 ou 100	U										
	Tampon hermétique				U	1.000	36.79	36.79				
	Joint caoutchouc				U	1.000	5.77	5.77				
	TOTAL		0.150	4.26	.	.	.	42.56	46.82	62.74	69.70	7.86
	VOTRE ENTREPRISE											
28 50 12 09 00 006	Tampon hermétique fonte SME ø 125 ou 150	U										
	Tampon hermétique				U	1.000	57.34	57.34				
	Joint caoutchouc				U	1.000	9.51	9.51				
	TOTAL		0.200	5.68	.	.	.	66.85	72.53	97.19	107.98	10.48
	VOTRE ENTREPRISE											

Copyright © Groupe Moniteur RCS Paris 403 080 823

Code	Désignation des ouvrages	Unité	Main d'œuvre Temps moyen	Main d'œuvre M.-o. + charges sociales 4 x 28.42 €	Fournitures Unité	Fournitures Quantité	Fournitures Prix unitaires	Fournitures principales et annexes 7 x 8	Déboursé sec 5 + 9	Prix de revient 10 x 1.340	Prix de vente indicatif € H.T. Fournitures et mise en œuvre 11 x 1.111	Prix de vente indicatif € H.T. Mise en œuvre seule 4 x 52.41 €
1	2	3	4	5	6	7	8	9	10	11	12	13
	COLLECTEUR ET CHUTE E.U - E.V (E.G - E.N) - EP EN FONTE SMU à bout lisse, comprenant coupes, fixation par colliers, joints rapides. Les pièces de raccord nécessaires (culottes, embranchements et tampons hermétiques) figurent à la suite et sont à reprendre en complément.											
	Collecteur et chute											
28 50 15 03 00 003	Collecteur fonte SMU ø 75	ML										
	Bout de 3 m				U	0.260	64.68	16.82				
	Coude				U	0.260	14.55	3.78				
	Té simple fonte				U	0.260	25.13	6.53				
	Joint rapid complet				U	1.660	6.19	10.28				
	Suspente + fixation				ENS	1.000	4.70	4.70				
	TOTAL		0.650	18.47	.	.	.	42.11	60.58	81.18	90.19	34.07
	VOTRE ENTREPRISE											
28 50 15 03 00 006	Collecteur fonte SMU ø 100	ML										
	Bout de 3 m				U	0.260	71.71	18.64				
	Coude				U	0.260	14.93	3.88				
	Té simple fonte				U	0.260	32.64	8.49				
	Joint rapid complet				U	1.660	6.90	11.45				
	Suspente + fixation				ENS	1.000	4.97	4.97				
	TOTAL		0.800	22.74	.	.	.	47.43	70.17	94.03	104.47	41.93
	VOTRE ENTREPRISE											
28 50 15 03 00 009	Collecteur fonte SMU ø 125	ML										
	Bout de 3 m				U	0.260	102.41	26.63				
	Coude				U	0.260	23.36	6.07				
	Té simple fonte				U	0.260	53.12	13.81				
	Joint rapid complet				U	1.660	8.64	14.34				
	Suspente + fixation				ENS	1.000	5.46	5.46				
	TOTAL		0.900	25.58	.	.	.	66.31	91.89	123.13	136.80	47.17
	VOTRE ENTREPRISE											
28 50 15 03 00 012	Collecteur fonte SMU ø 150	ML										
	Bout de 3 m				U	0.260	127.69	33.20				
	Coude				U	0.260	29.63	7.70				
	Té simple fonte				U	0.260	74.37	19.34				
	Joint rapid complet				U	1.660	10.26	17.03				
	Suspente + fixation				ENS	1.000	6.11	6.11				
	TOTAL		1.100	31.26	.	.	.	83.38	114.64	153.62	170.67	57.65
	VOTRE ENTREPRISE											
28 50 15 03 00 015	Chute fonte SMU ø 100	ML										
	Bout de 3 m				U	0.260	71.71	18.64				
	Culotte simple fonte				U	0.330	27.64	9.12				
	Joint rapid complet				U	1.000	6.90	6.90				
	Fixation				ENS	0.660	3.11	2.05				
	TOTAL		0.700	19.89	.	.	.	36.71	56.60	75.84	84.26	36.69
	VOTRE ENTREPRISE											
28 50 15 03 00 018	Chute fonte SMU ø 125	ML										
	Bout de 3 m				U	0.260	102.41	26.63				
	Culotte simple fonte				U	0.330	46.69	15.41				
	Joint rapid complet				U	1.000	8.64	8.64				
	Fixation				ENS	0.660	2.04	1.35				
	TOTAL		0.800	22.74	.	.	.	52.03	74.77	100.19	111.31	41.93
	VOTRE ENTREPRISE											
	Culotte ou embranchement											
28 50 15 06 00 003	Culotte simple fonte SMU ø 75	U										
	Culotte simple fonte				U	1.000	22.89	22.89				
	Joint rapid complet				U	2.000	6.19	12.38				
	TOTAL		0.100	2.84	.	.	.	35.27	38.11	51.07	56.74	5.24
	VOTRE ENTREPRISE											
28 50 15 06 00 006	Culotte simple fonte SMU ø 100	U										
	Culotte simple fonte				U	1.000	27.64	27.64				
	Joint rapid complet				U	2.000	6.90	13.80				
	TOTAL		0.140	3.98	.	.	.	41.44	45.42	60.86	67.62	7.34
	VOTRE ENTREPRISE											

Copyright © Groupe Moniteur RCS Paris 403 080 823

Code	Désignation des ouvrages	Unité	Main d'œuvre: Temps moyen	Main d'œuvre: M.-o. + charges sociales 4 x 28.42 €	Fournitures: Unité	Fournitures: Quantité	Fournitures: Prix unitaires	Fournitures: Fournitures principales et annexes 7 x 8	Déboursé sec 5 + 9	Prix de revient 10 x 1.340	Prix de vente indicatif € H.T.: Fournitures et mise en œuvre 11 x 1.111	Prix de vente indicatif € H.T.: Mise en œuvre seule 4 x 52.41 €
1	2	3	4	5	6	7	8	9	10	11	12	13
	Culotte ou embranchement *(suite)*											
28 50 15 06 00 009	Culotte simple fonte SMU ø 125	U										
	Culotte simple fonte				U	1.000	46.69	46.69				
	Joint rapid complet				U	2.000	8.64	17.28				
	TOTAL		0.180	5.12	.	.	.	63.97	69.09	92.58	102.86	9.43
	VOTRE ENTREPRISE											
28 50 15 06 00 012	Culotte simple fonte SMU ø 150	U										
	Culotte simple fonte				U	1.000	69.29	69.29				
	Joint rapid complet				U	2.000	10.26	20.52				
	TOTAL		0.230	6.54	.	.	.	89.81	96.35	129.11	143.44	12.05
	VOTRE ENTREPRISE											
28 50 15 06 00 015	Culotte double fonte SMU ø 75	U										
	Culotte double fonte				U	1.000	35.94	35.94				
	Joint rapid complet				U	3.000	6.19	18.57				
	TOTAL		0.120	3.41	.	.	.	54.51	57.92	77.61	86.22	6.29
	VOTRE ENTREPRISE											
28 50 15 06 00 018	Culotte double fonte SMU ø 100	U										
	Culotte double fonte				U	1.000	47.01	47.01				
	Joint rapid complet				U	3.000	6.90	20.70				
	TOTAL		0.170	4.83	.	.	.	67.71	72.54	97.20	107.99	8.91
	VOTRE ENTREPRISE											
28 50 15 06 00 021	Culotte double fonte SMU ø 125	U										
	Culotte double fonte				U	1.000	76.12	76.12				
	Joint rapid complet				U	3.000	8.64	25.92				
	TOTAL		0.220	6.25	.	.	.	102.04	108.29	145.11	161.22	11.53
	VOTRE ENTREPRISE											
	Tampon hermétique											
28 50 15 09 00 003	Tampon hermétique fonte SMU ø 75 ou 100	U										
	Tampon hermétique				U	1.000	35.25	35.25				
	Joint rapid complet				U	1.000	6.90	6.90				
	TOTAL		0.120	3.41	.	.	.	42.15	45.56	61.05	67.83	6.29
	VOTRE ENTREPRISE											
28 50 15 09 00 006	Tampon hermétique fonte SMU ø 125 ou 150	U										
	Tampon hermétique				U	1.000	55.56	55.56				
	Joint rapid complet				U	1.000	10.26	10.26				
	TOTAL		0.140	3.98	.	.	.	65.82	69.80	93.53	103.91	7.34
	VOTRE ENTREPRISE											
	COLLECTEUR ET CHUTE E.U (E.G) EN FONTE SMU-HB à bout lisse pour effluents agressifs, comprenant coupes, fixation par colliers, joints rapides. Les pièces de raccord nécessaires (culotte double, té et bouchon hermétique) figurant à la suite, sont à reprendre en complément.											
	Collecteur en sous-sol ou en galerie technique											
28 50 16 01 00 003	Collecteur fonte SMU-HB ø 50	ML										
	Tuyau ø 50 mm				U	0.260	70.19	18.25				
	Coude 45° ø 50 mm				U	0.260	19.74	5.13				
	Joint rapid ø 50 mm				U	1.660	7.44	12.35				
	Culotte simple ø 50 mm				U	0.260	33.97	8.83				
	Suspente + fixation				ENS	1.000	4.35	4.35				
	TOTAL		0.650	18.47	.	.	.	48.91	67.38	90.29	100.31	34.07
	VOTRE ENTREPRISE											
28 50 16 01 00 006	Collecteur fonte SMU-HB ø 75	ML										
	Tuyau ø 75 mm				U	0.260	93.48	24.30				
	Coude 45° ø 75 mm				U	0.260	24.61	6.40				
	Joint rapid ø 75 mm				U	1.660	8.12	13.48				
	Culotte simple ø 75 mm				U	0.260	38.68	10.06				
	Suspente + fixation				ENS	1.000	4.70	4.70				
	TOTAL		0.700	19.89	.	.	.	58.94	78.83	105.63	117.35	36.69
	VOTRE ENTREPRISE											

Copyright © Groupe Moniteur RCS Paris 403 080 823

Code	Désignation des ouvrages	Unité	Main d'œuvre: Temps moyen	Main d'œuvre: M.-o. + charges sociales 4 x 28.42 €	Fournitures: Unité	Fournitures: Quantité	Fournitures: Prix unitaires	Fournitures: Fournitures principales et annexes 7 x 8	Déboursé sec 5 + 9	Prix de revient 10 x 1.340	Prix de vente indicatif € H.T.: Fournitures et mise en œuvre 11 x 1.111	Prix de vente indicatif € H.T.: Mise en œuvre seule 4 x 52.41 €
1	2	3	4	5	6	7	8	9	10	11	12	13
	Collecteur en sous-sol ou en galerie technique *(suite)*											
28 50 16 01 00 009	Collecteur fonte SMU-HB ø 100	ML										
	Tuyau ø 100 mm				U	0.260	102.33	26.61				
	Coude 45° ø 100 mm				U	0.260	24.48	6.36				
	Joint rapid ø 100 mm				U	1.660	9.58	15.90				
	Culotte simple ø 100 mm				U	0.260	45.58	11.85				
	Suspente + fixation				ENS	1.000	4.97	4.97				
	TOTAL		0.750	21.32	.	.	.	65.69	87.01	116.59	129.53	39.31
	VOTRE ENTREPRISE											
28 50 16 01 00 012	Collecteur fonte SMU-HB ø 125	ML										
	Tuyau ø 125 mm				U	0.260	145.57	37.85				
	Coude 45° ø 125 mm				U	0.260	38.38	9.98				
	Joint rapid ø 125 mm				U	1.660	11.56	19.19				
	Culotte simple ø 125 mm				U	0.260	81.05	21.07				
	Suspente + fixation				ENS	1.000	5.46	5.46				
	TOTAL		0.800	22.74	.	.	.	93.55	116.29	155.83	173.13	41.93
	VOTRE ENTREPRISE											
28 50 16 01 00 015	Collecteur fonte SMU-HB ø 150	ML										
	Suspente + fixation				ENS	1.000	6.11	6.11				
	Culotte simple ø 150 mm				U	0.260	119.10	30.97				
	Coude 45° ø 150 mm				U	0.260	45.90	11.93				
	Tuyau ø 150 mm				U	0.260	180.15	46.84				
	Joint rapid ø 150 mm				U	1.660	13.94	23.14				
	TOTAL		0.900	25.58	.	.	.	118.99	144.57	193.72	215.22	47.17
	VOTRE ENTREPRISE											
	Chute											
28 50 16 04 00 003	Chute fonte SMU-HB ø 50	ML										
	Tuyau ø 50 mm				U	0.260	70.19	18.25				
	Culotte simple ø 50 mm				U	0.330	33.97	11.21				
	Joint rapid ø 50 mm				U	1.000	7.44	7.44				
	Collier taraudé + fixation				ENS	0.660	4.11	2.71				
	TOTAL		0.500	14.21	.	.	.	39.61	53.82	72.12	80.13	26.20
	VOTRE ENTREPRISE											
28 50 16 04 00 006	Chute fonte SMU-HB ø 75	ML										
	Tuyau ø 75 mm				U	0.260	93.48	24.30				
	Culotte simple ø 75 mm				U	0.330	38.68	12.76				
	Joint rapid ø 75 mm				U	1.000	8.12	8.12				
	Collier taraudé + fixation				ENS	0.660	3.93	2.59				
	TOTAL		0.550	15.63	.	.	.	47.77	63.40	84.96	94.39	28.83
	VOTRE ENTREPRISE											
28 50 16 04 00 009	Chute fonte SMU-HB ø 100	ML										
	Tuyau ø 100 mm				U	0.260	102.33	26.61				
	Culotte simple ø 100 mm				U	0.330	45.58	15.04				
	Joint rapid ø 100 mm				U	1.000	9.58	9.58				
	Collier taraudé + fixation				ENS	0.660	4.24	2.80				
	TOTAL		0.600	17.05	.	.	.	54.03	71.08	95.25	105.82	31.45
	VOTRE ENTREPRISE											
28 50 16 04 00 012	Chute fonte SMU-HB ø 125	ML										
	Tuyau ø 125 mm				U	0.260	145.57	37.85				
	Culotte simple ø 125 mm				U	0.330	81.05	26.75				
	Joint rapid ø 125 mm				U	1.000	11.56	11.56				
	Collier taraudé + fixation				ENS	0.660	5.57	3.68				
	TOTAL		0.650	18.47	.	.	.	79.84	98.31	131.74	146.36	34.07
	VOTRE ENTREPRISE											
	Culotte simple à 45°, à fût allongé pour traversée de plancher.											
28 50 16 06 00 009	Culotte simple 45° fonte SMU-HB ø 100	U										
	Culotte 45° fût allongé				U	0.130	105.12	13.67				
	TOTAL		0.010	0.28	.	.	.	13.67	13.95	18.69	20.76	0.52
	VOTRE ENTREPRISE											

Code	Désignation des ouvrages	Unité	Main d'œuvre Temps moyen	Main d'œuvre M.-o. + charges sociales 4 x 28.42 €	Fournitures Unité	Fournitures Quantité	Fournitures Prix unitaires	Fournitures principales et annexes 7 x 8	Déboursé sec 5 + 9	Prix de revient 10 x 1.340	Prix de vente indicatif € H.T. Fournitures et mise en œuvre 11 x 1.111	Prix de vente indicatif € H.T. Mise en œuvre seule 4 x 52.41 €
1	2	3	4	5	6	7	8	9	10	11	12	13
	Culotte simple à 45°, à fût allongé *(suite)*											
28 50 16 06 00 015	Culotte simple 45° fonte SMU-HB ø 150	U										
	Culotte 45° fût allongé				U	0.130	242.60	31.54				
	TOTAL		0.020	0.57	.	.	.	31.54	32.11	43.03	47.81	1.05
	VOTRE ENTREPRISE											
	Culotte simple											
28 50 16 07 00 003	Culotte simple fonte SMU-HB ø 50	U										
	Culotte simple ø 50 mm				U	1.000	33.97	33.97				
	Joint rapid ø 50 mm				U	2.000	7.44	14.88				
	TOTAL		0.090	2.56	.	.	.	48.85	51.41	68.89	76.54	4.72
	VOTRE ENTREPRISE											
28 50 16 07 00 006	Culotte simple fonte SMU-HB ø 75	U										
	Culotte simple ø 75 mm				U	1.000	38.68	38.68				
	Joint rapid ø 75 mm				U	2.000	8.12	16.24				
	TOTAL		0.100	2.84	.	.	.	54.92	57.76	77.40	85.99	5.24
	VOTRE ENTREPRISE											
28 50 16 07 00 009	Culotte simple fonte SMU-HB ø 100	U										
	Culotte simple ø 100 mm				U	1.000	45.58	45.58				
	Joint rapid ø 100 mm				U	2.000	9.58	19.16				
	TOTAL		0.150	4.26	.	.	.	64.74	69.00	92.46	102.72	7.86
	VOTRE ENTREPRISE											
28 50 16 07 00 012	Culotte simple fonte SMU-HB ø 125	U										
	Culotte simple ø 125 mm				U	1.000	81.05	81.05				
	Joint rapid ø 125 mm				U	2.000	11.56	23.12				
	TOTAL		0.200	5.68	.	.	.	104.17	109.85	147.20	163.54	10.48
	VOTRE ENTREPRISE											
28 50 16 07 00 015	Culotte simple fonte SMU-HB ø 150	U										
	Culotte simple ø 150 mm				U	1.000	119.10	119.10				
	Joint rapid ø 150 mm				U	2.000	13.94	27.88				
	TOTAL		0.230	6.54	.	.	.	146.98	153.52	205.72	228.55	12.05
	VOTRE ENTREPRISE											
	Culotte double parallèle											
28 50 16 10 00 003	Culotte double fonte SMU-HB ø 50	U										
	Culotte double ø 50 mm				U	1.000	43.95	43.95				
	Joint rapid ø 50 mm				U	3.000	7.44	22.32				
	TOTAL		0.120	3.41	.	.	.	66.27	69.68	93.37	103.73	6.29
	VOTRE ENTREPRISE											
28 50 16 10 00 006	Culotte double fonte SMU-HB ø 75	U										
	Culotte double ø 75 mm				U	1.000	61.52	61.52				
	Joint rapid ø 75 mm				U	3.000	8.12	24.36				
	TOTAL		0.150	4.26	.	.	.	85.88	90.14	120.79	134.20	7.86
	VOTRE ENTREPRISE											
28 50 16 10 00 009	Culotte double fonte SMU-HB ø 100	U										
	Culotte double ø 100 mm				U	1.000	74.31	74.31				
	Joint rapid ø 100 mm				U	3.000	9.58	28.74				
	TOTAL		0.200	5.68	.	.	.	103.05	108.73	145.70	161.87	10.48
	VOTRE ENTREPRISE											
28 50 16 10 00 012	Culotte double fonte SMU-HB ø 125	U										
	Culotte double ø 125 mm				U	1.000	100.18	100.18				
	Joint rapid ø 125 mm				U	3.000	11.56	34.68				
	TOTAL		0.250	7.10	.	.	.	134.86	141.96	190.23	211.35	13.10
	VOTRE ENTREPRISE											
28 50 16 10 00 015	Culotte double fonte SMU-HB ø 150	U										
	Culotte double ø 150 mm				U	1.000	188.02	188.02				
	Joint rapid ø 125 mm				U	3.000	11.56	34.68				
	TOTAL		0.290	8.24	.	.	.	222.70	230.94	309.46	343.81	15.20
	VOTRE ENTREPRISE											

Copyright © Groupe Moniteur RCS Paris 403 080 823

Code	Désignation des ouvrages	Unité	Main d'œuvre Temps moyen	Main d'œuvre M.-o. + charges sociales 4 x 28.42 €	Fournitures Unité	Fournitures Quantité	Fournitures Prix unitaires	Fournitures principales et annexes 7 x 8	Déboursé sec 5 + 9	Prix de revient 10 x 1.340	Prix de vente indicatif € H.T. Fournitures et mise en œuvre 11 x 1.111	Prix de vente indicatif € H.T. Mise en œuvre seule 4 x 52.41 €
1	2	3	4	5	6	7	8	9	10	11	12	13
	Té de visite à plaque hermétique											
28 50 16 13 00 006	Té de visite fonte SMU-HB ø 50	U										
	Té de visite fonte ø 75 mm				U	1.000	78.39	78.39				
	Joint rapid ø 75 mm				U	2.000	8.12	16.24				
	TOTAL		0.120	3.41	.	.	.	94.63	98.04	131.37	145.95	6.29
	VOTRE ENTREPRISE											
28 50 16 13 00 010	Té de visite fonte SMU-HB ø 100	U										
	Té de visite fonte ø 100 mm				U	1.000	85.41	85.41				
	Joint rapid ø 100 mm				U	2.000	9.58	19.16				
	TOTAL		0.150	4.26	.	.	.	104.57	108.83	145.83	162.02	7.86
	VOTRE ENTREPRISE											
28 50 16 13 00 013	Té de visite fonte SMU-HB ø 125	U										
	Té de visite fonte ø 125 mm				U	1.000	144.56	144.56				
	Joint rapid ø 125 mm				U	2.000	11.56	23.12				
	TOTAL		0.210	5.97	.	.	.	167.68	173.65	232.69	258.52	11.01
	VOTRE ENTREPRISE											
28 50 16 13 00 015	Té de visite fonte SMU-HB ø 150	U										
	Té de visite fonte ø 150 mm				U	1.000	180.26	180.26				
	Joint rapid ø 150 mm				U	1.000	13.94	13.94				
	TOTAL		0.210	5.97	.	.	.	194.20	200.17	268.23	298.00	11.01
	VOTRE ENTREPRISE											
	Bouchon hermétique											
28 50 16 16 00 003	Bouchon expansible fonte SMU-HB ø 50	U										
	Bouchon expansible SMU-HB				U	1.000	31.17	31.17				
	TOTAL		0.050	1.42	.	.	.	31.17	32.59	43.67	48.52	2.62
	VOTRE ENTREPRISE											
28 50 16 16 00 006	Bouchon expansible fonte SMU-HB ø 75	U										
	Bouchon expansible SMU-HB				U	1.000	37.75	37.75				
	TOTAL		0.070	1.99	.	.	.	37.75	39.74	53.25	59.16	3.67
	VOTRE ENTREPRISE											
28 50 16 16 00 009	Bouchon expansible fonte SMU-HB ø 100	U										
	Bouchon expansible SMU-HB				U	1.000	46.99	46.99				
	TOTAL		0.100	2.84	.	.	.	46.99	49.83	66.77	74.18	5.24
	VOTRE ENTREPRISE											
28 50 16 16 00 012	Bouchon expansible fonte SMU-HB ø 125	U										
	Bouchon expansible SMU-HB				U	1.000	55.82	55.82				
	TOTAL		0.120	3.41	.	.	.	55.82	59.23	79.37	88.18	6.29
	VOTRE ENTREPRISE											
28 50 16 16 00 015	Bouchon expansible fonte SMU-HB ø 150	U										
	Bouchon expansible SMU-HB				U	1.000	70.02	70.02				
	TOTAL		0.140	3.98	.	.	.	70.02	74.00	99.16	110.17	7.34
	VOTRE ENTREPRISE											
	COLLECTEUR ET CHUTE E.U - E.V (E.G - E.N) - E.P EN PVC comprenant coupes, fixation par colliers, façon de joints. Les pièces de raccord nécessaires (culotte et tampon hermétique) figurant à la suite, sont à reprendre en complément.											
	Collecteur et chute tuyau de 4 m, prémanchonné.											
28 50 18 03 00 003	Collecteur PVC ø 75	ML										
	Tube PVC ø 75 mm				ML	1.050	10.79	11.33				
	Fixation				ENS	0.500	2.22	1.11				
	Raccords + colle				ENS	0.380	9.08	3.45				
	TOTAL		0.500	14.21	.	.	.	15.89	30.10	40.33	44.81	26.20
	VOTRE ENTREPRISE											
28 50 18 03 00 004	Collecteur PVC ø 80	ML										
	Tube PVC ø 80 mm				ML	1.050	9.76	10.25				
	Fixation				ENS	0.500	1.66	0.83				
	Raccords + colle				ENS	0.380	14.76	5.61				
	TOTAL		0.500	14.21	.	.	.	16.69	30.90	41.41	46.01	26.20
	VOTRE ENTREPRISE											

Copyright © Groupe Moniteur RCS Paris 403 080 823

Code	Désignation des ouvrages	Unité	Main d'œuvre Temps moyen	Main d'œuvre M.-o. + charges sociales 4 x 28.42 €	Fournitures Unité	Fournitures Quantité	Fournitures Prix unitaires	Fournitures principales et annexes 7 x 8	Déboursé sec 5 + 9	Prix de revient 10 x 1.340	Prix de vente indicatif € H.T. Fournitures et mise en œuvre 11 x 1.111	Prix de vente indicatif € H.T. Mise en œuvre seule 4 x 52.41 €
1	2	3	4	5	6	7	8	9	10	11	12	13
	Collecteur et chute *(suite)*											
28 50 18 03 00 005	Collecteur PVC ø 100	ML										
	Tuyau PVC ø 100 mm				ML	1.050	10.42	10.94				
	Fixation				ENS	0.500	1.76	0.88				
	Raccords + colle				ENS	0.380	17.12	6.51				
	TOTAL		0.580	16.48	.	.	.	18.33	34.81	46.65	51.83	30.40
	VOTRE ENTREPRISE											
28 50 18 03 00 006	Collecteur PVC ø 110	ML										
	Tuyau PVC ø 110 mm				ML	1.050	15.03	15.78				
	Fixation				ENS	0.500	2.62	1.31				
	Raccords + colle				ENS	0.380	18.71	7.11				
	TOTAL		0.580	16.48	.	.	.	24.20	40.68	54.51	60.56	30.40
	VOTRE ENTREPRISE											
28 50 18 03 00 009	Collecteur PVC ø 125	ML										
	Tuyau PVC ø 125 mm				ML	1.050	14.97	15.72				
	Fixation				ENS	0.500	2.68	1.34				
	Raccords + colle				ENS	0.380	22.96	8.72				
	TOTAL		0.700	19.89	.	.	.	25.78	45.67	61.20	67.99	36.69
	VOTRE ENTREPRISE											
28 50 18 03 00 012	Collecteur PVC ø 140	ML										
	Tuyau PVC ø 140 mm				ML	1.050	18.93	19.88				
	Fixation				ENS	0.500	3.19	1.60				
	Raccords + colle				ENS	0.380	46.41	17.64				
	TOTAL		0.800	22.74	.	.	.	39.12	61.86	82.89	92.09	41.93
	VOTRE ENTREPRISE											
28 50 18 03 00 015	Collecteur PVC ø 160	ML										
	Tuyau PVC ø 160 mm				ML	1.050	21.67	22.75				
	Fixation				ENS	0.500	3.84	1.92				
	Raccords + colle				ENS	0.380	49.11	18.66				
	TOTAL		0.860	24.44	.	.	.	43.33	67.77	90.81	100.89	45.07
	VOTRE ENTREPRISE											
28 50 18 03 00 018	Chute PVC ø 110	ML										
	Tuyau PVC ø 110 mm				ML	1.050	15.03	15.78				
	Fixation				ENS	0.400	2.62	1.05				
	Raccords + colle				ENS	0.200	7.43	1.49				
	TOTAL		0.500	14.21	.	.	.	18.32	32.53	43.59	48.43	26.20
	VOTRE ENTREPRISE											
28 50 18 03 00 021	Chute PVC ø 125	ML										
	Tuyau PVC ø 125 mm				ML	1.050	14.97	15.72				
	Fixation				ENS	0.400	2.68	1.07				
	Raccords + colle				ENS	0.200	7.28	1.46				
	TOTAL		0.590	16.77	.	.	.	18.25	35.02	46.93	52.14	30.92
	VOTRE ENTREPRISE											
	Culotte ou embranchement											
28 50 18 06 00 003	Culotte simple PVC ø 75	U										
	Embranchement 45° MF				U	1.000	9.86	9.86				
	Colle à solvant fort				L	0.050	26.08	1.30				
	TOTAL		0.090	2.56	.	.	.	11.16	13.72	18.38	20.42	4.72
	VOTRE ENTREPRISE											
28 50 18 06 00 004	Culotte simple PVC ø 80	U										
	Embranchement 45° MF				U	1.000	12.41	12.41				
	Colle à solvant fort				L	0.055	26.08	1.43				
	TOTAL		0.100	2.84	.	.	.	13.84	16.68	22.35	24.83	5.24
	VOTRE ENTREPRISE											
28 50 18 06 00 006	Culotte simple PVC ø 110	U										
	Embranchement 45° MF				U	1.000	18.30	18.30				
	Colle à solvant fort				L	0.065	26.08	1.70				
	TOTAL		0.140	3.98	.	.	.	20.00	23.98	32.13	35.70	7.34
	VOTRE ENTREPRISE											

Copyright © Groupe Moniteur RCS Paris 403 080 823

Code	Désignation des ouvrages	Unité	Main d'œuvre Temps moyen	Main d'œuvre M.-o. + charges sociales 4 x 28.42 €	Fournitures Unité	Fournitures Quantité	Fournitures Prix unitaires	Fournitures principales et annexes 7 x 8	Déboursé sec 5 + 9	Prix de revient 10 x 1.340	Prix de vente indicatif € H.T. Fournitures et mise en œuvre 11 x 1.111	Prix de vente indicatif € H.T. Mise en œuvre seule 4 x 52.41 €
1	2	3	4	5	6	7	8	9	10	11	12	13
	Culotte ou embranchement *(suite)*											
28 50 18 06 00 009	Culotte simple PVC ø 125	U										
	Embranchement 45° MF				U	1.000	21.10	21.10				
	Colle à solvant fort				L	0.080	26.08	2.09				
	TOTAL		0.180	5.12	.	.	.	23.19	28.31	37.94	42.15	9.43
	VOTRE ENTREPRISE											
28 50 18 06 00 012	Culotte simple PVC ø 140	U										
	Embranchement 45° MF				U	1.000	48.83	48.83				
	Colle à solvant fort				L	0.090	26.08	2.35				
	TOTAL		0.220	6.25	.	.	.	51.18	57.43	76.96	85.50	11.53
	VOTRE ENTREPRISE											
28 50 18 06 00 015	Culotte simple PVC ø 160	U										
	Embranchement 45° MF				U	1.000	59.40	59.40				
	Colle à solvant fort				L	0.100	26.08	2.61				
	TOTAL		0.260	7.39	.	.	.	62.01	69.40	93.00	103.32	13.63
	VOTRE ENTREPRISE											
28 50 18 06 00 018	Culotte double PVC ø 75	U										
	Embranchement 45° MF				U	1.000	14.22	14.22				
	Colle à solvant fort				L	0.075	26.08	1.96				
	TOTAL		0.150	4.26	.	.	.	16.18	20.44	27.39	30.43	7.86
	VOTRE ENTREPRISE											
28 50 18 06 00 021	Culotte double PVC ø 110	U										
	Embranchement 45° MF				U	1.000	28.83	28.83				
	Colle à solvant fort				L	0.095	26.08	2.48				
	TOTAL		0.200	5.68	.	.	.	31.31	36.99	49.57	55.07	10.48
	VOTRE ENTREPRISE											
28 50 18 06 00 024	Culotte double PVC ø 125	U										
	Embranchement 45° MF				U	1.000	47.73	47.73				
	Colle à solvant fort				L	0.120	26.08	3.13				
	TOTAL		0.250	7.10	.	.	.	50.86	57.96	77.67	86.29	13.10
	VOTRE ENTREPRISE											
	Tampon hermétique											
28 50 18 10 00 003	Tampon hermétique PVC ø 75	U										
	Tampon hermétique				U	1.000	5.08	5.08				
	Colle à solvant fort				L	0.035	26.08	0.91				
	TOTAL		0.100	2.84	.	.	.	5.99	8.83	11.83	13.14	5.24
	VOTRE ENTREPRISE											
28 50 18 10 00 006	Tampon hermétique PVC ø 80	U										
	Tampon hermétique				U	1.000	6.08	6.08				
	Colle à solvant fort				L	0.035	26.08	0.91				
	TOTAL		0.100	2.84	.	.	.	6.99	9.83	13.17	14.63	5.24
	VOTRE ENTREPRISE											
28 50 18 10 00 009	Tampon hermétique PVC ø 100	U										
	Tampon hermétique				U	1.000	6.57	6.57				
	Colle à solvant fort				L	0.040	26.08	1.04				
	TOTAL		0.100	2.84	.	.	.	7.61	10.45	14.00	15.55	5.24
	VOTRE ENTREPRISE											
28 50 18 10 00 012	Tampon hermétique PVC ø 110	U										
	Tampon hermétique				U	1.000	6.96	6.96				
	Colle à solvant fort				L	0.040	26.08	1.04				
	TOTAL		0.100	2.84	.	.	.	8.00	10.84	14.53	16.14	5.24
	VOTRE ENTREPRISE											
28 50 18 10 00 015	Tampon hermétique PVC ø 125	U										
	Tampon hermétique				U	1.000	7.43	7.43				
	Colle à solvant fort				L	0.045	26.08	1.17				
	TOTAL		0.150	4.26	.	.	.	8.60	12.86	17.23	19.14	7.86
	VOTRE ENTREPRISE											

Copyright © Groupe Moniteur RCS Paris 403 080 823

Code	Désignation des ouvrages	Unité	Main d'œuvre Temps moyen	Main d'œuvre M.-o. + charges sociales 4 x 28.42 €	Fournitures Unité	Fournitures Quantité	Fournitures Prix unitaires	Fournitures Fournitures principales et annexes 7 x 8	Déboursé sec 5 + 9	Prix de revient 10 x 1.340	Prix de vente indicatif € H.T. Fournitures et mise en œuvre 11 x 1.111	Prix de vente indicatif € H.T. Mise en œuvre seule 4 x 52.41 €
1	2	3	4	5	6	7	8	9	10	11	12	13
	Tampon hermétique *(suite)*											
28 50 18 10 00 018	Tampon hermétique PVC ø 140	U										
	Tampon hermétique				U	1.000	10.20	10.20				
	Colle à solvant fort				L	0.050	26.08	1.30				
	TOTAL		0.150	4.26	.	.	.	11.50	15.76	21.12	23.46	7.86
	VOTRE ENTREPRISE											
28 50 18 10 00 021	Tampon hermétique PVC ø 160	U										
	Tampon hermétique				U	1.000	17.34	17.34				
	Colle à solvant fort				L	0.055	26.08	1.43				
	TOTAL		0.180	5.12	.	.	.	18.77	23.89	32.01	35.56	9.43
	VOTRE ENTREPRISE											
	CHUTE E.U - E.V (E.G - E.N) EN PVC EXTRUDE dite (chute unique), comprenant coupes, fixation par colliers, façon de joints. Les pièces de raccord nécessaires (culotte et tampon hermétique) figurant à la suite, sont à reprendre en complément.											
	Colonne chute											
28 50 19 03 00 001	Chute unique PVC ø 100	ML										
	Tube extrudé PVC ø 100 mm				ML	1.050	33.34	35.01				
	Collier + fixation				ENS	0.400	3.71	1.48				
	Lubrifiant pour PVC				L	0.005	8.24	0.04				
	TOTAL		0.480	13.64	.	.	.	36.53	50.17	67.23	74.69	25.16
	VOTRE ENTREPRISE											
28 50 19 03 00 004	Chute unique PVC ø 110	ML										
	Tube extrudé PVC ø 110 mm				ML	1.050	32.64	34.27				
	Collier + fixation				ENS	0.400	3.71	1.48				
	Lubrifiant pour PVC				L	0.006	8.24	0.05				
	TOTAL		0.480	13.64	.	.	.	35.80	49.44	66.25	73.60	25.16
	VOTRE ENTREPRISE											
	Culotte ou embranchement											
28 50 19 06 00 001	Culotte double parallèle PVC ø 100 pour 1 WC	U										
	Culotte double parallèle				U	1.000	60.64	60.64				
	Collier + fixation				ENS	1.000	3.71	3.71				
	Lubrifiant pour PVC				L	0.005	8.24	0.04				
	TOTAL		0.180	5.12	.	.	.	64.39	69.51	93.14	103.48	9.43
	VOTRE ENTREPRISE											
28 50 19 06 00 004	Culotte double parallèle PVC ø 110 pour 1 WC	U										
	Culotte double parallèle				U	1.000	35.40	35.40				
	Collier + fixation				ENS	1.000	3.71	3.71				
	Lubrifiant pour PVC				L	0.005	8.24	0.04				
	TOTAL		0.180	5.12	.	.	.	39.15	44.27	59.32	65.90	9.43
	VOTRE ENTREPRISE											
28 50 19 06 00 007	Culotte double équerre PVC ø 100 pour 1 WC	U										
	Culotte double équerre				U	1.000	72.42	72.42				
	Collier + fixation				ENS	1.000	3.71	3.71				
	Lubrifiant pour PVC				L	0.008	8.24	0.07				
	TOTAL		0.180	5.12	.	.	.	76.20	81.32	108.97	121.07	9.43
	VOTRE ENTREPRISE											
28 50 19 06 00 010	Culotte double équerre PVC ø 110 pour 1 WC	U										
	Culotte double équerre				U	1.000	44.85	44.85				
	Collier + fixation				ENS	1.000	3.71	3.71				
	Lubrifiant pour PVC				L	0.008	8.24	0.07				
	TOTAL		0.180	5.12	.	.	.	48.63	53.75	72.03	80.03	9.43
	VOTRE ENTREPRISE											
28 50 19 06 00 013	Culotte double équerre coudée PVC ø 100 pour 1 WC	U										
	Culotte double équerre				U	1.000	94.65	94.65				
	Collier + fixation				ENS	1.000	3.71	3.71				
	Lubrifiant pour PVC				L	0.008	8.24	0.07				
	TOTAL		0.200	5.68	.	.	.	98.43	104.11	139.51	155.00	10.48
	VOTRE ENTREPRISE											

Copyright © Groupe Moniteur RCS Paris 403 080 823

Code	Désignation des ouvrages	Unité	Main d'œuvre Temps moyen	Main d'œuvre M.-o. + charges sociales 4 x 28.42 €	Fournitures Unité	Fournitures Quantité	Fournitures Prix unitaires	Fournitures principales et annexes 7 x 8	Déboursé sec 5 + 9	Prix de revient 10 x 1.340	Prix de vente indicatif € H.T. Fournitures et mise en œuvre 11 x 1.111	Prix de vente indicatif € H.T. Mise en œuvre seule 4 x 52.41 €
1	2	3	4	5	6	7	8	9	10	11	12	13
	Culotte ou embranchement *(suite)*											
28 50 19 06 00 019	Culotte triple parallèle PVC ø 100 pour 1 WC	U										
	Culotte triple parallèle				U	1.000	95.15	95.15				
	Collier + fixation				ENS	1.000	3.71	3.71				
	Lubrifiant pour PVC				L	0.018	8.24	0.15				
	TOTAL		0.220	6.25	.	.	.	99.01	105.26	141.05	156.71	11.53
	VOTRE ENTREPRISE											
28 50 19 06 00 025	Culotte triple équerre PVC ø 100 pour 1 WC	U										
	Culotte triple équerre				U	1.000	93.54	93.54				
	Collier + fixation				ENS	1.000	3.71	3.71				
	Lubrifiant pour PVC				L	0.018	8.24	0.15				
	TOTAL		0.220	6.25	.	.	.	97.40	103.65	138.89	154.31	11.53
	VOTRE ENTREPRISE											
28 50 19 06 00 031	Culotte triple équerre coudée PVC ø 100 pour 1 WC	U										
	Culotte triple équerre				U	1.000	116.94	116.94				
	Collier + fixation				ENS	1.000	3.71	3.71				
	Lubrifiant pour PVC				L	0.018	8.24	0.15				
	TOTAL		0.240	6.82	.	.	.	120.80	127.62	171.01	189.99	12.58
	VOTRE ENTREPRISE											
28 50 19 06 00 037	Culotte quadruple PVC ø 100 pour 1 WC	U										
	Culotte quadruple				U	1.000	141.39	141.39				
	Collier + fixation				ENS	1.000	3.71	3.71				
	Lubrifiant pour PVC				L	0.016	8.24	0.13				
	TOTAL		0.260	7.39	.	.	.	145.23	152.62	204.51	227.21	13.63
	VOTRE ENTREPRISE											
28 50 19 06 00 045	Culotte double parallèle PVC ø 100 pour 2 WC	U										
	Culotte double parallèle				U	1.000	133.64	133.64				
	Collier + fixation				ENS	1.000	3.71	3.71				
	Lubrifiant pour PVC				L	0.008	8.24	0.07				
	TOTAL		0.180	5.12	.	.	.	137.42	142.54	191.00	212.20	9.43
	VOTRE ENTREPRISE											
28 50 19 06 00 048	Culotte double parallèle PVC ø 110 pour 2 WC	U										
	Culotte double parallèle				U	1.000	35.40	35.40				
	Collier + fixation				ENS	1.000	3.71	3.71				
	Lubrifiant pour PVC				L	0.008	8.24	0.07				
	TOTAL		0.180	5.12	.	.	.	39.18	44.30	59.36	65.95	9.43
	VOTRE ENTREPRISE											
28 50 19 06 00 051	Culotte double équerre PVC ø 100 pour 2 WC	U										
	Culotte double équerre				U	1.000	131.38	131.38				
	Collier + fixation				ENS	1.000	3.71	3.71				
	Lubrifiant pour PVC				L	0.008	8.24	0.07				
	TOTAL		0.180	5.12	.	.	.	135.16	140.28	187.98	208.85	9.43
	VOTRE ENTREPRISE											
28 50 19 06 00 054	Culotte double équerre PVC ø 110 pour 2 WC	U										
	Culotte double équerre				U	1.000	44.85	44.85				
	Collier + fixation				ENS	1.000	3.71	3.71				
	Lubrifiant pour PVC				L	0.008	8.24	0.07				
	TOTAL		0.180	5.12	.	.	.	48.63	53.75	72.03	80.03	9.43
	VOTRE ENTREPRISE											
28 50 19 06 00 057	Culotte triple équerre PVC ø 110 pour 2 WC	U										
	Culotte triple équerre				U	1.000	51.95	51.95				
	Collier + fixation				ENS	1.000	3.71	3.71				
	Lubrifiant pour PVC				L	0.012	8.24	0.10				
	TOTAL		0.240	6.82	.	.	.	55.76	62.58	83.86	93.17	12.58
	VOTRE ENTREPRISE											

Copyright © Groupe Moniteur RCS Paris 403 080 823

Code	Désignation des ouvrages	Unité	Main d'œuvre Temps moyen	Main d'œuvre M.-o. + charges sociales 4 x 28.42 €	Fournitures Unité	Fournitures Quantité	Fournitures Prix unitaires	Fournitures principales et annexes 7 x 8	Déboursé sec 5 + 9	Prix de revient 10 x 1.340	Prix de vente indicatif € H.T Fournitures et mise en œuvre 11 x 1.111	Prix de vente indicatif € H.T Mise en œuvre seule 4 x 52.41 €
1	2	3	4	5	6	7	8	9	10	11	12	13
	Culotte ou embranchement *(suite)*											
28 50 19 06 00 063	Culotte quadruple équerre PVC ø 100 pour 2 WC	U										
	Culotte quadruple				U	1.000	154.04	154.04				
	Collier + fixation				ENS	1.000	3.71	3.71				
	Lubrifiant pour PVC				L	0.016	8.24	0.13				
	TOTAL		0.260	7.39	.	.	.	157.88	165.27	221.46	246.04	13.63
	VOTRE ENTREPRISE											
28 50 19 06 00 066	Culotte quadruple équerre PVC ø 110 pour 2 WC	U										
	Culotte quadruple				U	1.000	101.63	101.63				
	Collier + fixation				ENS	1.000	3.71	3.71				
	Lubrifiant pour PVC				L	0.016	8.24	0.13				
	TOTAL		0.260	7.39	.	.	.	105.47	112.86	151.23	168.02	13.63
	VOTRE ENTREPRISE											
	Tampon hermétique											
28 50 19 09 00 001	Tampon réduction pour chute unique ø 100 pour ø 50/40/32	U										
	Tampon de réduction				U	1.000	11.12	11.12				
	Colle à solvant fort				L	0.006	26.08	0.16				
	Décapant pour PVC-C				L	0.009	29.64	0.27				
	TOTAL		0.010	0.28	.	.	.	11.55	11.83	15.85	17.61	0.52
	VOTRE ENTREPRISE											
	AERATEUR A MEMBRANE EN PVC évitant la sortie hors combles de la ventilation primaire.											
28 50 21 00 00 003	Aérateur PVC à membrane ø extérieur 80	U										
	Aérateur à membrane				U	1.000	70.81	70.81				
	Colle à solvant fort				L	0.025	26.08	0.65				
	TOTAL		0.250	7.10	.	.	.	71.46	78.56	105.27	116.95	13.10
	VOTRE ENTREPRISE											
28 50 21 00 00 006	Aérateur PVC à membrane ø extérieur 110	U										
	Aérateur à membrane				U	1.000	89.96	89.96				
	Colle à solvant fort				L	0.030	26.08	0.78				
	TOTAL		0.250	7.10	.	.	.	90.74	97.84	131.11	145.66	13.10
	VOTRE ENTREPRISE											
	SIPHON DE SOL d'étage, comprenant mise en place et scellement complet. Percement à reprendre le cas échéant.											
28 50 27 00 00 003	Siphon de sol en fonte ø 75 modèle bas	U										
	Siphon - grille fonte bas				U	1.000	105.19	105.19				
	TOTAL		0.650	18.47	.	.	.	105.19	123.66	165.70	184.09	34.07
	VOTRE ENTREPRISE											
28 50 27 00 00 006	Siphon de sol en fonte ø 100 modèle bas	U										
	Siphon - grille fonte bas				U	1.000	112.01	112.01				
	TOTAL		0.700	19.89	.	.	.	112.01	131.90	176.75	196.37	36.69
	VOTRE ENTREPRISE											
28 50 27 00 00 009	Siphon laiton ø 40 avec plateau chromé 100x100	U										
	Siphon de sol				U	1.000	34.93	34.93				
	TOTAL		0.700	19.89	.	.	.	34.93	54.82	73.46	81.61	36.69
	VOTRE ENTREPRISE											
28 50 27 00 00 012	Siphon laiton ø 40 avec plateau chromé 140x140	U										
	Siphon de sol				U	1.000	51.45	51.45				
	TOTAL		0.800	22.74	.	.	.	51.45	74.19	99.41	110.44	41.93
	VOTRE ENTREPRISE											
28 50 27 00 00 015	Siphon de sol PVC ø 40	U										
	Siphon de cour				U	1.000	22.60	22.60				
	TOTAL		0.500	14.21	.	.	.	22.60	36.81	49.33	54.81	26.20
	VOTRE ENTREPRISE											

Copyright © Groupe Moniteur RCS Paris 403 080 823

Code	Désignation des ouvrages	Unité	Main d'œuvre: Temps moyen	Main d'œuvre: M.-o. + charges sociales 4 x 28.42 €	Fournitures: Unité	Fournitures: Quantité	Fournitures: Prix unitaires	Fournitures: Fournitures principales et annexes 7 x 8	Déboursé sec 5 + 9	Prix de revient 10 x 1.340	Prix de vente indicatif € H.T.: Fournitures et mise en œuvre 11 x 1.111	Prix de vente indicatif € H.T.: Mise en œuvre seule 4 x 52.41 €
1	2	3	4	5	6	7	8	9	10	11	12	13
ACCESSOIRES ET EQUIPEMENT DE PLOMBERIE												
Les circulateurs pour eau chaude sanitaire, les vannes d'arrêt, clapets antiretour, soupapes de sécurité sont à reprendre au corps d'état CHAUFFAGE, chapitre (32 25) Equipements d'installation, robinetterie et accessoires de chauffage.												
ROBINETTERIE EAU FROIDE OU EAU CHAUDE comprenant la pose ainsi que les soudures et raccords éventuels.												
28 55 03 00 00 003	Robinet d'arrêt sur tube fer 15x21 mm	U										
	Robinet FF				U	1.000	4.76	4.76				
	Raccords + joints				ENS	1.000	3.25	3.25				
	TOTAL		0.450	12.79	.	.	.	8.01	20.80	27.87	30.96	23.58
	VOTRE ENTREPRISE											
28 55 03 00 00 006	Robinet d'arrêt sur tube fer 20x27 mm	U										
	Robinet FF				U	1.000	6.51	6.51				
	Raccords + joints				ENS	1.000	4.51	4.51				
	TOTAL		0.500	14.21	.	.	.	11.02	25.23	33.81	37.56	26.20
	VOTRE ENTREPRISE											
28 55 03 00 00 009	Robinet d'arrêt sur tube fer 26x34 mm	U										
	Robinet FF				U	1.000	9.45	9.45				
	Raccords + joints				ENS	1.000	5.21	5.21				
	TOTAL		0.550	15.63	.	.	.	14.66	30.29	40.59	45.10	28.83
	VOTRE ENTREPRISE											
28 55 03 00 00 012	Robinet d'arrêt sur tube fer 33x42 mm	U										
	Robinet				U	1.000	12.95	12.95				
	Raccords + joints				ENS	1.000	9.27	9.27				
	TOTAL		0.600	17.05	.	.	.	22.22	39.27	52.62	58.46	31.45
	VOTRE ENTREPRISE											
28 55 03 00 00 015	Robinet d'arrêt sur tube fer 40x49 mm	U										
	Robinet FF				U	1.000	16.56	16.56				
	Raccords joints				ENS	1.000	9.97	9.97				
	TOTAL		0.650	18.47	.	.	.	26.53	45.00	60.30	66.99	34.07
	VOTRE ENTREPRISE											
28 55 03 00 00 018	Robinet d'arrêt sur tube fer 50x60 mm	U										
	Robinet FF				U	1.000	24.20	24.20				
	Raccords + joints				ENS	1.000	17.25	17.25				
	TOTAL		0.700	19.89	.	.	.	41.45	61.34	82.20	91.32	36.69
	VOTRE ENTREPRISE											
28 55 03 00 00 021	Robinet d'arrêt sur tube cuivre 14x16 mm	U										
	Robinet FF				U	1.000	4.76	4.76				
	Ecrous joints				ENS	1.000	1.82	1.82				
	TOTAL		0.450	12.79	.	.	.	6.58	19.37	25.96	28.84	23.58
	VOTRE ENTREPRISE											
28 55 03 00 00 024	Robinet d'arrêt sur tube cuivre 20x22 mm	U										
	Robinet FF				U	1.000	6.51	6.51				
	Ecrous + joints				ENS	1.000	3.30	3.30				
	TOTAL		0.500	14.21	.	.	.	9.81	24.02	32.19	35.76	26.20
	VOTRE ENTREPRISE											
28 55 03 00 00 027	Robinet d'arrêt sur tube cuivre 24x26 mm	U										
	Robinet				U	1.000	12.95	12.95				
	Ecrous + joints				ENS	1.000	4.76	4.76				
	TOTAL		0.600	17.05	.	.	.	17.71	34.76	46.58	51.75	31.45
	VOTRE ENTREPRISE											
28 55 03 00 00 030	Majoration pour robinet à purgeur	U										
	Purgeur				U	1.000	1.26	1.26				
	TOTAL		0.200	5.68	.	.	.	1.26	6.94	9.30	10.33	
	VOTRE ENTREPRISE											
28 55 03 00 00 033	Robinet de puisage sur applique 15x21 mm	U										
	Robinet				U	1.000	25.64	25.64				
	Applique - joint - fixation				ENS	1.000	3.65	3.65				
	TOTAL		0.500	14.21	.	.	.	29.29	43.50	58.29	64.76	26.20
	VOTRE ENTREPRISE											

Copyright © Groupe Moniteur RCS Paris 403 080 823

Code	Désignation des ouvrages	Unité	Main d'œuvre: Temps moyen	Main d'œuvre: M.-o. + charges sociales 4 x 28.42 €	Fournitures: Unité	Fournitures: Quantité	Fournitures: Prix unitaires	Fournitures: Fournitures principales et annexes 7 x 8	Déboursé sec 5 + 9	Prix de revient 10 x 1.340	Prix de vente indicatif € H.T.: Fournitures et mise en œuvre 11 x 1.111	Prix de vente indicatif € H.T.: Mise en œuvre seule 4 x 52.41 €
1	2	3	4	5	6	7	8	9	10	11	12	13
28 55 03 00 00 036	Robinet de puisage à raccord au nez sur applique 15x21 mm	U										
	Robinet raccord au nez				U	1.000	9.38	9.38				
	Applique - joint - fixation				ENS	1.000	3.65	3.65				
	TOTAL		0.920	26.15	.	.	.	13.03	39.18	52.50	58.33	48.22
	VOTRE ENTREPRISE											
28 55 03 00 00 039	Robinet de puisage à raccord au nez sur applique 20x27 mm	U										
	Robinet raccord au nez				U	1.000	14.50	14.50				
	Applique - joint - fixation				ENS	1.000	14.01	14.01				
	TOTAL		0.940	26.71	.	.	.	28.51	55.22	73.99	82.20	49.27
	VOTRE ENTREPRISE											
28 55 03 00 00 042	Robinet simple de machine à laver sur applique 15x21 mm chromé	U										
	Robinet				U	1.000	9.65	9.65				
	Applique - joint - fixation				ENS	1.000	3.65	3.65				
	TOTAL		1.000	28.42	.	.	.	13.30	41.72	55.90	62.10	52.41
	VOTRE ENTREPRISE											
28 55 03 00 00 045	Robinet double de machine à laver sur applique 15x21 mm chromé	U										
	Robinet				U	1.000	24.26	24.26				
	Applique - joint - fixation				ENS	1.000	3.65	3.65				
	TOTAL		1.050	29.84	.	.	.	27.91	57.75	77.39	85.98	55.03
	VOTRE ENTREPRISE											
	ANTIBELIER comprenant la pose ainsi que les raccords éventuels.											
28 55 06 00 00 003	Antibélier à ressort 15x21 mm	U										
	Antibélier				U	1.000	23.67	23.67				
	Joint fibre ø 15x21				U	1.000	0.04	0.04				
	TOTAL		0.300	8.53	.	.	.	23.71	32.24	43.20	48.00	15.72
	VOTRE ENTREPRISE											
28 55 06 00 00 006	Antibélier à ressort 20x27 mm	U										
	Antibélier				U	1.000	26.31	26.31				
	Joint fibre ø 20x27				U	1.000	0.06	0.06				
	TOTAL		0.340	9.66	.	.	.	26.37	36.03	48.28	53.64	17.82
	VOTRE ENTREPRISE											
28 55 06 00 00 009	Antibélier pneumatique 15x21 mm	U										
	Antibélier				U	1.000	98.28	98.28				
	Joint fibre ø 15x21				U	1.000	0.04	0.04				
	TOTAL		0.300	8.53	.	.	.	98.32	106.85	143.18	159.07	15.72
	VOTRE ENTREPRISE											
28 55 06 00 00 012	Antibélier pneumatique 20x27 mm	U										
	Antibélier				U	1.000	110.76	110.76				
	Joint fibre ø 20x27				U	1.000	0.06	0.06				
	TOTAL		0.340	9.66	.	.	.	110.82	120.48	161.44	179.36	17.82
	VOTRE ENTREPRISE											
28 55 06 00 00 015	Antibélier pneumatique 26x34 mm	U										
	Antibélier				U	1.000	227.76	227.76				
	Joint fibre ø 26x34				U	1.000	0.09	0.09				
	TOTAL		0.380	10.80	.	.	.	227.85	238.65	319.79	355.29	19.92
	VOTRE ENTREPRISE											
	REDUCTEUR DE PRESSION comprenant la pose ainsi que les raccords éventuels.											
28 55 09 00 00 003	Réducteur de pression 15x21 mm	U										
	Détendeur				U	1.000	143.65	143.65				
	Joint fibre ø 15x21				U	2.000	0.04	0.08				
	TOTAL		0.450	12.79	.	.	.	143.73	156.52	209.74	233.02	23.58
	VOTRE ENTREPRISE											
28 55 09 00 00 006	Réducteur de pression 20x27 mm	U										
	Détendeur				U	1.000	168.30	168.30				
	Joint fibre ø 20x27				U	2.000	0.06	0.12				
	TOTAL		0.480	13.64	.	.	.	168.42	182.06	243.96	271.04	25.16
	VOTRE ENTREPRISE											

Copyright © Groupe Moniteur RCS Paris 403 080 823

Code	Désignation des ouvrages	Unité	Main d'œuvre: Temps moyen	Main d'œuvre: M.-o. + charges sociales 4 x 28.42 €	Fournitures: Unité	Fournitures: Quantité	Fournitures: Prix unitaires	Fournitures: Fournitures principales et annexes 7 x 8	Déboursé sec 5 + 9	Prix de revient 10 x 1.340	Prix de vente indicatif € H.T.: Fournitures et mise en œuvre 11 x 1.111	Prix de vente indicatif € H.T.: Mise en œuvre seule 4 x 52.41 €
1	2	3	4	5	6	7	8	9	10	11	12	13
28 55 09 00 00 009	Réducteur de pression 26x34 mm	U										
	Détendeur				U	1.000	233.75	233.75				
	Joint fibre ø 26x34				U	2.000	0.09	0.18				
	TOTAL		0.500	14.21	.	.	.	233.93	248.14	332.51	369.42	26.20
	VOTRE ENTREPRISE											
ANTIPOLLUTION												
28 55 10 00 00 003	Clapet antipollution 15 x 21 mm	U										
	Clapet de non retour				U	1.000	10.41	10.41				
	Joint fibre ø 15x21				U	2.000	0.04	0.08				
	TOTAL		0.400	11.37	.	.	.	10.49	21.86	29.29	32.54	20.96
	VOTRE ENTREPRISE											
COMPTEUR D'EAU 1ère prise à cadran sec, montage horizontale, ISO 4064, classe B; T° maxi 30°C, comprenant la pose sur arrivée d'eau froide en attente, ainsi que les raccords éventuels.												
28 55 12 00 00 004	Compteur d'eau 20x27 mm à jet unique	U										
	Compteur eau				U	1.000	51.87	51.87				
	Robinet avant compteur				U	1.000	9.36	9.36				
	Joint fibre ø 20x27				U	2.000	0.06	0.12				
	TOTAL		0.600	17.05	.	.	.	61.35	78.40	105.06	116.72	31.45
	VOTRE ENTREPRISE											
28 55 12 00 00 007	Compteur d'eau 26x34 mm à jet unique	U										
	Compteur eau				U	1.000	62.86	62.86				
	Robinet avant compteur				U	1.000	9.36	9.36				
	Joint fibre ø 20x27				U	2.000	0.06	0.12				
	TOTAL		0.600	17.05	.	.	.	72.34	89.39	119.78	133.08	31.45
	VOTRE ENTREPRISE											
28 55 12 00 00 010	Compteur d'eau 33x42 mm à jet unique	U										
	Compteur eau				U	1.000	103.60	103.60				
	Robinet avant compteur				U	1.000	9.36	9.36				
	Joint fibre ø 20x27				U	2.000	0.06	0.12				
	TOTAL		0.600	17.05	.	.	.	113.08	130.13	174.37	193.73	31.45
	VOTRE ENTREPRISE											
28 55 12 00 00 013	Compteur d'eau 20x27 mm à jets multiples	U										
	Compteur eau				U	1.000	67.48	67.48				
	Robinet avant compteur				U	1.000	9.36	9.36				
	Joint fibre ø 20x27				U	2.000	0.06	0.12				
	TOTAL		0.600	17.05	.	.	.	76.96	94.01	125.97	139.95	31.45
	VOTRE ENTREPRISE											
28 55 12 00 00 018	Compteur d'eau 26x34 mm à jets multiples	U										
	Compteur eau				U	1.000	74.20	74.20				
	Robinet avant compteur				U	1.000	9.36	9.36				
	Joint fibre ø 20x27				U	2.000	0.06	0.12				
	TOTAL		0.600	17.05	.	.	.	83.68	100.73	134.98	149.96	31.45
	VOTRE ENTREPRISE											
28 55 12 00 00 021	Compteur d'eau 33x42 mm à jets multiples	U										
	Compteur eau				U	1.000	126.70	126.70				
	Robinet avant compteur				U	1.000	9.36	9.36				
	Joint fibre ø 20x27				U	2.000	0.06	0.12				
	TOTAL		0.600	17.05	.	.	.	136.18	153.23	205.33	228.12	31.45
	VOTRE ENTREPRISE											
Soupape de sécurité, voir : Chaudières - ouvrages 32 25 09 15 00 003 et suivants.												
ROBINETTERIE GAZ en laiton brossé, comprenant la pose sur tube cuivre et façonnage : soudures, collets battus et fixations.												
28 55 15 00 00 001	Robinet d'arrêt à obturation automatique (ROAI)	U										
	Robinet d'arrêt ROAI				U	1.000	15.17	15.17				
	Ecrou joint + fixation				ENS	1.000	2.82	2.82				
	TOTAL		0.450	12.79	.	.	.	17.99	30.78	41.25	45.83	
	VOTRE ENTREPRISE											

Copyright © Groupe Moniteur RCS Paris 403 080 823

Code	Désignation des ouvrages	Unité	Main d'œuvre: Temps moyen	Main d'œuvre: M.-o. + charges sociales 4 x 28.42 €	Fournitures: Unité	Fournitures: Quantité	Fournitures: Prix unitaires	Fournitures: Fournitures principales et annexes 7 x 8	Déboursé sec 5 + 9	Prix de revient 10 x 1.340	Prix de vente indicatif € H.T.: Fournitures et mise en œuvre 11 x 1.111	Prix de vente indicatif € H.T.: Mise en œuvre seule 4 x 52.41 €
1	2	3	4	5	6	7	8	9	10	11	12	13
28 55 15 00 00 003	Robinet d'arrêt 15x21 mm	U										
	Robinet gaz				U	1.000	8.47	8.47				
	Ecrou joint + fixation				ENS	1.000	2.82	2.82				
	TOTAL		0.450	12.79	.	.	.	11.29	24.08	32.27	35.85	23.58
	VOTRE ENTREPRISE											
28 55 15 00 00 006	Robinet d'arrêt 20x27 mm	U										
	Robinet gaz				U	1.000	10.57	10.57				
	Ecrou - joint - fixation				ENS	1.000	4.30	4.30				
	TOTAL		0.480	13.64	.	.	.	14.87	28.51	38.20	42.44	25.16
	VOTRE ENTREPRISE											
28 55 15 00 00 009	Robinet d'arrêt 26x34 mm	U										
	Robinet gaz				U	1.000	22.33	22.33				
	Ecrou - joint - fixation				ENS	1.000	5.74	5.74				
	TOTAL		0.500	14.21	.	.	.	28.07	42.28	56.66	62.95	26.20
	VOTRE ENTREPRISE											
28 55 15 00 00 013	Raccord 2 pièces à joint plat gaz, DN 25	U										
	Raccord 2 pièces à braser				U	1.000	10.95	10.95				
	Brasure argent				KG	0.007	1094.10	7.66				
	TOTAL		0.140	3.98	.	.	.	18.61	22.59	30.27	33.63	7.34
	VOTRE ENTREPRISE											
28 55 15 00 00 016	Raccord 2 pièces à joint plat gaz, DN 32	U										
	Raccord 2 pièces à braser				U	1.000	14.54	14.54				
	Brasure argent				KG	0.010	1094.10	10.94				
	TOTAL		0.170	4.83	.	.	.	25.48	30.31	40.62	45.13	8.91
	VOTRE ENTREPRISE											
	FILTRE A GAZ comprenant la pose et les raccords éventuels.											
28 55 18 00 00 003	Filtre à gaz pour tube 15x21 mm	U										
	Filtre gaz				U	1.000	48.11	48.11				
	Raccords + joints				ENS	1.000	3.25	3.25				
	TOTAL		0.390	11.08	.	.	.	51.36	62.44	83.67	92.96	20.44
	VOTRE ENTREPRISE											
28 55 18 00 00 006	Filtre à gaz pour tube 20x27 mm	U										
	Filtre gaz				U	1.000	47.58	47.58				
	Raccords + joints				ENS	1.000	4.51	4.51				
	TOTAL		0.450	12.79	.	.	.	52.09	64.88	86.94	96.59	23.58
	VOTRE ENTREPRISE											
28 55 18 00 00 009	Filtre à gaz pour tube 26x34 mm	U										
	Filtre gaz				U	1.000	63.32	63.32				
	Raccords + joints				ENS	1.000	5.21	5.21				
	TOTAL		0.540	15.35	.	.	.	68.53	83.88	112.40	124.88	28.30
	VOTRE ENTREPRISE											
	COMPTAGE GAZ											
28 55 21 00 00 003	Compteur à gaz (pose seule)	U										
	Raccord de compteur				ENS	2.000	5.08	10.16				
	Joint ø 20x27				U	4.000	0.22	0.88				
	TOTAL		1.800	51.16	.	.	.	11.04	62.20	83.35	92.60	
	VOTRE ENTREPRISE											
28 55 21 00 00 006	Robinet de compteur gaz	U										
	Robinet de compteur				U	1.000	14.35	14.35				
	TOTAL		0.450	12.79	.	.	.	14.35	27.14	36.37	40.41	23.58
	VOTRE ENTREPRISE											
	TRAITEMENT D'EAU											
	Filtre antitartre et anticorrosion complet avec by-pass, comprenant la pose et les raccords éventuels.											
28 55 24 03 00 003	Filtre antitartre	U										
	Filtre antitartre				U	1.000	123.60	123.60				
	Joint fibre ø 20x27				U	2.000	0.06	0.12				
	TOTAL		0.650	18.47	.	.	.	123.72	142.19	190.53	211.68	34.07
	VOTRE ENTREPRISE											

Copyright © Groupe Moniteur RCS Paris 403 080 823

Code	Désignation des ouvrages	Unité	Main d'œuvre Temps moyen	Main d'œuvre M.-o. + charges sociales 4 x 28.42 €	Fournitures Unité	Fournitures Quantité	Fournitures Prix unitaires	Fournitures principales et annexes 7 x 8	Déboursé sec 5 + 9	Prix de revient 10 x 1.340	Prix de vente indicatif € H.T. Fournitures et mise en œuvre 11 x 1.111	Prix de vente indicatif € H.T. Mise en œuvre seule 4 x 52.41 €
1	2	3	4	5	6	7	8	9	10	11	12	13
	Adoucisseur d'eau programmable en automatique, régénération au temps, avec bac à sel, charge de sel, mise en service, compris vanne bipasse et siphon, joints, raccordement électrique sur ligne en attente à 0,50 m.											
28 55 24 06 00 003	Adoucisseur d'eau débit 2 m3/h	U										
	Adoucisseur eau				U	1.000	1464.67	1464.67				
	Ensemble by-pass				U	1.000	173.85	173.85				
	Coupe-circuit domestique				U	1.000	10.54	10.54				
	U 1000 R 2V 2 x 1,5 mm2				ML	1.100	0.71	0.78				
	Joint fibre ø 20x27				U	2.000	0.06	0.12				
	TOTAL		5.000	142.10	.	.	.	1649.96	1792.06	2401.36	2667.91	262.05
	VOTRE ENTREPRISE											
28 55 24 06 00 006	Adoucisseur d'eau débit sup. à 2 m3/h jusqu'à 3 m3/h	U										
	Adoucisseur eau				U	1.000	1704.67	1704.67				
	Ensemble by-pass				U	1.000	173.85	173.85				
	Coupe-circuit domestique				U	1.000	10.54	10.54				
	U 1000 R 2V 2 x 1,5 mm2				ML	1.100	0.71	0.78				
	Joint fibre ø 20x27				U	2.000	0.06	0.12				
	TOTAL		6.000	170.52	.	.	.	1889.96	2060.48	2761.04	3067.52	314.46
	VOTRE ENTREPRISE											
	TRAVAUX COMPLEMENTAIRES											
	OUVRAGE MAÇONNE											
	Jambage, paillasse et socle											
28 65 15 03 00 003	Jambages d'évier en carreaux de plâtre préenduits de 7 cm d'ép.	U										
	Carreau plein 7 cm				U	2.000	4.61	9.22				
	Colle carreaux				KG	2.000	0.61	1.22				
	TOTAL		1.500	42.63	.	.	.	10.44	53.07	71.11	79.00	
	VOTRE ENTREPRISE											
28 65 15 03 00 006	Paillasse béton de 8 cm d'ép. à carreler	M2										
	BETON 0131030300016				M3	0.090	175.62	15.81				
	Planche de coffrage				M3	0.040	316.35	12.65				
	Acier HA				KG	4.500	1.12	5.04				
	Pointe tête plate				KG	0.200	2.01	0.40				
	TOTAL		2.605	74.03	.	.	.	33.90	107.93	144.63	160.68	
	VOTRE ENTREPRISE											
28 65 15 03 00 009	Socle béton de 10 cm d'ép	M2										
	BETON 0131030300016				M3	0.080	175.62	14.05				
	Mortier 2865158000025				M3	0.025	187.35	4.68				
	Planche de coffrage				M3	0.040	316.35	12.65				
	TOTAL		1.722	48.94	.	.	.	31.38	80.32	107.63	119.58	
	VOTRE ENTREPRISE											
	Tablier de baignoire											
28 65 15 06 00 004	Tablier de baignoire 1,70 m de longueur en carreaux de plâtre plein ép. 5 cm	U										
	Carreau plein 5 cm				U	1.155	4.40	5.08				
	Semelle plastique U				ML	1.780	1.18	2.10				
	Colle carreaux				KG	2.000	0.61	1.22				
	TOTAL		2.750	78.16	.	.	.	8.40	86.56	115.99	128.86	
	VOTRE ENTREPRISE											
28 65 15 06 00 007	Tablier de baignoire 1,70 m de longueur en briques creuses ép. 5 cm enduit ciment dressé sur face vue	U										
	Brique 5				U	13.000	0.69	8.97				
	Mortier 2865158000022				M3	0.005	173.93	0.87				
	Semelle plastique U				ML	1.780	1.18	2.10				
	TOTAL		4.022	114.31	.	.	.	11.94	126.25	169.18	187.96	
	VOTRE ENTREPRISE											

Code	Désignation des ouvrages	Unité	Main d'œuvre: Temps moyen	Main d'œuvre: M.-o. + charges sociales 4 x 28.42 €	Fournitures: Unité	Fournitures: Quantité	Fournitures: Prix unitaires	Fournitures: Fournitures principales et annexes 7 x 8	Déboursé sec 5 + 9	Prix de revient 10 x 1.340	Prix de vente indicatif € H.T.: Fournitures et mise en œuvre 11 x 1.111	Prix de vente indicatif € H.T.: Mise en œuvre seule 4 x 52.41 €
1	2	3	4	5	6	7	8	9	10	11	12	13
	Tablier de baignoire *(suite)*											
28 65 15 06 00 009	Tablier de baignoire 1,70 m de longueur en blocs de béton cellulaire ép. 5 cm	U										
	Carreau lisse béton cellulaire				U	4.000	2.94	11.76				
	Mortier colle				KG	1.500	0.62	0.93				
	Semelle plastique U				ML	1.780	1.18	2.10				
	TOTAL		2.500	71.05	.	.	.	14.79	85.84	115.03	127.80	
	VOTRE ENTREPRISE											
28 65 15 06 00 012	Trappe de visite pour 9 carreaux 10,8x10,8 cm, y compris scellement	U										
	Trappe de visite carrée				U	1.000	35.42	35.42				
	Mortier 2865158000025				M3	0.010	187.35	1.87				
	TOTAL		0.795	22.59	.	.	.	37.29	59.88	80.24	89.15	
	VOTRE ENTREPRISE											
28 65 15 06 00 016	Grille de ventilation en plastique 10,8 x 10,8 cm avec moustiquaire, y compris scellement	U										
	Grille PVC 108x108				U	1.000	3.34	3.34				
	Mortier 2865158000025				M3	0.002	187.35	0.37				
	TOTAL		0.509	14.47	.	.	.	3.71	18.18	24.36	27.06	
	VOTRE ENTREPRISE											
	Tablier de baignoire avec trappe de visite											
28 65 15 07 00 004	Tablier de baignoire de 1,10 m de longueur en carreaux de plâtre hydrofuge d'ép. 5 x 66 x 50 cm haut. avec une trappe de visite	U										
	Carreau hydrofuge 5 cm				U	2.000	5.39	10.78				
	Trappe de visite carrée				U	1.000	35.42	35.42				
	Colle carreaux				KG	1.300	0.61	0.79				
	Semelle plastique U				ML	1.150	1.18	1.36				
	TOTAL		2.400	68.21	.	.	.	48.35	116.56	156.19	173.53	
	VOTRE ENTREPRISE											
28 65 15 07 00 007	Tablier de baignoire de 1,40 m de longueur en carreaux de plâtre hydrofuge d'ép. 5 x 66 x 50 cm avec une trappe de visite	U										
	Carreau hydrofuge 5 cm				U	2.350	5.39	12.67				
	Trappe de visite carrée				U	1.000	35.42	35.42				
	Colle carreaux				KG	2.000	0.61	1.22				
	Semelle plastique U				ML	1.470	1.18	1.73				
	TOTAL		2.850	81.00	.	.	.	51.04	132.04	176.93	196.57	
	VOTRE ENTREPRISE											
28 65 15 07 00 010	Tablier de baignoire de 1,60 m de longueur en carreaux de plâtre hydrofuge d'ép. 5 x 66 x 50 cm avec une trappe de visite	U										
	Carreau hydrofuge 5 cm				U	3.000	5.39	16.17				
	Trappe de visite carrée				U	1.000	35.42	35.42				
	Colle carreaux				KG	1.900	0.61	1.16				
	Semelle plastique U				ML	1.680	1.18	1.98				
	TOTAL		3.250	92.36	.	.	.	54.73	147.09	197.10	218.98	
	VOTRE ENTREPRISE											
28 65 15 07 00 013	Tablier de baignoire de 1,70 m de longueur en carreaux de plâtre hydrofuge d'ép. 5 x 66 x 50 cm avec une trappe de visite	U										
	Carreau hydrofuge 5 cm				U	3.200	5.39	17.25				
	Trappe de visite carrée				U	1.000	35.42	35.42				
	Colle carreaux				KG	2.000	0.61	1.22				
	Semelle plastique U				ML	1.780	1.18	2.10				
	TOTAL		3.500	99.47	.	.	.	55.99	155.46	208.32	231.44	
	VOTRE ENTREPRISE											
28 65 15 07 00 016	Tablier de baignoire de 1,80 m de longueur en carreaux de plâtre hydrofuge d'ép. 5 x 66 x 50 cm avec une trappe de visite	U										
	Carreau hydrofuge 5 cm				U	3.400	5.39	18.33				
	Semelle plastique U				ML	1.890	1.18	2.23				
	Colle carreaux				KG	2.100	0.61	1.28				
	Trappe de visite carrée				U	1.000	35.42	35.42				
	TOTAL		3.650	103.73	.	.	.	57.26	160.99	215.73	239.68	
	VOTRE ENTREPRISE											

Copyright © Groupe Moniteur RCS Paris 403 080 823

Code	Désignation des ouvrages	Unité	Main d'œuvre Temps moyen	Main d'œuvre M.-o. + charges sociales 4 x 28.42 €	Fournitures Unité	Fournitures Quantité	Fournitures Prix unitaires	Fournitures principales et annexes 7 x 8	Déboursé sec 5 + 9	Prix de revient 10 x 1.340	Prix de vente indicatif € H.T. Fournitures et mise en œuvre 11 x 1.111	Prix de vente indicatif € H.T. Mise en œuvre seule 4 x 52.41 €
1	2	3	4	5	6	7	8	9	10	11	12	13
	Tablier de baignoire avec trappe de visite *(suite)*											
28 65 15 07 00 019	Retour tablier de baignoire de 0,70 m de longueur en carreaux de plâtre hydrofuge d'ép. 5 x 66 x 50 cm	U										
	Carreau hydrofuge 5 cm				U	1.500	5.39	8.09				
	Colle carreaux				KG	0.850	0.61	0.52				
	Semelle plastique U				ML	0.740	1.18	0.87				
	TOTAL		1.150	32.68	.	.	.	9.48	42.16	56.49	62.76	
	VOTRE ENTREPRISE											
28 65 15 07 00 022	Retour tablier de baignoire de 0,85 m de longueur en carreaux de plâtre hydrofuge d'ép. 5 x 66 x 50 cm	U										
	Carreau hydrofuge 5 cm				U	1.800	5.39	9.70				
	Colle carreaux				KG	1.000	0.61	0.61				
	Semelle plastique U				ML	0.890	1.18	1.05				
	TOTAL		1.400	39.79	.	.	.	11.36	51.15	68.54	76.15	
	VOTRE ENTREPRISE											
28 65 15 07 00 034	Tablier de baignoire de 1,10 m de longueur en briques creuses d'ép. 5x20x40 cm avec une trappe de visite	U										
	Brique 5				U	8.500	0.69	5.87				
	Semelle plastique U				ML	1.150	1.18	1.36				
	Mortier 2865158000022				M3	0.017	173.93	2.96				
	Trappe de visite carrée				U	1.000	35.42	35.42				
	TOTAL		3.377	95.97	.	.	.	45.61	141.58	189.72	210.78	
	VOTRE ENTREPRISE											
28 65 15 07 00 037	Tablier de baignoire de 1,40 m de longueur en briques creuses d'ép. 5x20x40 cm avec une trappe de visite	U										
	Brique 5				U	10.800	0.69	7.45				
	Semelle plastique U				ML	1.470	1.18	1.73				
	Mortier 2865158000022				M3	0.020	173.93	3.48				
	Trappe de visite carrée				U	1.000	35.42	35.42				
	TOTAL		3.940	111.97	.	.	.	48.08	160.05	214.47	238.28	
	VOTRE ENTREPRISE											
28 65 15 07 00 040	Tablier de baignoire de 1,60 m de longueur en briques creuses 5x20x40 cm avec une trappe de visite	U										
	Brique 5				U	13.000	0.69	8.97				
	Semelle plastique U				ML	1.680	1.18	1.98				
	Mortier 2865158000022				M3	0.023	173.93	4.00				
	Trappe de visite carrée				U	1.000	35.42	35.42				
	TOTAL		4.504	128.00	.	.	.	50.37	178.37	239.02	265.55	
	VOTRE ENTREPRISE											
28 65 15 07 00 043	Tablier de baignoire de 1,70 m de longueur en briques creuses 5x20x40 cm avec une trappe de visite	U										
	Brique 5				U	13.500	0.69	9.32				
	Semelle plastique U				ML	1.780	1.18	2.10				
	Mortier 2865158000022				M3	0.025	173.93	4.35				
	Trappe de visite carrée				U	1.000	35.42	35.42				
	TOTAL		4.862	138.18	.	.	.	51.19	189.37	253.76	281.93	
	VOTRE ENTREPRISE											
28 65 15 07 00 046	Tablier de baignoire de 1,80 m de longueur en briques creuses 5x20x40 cm avec une trappe de visite	U										
	Brique 5				U	14.000	0.69	9.66				
	Semelle plastique U				ML	1.890	1.18	2.23				
	Mortier 2865158000022				M3	0.027	173.93	4.70				
	Trappe de visite carrée				U	1.000	35.42	35.42				
	TOTAL		5.122	145.57	.	.	.	52.01	197.58	264.76	294.15	
	VOTRE ENTREPRISE											
28 65 15 07 00 049	Retour tablier de baignoire de 0,70 m de longueur en briques creuses ép. 5 x 20 x 40 cm enduit ciment dressé sur face vue	U										
	Brique 5				U	6.000	0.69	4.14				
	Mortier 2865158000022				M3	0.012	173.93	2.09				
	Semelle plastique U				ML	0.740	1.18	0.87				
	TOTAL		1.704	48.43	.	.	.	7.10	55.53	74.41	82.67	
	VOTRE ENTREPRISE											

Copyright © Groupe Moniteur RCS Paris 403 080 823

Code	Désignation des ouvrages	Unité	Main d'œuvre Temps moyen	Main d'œuvre M.-o. + charges sociales 4 x 28.42 €	Fournitures Unité	Fournitures Quantité	Fournitures Prix unitaires	Fournitures principales et annexes 7 x 8	Déboursé sec 5 + 9	Prix de revient 10 x 1.340	Prix de vente indicatif € H.T. Fournitures et mise en œuvre 11 x 1.111	Prix de vente indicatif € H.T. Mise en œuvre seule 4 x 52.41 €
1	2	3	4	5	6	7	8	9	10	11	12	13
	Tablier de baignoire avec trappe de visite *(suite)*											
28 65 15 07 00 052	Retour tablier de baignoire de 0,85 m de longueur en briques creuses ép. 5 x 20 x 40 cm hourdée et enduite ciment dressé sur face vue	U										
	Brique 5				U	7.000	0.69	4.83				
	Mortier 2865158000022				M3	0.013	173.93	2.26				
	Semelle plastique U				ML	0.890	1.18	1.05				
	TOTAL		2.058	58.49	.	.	.	8.14	66.63	89.28	99.19	
	VOTRE ENTREPRISE											
28 65 15 07 00 064	Tablier de baignoire de 1,10 m de longueur en blocs de béton cellulaire ép. 5 avec une trappe de visite	U										
	Carreau lisse béton cellulaire				U	2.600	2.94	7.64				
	Trappe de visite carrée				U	1.000	35.42	35.42				
	Mortier colle				KG	1.000	0.62	0.62				
	Semelle plastique U				ML	1.150	1.18	1.36				
	TOTAL		2.000	56.84	.	.	.	45.04	101.88	136.52	151.67	
	VOTRE ENTREPRISE											
28 65 15 07 00 067	Tablier de baignoire de 1,40 m de longueur en blocs de béton cellulaire ép. 5 cm avec une trappe de visite	U										
	Carreau lisse béton cellulaire				U	3.300	2.94	9.70				
	Trappe de visite carrée				U	1.000	35.42	35.42				
	Mortier colle				KG	1.200	0.62	0.74				
	Semelle plastique U				ML	1.470	1.18	1.73				
	TOTAL		2.700	76.73	.	.	.	47.59	124.32	166.59	185.08	
	VOTRE ENTREPRISE											
28 65 15 07 00 070	Tablier de baignoire de 1,60 m de longueur en blocs de béton cellulaire ép. 5 cm avec une trappe de visite	U										
	Carreau lisse béton cellulaire				U	3.800	2.94	11.17				
	Trappe de visite carrée				U	1.000	35.42	35.42				
	Mortier colle				KG	1.400	0.62	0.87				
	Semelle plastique U				ML	1.680	1.18	1.98				
	TOTAL		3.000	85.26	.	.	.	49.44	134.70	180.50	200.54	
	VOTRE ENTREPRISE											
28 65 15 07 00 073	Tablier de baignoire 1,70 m de longueur en blocs de béton cellulaire ép. 5 cm avec une trappe de visite	U										
	Carreau lisse béton cellulaire				U	4.000	2.94	11.76				
	Semelle plastique U				ML	1.780	1.18	2.10				
	Mortier colle				KG	1.500	0.62	0.93				
	Trappe de visite carrée				U	1.000	35.42	35.42				
	TOTAL		3.250	92.36	.	.	.	50.21	142.57	191.04	212.25	
	VOTRE ENTREPRISE											
28 65 15 07 00 076	Tablier de baignoire 1,80 m de longueur en blocs de béton cellulaire ép. 5 cm avec une trappe de visite	U										
	Carreau lisse béton cellulaire				U	4.300	2.94	12.64				
	Trappe de visite carrée				U	1.000	35.42	35.42				
	Mortier colle				KG	1.600	0.62	0.99				
	Semelle plastique U				ML	1.890	1.18	2.23				
	TOTAL		3.400	96.63	.	.	.	51.28	147.91	198.20	220.20	
	VOTRE ENTREPRISE											
28 65 15 07 00 079	Retour tablier de baignoire de 0,70 m de longueur en blocs de béton cellulaire d'ép. 5 cm	U										
	Carreau lisse béton cellulaire				U	1.650	2.94	4.85				
	Mortier colle				KG	0.650	0.62	0.40				
	Semelle plastique U				ML	0.740	1.18	0.87				
	TOTAL		1.000	28.42	.	.	.	6.12	34.54	46.28	51.42	
	VOTRE ENTREPRISE											
28 65 15 07 00 082	Retour tablier de baignoire de 0,85 m de longueur en blocs de béton cellulaire ép. 5 cm	U										
	Carreau lisse béton cellulaire				U	2.000	2.94	5.88				
	Mortier colle				KG	0.750	0.62	0.47				
	Semelle plastique U				ML	0.890	1.18	1.05				
	TOTAL		1.200	34.10	.	.	.	7.40	41.50	55.61	61.78	
	VOTRE ENTREPRISE											

Copyright © Groupe Moniteur RCS Paris 403 080 823

Code	Désignation des ouvrages	Unité	Main d'œuvre Temps moyen	Main d'œuvre M.-o. + charges sociales 4 x 28.42 €	Fournitures Unité	Fournitures Quantité	Fournitures Prix unitaires	Fournitures principales et annexes 7 x 8	Déboursé sec 5 + 9	Prix de revient 10 x 1.340	Prix de vente indicatif € H.T. Fournitures et mise en œuvre 11 x 1.111	Prix de vente indicatif € H.T. Mise en œuvre seule 4 x 52.41 €
1	2	3	4	5	6	7	8	9	10	11	12	13
	Socle coup de pied en briques ordinaires 6x11x22 cm et enduit ciment dressé sur faces vues.											
28 65 15 08 00 003	Socle coups de pieds de 1,10 m longueur	U										
	Brique pleine ordinaire				U	5.250	0.56	2.94				
	Mortier 2865158000022				M3	0.009	173.93	1.57				
	Semelle plastique U				ML	1.150	1.18	1.36				
	TOTAL		1.040	29.56	.	.	.	5.87	35.43	47.48	52.75	
	VOTRE ENTREPRISE											
28 65 15 08 00 006	Socle coups de pieds de 1,40 m longueur	U										
	Brique pleine ordinaire				U	6.700	0.56	3.75				
	Mortier 2865158000022				M3	0.010	173.93	1.74				
	Semelle plastique U				ML	1.470	1.18	1.73				
	TOTAL		1.245	35.38	.	.	.	7.22	42.60	57.08	63.42	
	VOTRE ENTREPRISE											
28 65 15 08 00 009	Socle coups de pieds de 1,60 m longueur	U										
	Brique pleine ordinaire				U	8.000	0.56	4.48				
	Mortier 2865158000022				M3	0.012	173.93	2.09				
	Semelle plastique U				ML	1.680	1.18	1.98				
	TOTAL		1.454	41.32	.	.	.	8.55	49.87	66.83	74.25	
	VOTRE ENTREPRISE											
28 65 15 08 00 012	Socle coups de pieds de 1,70 m longueur	U										
	Brique pleine ordinaire				U	8.000	0.56	4.48				
	Mortier 2865158000022				M3	0.012	173.93	2.09				
	Semelle plastique U				ML	1.780	1.18	2.10				
	TOTAL		1.654	47.01	.	.	.	8.67	55.68	74.61	82.89	
	VOTRE ENTREPRISE											
28 65 15 08 00 015	Socle coups de pieds de 1,80 m longueur	U										
	Brique pleine ordinaire				U	9.000	0.56	5.04				
	Mortier 2865158000022				M3	0.014	173.93	2.44				
	Semelle plastique U				ML	1.890	1.18	2.23				
	TOTAL		1.863	52.95	.	.	.	9.71	62.66	83.96	93.28	
	VOTRE ENTREPRISE											
28 65 15 08 00 018	Socle coups de pieds de 0,70 m longueur	U										
	Brique pleine ordinaire				U	3.550	0.56	1.99				
	Mortier 2865158000022				M3	0.006	173.93	1.04				
	Semelle plastique U				ML	0.740	1.18	0.87				
	TOTAL		0.827	23.50	.	.	.	3.90	27.40	36.72	40.80	
	VOTRE ENTREPRISE											
28 65 15 08 00 021	Socle coups de pieds de 0,85 m longueur	U										
	Brique pleine ordinaire				U	4.300	0.56	2.41				
	Mortier 2865158000022				M3	0.007	173.93	1.22				
	Semelle plastique U				ML	0.890	1.18	1.05				
	TOTAL		0.932	26.49	.	.	.	4.68	31.17	41.77	46.41	
	VOTRE ENTREPRISE											
	Terrasson en béton moulé compris boisage et lissage de chape incorporée.											
28 65 15 09 00 003	Terrasson pour bac à douche de 0,70x0,70 m sur 3 faces	U										
	BETON 0131030300016				M3	0.150	175.62	26.34				
	Planche de coffrage				M3	0.008	316.35	2.53				
	Pointe tête plate				KG	0.060	2.08	0.12				
	TOTAL		3.175	90.23	.	.	.	28.99	119.22	159.75	177.48	
	VOTRE ENTREPRISE											
28 65 15 09 00 006	Terrasson pour siège à la turque	U										
	BETON 0131030300016				M3	0.100	175.62	17.56				
	Planche de coffrage				M3	0.011	316.35	3.48				
	Pointe tête plate				KG	0.080	2.08	0.17				
	TOTAL		2.950	83.84	.	.	.	21.21	105.05	140.77	156.40	
	VOTRE ENTREPRISE											

Copyright © Groupe Moniteur RCS Paris 403 080 823

Code	Désignation des ouvrages	Unité	Main d'œuvre: Temps moyen	Main d'œuvre: M.-o. + charges sociales 4 x 28.42 €	Fournitures: Unité	Fournitures: Quantité	Fournitures: Prix unitaires	Fournitures: Fournitures principales et annexes 7 x 8	Déboursé sec 5 + 9	Prix de revient 10 x 1.340	Prix de vente indicatif € H.T.: Fournitures et mise en œuvre 11 x 1.111	Prix de vente indicatif € H.T.: Mise en œuvre seule 4 x 52.41 €
1	2	3	4	5	6	7	8	9	10	11	12	13
	Fabrication manuelle de béton et mortier sur le chantier, comprenant la fourniture des agrégats et liants et la main-d'œuvre.											
28 65 15 80 00 004	Béton de gravillon dosé à 350 kg de ciment	M3										
	Gravillon 4/20 - 6,3/20				M3	0.798	74.14	59.16				
	Sable 0/4				M3	0.546	85.96	46.93				
	Ciment CPJ-CEM 32,5				T	0.360	193.13	69.53				
	TOTAL		4.500	127.89	.	.	.	175.62	303.51	406.70	451.84	
	VOTRE ENTREPRISE											
28 65 15 80 00 022	Mortier de ciment dosé à 350 kg de ciment	M3										
	Sable 0/4				M3	1.145	85.96	98.42				
	Ciment CPJ-CEM 32,5				T	0.391	193.13	75.51				
	TOTAL		4.500	127.89	.	.	.	173.93	301.82	404.44	449.33	
	VOTRE ENTREPRISE											
28 65 15 80 00 025	Mortier de ciment dosé à 500 kg de ciment	M3										
	Sable 0/2				M3	1.060	82.00	86.92				
	Ciment CPJ-CEM 32,5				T	0.520	193.13	100.43				
	TOTAL		4.500	127.89	.	.	.	187.35	315.24	422.42	469.31	
	VOTRE ENTREPRISE											
	JOINT, BANDE											
28 65 18 00 00 003	Joint acrylique à la pompe sur appareils de toute nature	ML										
	Mastic				U	0.161	2.54	0.41				
	TOTAL		0.150	4.26	.	.	.	0.41	4.67	6.26	6.95	
	VOTRE ENTREPRISE											
28 65 18 00 00 009	Bande résiliente en mousse adhésive	ML										
	Bande adhésive				ML	1.100	0.36	0.40				
	TOTAL		0.050	1.42	.	.	.	0.40	1.82	2.44	2.71	
	VOTRE ENTREPRISE											

REPARATION OU MODIFICATION DE RESEAU EN PLACE

Les ouvrages de ce chapitre ne sont valables que pour des travaux de réparation ou de révision, et ne doivent être ni confondus, ni cumulés avec les ouvrages des pages précédentes qui concernent des travaux neufs. **Les fournitures nécessaires qui ne figureraient pas dans les ouvrages seront à reprendre selon leur valeur d'achat multipliée par les coefficients de frais généraux et de bénéfice.**

TUBE CUIVRE ECROUI comprenant pose et fixations. Toutes les façons accessoires telles que coupes, collets battus, façons de coudes, etc., sont à reprendre en supplément.

28 70 03 00 00 003	Tube cuivre écroui ø 10x12 en réparation	ML										
	Tube cuivre écroui ø 12				ML	1.050	5.68	5.96				
	Fixation				ENS	1.000	0.46	0.46				
	TOTAL		0.110	3.13	.	.	.	6.42	9.55	12.80	14.22	
	VOTRE ENTREPRISE											
28 70 03 00 00 006	Tube cuivre écroui ø 12x14 en réparation	ML										
	Tube cuivre écroui ø 14				ML	1.050	6.37	6.69				
	Fixation				ENS	1.000	0.45	0.45				
	TOTAL		0.130	3.69	.	.	.	7.14	10.83	14.51	16.12	
	VOTRE ENTREPRISE											
28 70 03 00 00 009	Tube cuivre écroui ø 14x16 en réparation	ML										
	Tube cuivre écroui ø 16				ML	1.050	7.72	8.11				
	Fixation				ENS	1.000	0.45	0.45				
	TOTAL		0.140	3.98	.	.	.	8.56	12.54	16.80	18.66	
	VOTRE ENTREPRISE											
28 70 03 00 00 012	Tube cuivre écroui ø 16x18 en réparation	ML										
	Tube cuivre écroui ø 18				ML	1.050	8.76	9.20				
	Fixation				ENS	1.000	0.46	0.46				
	TOTAL		0.150	4.26	.	.	.	9.66	13.92	18.65	20.72	
	VOTRE ENTREPRISE											
28 70 03 00 00 018	Tube cuivre écroui ø 20x22 en réparation	ML										
	Tube cuivre écroui ø 22				ML	1.050	10.84	11.38				
	Fixation				ENS	1.000	0.47	0.47				
	TOTAL		0.170	4.83	.	.	.	11.85	16.68	22.35	24.83	
	VOTRE ENTREPRISE											

Copyright © Groupe Moniteur RCS Paris 403 080 823

Code	Désignation des ouvrages	Unité	Main d'œuvre: Temps moyen	Main d'œuvre: M.-o. + charges sociales 4 x 28.42 €	Fournitures: Unité	Fournitures: Quantité	Fournitures: Prix unitaires	Fournitures: Fournitures principales et annexes 7 x 8	Déboursé sec 5 + 9	Prix de revient 10 x 1.340	Prix de vente indicatif € H.T.: Fournitures et mise en œuvre 11 x 1.111	Prix de vente indicatif € H.T.: Mise en œuvre seule 4 x 52.41 €
1	2	3	4	5	6	7	8	9	10	11	12	13
28 70 03 00 00 021	Tube cuivre écroui ø 26x28 en réparation	ML										
	Tube cuivre écroui ø 28				ML	1.050	13.39	14.06				
	Fixation				ENS	1.000	0.50	0.50				
	TOTAL		0.200	5.68	.	.	.	14.56	20.24	27.12	30.13	
	VOTRE ENTREPRISE											
28 70 03 00 00 024	Tube cuivre écroui ø 30x32 en réparation	ML										
	Tube cuivre écroui ø 32				ML	1.050	15.69	16.47				
	Fixation				ENS	1.000	0.52	0.52				
	TOTAL		0.200	5.68	.	.	.	16.99	22.67	30.38	33.75	
	VOTRE ENTREPRISE											
28 70 03 00 00 027	Tube cuivre écroui ø 34x36 en réparation	ML										
	Tube cuivre écroui ø 36				ML	1.050	19.33	20.30				
	Fixation				ENS	1.000	0.55	0.55				
	TOTAL		0.250	7.10	.	.	.	20.85	27.95	37.45	41.61	
	VOTRE ENTREPRISE											
28 70 03 00 00 030	Tube cuivre écroui ø 38x40 en réparation	ML										
	Tube cuivre écroui ø 40				ML	1.050	19.76	20.75				
	Fixation				ENS	1.000	0.55	0.55				
	TOTAL		0.250	7.10	.	.	.	21.30	28.40	38.06	42.28	
	VOTRE ENTREPRISE											
28 70 03 00 00 033	Tube cuivre écroui ø 40x42 en réparation	ML										
	Tube cuivre écroui ø 42				ML	1.050	20.76	21.80				
	Fixation				ENS	1.000	0.61	0.61				
	TOTAL		0.300	8.53	.	.	.	22.41	30.94	41.46	46.06	
	VOTRE ENTREPRISE											
28 70 03 00 00 036	Tube cuivre écroui ø 50x52 en réparation	ML										
	Tube cuivre écroui ø 52				ML	1.050	22.82	23.96				
	Fixation				ENS	1.000	0.64	0.64				
	TOTAL		0.300	8.53	.	.	.	24.60	33.13	44.39	49.32	
	VOTRE ENTREPRISE											
FAÇONS ACCESSOIRES SUR TUBE CUIVRE												
Coupe sur tube non posé pour mise à longueur.												
28 70 06 03 00 003	Coupe sur tubes cuivre ø 10x12 et 12x14 mm	U										
	TOTAL		0.090	2.56	.	.	.		2.56	3.43	3.81	
	VOTRE ENTREPRISE											
28 70 06 03 00 006	Coupe sur tubes cuivre ø 14x16 et 16x18 mm	U										
	TOTAL		0.120	3.41	.	.	.		3.41	4.57	5.08	
	VOTRE ENTREPRISE											
28 70 06 03 00 009	Coupe sur tube cuivre ø 20x22 mm	U										
	TOTAL		0.130	3.69	.	.	.		3.69	4.94	5.49	
	VOTRE ENTREPRISE											
28 70 06 03 00 012	Coupe sur tubes cuivre ø 26x28 et 30x32 mm	U										
	TOTAL		0.170	4.83	.	.	.		4.83	6.47	7.19	
	VOTRE ENTREPRISE											
28 70 06 03 00 015	Coupe sur tubes cuivre ø 34x36 et 38x40 mm	U										
	TOTAL		0.210	5.97	.	.	.		5.97	8.00	8.89	
	VOTRE ENTREPRISE											
28 70 06 03 00 018	Coupe sur tubes cuivre ø 40x42 et 50x52 mm	U										
	TOTAL		0.240	6.82	.	.	.		6.82	9.14	10.15	
	VOTRE ENTREPRISE											
Coupe sur tube en place pour mise à longueur.												
28 70 06 06 00 003	Coupe sur tubes cuivre ø 10x12 et 12x14 mm	U										
	TOTAL		0.180	5.12	.	.	.		5.12	6.86	7.62	
	VOTRE ENTREPRISE											
28 70 06 06 00 006	Coupe sur tubes cuivre ø 14x16 et 16x18 mm	U										
	TOTAL		0.240	6.82	.	.	.		6.82	9.14	10.15	
	VOTRE ENTREPRISE											

Copyright © Groupe Moniteur RCS Paris 403 080 823

Code	Désignation des ouvrages	Unité	Main d'œuvre: Temps moyen	Main d'œuvre: M.-o. + charges sociales 4 x 28.42 €	Fournitures: Unité	Fournitures: Quantité	Fournitures: Prix unitaires	Fournitures: Fournitures principales et annexes 7 x 8	Déboursé sec 5 + 9	Prix de revient 10 x 1.340	Prix de vente indicatif € H.T.: Fournitures et mise en œuvre 11 x 1.111	Prix de vente indicatif € H.T.: Mise en œuvre seule 4 x 52.41 €
1	2	3	4	5	6	7	8	9	10	11	12	13
	Coupe sur tube en place *(suite)*											
28 70 06 06 00 009	Coupe sur tube cuivre ø 20x22 mm	U										
	TOTAL		0.260	7.39	.	.	.		7.39	9.90	11.00	
	VOTRE ENTREPRISE											
28 70 06 06 00 012	Coupe sur tubes cuivre ø 26x28 et 30x32 mm	U										
	TOTAL		0.340	9.66	.	.	.		9.66	12.94	14.38	
	VOTRE ENTREPRISE											
28 70 06 06 00 015	Coupe sur tubes cuivre ø 34x36 et 38x40 mm	U										
	TOTAL		0.420	11.94	.	.	.		11.94	16.00	17.78	
	VOTRE ENTREPRISE											
28 70 06 06 00 018	Coupe sur tubes cuivre ø 40x42 et 50x52 mm	U										
	TOTAL		0.480	13.64	.	.	.		13.64	18.28	20.31	
	VOTRE ENTREPRISE											
	Collet battu sur tube non posé											
28 70 06 09 00 003	Collet battu sur tubes cuivre ø 10x12 et 12x14	U										
	TOTAL		0.100	2.84	.	.	.		2.84	3.81	4.23	
	VOTRE ENTREPRISE											
28 70 06 09 00 006	Collet battu sur tubes cuivre ø 14x16 et 16x18	U										
	TOTAL		0.130	3.69	.	.	.		3.69	4.94	5.49	
	VOTRE ENTREPRISE											
28 70 06 09 00 009	Collet battu sur tube cuivre ø 20 x 22	U										
	TOTAL		0.180	5.12	.	.	.		5.12	6.86	7.62	
	VOTRE ENTREPRISE											
28 70 06 09 00 012	Collet battu sur tubes cuivre ø 26x28 et 30x32	U										
	TOTAL		0.250	7.10	.	.	.		7.10	9.51	10.57	
	VOTRE ENTREPRISE											
28 70 06 09 00 015	Collet battu sur tubes cuivre ø 34x36 et 38x40	U										
	TOTAL		0.310	8.81	.	.	.		8.81	11.81	13.12	
	VOTRE ENTREPRISE											
28 70 06 09 00 018	Collet battu sur tubes cuivre ø 40x42 et 50x52	U										
	TOTAL		0.350	9.95	.	.	.		9.95	13.33	14.81	
	VOTRE ENTREPRISE											
	Façon de coude à froid											
28 70 06 12 00 003	Coude à froid sur tubes cuivre ø 10x12 et 12x14	U										
	TOTAL		0.210	5.97	.	.	.		5.97	8.00	8.89	
	VOTRE ENTREPRISE											
28 70 06 12 00 006	Coude à froid sur tubes cuivre ø 14x16 et 16x18	U										
	TOTAL		0.300	8.53	.	.	.		8.53	11.43	12.70	
	VOTRE ENTREPRISE											
28 70 06 12 00 009	Coude à froid sur tube cuivre ø 20x22	U										
	TOTAL		0.350	9.95	.	.	.		9.95	13.33	14.81	
	VOTRE ENTREPRISE											
	Façon de coude à chaud											
28 70 06 15 00 003	Coude à chaud sur tubes cuivre ø 10x12 et 12x14	U										
	TOTAL		0.330	9.38	.	.	.		9.38	12.57	13.97	
	VOTRE ENTREPRISE											
28 70 06 15 00 006	Coude à chaud sur tubes cuivre ø 14x16 et 16x18	U										
	TOTAL		0.380	10.80	.	.	.		10.80	14.47	16.08	
	VOTRE ENTREPRISE											
28 70 06 15 00 009	Coude à chaud sur tube cuivre ø 20x22	U										
	TOTAL		0.440	12.50	.	.	.		12.50	16.75	18.61	
	VOTRE ENTREPRISE											
28 70 06 15 00 012	Coude à chaud sur tubes cuivre ø 26x28 et 30x32	U										
	TOTAL		0.550	15.63	.	.	.		15.63	20.94	23.26	
	VOTRE ENTREPRISE											

Copyright © Groupe Moniteur RCS Paris 403 080 823

Code	Désignation des ouvrages	Unité	Main d'œuvre Temps moyen	Main d'œuvre M.-o. + charges sociales 4 x 28.42 €	Fournitures Unité	Fournitures Quantité	Fournitures Prix unitaires	Fournitures principales et annexes 7 x 8	Déboursé sec 5 + 9	Prix de revient 10 x 1.340	Prix de vente indicatif € H.T. Fournitures et mise en œuvre 11 x 1.111	Prix de vente indicatif € H.T. Mise en œuvre seule 4 x 52.41 €
1	2	3	4	5	6	7	8	9	10	11	12	13
	Façon de coude à chaud *(suite)*											
28 70 06 15 00 015	Coude à chaud sur tubes cuivre ø 34x36 et 38x40	U										
	TOTAL		0.650	18.47	.	.	.		18.47	24.75	27.50	
	VOTRE ENTREPRISE											
28 70 06 15 00 018	Coude à chaud sur tubes cuivre ø 40x42 et 50x52	U										
	TOTAL		0.900	25.58	.	.	.		25.58	34.28	38.09	
	VOTRE ENTREPRISE											
	Emboîture droite sur tube non posé											
28 70 06 18 00 003	Emboîture droite sur tubes cuivre ø 10x12 et 12x14	U										
	TOTAL		0.140	3.98	.	.	.		3.98	5.33	5.92	
	VOTRE ENTREPRISE											
28 70 06 18 00 006	Emboîture droite sur tubes cuivre ø 14x16 et 16x18	U										
	TOTAL		0.200	5.68	.	.	.		5.68	7.61	8.45	
	VOTRE ENTREPRISE											
28 70 06 18 00 009	Emboîture droite sur tube cuivre ø 20x22	U										
	TOTAL		0.270	7.67	.	.	.		7.67	10.28	11.42	
	VOTRE ENTREPRISE											
28 70 06 18 00 012	Emboîture droite sur tubes cuivre ø 26x28 et 30x32	U										
	TOTAL		0.370	10.52	.	.	.		10.52	14.10	15.67	
	VOTRE ENTREPRISE											
28 70 06 18 00 015	Emboîture droite sur tubes cuivre ø 34x36 et 38x40	U										
	TOTAL		0.460	13.07	.	.	.		13.07	17.51	19.45	
	VOTRE ENTREPRISE											
28 70 06 18 00 018	Emboîture droite sur tubes cuivre ø 40x42 et 50x52	U										
	TOTAL		0.550	15.63	.	.	.		15.63	20.94	23.26	
	VOTRE ENTREPRISE											
	Emboîture droite sur tube en place											
28 70 06 21 00 003	Emboîture droite sur tubes cuivre ø 10x12 et 12x14	U										
	TOTAL		0.280	7.96	.	.	.		7.96	10.67	11.85	
	VOTRE ENTREPRISE											
28 70 06 21 00 006	Emboîture droite sur tubes cuivre ø 14x16 et 16x18	U										
	TOTAL		0.400	11.37	.	.	.		11.37	15.24	16.93	
	VOTRE ENTREPRISE											
28 70 06 21 00 009	Emboîture droite sur tube cuivre ø 20x22	U										
	TOTAL		0.540	15.35	.	.	.		15.35	20.57	22.85	
	VOTRE ENTREPRISE											
28 70 06 21 00 012	Emboîture droite sur tubes cuivre ø 26x28 et 30x32	U										
	TOTAL		0.740	21.03	.	.	.		21.03	28.18	31.31	
	VOTRE ENTREPRISE											
28 70 06 21 00 015	Emboîture droite sur tubes cuivre ø 34x36 et 38x40	U										
	TOTAL		0.920	26.15	.	.	.		26.15	35.04	38.93	
	VOTRE ENTREPRISE											
28 70 06 21 00 018	Emboîture droite sur tubes cuivre ø 40x42 et 50x52	U										
	TOTAL		1.100	31.26	.	.	.		31.26	41.89	46.54	
	VOTRE ENTREPRISE											
	Brasure ordinaire à l'étain pour jonction de tubes ou sur raccord, compris présentation et pose du raccord (à l'unité de soudure).											
28 70 06 24 00 003	Brasure sur tubes ø 10x12 et 12x14 mm	U										
	Métal apport brasure				KG	0.005	41.66	0.21				
	TOTAL		0.100	2.84	.	.	.	0.21	3.05	4.09	4.54	
	VOTRE ENTREPRISE											
28 70 06 24 00 006	Brasure sur tubes ø 14x16 et 16x18 mm	U										
	Métal apport brasure				KG	0.006	41.66	0.25				
	TOTAL		0.120	3.41	.	.	.	0.25	3.66	4.90	5.44	
	VOTRE ENTREPRISE											

Copyright © Groupe Moniteur RCS Paris 403 080 823

Code	Désignation des ouvrages	Unité	Main d'œuvre: Temps moyen	Main d'œuvre: M.-o. + charges sociales 4 x 28.42 €	Fournitures: Unité	Fournitures: Quantité	Fournitures: Prix unitaires	Fournitures: Fournitures principales et annexes 7 x 8	Déboursé sec 5 + 9	Prix de revient 10 x 1.340	Prix de vente indicatif € H.T.: Fournitures et mise en œuvre 11 x 1.111	Prix de vente indicatif € H.T.: Mise en œuvre seule 4 x 52.41 €
1	2	3	4	5	6	7	8	9	10	11	12	13
	Brasure ordinaire à l'étain *(suite)*											
28 70 06 24 00 009	Brasure sur tube ø 20x22 mm	U										
	Métal apport brasure				KG	0.007	41.66	0.29				
	TOTAL		0.140	3.98	.	.	.	0.29	4.27	5.72	6.35	
	VOTRE ENTREPRISE											
28 70 06 24 00 012	Brasure sur tubes ø 26x28 et 30x32 mm	U										
	Métal apport brasure				KG	0.010	41.66	0.42				
	TOTAL		0.170	4.83	.	.	.	0.42	5.25	7.04	7.82	
	VOTRE ENTREPRISE											
28 70 06 24 00 015	Brasure sur tubes ø 34x36 et 38x40 mm	U										
	Métal apport brasure				KG	0.012	41.66	0.50				
	TOTAL		0.220	6.25	.	.	.	0.50	6.75	9.04	10.04	
	VOTRE ENTREPRISE											
28 70 06 24 00 018	Brasure sur tubes ø 40x42 et 50x52 mm	U										
	Métal apport brasure				KG	0.015	41.66	0.62				
	TOTAL		0.280	7.96	.	.	.	0.62	8.58	11.50	12.78	
	VOTRE ENTREPRISE											

Façons spéciales de brasure - Coefficients à appliquer sur les ouvrages ci-dessus selon leur diamètre (ouvrages n° 28 70 06 24 00 003 à 018). Empattement droit brasé à l'étain (code: 28 70 06 24 00 050) : ..... **coef. 1,50**
Empattement biais brasé à l'étain (code: 28 70 06 24 00 051) : ..... **coef. 2,00**
Tamponnage brasé à l'étain (code: 28 70 06 24 00 052) : ..... **coef. 0,50**

Code	Désignation des ouvrages	Unité	Main d'œuvre: Temps moyen	Main d'œuvre: M.-o. + charges sociales 4 x 28.42 €	Fournitures: Unité	Fournitures: Quantité	Fournitures: Prix unitaires	Fournitures: Fournitures principales et annexes 7 x 8	Déboursé sec 5 + 9	Prix de revient 10 x 1.340	Prix de vente indicatif € H.T.: Fournitures et mise en œuvre 11 x 1.111	Prix de vente indicatif € H.T.: Mise en œuvre seule 4 x 52.41 €
	Brasure forte											
28 70 06 27 00 003	Brasure sur tubes ø 10x12 et 12x14 mm	U										
	Brasure argent				KG	0.005	1094.10	5.47				
	TOTAL		0.150	4.26	.	.	.	5.47	9.73	13.04	14.49	
	VOTRE ENTREPRISE											
28 70 06 27 00 006	Brasure sur tubes ø 14x16 et 16x18 mm	U										
	Brasure argent				KG	0.006	1094.10	6.56				
	TOTAL		0.180	5.12	.	.	.	6.56	11.68	15.65	17.39	
	VOTRE ENTREPRISE											
28 70 06 27 00 009	Brasure sur tube ø 20x22 mm	U										
	Brasure argent				KG	0.007	1094.10	7.66				
	TOTAL		0.210	5.97	.	.	.	7.66	13.63	18.26	20.29	
	VOTRE ENTREPRISE											
28 70 06 27 00 012	Brasure sur tubes ø 26x28 et 30x32 mm	U										
	Brasure argent				KG	0.010	1094.10	10.94				
	TOTAL		0.255	7.25	.	.	.	10.94	18.19	24.37	27.08	
	VOTRE ENTREPRISE											
28 70 06 27 00 015	Brasure sur tubes ø 34x36 et 38x40 mm	U										
	Brasure argent				KG	0.012	1094.10	13.13				
	TOTAL		0.330	9.38	.	.	.	13.13	22.51	30.16	33.51	
	VOTRE ENTREPRISE											
28 70 06 27 00 018	Brasure sur tubes ø 40x42 et 50x52 mm	U										
	Brasure argent				KG	0.015	1094.10	16.41				
	TOTAL		0.420	11.94	.	.	.	16.41	28.35	37.99	42.21	
	VOTRE ENTREPRISE											
	Brasure argent											
28 70 06 29 00 003	Brasure sur tubes ø 10x12 et 12x14 mm	U										
	Brasure argent				KG	0.005	1094.10	5.47				
	TOTAL		0.300	8.53	.	.	.	5.47	14.00	18.76	20.84	
	VOTRE ENTREPRISE											
28 70 06 29 00 006	Brasure sur tubes ø 14x16 et 16x18 mm	U										
	Brasure argent				KG	0.006	1094.10	6.56				
	TOTAL		0.360	10.23	.	.	.	6.56	16.79	22.50	25.00	
	VOTRE ENTREPRISE											

Copyright © Groupe Moniteur RCS Paris 403 080 823

Code	Désignation des ouvrages	Unité	Main d'œuvre Temps moyen	Main d'œuvre M.-o. + charges sociales 4 x 28.42 €	Fournitures Unité	Fournitures Quantité	Fournitures Prix unitaires	Fournitures principales et annexes 7 x 8	Déboursé sec 5 + 9	Prix de revient 10 x 1.340	Prix de vente indicatif € H.T. Fournitures et mise en œuvre 11 x 1.111	Prix de vente indicatif € H.T. Mise en œuvre seule 4 x 52.41 €
1	2	3	4	5	6	7	8	9	10	11	12	13
	Brasure argent *(suite)*											
28 70 06 29 00 009	Brasure sur tube ø 20x22 mm	U										
	Brasure argent				KG	0.007	1094.10	7.66				
	TOTAL		0.420	11.94	.	.	.	7.66	19.60	26.26	29.17	
	VOTRE ENTREPRISE											
28 70 06 29 00 012	Brasure sur tubes ø 26x28 et 30x32 mm	U										
	Brasure argent				KG	0.010	1094.10	10.94				
	TOTAL		0.600	17.05	.	.	.	10.94	27.99	37.51	41.67	
	VOTRE ENTREPRISE											
28 70 06 29 00 015	Brasure sur tubes ø 34x36 et 38x40 mm	U										
	Brasure argent				KG	0.012	1094.10	13.13				
	TOTAL		0.770	21.88	.	.	.	13.13	35.01	46.91	52.12	
	VOTRE ENTREPRISE											
28 70 06 29 00 018	Brasure sur tubes ø 40x42 et 50x52 mm	U										
	Brasure argent				KG	0.015	1094.10	16.41				
	TOTAL		0.980	27.85	.	.	.	16.41	44.26	59.31	65.89	
	VOTRE ENTREPRISE											
	REMANIAGE ET DEPOSE DE TUBE CUIVRE											
	Débrasage de tube											
28 70 09 03 00 003	Débrasage de tube cuivre ø 10x12 à 20x22 mm	U										
	TOTAL		0.070	1.99	.	.	.		1.99	2.67	2.97	
	VOTRE ENTREPRISE											
28 70 09 03 00 006	Débrasage de tube cuivre ø 26x28 à 50x52 mm	U										
	TOTAL		0.120	3.41	.	.	.		3.41	4.57	5.08	
	VOTRE ENTREPRISE											
	Dépose en réemploi Reprendre les façons accessoires selon leur nature (n° 28 70 06 03 00 003 à 28 70 06 24 00 018).											
28 70 09 04 00 003	Dépose et repose tube cuivre ø 10x12 à 16x18 mm	ML										
	TOTAL		0.070	1.99	.	.	.		1.99	2.67	2.97	
	VOTRE ENTREPRISE											
28 70 09 04 00 006	Dépose et repose tube cuivre ø 20x22 à 30x32 mm	ML										
	TOTAL		0.090	2.56	.	.	.		2.56	3.43	3.81	
	VOTRE ENTREPRISE											
28 70 09 04 00 009	Dépose et repose tube cuivre ø 34x36 à 50x52 mm	ML										
	TOTAL		0.130	3.69	.	.	.		3.69	4.94	5.49	
	VOTRE ENTREPRISE											
	Dépose de tube sans réemploi											
28 70 09 06 00 003	Dépose sans réemploi tube cuivre ø 10x12 à 16x18 mm	ML										
	TOTAL		0.020	0.57	.	.	.		0.57	0.76	0.84	
	VOTRE ENTREPRISE											
28 70 09 06 00 006	Dépose sans réemploi tube cuivre ø 20x22 à 30x32 mm	ML										
	TOTAL		0.030	0.85	.	.	.		0.85	1.14	1.27	
	VOTRE ENTREPRISE											
28 70 09 06 00 009	Dépose sans réemploi tube cuivre ø 34x36 à 50x52 mm	ML										
	TOTAL		0.040	1.14	.	.	.		1.14	1.53	1.70	
	VOTRE ENTREPRISE											
	TUBE ACIER GALVANISE comprenant pose et fixations. Toutes les façons accessoires telles que coupes, filetages, façon de coudes, etc., sont à reprendre en supplément.											
28 70 12 00 00 003	Tube acier galvanisé ø 12 x 17 en réparation	ML										
	Tube galvanisé 12x17				ML	1.050	5.90	6.20				
	Fixation				ENS	1.000	0.47	0.47				
	TOTAL		0.200	5.68	.	.	.	6.67	12.35	16.55	18.39	
	VOTRE ENTREPRISE											

Code	Désignation des ouvrages	Unité	Main d'œuvre: Temps moyen	Main d'œuvre: M.-o. + charges sociales 4 x 28.42 €	Fournitures: Unité	Fournitures: Quantité	Fournitures: Prix unitaires	Fournitures: Fournitures principales et annexes 7 x 8	Déboursé sec 5 ÷ 9	Prix de revient 10 x 1.340	Prix de vente indicatif € H.T.: Fournitures et mise en œuvre 11 x 1.111	Prix de vente indicatif € H.T.: Mise en œuvre seule 4 x 52.41 €
1	2	3	4	5	6	7	8	9	10	11	12	13
	Dépose de tube sans réemploi *(suite)*											
28 70 12 00 00 006	Tube acier galvanisé ø 15 x 21 en réparation	ML										
	Tube galvanisé 15x21				ML	1.050	6.69	7.02				
	Fixation				ENS	1.000	0.48	0.48				
	TOTAL		0.250	7.10	.	.	.	7.50	14.60	19.56	21.73	
	VOTRE ENTREPRISE											
28 70 12 00 00 009	Tube acier galvanisé ø 20 x 27 en réparation	ML										
	Tube galvanisé 20x27				ML	1.050	7.94	8.34				
	Fixation				ENS	1.000	0.50	0.50				
	TOTAL		0.300	8.53	.	.	.	8.84	17.37	23.28	25.86	
	VOTRE ENTREPRISE											
28 70 12 00 00 012	Tube acier galvanisé ø 26 x 34 en réparation	ML										
	Tube galvanisé 26x34				ML	1.050	11.66	12.24				
	Fixation				ENS	1.000	0.55	0.55				
	TOTAL		0.350	9.95	.	.	.	12.79	22.74	30.47	33.85	
	VOTRE ENTREPRISE											
28 70 12 00 00 015	Tube acier galvanisé ø 33 x 42 en réparation	ML										
	Tube galvanisé 33x42				ML	1.050	14.83	15.57				
	Fixation				ENS	1.000	0.55	0.55				
	TOTAL		0.380	10.80	.	.	.	16.12	26.92	36.07	40.07	
	VOTRE ENTREPRISE											
28 70 12 00 00 018	Tube acier galvanisé ø 40 x 49 en réparation	ML										
	Tube galvanisé 40x49				ML	1.050	16.49	17.31				
	Fixation				ENS	1.000	0.64	0.64				
	TOTAL		0.450	12.79	.	.	.	17.95	30.74	41.19	45.76	
	VOTRE ENTREPRISE											
28 70 12 00 00 021	Tube acier galvanisé ø 50 x 60 en réparation	ML										
	Tube galvanisé 50x60				ML	1.050	23.61	24.79				
	Fixation				ENS	1.000	1.13	1.13				
	TOTAL		0.500	14.21	.	.	.	25.92	40.13	53.77	59.74	
	VOTRE ENTREPRISE											
28 70 12 00 00 024	Tube acier galvanisé ø 66 x 76 en réparation	ML										
	Tube galvanisé 66x76				ML	1.050	30.58	32.11				
	Fixation				ENS	1.000	0.78	0.78				
	TOTAL		0.650	18.47	.	.	.	32.89	51.36	68.82	76.46	
	VOTRE ENTREPRISE											
	FAÇONS ACCESSOIRES SUR TUBE ACIER GALVANISE											
	Coupe sur tube non posé pour mise à longueur.											
28 70 15 03 00 003	Coupe sur tube acier galvanisé ø 12x17 à 20x27 mm	U										
	TOTAL		0.140	3.98	.	.	.		3.98	5.33	5.92	
	VOTRE ENTREPRISE											
28 70 15 03 00 006	Coupe sur tubes acier galvanisé ø 26x34 et 33x42 mm	U										
	TOTAL		0.180	5.12	.	.	.		5.12	6.86	7.62	
	VOTRE ENTREPRISE											
28 70 15 03 00 009	Coupe sur tubes acier galvanisé ø 40x49 et 50x60 mm	U										
	TOTAL		0.200	5.68	.	.	.		5.68	7.61	8.45	
	VOTRE ENTREPRISE											
28 70 15 03 00 012	Coupe sur tube acier galvanisé ø 66x76 mm	U										
	TOTAL		0.220	6.25	.	.	.		6.25	8.38	9.31	
	VOTRE ENTREPRISE											
	Coupe sur tube en place pour mise à longueur.											
28 70 15 06 00 003	Coupe sur tube acier galvanisé ø 12x17 à 20x27 mm	U										
	TOTAL		0.280	7.96	.	.	.		7.96	10.67	11.85	
	VOTRE ENTREPRISE											
28 70 15 06 00 006	Coupe sur tubes acier galvanisé ø 26x34 et 33x42 mm	U										
	TOTAL		0.360	10.23	.	.	.		10.23	13.71	15.23	
	VOTRE ENTREPRISE											

Copyright © Groupe Moniteur RCS Paris 403 080 823

Code	Désignation des ouvrages	Unité	Main d'œuvre: Temps moyen	Main d'œuvre: M.-o. + charges sociales 4 x 28.42 €	Fournitures: Unité	Fournitures: Quantité	Fournitures: Prix unitaires	Fournitures: Fournitures principales et annexes 7 x 8	Déboursé sec 5 + 9	Prix de revient 10 x 1.340	Prix de vente indicatif € H.T.: Fournitures et mise en œuvre 11 x 1.111	Prix de vente indicatif € H.T.: Mise en œuvre seule 4 x 52.41 €
1	2	3	4	5	6	7	8	9	10	11	12	13
	Coupe sur tube en place *(suite)*											
28 70 15 06 00 009	Coupe sur tubes acier galvanisé ø 40x49 et 50x60 mm	U										
	TOTAL		0.400	11.37	.	.	.		11.37	15.24	16.93	
	VOTRE ENTREPRISE											
28 70 15 06 00 012	Coupe sur tube acier galvanisé ø 66x76 mm	U										
	TOTAL		0.440	12.50	.	.	.		12.50	16.75	18.61	
	VOTRE ENTREPRISE											
	Filetage droit ou gauche sur tube non posé											
28 70 15 09 00 003	Filetage sur tube acier galvanisé ø 12x17 à 20x27 mm	U										
	TOTAL		0.180	5.12	.	.	.		5.12	6.86	7.62	
	VOTRE ENTREPRISE											
28 70 15 09 00 006	Filetage sur tubes acier galvanisé ø 26x34 et 33x42 mm	U										
	TOTAL		0.270	7.67	.	.	.		7.67	10.28	11.42	
	VOTRE ENTREPRISE											
28 70 15 09 00 009	Filetage sur tubes acier galvanisé ø 40x49 et 50x60 mm	U										
	TOTAL		0.320	9.09	.	.	.		9.09	12.18	13.53	
	VOTRE ENTREPRISE											
28 70 15 09 00 012	Filetage sur tube acier galvanisé ø 66x76 mm	U										
	TOTAL		0.360	10.23	.	.	.		10.23	13.71	15.23	
	VOTRE ENTREPRISE											
	Filetage droit ou gauche sur tube en place											
28 70 15 12 00 003	Filetage sur tube acier galvanisé ø 12x17 à 20x27 mm	U										
	TOTAL		0.360	10.23	.	.	.		10.23	13.71	15.23	
	VOTRE ENTREPRISE											
28 70 15 12 00 006	Filetage sur tube acier galvanisé ø 26x34 et 33x42 mm	U										
	TOTAL		0.540	15.35	.	.	.		15.35	20.57	22.85	
	VOTRE ENTREPRISE											
28 70 15 12 00 009	Filetage sur tube acier galvanisé ø 40x49 et 50x60 mm	U										
	TOTAL		0.640	18.19	.	.	.		18.19	24.37	27.08	
	VOTRE ENTREPRISE											
28 70 15 12 00 012	Filetage sur tube acier galvanisé ø 66x76 mm	U										
	TOTAL		0.720	20.46	.	.	.		20.46	27.42	30.46	
	VOTRE ENTREPRISE											
	Filetage à longue vis sur tube non posé											
28 70 15 15 00 003	Filetage sur tube acier galvanisé ø 12x17 à 20x27 mm	U										
	TOTAL		0.270	7.67	.	.	.		7.67	10.28	11.42	
	VOTRE ENTREPRISE											
28 70 15 15 00 006	Filetage sur tube acier galvanisé ø 26x34 et 33x42 mm	U										
	TOTAL		0.410	11.65	.	.	.		11.65	15.61	17.34	
	VOTRE ENTREPRISE											
28 70 15 15 00 009	Filetage sur tube acier galvanisé ø 40x49 et 50x60 mm	U										
	TOTAL		0.480	13.64	.	.	.		13.64	18.28	20.31	
	VOTRE ENTREPRISE											
28 70 15 15 00 012	Filetage sur tube acier galvanisé ø 66x76 mm	U										
	TOTAL		0.540	15.35	.	.	.		15.35	20.57	22.85	
	VOTRE ENTREPRISE											
	Façon de coude à la cintreuse											
28 70 15 18 00 003	Coude sur tube acier galvanisé ø 12x17 à 20x27 mm	U										
	TOTAL		0.230	6.54	.	.	.		6.54	8.76	9.73	
	VOTRE ENTREPRISE											
28 70 15 18 00 006	Coude sur tube acier galvanisé ø 26x34 et 33x42 mm	U										
	TOTAL		0.350	9.95	.	.	.		9.95	13.33	14.81	
	VOTRE ENTREPRISE											

Copyright © Groupe Moniteur RCS Paris 403 080 823

Code	Désignation des ouvrages	Unité	Main d'œuvre: Temps moyen	Main d'œuvre: M.-o. + charges sociales 4 x 28.42 €	Fournitures: Unité	Fournitures: Quantité	Fournitures: Prix unitaires	Fournitures: Fournitures principales et annexes 7 x 8	Déboursé sec 5 + 9	Prix de revient 10 x 1.340	Prix de vente indicatif € H.T.: Fournitures et mise en œuvre 11 x 1.111	Prix de vente indicatif € H.T.: Mise en œuvre seule 4 x 52.41 €
1	2	3	4	5	6	7	8	9	10	11	12	13
	Façon de coude à la cintreuse *(suite)*											
28 70 15 18 00 009	Coude sur tubes acier galvanisé ø 40x49 et 50x60 mm	U										
	TOTAL		0.500	14.21	.	.	.		14.21	19.04	21.15	
	VOTRE ENTREPRISE											
28 70 15 18 00 012	Coude sur tube acier galvanisé ø 66x76 mm	U										
	TOTAL		0.700	19.89	.	.	.		19.89	26.65	29.61	
	VOTRE ENTREPRISE											
	Joint à vis comprenant la pose des raccords, brides ou robinetterie. Fourniture à reprendre.											
28 70 15 21 00 003	Joint de vis sur tube acier galvanisé ø 12x17 à 20x27 mm	U										
	TOTAL		0.160	4.55	.	.	.		4.55	6.10	6.78	
	VOTRE ENTREPRISE											
28 70 15 21 00 006	Joint de vis sur tubes acier galvanisé ø 26x34 et 33x42 mm	U										
	TOTAL		0.200	5.68	.	.	.		5.68	7.61	8.45	
	VOTRE ENTREPRISE											
28 70 15 21 00 009	Joint de vis sur tubes acier galvanisé ø 40x49 et 50x60 mm	U										
	TOTAL		0.260	7.39	.	.	.		7.39	9.90	11.00	
	VOTRE ENTREPRISE											
28 70 15 21 00 012	Joint de vis sur tube acier galvanisé ø 66x76 mm	U										
	TOTAL		0.360	10.23	.	.	.		10.23	13.71	15.23	
	VOTRE ENTREPRISE											
	Pose de raccord 3 pièces Fourniture à reprendre.											
28 70 15 22 00 003	Pose de raccord 3 pièces sur tube acier galvanisé ø 12x17 à 20x27 mm	U										
	TOTAL		0.240	6.82	.	.	.		6.82	9.14	10.15	
	VOTRE ENTREPRISE											
28 70 15 22 00 006	Pose de raccord 3 pièces sur tube acier galvanisé ø 26x34 et 33x42 mm	U										
	TOTAL		0.300	8.53	.	.	.		8.53	11.43	12.70	
	VOTRE ENTREPRISE											
28 70 15 22 00 009	Pose de raccord 3 pièces sur tube acier galvanisé ø 40x49 et 50x60 mm	U										
	TOTAL		0.390	11.08	.	.	.		11.08	14.85	16.50	
	VOTRE ENTREPRISE											
28 70 15 22 00 012	Pose de raccord 3 pièces sur tube acier galvanisé ø 66 x 76 mm	U										
	TOTAL		0.540	15.35	.	.	.		15.35	20.57	22.85	
	VOTRE ENTREPRISE											
	REMANIAGE ET DEPOSE DE TUBE ACIER GALVANISE Reprendre les façons accessoires et les joints de vis selon leur nature aux ouvrages n° 28 70 15 03 00 003 à 28 70 15 22 00 012.											
	Dépose de tube pour réemploi et repose en place											
28 70 16 03 00 003	Dépose et repose de tube acier galvanisé ø 12x17 à 20x27 mm	ML										
	TOTAL		0.120	3.41	.	.	.		3.41	4.57	5.08	
	VOTRE ENTREPRISE											
28 70 16 03 00 006	Dépose et repose de tube acier galvanisé ø 26x34 et 33x42 mm	ML										
	TOTAL		0.180	5.12	.	.	.		5.12	6.86	7.62	
	VOTRE ENTREPRISE											
28 70 16 03 00 009	Dépose et repose de tube acier galvanisé ø 40x49 et 50x60 mm	ML										
	TOTAL		0.240	6.82	.	.	.		6.82	9.14	10.15	
	VOTRE ENTREPRISE											
28 70 16 03 00 012	Dépose et repose de tube acier galvanisé ø 66x76 mm	ML										
	TOTAL		0.320	9.09	.	.	.		9.09	12.18	13.53	
	VOTRE ENTREPRISE											
	Démontage de joint à vis											
28 70 16 06 00 003	Démontage joints de vis sur tube ø 12 x 17 à 20 x 27 mm	U										
	TOTAL		0.080	2.27	.	.	.		2.27	3.04	3.38	
	VOTRE ENTREPRISE											

Copyright © Groupe Moniteur RCS Paris 403 080 823

Code	Désignation des ouvrages	Unité	Main d'œuvre Temps moyen	Main d'œuvre M.-o. + charges sociales 4 x 28.42 €	Fournitures Unité	Fournitures Quantité	Fournitures Prix unitaires	Fournitures principales et annexes 7 x 8	Déboursé sec 5 + 9	Prix de revient 10 x 1.340	Prix de vente indicatif € H.T. Fournitures et mise en œuvre 11 x 1.111	Prix de vente indicatif € H.T. Mise en œuvre seule 4 x 52.41 €
1	2	3	4	5	6	7	8	9	10	11	12	13
	Démontage de joint à vis *(suite)*											
28 70 16 06 00 006	Démontage joints de vis sur tube ø 26x34 et 33x42 mm	U										
	TOTAL		0.100	2.84	.	.	.		2.84	3.81	4.23	
	VOTRE ENTREPRISE											
28 70 16 06 00 009	Démontage joints de vis sur tube ø 40x49 et 50x60 mm	U										
	TOTAL		0.130	3.69	.	.	.		3.69	4.94	5.49	
	VOTRE ENTREPRISE											
28 70 16 06 00 012	Démontage joints de vis sur tube ø 66x76 mm	U										
	TOTAL		0.180	5.12	.	.	.		5.12	6.86	7.62	
	VOTRE ENTREPRISE											
	Démontage de joint à vis avec raccord 3 pièces											
28 70 16 09 00 003	Démontage joints avec raccords 3 pièces sur tube ø 12 x 17 à 20 x 27 mm	U										
	TOTAL		0.120	3.41	.	.	.		3.41	4.57	5.08	
	VOTRE ENTREPRISE											
28 70 16 09 00 006	Démontage joints avec raccords 3 pièces sur tube ø 26 x 34 à 33 x 42 mm	U										
	TOTAL		0.150	4.26	.	.	.		4.26	5.71	6.34	
	VOTRE ENTREPRISE											
28 70 16 09 00 009	Démontage joints avec raccords 3 pièces sur tube ø 40 x 49 à 50 x 60 mm	U										
	TOTAL		0.200	5.68	.	.	.		5.68	7.61	8.45	
	VOTRE ENTREPRISE											
28 70 16 09 00 012	Démontage joints avec raccords 3 pièces sur tube ø 66 x 76 mm	U										
	TOTAL		0.270	7.67	.	.	.		7.67	10.28	11.42	
	VOTRE ENTREPRISE											
	Dépose de tube sans réemploi											
28 70 16 12 00 003	Dépose sans réemploi de tube ø 12 x 17 à 20 x 27 mm	ML										
	TOTAL		0.040	1.14	.	.	.		1.14	1.53	1.70	
	VOTRE ENTREPRISE											
28 70 16 12 00 006	Dépose sans réemploi de tube ø 26 x 34 à 33 x 42 mm	ML										
	TOTAL		0.060	1.71	.	.	.		1.71	2.29	2.54	
	VOTRE ENTREPRISE											
28 70 16 12 00 009	Dépose sans réemploi de tube ø 40 x 49 à 50 x 60 mm	ML										
	TOTAL		0.080	2.27	.	.	.		2.27	3.04	3.38	
	VOTRE ENTREPRISE											
28 70 16 12 00 012	Dépose sans réemploi de tube ø 66 x 76 mm	ML										
	TOTAL		0.110	3.13	.	.	.		3.13	4.19	4.66	
	VOTRE ENTREPRISE											
	TUBE PVC comprenant pose et fixations. Les coupes sont à reprendre aux ouvrages n° 28 70 21 03 00 003 et suivants.											
28 70 18 00 00 003	Tube PVC ø 32 en réparation	ML										
	Tube PVC ø 26x32 mm				ML	1.050	4.27	4.48				
	Fixation				ENS	1.000	0.52	0.52				
	TOTAL		0.160	4.55	.	.	.	5.00	9.55	12.80	14.22	
	VOTRE ENTREPRISE											
28 70 18 00 00 006	Tube PVC ø 40 en réparation	ML										
	Tube PVC ø 34x40 mm				ML	1.050	4.76	5.00				
	Fixation				ENS	1.000	0.55	0.55				
	TOTAL		0.200	5.68	.	.	.	5.55	11.23	15.05	16.72	
	VOTRE ENTREPRISE											
28 70 18 00 00 009	Tube PVC ø 50 en réparation	ML										
	Tube PVC ø 44x50 mm				ML	1.050	6.29	6.60				
	Fixation				ENS	1.000	0.64	0.64				
	TOTAL		0.280	7.96	.	.	.	7.24	15.20	20.37	22.63	
	VOTRE ENTREPRISE											

Copyright © Groupe Moniteur RCS Paris 403 080 823

Code	Désignation des ouvrages	Unité	Main d'œuvre: Temps moyen	Main d'œuvre: M.-o. + charges sociales 4 x 28.42 €	Fournitures: Unité	Fournitures: Quantité	Fournitures: Prix unitaires	Fournitures: Fournitures principales et annexes 7 x 8	Déboursé sec 5 + 9	Prix de revient 10 x 1.340	Prix de vente indicatif € H.T.: Fournitures et mise en œuvre 11 x 1.111	Prix de vente indicatif € H.T.: Mise en œuvre seule 4 x 52.41 €
1	2	3	4	5	6	7	8	9	10	11	12	13
	Dépose de tube sans réemploi *(suite)*											
28 70 18 00 00 012	Tube PVC ø 63 en réparation	ML										
	Tube PVC ø 57x63 mm				ML	1.050	8.18	8.59				
	Fixation				ENS	1.000	2.22	2.22				
	TOTAL		0.500	14.21	.	.	.	10.81	25.02	33.53	37.25	
	VOTRE ENTREPRISE											
28 70 18 00 00 015	Tube PVC ø 75 en réparation	ML										
	Tube PVC ø 75 mm				ML	1.050	10.79	11.33				
	Fixation				ENS	1.000	2.22	2.22				
	TOTAL		0.600	17.05	.	.	.	13.55	30.60	41.00	45.55	
	VOTRE ENTREPRISE											
28 70 18 00 00 018	Tube PVC ø 80 en réparation	ML										
	Tube PVC ø 80 mm				ML	1.050	9.76	10.25				
	Fixation				ENS	1.000	2.22	2.22				
	TOTAL		0.660	18.76	.	.	.	12.47	31.23	41.85	46.50	34.59
	VOTRE ENTREPRISE											
28 70 18 00 00 021	Tube PVC ø 100 en réparation	ML										
	Tuyau PVC ø 100 mm				ML	1.050	10.42	10.94				
	Fixation				ENS	1.000	2.62	2.62				
	TOTAL		0.700	19.89	.	.	.	13.56	33.45	44.82	49.80	
	VOTRE ENTREPRISE											
28 70 18 00 00 024	Tube PVC ø 110 en réparation	ML										
	Tuyau PVC ø 110 mm				ML	1.050	15.03	15.78				
	Fixation				ENS	1.000	2.62	2.62				
	TOTAL		0.760	21.60	.	.	.	18.40	40.00	53.60	59.55	
	VOTRE ENTREPRISE											
	FAÇONS ACCESSOIRES SUR TUBE PVC											
	Coupe sur tube non posé pour mise à longueur.											
28 70 21 03 00 003	Coupe sur tube PVC non posé ø 32, 40 ou 50	U										
	TOTAL		0.080	2.27	.	.	.		2.27	3.04	3.38	
	VOTRE ENTREPRISE											
28 70 21 03 00 006	Coupe sur tube PVC non posé ø 63 ou 75	U										
	TOTAL		0.120	3.41	.	.	.		3.41	4.57	5.08	
	VOTRE ENTREPRISE											
28 70 21 03 00 009	Coupe sur tube PVC non posé ø 80, 100 ou 110	U										
	TOTAL		0.180	5.12	.	.	.		5.12	6.86	7.62	
	VOTRE ENTREPRISE											
	Coupe sur tube en place											
28 70 21 06 00 003	Coupe sur tube PVC en place ø 32, 40 ou 50	U										
	TOTAL		0.160	4.55	.	.	.		4.55	6.10	6.78	
	VOTRE ENTREPRISE											
28 70 21 06 00 006	Coupe sur tube PVC en place ø 63 ou 75	U										
	TOTAL		0.240	6.82	.	.	.		6.82	9.14	10.15	
	VOTRE ENTREPRISE											
28 70 21 06 00 009	Coupe sur tube PVC en place ø 80, 100 ou 110	U										
	TOTAL		0.360	10.23	.	.	.		10.23	13.71	15.23	
	VOTRE ENTREPRISE											
	POSE SEULE DE RACCORD SUR TUBES PVC Présentation et pose des pièces de raccord, comprenant chanfrein et collage. A l'unité de collage. Fourniture des pièces à reprendre.											
28 70 22 00 00 003	Raccord sur tubes PVC ø 32 40 et 50	U										
	Colle à solvant fort				L	0.040	26.08	1.04				
	TOTAL		0.060	1.71	.	.	.	1.04	2.75	3.68	4.09	
	VOTRE ENTREPRISE											
28 70 22 00 00 006	Raccord sur tubes PVC ø 63 ou 75	U										
	Colle à solvant fort				L	0.065	26.08	1.70				
	TOTAL		0.100	2.84	.	.	.	1.70	4.54	6.08	6.75	
	VOTRE ENTREPRISE											

Copyright © Groupe Moniteur RCS Paris 403 080 823

Code	Désignation des ouvrages	Unité	Main d'œuvre: Temps moyen	Main d'œuvre: M.-o. + charges sociales 4 x 28.42 €	Fournitures: Unité	Fournitures: Quantité	Fournitures: Prix unitaires	Fournitures: Fournitures principales et annexes 7 x 8	Déboursé sec 5 + 9	Prix de revient 10 x 1.340	Prix de vente indicatif € H.T.: Fournitures et mise en œuvre 11 x 1.111	Prix de vente indicatif € H.T.: Mise en œuvre seule 4 x 52.41 €
1	2	3	4	5	6	7	8	9	10	11	12	13
	Coupe sur tube en place *(suite)*											
28 70 22 00 00 009	Raccord sur tube PVC ø 80, 100 ou 110	U										
	Colle à solvant fort				L	0.095	26.08	2.48				
	TOTAL		0.180	5.12	.	.	.	2.48	7.60	10.18	11.31	
	VOTRE ENTREPRISE											
	REMANIAGE ET DEPOSE DE TUBE PVC											
	Dépose pour réemploi et repose en place											
28 70 23 03 00 003	Dépose et repose de tube ø 32, 40 et 50 mm	ML										
	TOTAL		0.100	2.84	.	.	.		2.84	3.81	4.23	
	VOTRE ENTREPRISE											
28 70 23 03 00 006	Dépose et repose de tube ø 63 et 75 mm	ML										
	TOTAL		0.180	5.12	.	.	.		5.12	6.86	7.62	
	VOTRE ENTREPRISE											
28 70 23 03 00 009	Dépose et repose de tube ø 80, 100 et 110 mm	ML										
	TOTAL		0.280	7.96	.	.	.		7.96	10.67	11.85	
	VOTRE ENTREPRISE											
	Dépose sans réemploi											
28 70 23 06 00 003	Dépose sans réemploi tube PVC ø 32, 40 ou 50 mm	ML										
	TOTAL		0.030	0.85	.	.	.		0.85	1.14	1.27	
	VOTRE ENTREPRISE											
28 70 23 06 00 006	Dépose sans réemploi tube PVC ø 63 et 75 mm	ML										
	TOTAL		0.060	1.71	.	.	.		1.71	2.29	2.54	
	VOTRE ENTREPRISE											
28 70 23 06 00 009	Dépose sans réemploi tube PVC ø 80, 100 ou 110 mm	ML										
	TOTAL		0.090	2.56	.	.	.		2.56	3.43	3.81	
	VOTRE ENTREPRISE											
	TUYAU EN FONTE SME - SMU pour canalisations E.U - E.V (EG - EN) - EP, comprenant présentation et pose. Fourniture des pièces non comprise, à ajouter pour leur valeur d'achat multipliée par les coefficients de frais généraux et de bénéfice. Les fixations sont à reprendre aux ouvrages 28 70 24 06 003 et suivants.											
	Pose seule de tuyau											
28 70 24 03 00 003	Pose de tuyau fonte ø 75	ML										
	TOTAL		0.750	21.32	.	.	.		21.32	28.57	31.74	
	VOTRE ENTREPRISE											
28 70 24 03 00 006	Pose de tuyau fonte ø 100	ML										
	TOTAL		0.900	25.58	.	.	.		25.58	34.28	38.09	
	VOTRE ENTREPRISE											
28 70 24 03 00 009	Pose de tuyau fonte ø 125	ML										
	TOTAL		1.100	31.26	.	.	.		31.26	41.89	46.54	
	VOTRE ENTREPRISE											
28 70 24 03 00 012	Pose de tuyau fonte ø 150	ML										
	TOTAL		1.500	42.63	.	.	.		42.63	57.12	63.46	
	VOTRE ENTREPRISE											
	Fixation par collier acier galvanisé à embase taraudée, comprenant percement de trou, patte à vis et cheville nylon.											
28 70 24 06 00 003	Fixation de tuyau en fonte SME ou SMU ø 75 mm	U										
	Fixation				ENS	1.000	1.71	1.71				
	TOTAL		0.250	7.10	.	.	.	1.71	8.81	11.81	13.12	
	VOTRE ENTREPRISE											
28 70 24 06 00 006	Fixation de tuyau en fonte SME ou SMU ø 100 mm	U										
	Fixation				ENS	1.000	3.90	3.90				
	TOTAL		0.250	7.10	.	.	.	3.90	11.00	14.74	16.38	
	VOTRE ENTREPRISE											
28 70 24 06 00 009	Fixation de tuyau en fonte SME ou SMU ø 125 mm	U										
	Fixation				ENS	1.000	2.44	2.44				
	TOTAL		0.250	7.10	.	.	.	2.44	9.54	12.78	14.20	
	VOTRE ENTREPRISE											

Code	Désignation des ouvrages	Unité	Main d'œuvre: Temps moyen	Main d'œuvre: M.-o. + charges sociales 4 x 28.42 €	Fournitures: Unité	Fournitures: Quantité	Fournitures: Prix unitaires	Fournitures: Fournitures principales et annexes 7 x 8	Déboursé sec 5 + 9	Prix de revient 10 x 1.340	Prix de vente indicatif € H.T.: Fournitures et mise en œuvre 11 x 1.111	Prix de vente indicatif € H.T.: Mise en œuvre seule 4 x 52.41 €
1	2	3	4	5	6	7	8	9	10	11	12	13
	Fixation par collier acier galvanisé *(suite)*											
28 70 24 06 00 012	Fixation de tuyau en fonte SME ou SMU ø 150 mm	U										
	Fixation				ENS	1.000	5.19	5.19				
	TOTAL		0.250	7.10	.	.	.	5.19	12.29	16.47	18.30	
	VOTRE ENTREPRISE											

POSE DES PIECES DE RACCORD La valeur des ouvrages de pièces de raccord est déterminée suivant les ouvrages de tube et tuyau au mètre linéaire correspondant au diamètre et nature pour les longueurs suivantes :
- Coude toutes ouvertures (code: 28 70 24 50 00 001) ..... **0,30 m**
- Culotte et branchement simple (code: 28 70 24 50 002) ..... **1,00 m**
- Culotte et branchement double (code: 28 70 24 50 003) ..... **1,50 m**
- Té (code: 28 70 24 50 00 004) ..... **0,50 m**
- Té avec tampon hermétique (code: 28 70 24 50 00 005) .... **0,60 m**
- Esse simple (code: 28 70 24 50 00 006) ..... **0,80 m**
- Esse double (code: 28 70 24 50 00 007) ..... **1,00 m**
- Coulisse (code: 28 70 24 50 00 008) ..... **0,50 m**
- Siphon horizontal ou vertical (code: 28 70 24 50 00 009) .. **1,50 m**

Fourniture des pièces non comprise, à ajouter pour leur valeur d'achat multipliée par les coefficients de frais généraux et de bénéfice.

FAÇONS ACCESSOIRES SUR TUYAUX EN FONTE ET DEPOSE.

La valeur des ouvrages ci-après est déterminée en appliquant les coefficients sur la valeur des ouvrages au mètre linéaire suivant diamètre (code: 28 70 24 03 00 003 à 012)
- Coupe sur tuyau fonte non posé pour mise à longueur (code: 28 70 24 51 00 001) ..... **coef. 0,60**
- Coupe sur tuyau fonte en place (code: 28 70 24 51 00 002) ..... **coef. 1,00**
- Façon de joint ciment sur tuyau fonte S.M.E. (code: 28 70 24 51 00 003) ..... **coef. 0,50**
- Pose de joint caoutchouc sur tuyau fonte S.M.E. (code: 28 70 24 51 00 004) ..... **coef. 0,40**
- Pose de joint à bague sur tuyau fonte S.M.U. (code: 28 70 24 51 00 005) ..... **coef. 0,50**
- Raccordement sur tuyau conservé, y compris décrottage de collet ou d'emboîture et bouchonnage provisoire (tringlage éventuel de canalisation non prévu) (code: 28 70 24 51 00 006) ..... **coef. 0,50**
- Dépose de tuyaux fonte pour réemploi et repose en place (code: 28 70 24 51 00 007) **coef. 1,75**
- Dépose de tuyaux fonte sans réemploi (code: 28 70 24 51 00 008) ..... **coef. 0,50**

REVISION ET DEPOSE D'APPAREIL

Les ouvrages de révision ci-après sont calculés pour des interventions ponctuelles, auxquelles il convient d'ajouter une indemnité pour déplacement spécial.

COUPURE D'EAU POUR REVISION ET REPARATION comprenant la vidange, la remise en charge et la purge du réseau d'alimentation.

28 75 03 00 00 003	Coupure d'eau sur installation individuelle	U										
	TOTAL		0.300	8.53	.	.	.		8.53	11.43	12.70	
	VOTRE ENTREPRISE											
28 75 03 00 00 006	Coupure d'eau sur colonne montante	U										
	TOTAL		0.500	14.21	.	.	.		14.21	19.04	21.15	
	VOTRE ENTREPRISE											
	REVISION DE ROBINETTERIE											
28 75 06 00 00 002	Tête de robinet à clapet nue 18x150	U										
	Tête nue				U	1.000	7.06	7.06				
	TOTAL		0.250	7.10	.	.	.	7.06	14.16	18.97	21.08	
	VOTRE ENTREPRISE											
28 75 06 00 00 004	Tête de robinet à clapet nue 15x21	U										
	Tête nue				U	1.000	8.58	8.58				
	TOTAL		0.250	7.10	.	.	.	8.58	15.68	21.01	23.34	13.10
	VOTRE ENTREPRISE											
28 75 06 00 00 007	Tête de robinet à clapet avec croisillon 18/150	U										
	Tête à croisillon				U	1.000	13.18	13.18				
	TOTAL		0.250	7.10	.	.	.	13.18	20.28	27.18	30.20	13.10
	VOTRE ENTREPRISE											
28 75 06 00 00 008	Tête de robinet à clapet avec croisillon 15/21	U										
	Tête à croisillon				U	1.000	13.18	13.18				
	TOTAL		0.250	7.10	.	.	.	13.18	20.28	27.18	30.20	13.10
	VOTRE ENTREPRISE											
28 75 06 00 00 010	Tête de robinet céramique nue 15x21	U										
	Tête nue				U	1.000	18.07	18.07				
	TOTAL		0.250	7.10	.	.	.	18.07	25.17	33.73	37.47	13.10
	VOTRE ENTREPRISE											

Copyright © Groupe Moniteur RCS Paris 403 080 823

Code	Désignation des ouvrages	Unité	Main d'œuvre: Temps moyen	Main d'œuvre: M.-o. + charges sociales 4 x 28.42 €	Fournitures: Unité	Fournitures: Quantité	Fournitures: Prix unitaires	Fournitures: Fournitures principales et annexes 7 x 8	Déboursé sec 5 + 9	Prix de revient 10 x 1.340	Prix de vente indicatif € H.T: Fournitures et mise en œuvre 11 x 1.111	Prix de vente indicatif € H.T: Mise en œuvre seule 4 x 52.41 €
1	2	3	4	5	6	7	8	9	10	11	12	13
28 75 06 00 00 013	Tête de robinet céramique avec croisillon 15/21	U										
	Tête à croisillon				U	1.000	22.59	22.59				
	TOTAL		0.250	7.10	.	.	.	22.59	29.69	39.78	44.20	13.10
	VOTRE ENTREPRISE											
28 75 06 00 00 016	Esse ø 15x21 mm, long. 150 et 200 mm	U										
	Bec + aérateur				U	1.000	17.02	17.02				
	Raccords divers				ENS	1.000	1.19	1.19				
	TOTAL		0.250	7.10	.	.	.	18.21	25.31	33.92	37.69	13.10
	VOTRE ENTREPRISE											
28 75 06 00 00 019	Esse ø 15x21 mm, long. 250 et 300 mm	U										
	Bec + aérateur				U	1.000	20.45	20.45				
	Raccords divers				ENS	1.000	1.19	1.19				
	TOTAL		0.250	7.10	.	.	.	21.64	28.74	38.51	42.78	13.10
	VOTRE ENTREPRISE											
28 75 06 00 00 022	Esse ø 20x27 mm, long. 150 et 200 mm	U										
	Bec + aérateur				U	1.000	19.77	19.77				
	Raccords divers				ENS	1.000	1.62	1.62				
	TOTAL		0.250	7.10	.	.	.	21.39	28.49	38.18	42.42	13.10
	VOTRE ENTREPRISE											
28 75 06 00 00 025	Esse ø 20x27 mm, long. 250 et 300 mm	U										
	Bec + aérateur				U	1.000	23.24	23.24				
	Raccords divers				ENS	1.000	1.62	1.62				
	TOTAL		0.250	7.10	.	.	.	24.86	31.96	42.83	47.58	13.10
	VOTRE ENTREPRISE											
28 75 06 00 00 028	Col de cygne ø 15x21 mm, long. 150 et 200 mm	U										
	Col cygne + aérateur				U	1.000	19.22	19.22				
	Raccords divers				ENS	1.000	1.19	1.19				
	TOTAL		0.250	7.10	.	.	.	20.41	27.51	36.86	40.95	13.10
	VOTRE ENTREPRISE											
28 75 06 00 00 031	Col de cygne ø 15x21 mm, long. 250 mm	U										
	Col cygne + aérateur				U	1.000	25.05	25.05				
	Raccords divers				ENS	1.000	1.19	1.19				
	TOTAL		0.250	7.10	.	.	.	26.24	33.34	44.68	49.64	13.10
	VOTRE ENTREPRISE											
28 75 06 00 00 034	Col de cygne ø 20x27 mm, long. 150 et 200 mm	U										
	Col cygne + aérateur				U	1.000	21.03	21.03				
	Raccords divers				ENS	1.000	1.62	1.62				
	TOTAL		0.250	7.10	.	.	.	22.65	29.75	39.86	44.28	13.10
	VOTRE ENTREPRISE											
28 75 06 00 00 037	Col de cygne ø 20x 27 mm long. 250 mm	U										
	Col cygne + aérateur				U	1.000	25.54	25.54				
	Raccords divers				ENS	1.000	1.62	1.62				
	TOTAL		0.250	7.10	.	.	.	27.16	34.26	45.91	51.01	13.10
	VOTRE ENTREPRISE											
REMPLACEMENT DE GARNITURE comprenant le démontage de la tête, le remplacement de la garniture, rodage de siège, graissage et remontage. Non compris cartouche.												
28 75 09 00 00 003	Robinetterie indépendante	U										
	Clapet plein				U	1.000	0.24	0.24				
	TOTAL		0.850	24.16	.	.	.	0.24	24.40	32.70	36.33	
	VOTRE ENTREPRISE											
28 75 09 00 00 006	Mélangeur, mitigeur (cartouche non comprise)	U										
	Joint ø 20x27				U	1.000	0.09	0.09				
	TOTAL		1.050	29.84	.	.	.	0.09	29.93	40.11	44.56	
	VOTRE ENTREPRISE											
REVISION DE SYSTEME DE VIDAGE comprenant vérification des joints et réglage.												
28 75 12 00 00 003	Révision système de vidange pour lavabo ou bidet	U										
	TOTAL		0.200	5.68	.	.	.		5.68	7.61	8.45	
	VOTRE ENTREPRISE											

Copyright © Groupe Moniteur RCS Paris 403 080 823

REVISION ET DEPOSE D'APPAREIL

Code	Désignation des ouvrages	Unité	Main d'œuvre Temps moyen	Main d'œuvre M.-o. + charges sociales 4 x 28.42 €	Fournitures Unité	Fournitures Quantité	Fournitures Prix unitaires	Fournitures principales et annexes 7 x 8	Déboursé sec 5 + 9	Prix de revient 10 x 1.340	Prix de vente indicatif € H.T. Fournitures et mise en œuvre 11 x 1.111	Prix de vente indicatif € H.T. Mise en œuvre seule 4 x 52.41 €
1	2	3	4	5	6	7	8	9	10	11	12	13
28 75 12 00 00 006	Révision système de vidage pour baignoire	U										
	TOTAL		0.500	14.21	.	.	.		14.21	19.04	21.15	
	VOTRE ENTREPRISE											
28 75 12 00 00 009	Majoration pour dépose et repose de bonde	U										
	TOTAL		0.400	11.37	.	.	.		11.37	15.24	16.93	
	VOTRE ENTREPRISE											
28 75 12 00 00 012	Dépose et repose de colonne de lavabo pour accès au vidage et siphon	U										
	TOTAL		0.500	14.21	.	.	.		14.21	19.04	21.15	
	VOTRE ENTREPRISE											
	REVISION DE SIPHON comprenant démontage, nettoyage, remontage et réfection des joints.											
28 75 15 00 00 003	Révision de siphon d'évier ou de lavabo	U										
	Joint fibre ø 33x42				U	2.000	0.15	0.30				
	TOTAL		0.700	19.89	.	.	.	0.30	20.19	27.05	30.05	
	VOTRE ENTREPRISE											
28 75 15 00 00 006	Révision de siphon de baignoire, douche, bac à laver	U										
	Joint fibre ø 40x49				U	2.000	0.21	0.42				
	TOTAL		0.740	21.03	.	.	.	0.42	21.45	28.74	31.93	
	VOTRE ENTREPRISE											
	REVISION ET REPARATION DE RESERVOIR DE CHASSE D'EAU											
	Révision de réservoir de chasse comprenant nettoyage, réglage et contrôle du mécanisme, remplacement du joint d'étanchéité.											
28 75 16 03 00 003	Révision de réservoir de chasse d'eau en fonte, position haute ou mi-haute	U										
	Joint fibre ø 33x42				U	1.000	0.15	0.15				
	TOTAL		1.150	32.68	.	.	.	0.15	32.83	43.99	48.87	
	VOTRE ENTREPRISE											
28 75 16 03 00 006	Révision de réservoir de chasse d'eau en porcelaine ou plastique	U										
	Joint fibre ø 33x42				U	1.000	0.15	0.15				
	TOTAL		1.000	28.42	.	.	.	0.15	28.57	38.28	42.53	
	VOTRE ENTREPRISE											
	Remplacement de cône de chasse comprenant la dépose du mécanisme, le remplacement du cône, le remontage, mastic et ligatures.											
28 75 16 06 00 003	Remplacement de cône de chasse d'eau sans démontage du réservoir	U										
	Cône de chasse				U	1.000	4.19	4.19				
	Mastic				U	0.015	6.58	0.10				
	TOTAL		0.500	14.21	.	.	.	4.29	18.50	24.79	27.54	
	VOTRE ENTREPRISE											
28 75 16 06 00 006	Remplacement de cône de chasse d'eau avec démontage du réservoir	U										
	Cône de chasse				U	1.000	4.19	4.19				
	Rondelle réservoir chasse				U	1.000	3.57	3.57				
	Joint fibre ø 15x21				U	1.000	0.04	0.04				
	Mastic				U	0.015	6.58	0.10				
	Raccords divers				ENS	1.000	0.87	0.87				
	TOTAL		1.400	39.79	.	.	.	8.77	48.56	65.07	72.29	
	VOTRE ENTREPRISE											
	Remplacement de mécanisme de chasse comprenant la dépose de l'ancien mécanisme, le remplacement du joint de réservoir, le remontage.											
28 75 16 09 00 003	Remplacement de mécanisme complet de chasse d'eau avec flotteur	U										
	Mécanisme de chasse				U	1.000	56.87	56.87				
	TOTAL		2.500	71.05	.	.	.	56.87	127.92	171.41	190.44	
	VOTRE ENTREPRISE											
	DEGORGEMENT D'APPAREIL OU DE CANALISATION - La facturation sera faite suivant le temps passé.											
	REMPLACEMENT D'ABATTANT DE WC simple ou double, y compris dépose de l'ancien et coupe éventuelle des boulons de fixation. Fourniture à reprendre.											
28 75 18 00 00 003	Remplacement d'abattant	U										
	TOTAL		0.500	14.21	.	.	.		14.21	19.04	21.15	
	VOTRE ENTREPRISE											

Copyright © Groupe Moniteur RCS Paris 403 080 823

Code	Désignation des ouvrages	Unité	Main d'œuvre		Fournitures				Déboursé sec	Prix de revient	Prix de vente indicatif € H.T.	
			Temps moyen	M.-o. + charges sociales 4 x 28.42 €	Unité	Quantité	Prix unitaires	Fournitures principales et annexes 7 x 8	5 + 9	10 x 1.340	Fournitures et mise en œuvre 11 x 1.111	Mise en œuvre seule 4 x 52.41 €
1	2	3	4	5	6	7	8	9	10	11	12	13
REMPLACEMENT DE GROUPE DE SECURITE												
28 75 19 00 00 003	Remplacement de groupe de sécurité avec entonnoir-siphon, compris dépose de l'ancien. Non compris vidange éventuelle du ballon	U										
	Groupe sécurité 20x27				U	1.000	21.42	21.42				
	Entonnoir siphonné				U	1.000	3.30	3.30				
	TOTAL		1.250	35.53	.	.	.	24.72	60.25	80.74	89.70	
	VOTRE ENTREPRISE											
DEPOSE D'APPAREIL SANITAIRE EN CONSERVATION après arrêt de service (ouvrages 28 75 03 00 00 003 ou 006). Dépose des canalisations à reprendre.												
28 75 21 00 00 003	Dépose de baignoire fonte	U										
	TOTAL		2.000	56.84	.	.	.		56.84	76.17	84.62	
	VOTRE ENTREPRISE											
28 75 21 00 00 006	Dépose de baignoire acier, bac à laver, douche (jusqu'à 100 kg)	U										
	TOTAL		1.500	42.63	.	.	.		42.63	57.12	63.46	
	VOTRE ENTREPRISE											
28 75 21 00 00 009	Dépose de lavabo sur colonne (simple ou double)	U										
	TOTAL		1.200	34.10	.	.	.		34.10	45.69	50.76	
	VOTRE ENTREPRISE											
28 75 21 00 00 012	Dépose de lavabo sur console, lave-mains, WC à réservoir attenant	U										
	TOTAL		0.900	25.58	.	.	.		25.58	34.28	38.09	
	VOTRE ENTREPRISE											
28 75 21 00 00 015	Dépose de bidet ou de vasque	U										
	TOTAL		0.700	19.89	.	.	.		19.89	26.65	29.61	
	VOTRE ENTREPRISE											
28 75 21 00 00 018	Dépose d'évier inox sans support	U										
	TOTAL		0.800	22.74	.	.	.		22.74	30.47	33.85	
	VOTRE ENTREPRISE											
28 75 21 00 00 021	Dépose d'évier grès sans support	U										
	TOTAL		1.200	34.10	.	.	.		34.10	45.69	50.76	
	VOTRE ENTREPRISE											
28 75 21 00 00 024	Dépose de meuble support ou jambages	U										
	TOTAL		0.300	8.53	.	.	.		8.53	11.43	12.70	
	VOTRE ENTREPRISE											
28 75 21 00 00 027	Dépose bloc WC, cuvette et réservoir mural y compris tube de chasse	U										
	TOTAL		1.200	34.10	.	.	.		34.10	45.69	50.76	
	VOTRE ENTREPRISE											
28 75 21 00 00 030	Dépose de cuvette suspendue, bâti-support avec réservoir encastré compris démolition du doublage en plaque de plâtre	U										
	TOTAL		3.200	90.94	.	.	.		90.94	121.86	135.39	
	VOTRE ENTREPRISE											
DEPOSE DE CHAUFFE-EAU non compris vidange.												
28 75 24 00 00 003	Dépose chauffe-eau et chauffe-bain à gaz	U										
	TOTAL		0.500	14.21	.	.	.		14.21	19.04	21.15	
	VOTRE ENTREPRISE											
28 75 24 00 00 006	Dépose chauffe-eau électrique jusqu'à 50 l	U										
	TOTAL		0.600	17.05	.	.	.		17.05	22.85	25.39	
	VOTRE ENTREPRISE											
28 75 24 00 00 009	Dépose chauffe-eau électrique de 50 à 150 l	U										
	TOTAL		1.200	34.10	.	.	.		34.10	45.69	50.76	
	VOTRE ENTREPRISE											
28 75 24 00 00 012	Dépose chauffe-eau électrique de 200 à 300 l	U										
	TOTAL		2.000	56.84	.	.	.		56.84	76.17	84.62	
	VOTRE ENTREPRISE											

Copyright © Groupe Moniteur RCS Paris 403 080 823

REVISION ET DEPOSE D'APPAREIL

Code	Désignation des ouvrages	Unité	Main d'œuvre		Fournitures				Déboursé sec	Prix de revient	Prix de vente indicatif € H.T.	
			Temps moyen	M.-o. + charges sociales 4 x 28.42 €	Unité	Quantité	Prix unitaires	Fournitures principales et annexes 7 x 8	5 + 9	10 x 1.340	Fournitures et mise en œuvre 11 x 1.111	Mise en œuvre seule 4 x 52.41 €
1	2	3	4	5	6	7	8	9	10	11	12	13

Coefficients à appliquer sur les prix des ouvrages 28 75 21 00 00 003 à 027 :
- DEPOSE d'appareils en démolition (code: 28 75 21 00 00 050) ..... **coef. 0,30**
- REPOSE d'appareils préalablement déposés (code: 28 75 21 00 00 051)..... **coef. 1,50**
- MONTAGE OU DESCENTE d'appareils sanitaires ou de production d'eau chaude : se reporter aux ouvrages CN 32 03 06 00 003 et suivants.

Copyright © Groupe Moniteur RCS Paris 403 080 823

Copyright © Groupe Moniteur RCS Paris B 403 080 823

NOTES

Copyright © Groupe Moniteur RCS Paris B 403 080 823

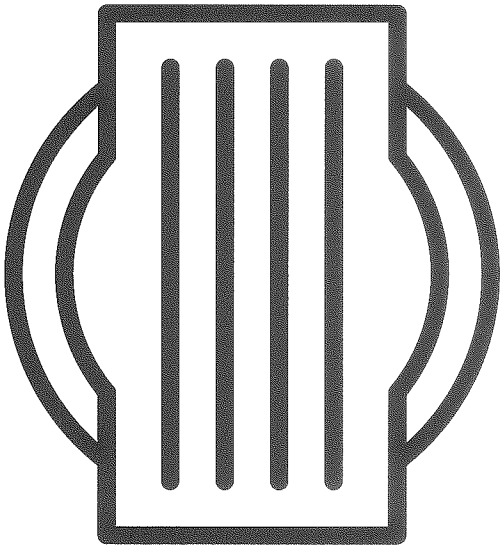

Ventilation

Index de corps d'état n°34 - VENTILATION

MAIN D'OEUVRE DU CORPS D'ETAT VENTILATION 408

KIT V.M.C. INDIVIDUELLE TRAVAUX NEUFS 408

VENTILATION SIMPLE FLUX 408
VENTILATION SIMPLE FLUX HYGROREGLABLE 408
Kit de ventilation 408
Majoration pour bouche supplémentaire 409
VENTILATION SIMPLE FLUX GAZ 409
VENTILATION DOUBLE FLUX 409
Sans caisson de transfert 409
Avec caisson de transfert 409
OUVRAGES COMPLEMENTAIRES 409

ENTREE D'AIR 410

SUR MENUISERIE 410
Grille standard autoréglable et hygroréglable type A 410
Grille standard hygroréglable type B 410
Grille acoustique autoréglable et hygroréglable type A 410
Grille acoustique hygroréglable type B 411
Silencieux pour coffre volet roulant 411
Pose seule d'entrée d'air et silencieux 412
EN MAÇONNERIE 412
Grille standard autoréglable et hygroréglable type A 412
Grille standard hygroréglable type B 413
Majoration pour traversée de mur 413
Grille acoustique autoréglable et hygroréglable type A 413
Grille acoustique hygroréglable type B 414
Majoration pour silencieux fixe pour grille acoustique 414
Pose seule de grille, manchon et silencieux 414

EXTRACTION 414

AUTOREGLABLE 414
Bouche sanitaire 414
Bouche cuisine 415
HYGROREGLABLE A ET B 415
Bouche cuisine à commande manuelle par cordon 415
Bouche cuisine à commande électrique par bouton poussoir 416
Bouche salle de bains 416
Bouche WC 417
Accessoire pour bouche A et B 417
VMC GAZ 417

INSUFFLATION 418

BATIMENT TERTIAIRE 418
Bouche 418
Manchon 418

SECURITE INCENDIE 418

COMPARTIMENTAGE 418
Bouche et cartouche CF (EI) 1H 418
Bouche CF (EI) 2 H et cartouche PF (E) 2H 419
Clapet circulaire autocommandé à réarmement manuel 420
Clapet rectangulaire autocommandé à réarmement manuel 421
Majoration pour déclenchement électromagnétique 425
DESENFUMAGE 425
Volet EI 1H 1 vantail 425
Volet EI 1H 2 vantaux 427
Volet EI 2H 1 vantail 428
Volet EI 2H 2 vantaux 429
Coffret de relayage, boîtiers de commande et réarmement pour caisson ou tourelle 431
Caisson de désenfumage 431
Accessoire pour caisson 432
Tourelle de désenfumage 432
Accessoire pour tourelle 433
Ventilateur pour parc de stationnement 434
Majoration sur ventilateur parc de stationnement 434

AERATION TERTIAIRE 437

AERATEUR SIMPLE FLUX EN APPLIQUE 437
Fixation sur vitrage simple ou double vitrage 437
Fixation sur mur 437
AERATEUR A FLUX REVERSIBLE EN APPLIQUE 437
Fixation sur vitrage simple ou double vitrage 437
Fixation sur mur 437
AERATEUR A FLUX REVERSIBLE ENCASTRE 438
Encastrement dans mur épaisseur inférieure à 0,50 m 438

CONDUIT FLEXIBLE LOGEMENT INDIVIDUEL 438

CONDUIT ET GAINE FLEXIBLE POUR INSTALLATION EN PAVILLON 438
En PVC nu 438
En PVC armé fibré B-s2-d0 439
En PVC classé (B-s2-d0) isolé 439
En alu-polyester A2-s1-d0 439
Conduit spécial gaz en aluminium isolé 440

CONDUIT RIGIDE COLLECTIF TERTIAIRE 440

CONDUIT EN ACIER GALVANISE A JOINTS 440
Elément hauteur d'étage 440
Conduit au mètre linéaire 443
Parcours terrasse ou combles 444
Accessoires conduit acier galvanisé à joints 445
CONDUIT EN TOLE D'ALUMINIUM 455
Elément hauteur d'étage 455
Conduit au mètre linéaire 458
Conduit pour parcours en terrasse ou combles 459
Conduit façonné à la demande 459
Accessoires conduit tôle d'aluminium 459
CALORIFUGEAGE DE GAINE 461

CONDUIT FLEXIBLE TERTIAIRE 462

TERTIAIRE PARCOURS INTERIEUR 462
Conduit flexible en aluminium-polyester, (A2-s1-d0) 462
Conduit flexible en aluminium nu, (A2-s1-d0) 462

CAISSON ET TOURELLE VMC 463

CAISSON PIQUAGE EN TERRASSE 463
CAISSON D'EXTRACTION TERRASSE 464
Caisson basse consommation 464
Majoration pour moteur de secours 464
Majoration pour manchette souple de refoulement 465
TOURELLE D'EXTRACTION TERRASSE 465

REJET D'AIR VICIE EN TOITURE 465

CHAPEAU DE TOITURE 465

ENTRETIEN V.M.C. 466

MESURE DU DEBIT D'EXTRACTION 466
Au niveau du caisson d'extraction 466
Au niveau d'une colonne ou d'un collecteur 466
Au niveau des bouches 466
EQUILIBRAGE ET REGLAGE INSTALLATION 466
ENTRETIEN DE GROUPE EXTRACTION 467

TRAVAUX DIVERS 467

DEPOUSSIERAGE DE FILTRE 467
DEPOUSSIERAGE DE COLONNE 467
ENTRETIEN DE TOURELLE D'EXTRACTION 467

ASPIRATION CENTRALISEE 467

CENTRALE 467
COMMANDE 468
PRISE 468
KIT CONDUIT ET ACCESSOIRES 468

MORTIER 468

Copyright © Groupe Moniteur RCS Paris 403 080 823

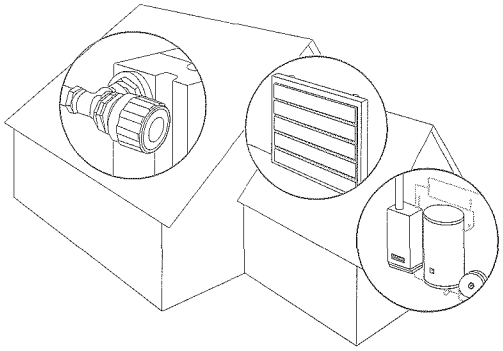

34 - VENTILATION

Vérifiez vos paramètres

	Fourniture et mise en œuvre	Mise en œuvre seule
Taux horaires moyens du corps d'état :		
Coût horaire de main-d'œuvre compris charges sociales	28.10 €	28.10 €
Prix de vente hors taxes	41.83 €	51.82 €
Multiplicateurs :		
Frais généraux sur main-d'œuvre	1.340	1.660
Frais généraux sur fournitures	1.340	
Bénéfices et aléas	1.111	1.111

Code	Désignation des ouvrages	Unité	Main d'œuvre: Temps moyen	Main d'œuvre: M.-o. + charges sociales 4 x 28.10 €	Fournitures: Unité	Fournitures: Quantité	Fournitures: Prix unitaires	Fournitures: Fournitures principales et annexes 7 x 8	Déboursé sec 5 + 9	Prix de revient 10 x 1.340	Prix de vente indicatif € H.T.: Fournitures et mise en œuvre 11 x 1.111	Prix de vente indicatif € H.T.: Mise en œuvre seule 4 x 51.82 €
1	2	3	4	5	6	7	8	9	10	11	12	13
	LES MATERIELS DE V.M.C. sont considérés rendus chantier (hors sujétions de manutentions : coltinage, montage, descente). Les prix indiqués comprennent, la mise en place, le calage, les fixations et la mise en service et réglages. Ouvrages à reprendre en complément : - Montage ou descente des appareils (voir : OUVRAGES COMMUNS, chapitre CN 32)											
	MAIN D'OEUVRE DU CORPS D'ETAT VENTILATION											
	Taux horaire moyen calculé suivant les hypothèses BATIPRIX.											
34 01 00 00 00 003	Taux horaire moyen	H										
	TOTAL		1.000	28.10	.	.	.		28.10	37.65	41.83	51.82
	VOTRE ENTREPRISE											
	KIT V.M.C. INDIVIDUELLE TRAVAUX NEUFS											
	Pour les appareils raccordés au réseau électrique, les circuits et branchements sont à reprendre au corps d'état ELECTRICITE. Pour les kits suivants, l'extracteur est placé en combles avec les manchons acoustiques en attente, les conduits de ventilation et les éventuels percements sont à reprendre.											
	VENTILATION SIMPLE FLUX Kit VMC simple flux comprenant : extracteur, bouches, manchettes et liaison acoustique, avec 1 bouton minuterie.											
34 02 01 00 00 003	Kit V.M.C., 1 cuisine 2 sanitaires	ENS										
	Kit VMC simple flux				U	1.000	356.30	356.30				
	TOTAL		3.100	87.11	.	.	.	356.30	443.41	594.17	660.12	160.64
	VOTRE ENTREPRISE											
34 02 01 00 00 006	Kit V.M.C., 1 cuisine 3 sanitaires	ENS										
	Kit VMC simple flux				U	1.000	379.26	379.26				
	TOTAL		3.100	87.11	.	.	.	379.26	466.37	624.94	694.31	160.64
	VOTRE ENTREPRISE											
34 02 01 00 00 009	Kit V.M.C., 1 cuisine 4 sanitaires	ENS										
	Kit VMC simple flux				U	1.000	402.22	402.22				
	TOTAL		3.100	87.11	.	.	.	402.22	489.33	655.70	728.48	160.64
	VOTRE ENTREPRISE											
34 02 01 00 00 012	Kit V.M.C., 1 cuisine 5 sanitaires	ENS										
	Kit VMC simple flux				U	1.000	425.18	425.18				
	TOTAL		3.100	87.11	.	.	.	425.18	512.29	686.47	762.67	160.64
	VOTRE ENTREPRISE											
	VENTILATION SIMPLE FLUX HYGROREGLABLE Kit VMC simple flux hygroréglable, comprenant : extracteur, bouches électriques, manchettes à piquage à baïonnette et colliers, avec 1 bouton minuterie.											
	Kit de ventilation											
34 02 03 03 00 002	Kit V.M.C., 1 cuisine 2 sanitaires	ENS										
	Kit VMC hygroréglable				U	1.000	369.76	369.76				
	TOTAL		2.800	78.68	.	.	.	369.76	448.44	600.91	667.61	145.10
	VOTRE ENTREPRISE											
34 02 03 03 00 004	Kit V.M.C., 1 cuisine 3 sanitaires	ENS										
	Kit VMC hygroréglable				U	1.000	422.86	422.86				
	TOTAL		3.000	84.30	.	.	.	422.86	507.16	679.59	755.02	155.46
	VOTRE ENTREPRISE											
34 02 03 03 00 006	Kit V.M.C., 1 cuisine 4 sanitaires	ENS										
	Kit VMC hygroréglable				U	1.000	429.67	429.67				
	TOTAL		3.450	96.94	.	.	.	429.67	526.61	705.66	783.99	178.78
	VOTRE ENTREPRISE											
34 02 03 03 00 009	Kit V.M.C., 1 cuisine 5 sanitaires	ENS										
	Kit VMC hygroréglable				U	1.000	492.25	492.25				
	TOTAL		4.350	122.24	.	.	.	492.25	614.49	823.42	914.82	225.42
	VOTRE ENTREPRISE											

Copyright © Groupe Moniteur RCS Paris 403 080 823

Code	Désignation des ouvrages	Unité	Main d'œuvre Temps moyen	Main d'œuvre M.-o. + charges sociales 4 x 28.10 €	Fournitures Unité	Fournitures Quantité	Fournitures Prix unitaires	Fournitures principales et annexes 7 x 8	Déboursé sec 5 + 9	Prix de revient 10 x 1.340	Prix de vente indicatif € H.T. Fournitures et mise en œuvre 11 x 1.111	Prix de vente indicatif € H.T. Mise en œuvre seule 4 x 51.82 €
1	2	3	4	5	6	7	8	9	10	11	12	13
	Majoration pour bouche supplémentaire											
34 02 03 06 00 004	Majoration Kit V.M.C. bouche pour 1 bain supplémentaire	U										
	Kit accessoires bain				U	1.000	62.60	62.60				
	TOTAL		0.450	12.65	.	.	.	62.60	75.25	100.84	112.03	23.32
	VOTRE ENTREPRISE											
34 02 03 06 00 007	Majoration Kit V.M.C. bouche pour 1 WC supplémentaire hygro BBC	U										
	Kit accessoires WC hygro				U	1.000	65.58	65.58				
	TOTAL		0.450	12.65	.	.	.	65.58	78.23	104.83	116.47	23.32
	VOTRE ENTREPRISE											
	VENTILATION SIMPLE FLUX GAZ Kit VMC simple flux gaz pour chaudière placée dans en cuisine, comprenant : extracteur, bouche gaz et bouches d'extraction, manchettes à piquage et colliers.											
34 02 06 00 00 003	Kit V.M.C., 1 cuisine 2 sanitaires	ENS										
	Kit simple flux gaz				U	1.000	338.10	338.10				
	TOTAL		2.500	70.25	.	.	.	338.10	408.35	547.19	607.93	129.55
	VOTRE ENTREPRISE											
34 02 06 00 00 006	Kit V.M.C., 1 cuisine 3 sanitaires	ENS										
	Kit simple flux gaz				U	1.000	354.20	354.20				
	TOTAL		2.800	78.68	.	.	.	354.20	432.88	580.06	644.45	145.10
	VOTRE ENTREPRISE											
34 02 06 00 00 009	Kit V.M.C., 1 cuisine 4 sanitaires	ENS										
	Kit simple flux gaz				U	1.000	366.10	366.10				
	TOTAL		3.100	87.11	.	.	.	366.10	453.21	607.30	674.71	160.64
	VOTRE ENTREPRISE											
	VENTILATION DOUBLE FLUX Kit VMC double flux, comprenant : extracteur, caisson d'insufflation, caisson échangeur, bouches, manchettes à piquage à baïonnette et colliers.											
	Sans caisson de transfert avec inverseur à 2 positions.											
34 02 09 03 00 003	Kit V.M.C., 1 cuisine 3 sanitaires, 5 insufflations	ENS										
	Kit VMC double flux				U	1.000	1055.60	1055.60				
	TOTAL		4.650	130.67	.	.	.	1055.60	1186.27	1589.60	1766.05	240.96
	VOTRE ENTREPRISE											
34 02 09 03 00 006	Kit V.M.C., 1 cuisine 4 sanitaires, 6 insufflations	ENS										
	Kit VMC double flux				U	1.000	1085.70	1085.70				
	TOTAL		4.950	139.10	.	.	.	1085.70	1224.80	1641.23	1823.41	256.51
	VOTRE ENTREPRISE											
34 02 09 03 00 009	Kit V.M.C., 1 cuisine 5 sanitaires, 9 insufflations	ENS										
	Kit VMC double flux				U	1.000	1242.50	1242.50				
	TOTAL		5.250	147.52	.	.	.	1242.50	1390.02	1862.63	2069.38	272.06
	VOTRE ENTREPRISE											
	Avec caisson de transfert et 2 boutons minuteries.											
34 02 09 06 00 003	Kit V.M.C., 1 cuisine 3 sanitaires, 5 insufflations	ENS										
	Kit VMC double flux				ENS	1.000	1787.77	1787.77				
	TOTAL		4.950	139.10	.	.	.	1787.77	1926.87	2582.01	2868.61	256.51
	VOTRE ENTREPRISE											
34 02 09 06 00 006	Kit V.M.C., 1 cuisine 4 sanitaires, 6 insufflations	ENS										
	Kit VMC double flux 1C+4S				ENS	1.000	2024.66	2024.66				
	TOTAL		5.550	155.96	.	.	.	2024.66	2180.62	2922.03	3246.38	287.60
	VOTRE ENTREPRISE											
34 02 09 06 00 009	Kit V.M.C., 1 cuisine 5 sanitaires, 9 insufflations	ENS										
	Kit VMC double flux 1C+5S				ENS	1.000	2117.49	2117.49				
	TOTAL		6.450	181.24	.	.	.	2117.49	2298.73	3080.30	3422.21	334.24
	VOTRE ENTREPRISE											
	OUVRAGES COMPLEMENTAIRES											
34 02 12 00 00 002	Kit régulation air neuf	U										
	Kit registre motorisé ø 125				U	1.000	387.10	387.10				
	TOTAL		2.000	56.20	.	.	.	387.10	443.30	594.02	659.96	103.64
	VOTRE ENTREPRISE											

Copyright © Groupe Moniteur RCS Paris 403 080 823

Code	Désignation des ouvrages	Unité	Main d'œuvre: Temps moyen	Main d'œuvre: M.-o. + charges sociales 4 x 28.10 €	Fournitures: Unité	Fournitures: Quantité	Fournitures: Prix unitaires	Fournitures: Fournitures principales et annexes 7 x 8	Déboursé sec 5 + 9	Prix de revient 10 x 1.340	Prix de vente indicatif € H.T.: Fournitures et mise en œuvre 11 x 1.111	Prix de vente indicatif € H.T.: Mise en œuvre seule 4 x 51.82 €
1	2	3	4	5	6	7	8	9	10	11	12	13
	Avec caisson de transfert *(suite)*											
34 02 12 00 00 004	Commande de V.M.C. par inverseur à 2 positions sans voyant	U										
	Inverseur 2 positions				U	1.000	6.09	6.09				
	Fixation				ENS	1.000	0.68	0.68				
	TOTAL		0.350	9.83	.	.	.	6.77	16.60	22.24	24.71	18.14
	VOTRE ENTREPRISE											
34 02 12 00 00 006	Sortie toiture de pavillon ø 150 mm avec plaque plomb pour V.M.C.	U										
	Sortie toiture				U	1.000	94.50	94.50				
	Mastic et bande				ENS	1.000	0.49	0.49				
	TOTAL		1.500	42.15	.	.	.	94.99	137.14	183.77	204.17	77.73
	VOTRE ENTREPRISE											
	ENTREE D'AIR											
	Les entrées d'air et silencieux ci-après sont considérés fournis par le présent lot, et posés par le lot menuiserie, sur les fenêtres.											
	SUR MENUISERIE fourniture de bouche d'entrée d'air neuf en plastique moulé blanc, composé d'un capuchon extérieur de façade, d'une grille anti insecte et d'une entrée d'air intérieur, pour pose en applique sur menuiserie.											
	Grille standard autoréglable et hygroréglable type A											
34 04 03 06 00 003	Entrée d'air débit 15 m3/h	U										
	Entrée d'air 15				U	1.000	3.29	3.29				
	Vis inox				U	4.000	0.19	0.76				
	TOTAL				.	.	.	4.05	4.05	5.43	6.03	
	VOTRE ENTREPRISE											
34 04 03 06 00 006	Entrée d'air débit 22 m3/h	U										
	Entrée d'air 22				U	1.000	3.29	3.29				
	Vis inox				U	4.000	0.19	0.76				
	TOTAL				.	.	.	4.05	4.05	5.43	6.03	
	VOTRE ENTREPRISE											
34 04 03 06 00 009	Entrée d'air débit 30 m3/h	U										
	Entrée d'air 30				U	1.000	3.29	3.29				
	Vis inox				U	4.000	0.19	0.76				
	TOTAL				.	.	.	4.05	4.05	5.43	6.03	
	VOTRE ENTREPRISE											
34 04 03 06 00 012	Entrée d'air débit 45 m3/h	U										
	Entrée d'air 45				U	1.000	3.33	3.33				
	Vis inox				U	4.000	0.19	0.76				
	TOTAL				.	.	.	4.09	4.09	5.48	6.09	
	VOTRE ENTREPRISE											
	Grille standard hygroréglable type B											
34 04 03 09 00 004	Entrée d'air débit 6-45 m3/h 33dB	U										
	Entrée d'air 6/45m3/h 33 dB				U	1.000	19.61	19.61				
	Vis inox				U	4.000	0.19	0.76				
	TOTAL				.	.	.	20.37	20.37	27.30	30.33	
	VOTRE ENTREPRISE											
34 04 03 09 00 007	Entrée d'air débit 34m3/h 33dB	U										
	Entrée d'air 34m3/h 33 dB				U	1.000	9.72	9.72				
	Vis inox				U	4.000	0.19	0.76				
	TOTAL				.	.	.	10.48	10.48	14.04	15.60	
	VOTRE ENTREPRISE											
	Grille acoustique autoréglable et hygroréglable type A											
34 04 03 12 00 003	Entrée d'air débit 22 m3/h, 39 dB	U										
	Entrée d'air 22/39				U	1.000	12.40	12.40				
	Vis inox				U	4.000	0.19	0.76				
	TOTAL				.	.	.	13.16	13.16	17.63	19.59	
	VOTRE ENTREPRISE											

Copyright © Groupe Moniteur RCS Paris 403 080 823

Code	Désignation des ouvrages	Unité	Main d'œuvre: Temps moyen	Main d'œuvre: M.-o. + charges sociales 4 x 28.10 €	Fournitures: Unité	Fournitures: Quantité	Fournitures: Prix unitaires	Fournitures: Fournitures principales et annexes 7 x 8	Déboursé sec 5 + 9	Prix de revient 10 x 1.340	Prix de vente indicatif € H.T.: Fournitures et mise en œuvre 11 x 1.111	Prix de vente indicatif € H.T.: Mise en œuvre seule 4 x 51.82 €
1	2	3	4	5	6	7	8	9	10	11	12	13
	Grille acoustique autoréglable et hygroréglable type A *(suite)*											
34 04 03 12 00 006	Entrée d'air débit 22 m3/h, 41 dB	U										
	Entrée d'air 22/41				U	1.000	15.77	15.77				
	Vis inox				U	4.000	0.19	0.76				
	TOTAL				.	.	.	16.53	16.53	22.15	24.61	
	VOTRE ENTREPRISE											
34 04 03 12 00 009	Entrée d'air débit 30 m3/h, 39 dB	U										
	Entrée d'air 30/39				U	1.000	14.06	14.06				
	Vis inox				U	4.000	0.19	0.76				
	TOTAL				.	.	.	14.82	14.82	19.86	22.06	
	VOTRE ENTREPRISE											
34 04 03 12 00 012	Entrée d'air débit 30 m3/h, 41 dB	U										
	Entrée d'air 30/41				U	1.000	16.52	16.52				
	Vis inox				U	4.000	0.19	0.76				
	TOTAL				.	.	.	17.28	17.28	23.16	25.73	
	VOTRE ENTREPRISE											
34 04 03 12 00 015	Entrée d'air débit 45 m3/h, 39 dB	U										
	Entrée d'air 45/39				U	1.000	16.75	16.75				
	Vis inox				U	4.000	0.19	0.76				
	TOTAL				.	.	.	17.51	17.51	23.46	26.06	
	VOTRE ENTREPRISE											
	Grille acoustique hygroréglable type B											
34 04 03 15 00 004	Entrée d'air débit 6-45 m3/h, 39 dB	U										
	Entrée d'air 6/45m3/h-39 dB				U	1.000	27.63	27.63				
	Vis inox				U	4.000	0.19	0.76				
	TOTAL				.	.	.	28.39	28.39	38.04	42.26	
	VOTRE ENTREPRISE											
34 04 03 15 00 007	Entrée d'air débit 6-45 m3/h, 42 dB	U										
	Entrée d'air 34m3/h-42 dB				U	1.000	24.66	24.66				
	Vis inox				U	4.000	0.19	0.76				
	TOTAL				.	.	.	25.42	25.42	34.06	37.84	
	VOTRE ENTREPRISE											
	Silencieux pour coffre volet roulant											
34 04 03 18 00 003	Silencieux longueur 460 mm, débit 30 m3/h, 41 dB	U										
	Silencieux 460/30/41				U	1.000	16.79	16.79				
	Vis inox				U	4.000	0.19	0.76				
	TOTAL				.	.	.	17.55	17.55	23.52	26.13	
	VOTRE ENTREPRISE											
34 04 03 18 00 006	Silencieux longueur 460 mm, débit 45 m3/h, 42 dB	U										
	Silencieux 460/45/42				U	1.000	17.03	17.03				
	Vis inox				U	4.000	0.19	0.76				
	TOTAL				.	.	.	17.79	17.79	23.84	26.49	
	VOTRE ENTREPRISE											
34 04 03 18 00 009	Silencieux longueur 600 mm, débit 30 m3/h, 42 dB	U										
	Silencieux 600/30/42				U	1.000	20.71	20.71				
	Vis inox				U	4.000	0.19	0.76				
	TOTAL				.	.	.	21.47	21.47	28.77	31.96	
	VOTRE ENTREPRISE											
34 04 03 18 00 012	Silencieux longueur 600 mm, débit 45 m3/h, 44 dB	U										
	Silencieux 600/45/44				U	1.000	20.95	20.95				
	Vis inox				U	4.000	0.19	0.76				
	TOTAL				.	.	.	21.71	21.71	29.09	32.32	
	VOTRE ENTREPRISE											
34 04 03 18 00 015	Silencieux longueur 800 mm, débit 30 m3/h, 43 dB	U										
	Silencieux 800/30/43				U	1.000	23.41	23.41				
	Vis inox				U	4.000	0.19	0.76				
	TOTAL				.	.	.	24.17	24.17	32.39	35.99	
	VOTRE ENTREPRISE											

Copyright © Groupe Moniteur RCS Paris 403 080 823

Code	Désignation des ouvrages	Unité	Main d'œuvre: Temps moyen	Main d'œuvre: M.-o. + charges sociales 4 x 28.10 €	Fournitures: Unité	Fournitures: Quantité	Fournitures: Prix unitaires	Fournitures: Fournitures principales et annexes 7 x 8	Déboursé sec 5 + 9	Prix de revient 10 x 1.340	Prix de vente indicatif € H.T.: Fournitures et mise en œuvre 11 x 1.111	Prix de vente indicatif € H.T.: Mise en œuvre seule 4 x 51.82 €
1	2	3	4	5	6	7	8	9	10	11	12	13
	Silencieux pour coffre volet roulant *(suite)*											
34 04 03 18 00 018	Silencieux longueur 800 mm, débit 45 m3/h, 45 dB	U										
	Silencieux 800/45/45				U	1.000	23.65	23.65				
	Vis inox				U	4.000	0.19	0.76				
	TOTAL				.	.	.	24.41	24.41	32.71	36.34	
	VOTRE ENTREPRISE											
34 04 03 18 00 021	Silencieux longueur 1000 mm, débit 30 m3/h, 44 dB	U										
	Silencieux 1000/30/44				U	1.000	25.96	25.96				
	Vis inox				U	4.000	0.19	0.76				
	TOTAL				.	.	.	26.72	26.72	35.80	39.77	
	VOTRE ENTREPRISE											
34 04 03 18 00 024	Silencieux longueur 1000 mm, débit 45 m3/h, 46 dB	U										
	Silencieux 1000/45/46				U	1.000	26.20	26.20				
	Vis inox				U	4.000	0.19	0.76				
	TOTAL				.	.	.	26.96	26.96	36.13	40.14	
	VOTRE ENTREPRISE											
	Pose seule d'entrée d'air et silencieux											
34 04 03 24 00 003	Grille entrée d'air autoréglable	U										
	Vis inox				U	4.000	0.19	0.76				
	TOTAL		0.250	7.02	.	.	.	0.76	7.78	10.43	11.59	
	VOTRE ENTREPRISE											
34 04 03 24 00 006	Grille entrée d'air hygroréglable	U										
	Vis inox				U	4.000	0.19	0.76				
	TOTAL		0.350	9.83	.	.	.	0.76	10.59	14.19	15.77	
	VOTRE ENTREPRISE											
34 04 03 24 00 009	Silencieux VR	U										
	Vis inox				U	4.000	0.19	0.76				
	TOTAL		0.500	14.05	.	.	.	0.76	14.81	19.85	22.05	
	VOTRE ENTREPRISE											
	EN MAÇONNERIE fourniture de bouche d'entrée d'air neuf, composé d'une grille extérieure en façade, d'un manchon en acier pour traversée de mur et d'une entrée d'air intérieure en plastique moulé blanc.											
	Grille standard autoréglable et hygroréglable type A											
34 04 06 06 00 003	Entrée d'air débit 15 m3/h	U										
	Entrée d'air 15				U	1.000	3.29	3.29				
	Manchon 100				U	1.000	4.34	4.34				
	Vis inox				U	4.000	0.19	0.76				
	TOTAL				.	.	.	8.39	8.39	11.24	12.49	
	VOTRE ENTREPRISE											
34 04 06 06 00 006	Entrée d'air débit 22 m3/h	U										
	Entrée d'air 22				U	1.000	3.29	3.29				
	Manchon 100				U	1.000	4.34	4.34				
	Vis inox				U	4.000	0.19	0.76				
	TOTAL				.	.	.	8.39	8.39	11.24	12.49	
	VOTRE ENTREPRISE											
34 04 06 06 00 009	Entrée d'air débit 30 m3/h	U										
	Entrée d'air 30				U	1.000	3.29	3.29				
	Manchon 100				U	1.000	4.34	4.34				
	Vis inox				U	4.000	0.19	0.76				
	TOTAL				.	.	.	8.39	8.39	11.24	12.49	
	VOTRE ENTREPRISE											
34 04 06 06 00 012	Entrée d'air débit 45 m3/h	U										
	Entrée d'air 45				U	1.000	3.33	3.33				
	Manchon 100				U	1.000	4.34	4.34				
	Vis inox				U	4.000	0.19	0.76				
	TOTAL				.	.	.	8.43	8.43	11.30	12.55	
	VOTRE ENTREPRISE											

Copyright © Groupe Moniteur RCS Paris 403 080 823

Code	Désignation des ouvrages	Unité	Main d'œuvre Temps moyen	Main d'œuvre M.-o. + charges sociales 4 x 28.10 €	Fournitures Unité	Fournitures Quantité	Fournitures Prix unitaires	Fournitures principales et annexes 7 x 8	Déboursé sec 5 + 9	Prix de revient 10 x 1.340	Prix de vente indicatif € H.T. Fournitures et mise en œuvre 11 x 1.111	Prix de vente indicatif € H.T. Mise en œuvre seule 4 x 51.82 €
1	2	3	4	5	6	7	8	9	10	11	12	13
	Grille standard hygroréglable type B											
34 04 06 09 00 004	Entrée d'air débit 6-45 m3/h	U										
	Entrée d'air 6/45m3/h 33 dB				U	1.000	19.61	19.61				
	Manchon 100				U	1.000	4.34	4.34				
	Vis inox				U	4.000	0.19	0.76				
	TOTAL				.	.	.	24.71	24.71	33.11	36.79	
	VOTRE ENTREPRISE											
	Majoration pour traversée de mur en plus-value sur le manchon fixe de 100 mm prévu en traversée pour les grilles ci-dessus.											
34 04 06 15 00 003	Manchon de 140 mm	U										
	Manchon 140				U	1.000	6.70	6.70				
	Manchon 100				U	-1.000	4.34	-4.34				
	TOTAL				.	.	.	2.36	2.36	3.16	3.51	
	VOTRE ENTREPRISE											
34 04 06 15 00 006	Manchon de 160 mm	U										
	Manchon 160				U	1.000	6.70	6.70				
	Manchon 100				U	-1.000	4.34	-4.34				
	TOTAL				.	.	.	2.36	2.36	3.16	3.51	
	VOTRE ENTREPRISE											
34 04 06 15 00 009	Manchon de 200 mm	U										
	Manchon 200				U	1.000	6.70	6.70				
	Manchon 100				U	-1.000	4.34	-4.34				
	TOTAL				.	.	.	2.36	2.36	3.16	3.51	
	VOTRE ENTREPRISE											
	Grille acoustique autoréglable et hygroréglable type A											
34 04 06 18 00 003	Entrée d'air débit 22 m3/h, 39 dB	U										
	Entrée d'air 22/39				U	1.000	12.40	12.40				
	Manchon 100				U	1.000	4.34	4.34				
	Vis inox				U	4.000	0.19	0.76				
	TOTAL				.	.	.	17.50	17.50	23.45	26.05	
	VOTRE ENTREPRISE											
34 04 06 18 00 006	Entrée d'air débit 22 m3/h, 41 dB	U										
	Entrée d'air 22/41				U	1.000	15.77	15.77				
	Manchon 100				U	1.000	4.34	4.34				
	Vis inox				U	4.000	0.19	0.76				
	TOTAL				.	.	.	20.87	20.87	27.97	31.07	
	VOTRE ENTREPRISE											
34 04 06 18 00 009	Entrée d'air débit 30 m3/h, 39 dB	U										
	Entrée d'air 30/39				U	1.000	14.06	14.06				
	Manchon 100				U	1.000	4.34	4.34				
	Vis inox				U	4.000	0.19	0.76				
	TOTAL				.	.	.	19.16	19.16	25.67	28.52	
	VOTRE ENTREPRISE											
34 04 06 18 00 012	Entrée d'air débit 30 m3/h, 41 dB	U										
	Entrée d'air 30/41				U	1.000	16.52	16.52				
	Manchon 100				U	1.000	4.34	4.34				
	Vis inox				U	4.000	0.19	0.76				
	TOTAL				.	.	.	21.62	21.62	28.97	32.19	
	VOTRE ENTREPRISE											
34 04 06 18 00 015	Entrée d'air débit 45 m3/h, 39 dB	U										
	Entrée d'air 45/39				U	1.000	16.75	16.75				
	Manchon 100				U	1.000	4.34	4.34				
	Vis inox				U	4.000	0.19	0.76				
	TOTAL				.	.	.	21.85	21.85	29.28	32.53	
	VOTRE ENTREPRISE											

Copyright © Groupe Moniteur RCS Paris 403 080 823

Code	Désignation des ouvrages	Unité	Main d'œuvre Temps moyen	Main d'œuvre M.-o. + charges sociales 4 x 28.10 €	Fournitures Unité	Fournitures Quantité	Fournitures Prix unitaires	Fournitures principales et annexes 7 x 8	Déboursé sec 5 + 9	Prix de revient 10 x 1.340	Prix de vente indicatif € H.T. Fournitures et mise en œuvre 11 x 1.111	Prix de vente indicatif € H.T. Mise en œuvre seule 4 x 51.82 €
1	2	3	4	5	6	7	8	9	10	11	12	13
	Grille acoustique hygroréglable type B											
34 04 06 21 00 004	Entrée d'air débit 6-45 m3/h, 42 dB	U										
	Entrée d'air 34m3/h-42 dB				U	1.000	24.66	24.66				
	Manchon 100				U	1.000	4.34	4.34				
	Vis inox				U	4.000	0.19	0.76				
	TOTAL				.	.	.	29.76	29.76	39.88	44.31	
	VOTRE ENTREPRISE											
	Majoration pour silencieux fixe pour grille acoustique											
34 04 06 24 00 003	Majoration silencieux pour entrée d'air débit 22 m3/h, 51 dB	U										
	Silencieux 22/51				U	1.000	52.23	52.23				
	Entrée d'air 22/39				U	-1.000	12.40	-12.40				
	Manchon 100				U	-1.000	4.34	-4.34				
	TOTAL				.	.	.	35.49	35.49	47.56	52.84	
	VOTRE ENTREPRISE											
34 04 06 24 00 006	Majoration silencieux pour entrée d'air débit 30 m3/h, 51 dB	U										
	Silencieux 30/51				U	1.000	52.13	52.13				
	Entrée d'air 30/39				U	1.000	14.06	14.06				
	Manchon 100				U	-1.000	4.34	-4.34				
	TOTAL				.	.	.	61.85	61.85	82.88	92.08	
	VOTRE ENTREPRISE											
34 04 06 24 00 009	Majoration silencieux pour entrée d'air débit 45 m3/h, 49 dB	U										
	Silencieux 45/51				U	1.000	52.27	52.27				
	Entrée d'air 45/39				U	1.000	16.75	16.75				
	Manchon 100				U	-1.000	4.34	-4.34				
	TOTAL				.	.	.	64.68	64.68	86.67	96.29	
	VOTRE ENTREPRISE											
34 04 06 24 00 012	Majoration silencieux pour entrée d'air débit 7-40 m3/h, 50 dB	U										
	Silencieux 7-40/50				U	1.000	67.51	67.51				
	Entrée d'air 34m3/h-42 dB				U	1.000	24.66	24.66				
	Manchon 100				U	-1.000	4.34	-4.34				
	TOTAL				.	.	.	87.83	87.83	117.69	130.75	
	VOTRE ENTREPRISE											
	Pose seule de grille, manchon et silencieux dans le cas de la pose au présent lot.											
34 04 06 30 00 003	Grille entrée d'air autoréglable	U										
	TOTAL		0.250	7.02	.	.	.		7.02	9.41	10.45	
	VOTRE ENTREPRISE											
34 04 06 30 00 006	Grille entrée d'air hygroréglable	U										
	TOTAL		0.350	9.83	.	.	.		9.83	13.17	14.63	
	VOTRE ENTREPRISE											
34 04 06 30 00 008	Manchon traversée de mur	U										
	Mortier 3490000000003				M3	0.005	235.38	1.18				
	TOTAL		0.522	14.67	.	.	.	1.18	15.85	21.24	23.60	
	VOTRE ENTREPRISE											
34 04 06 30 00 012	Silencieux traversée de mur	U										
	TOTAL		0.350	9.83	.	.	.		9.83	13.17	14.63	
	VOTRE ENTREPRISE											
	EXTRACTION											
	AUTOREGLABLE fourniture et pose de bouche d'extraction autoréglable en plastique moulé blanc, à débit permanent et débit complémentaire activé manuellement par cordon, compris raccordement sur piquage de la colonne ou gaine d'extraction (accessoires pour bouche à reprendre éventuellement à la sous-famille 34 07 06 15).											
	Bouche sanitaire											
34 07 03 03 00 003	Bouche débit 15 m3/h	U										
	Bouche 15				U	1.000	9.95	9.95				
	Bande adhésive				ML	1.000	0.44	0.44				
	TOTAL		0.200	5.62	.	.	.	10.39	16.01	21.45	23.83	10.36
	VOTRE ENTREPRISE											

Copyright © Groupe Moniteur RCS Paris 403 080 823

Code	Désignation des ouvrages	Unité	Main d'œuvre Temps moyen	Main d'œuvre M.-o. + charges sociales 4 x 28.10 €	Fournitures Unité	Fournitures Quantité	Fournitures Prix unitaires	Fournitures principales et annexes 7 x 8	Déboursé sec 5 + 9	Prix de revient 10 x 1.340	Prix de vente indicatif € H.T. Fournitures et mise en œuvre 11 x 1.111	Prix de vente indicatif € H.T. Mise en œuvre seule 4 x 51.82 €
1	2	3	4	5	6	7	8	9	10	11	12	13
Bouche sanitaire *(suite)*												
34 07 03 03 00 006	Bouche débit 15/30 m3/h	U										
	Bouche 15/30				U	1.000	16.94	16.94				
	Bande adhésive				ML	1.000	0.44	0.44				
	TOTAL		0.350	9.83	.	.	.	17.38	27.21	36.46	40.51	18.14
	VOTRE ENTREPRISE											
Bouche cuisine												
34 07 03 06 00 003	Bouche débit 20/75 m3/h	U										
	Bouche 20/75				U	1.000	17.91	17.91				
	Bande adhésive				ML	1.000	0.44	0.44				
	TOTAL		0.350	9.83	.	.	.	18.35	28.18	37.76	41.95	18.14
	VOTRE ENTREPRISE											
34 07 03 06 00 006	Bouche débit 30/90 m3/h	U										
	Bouche 30/90				U	1.000	17.91	17.91				
	Bande adhésive				ML	1.000	0.44	0.44				
	TOTAL		0.350	9.83	.	.	.	18.35	28.18	37.76	41.95	18.14
	VOTRE ENTREPRISE											
34 07 03 06 00 009	Bouche débit 45/105 m3/h	U										
	Bouche 45/105				U	1.000	17.91	17.91				
	Bande adhésive				ML	1.000	0.44	0.44				
	TOTAL		0.350	9.83	.	.	.	18.35	28.18	37.76	41.95	18.14
	VOTRE ENTREPRISE											
34 07 03 06 00 012	Bouche débit 45/120 m3/h	U										
	Bouche 45/120				U	1.000	17.91	17.91				
	Bande adhésive				ML	1.000	0.44	0.44				
	TOTAL		0.350	9.83	.	.	.	18.35	28.18	37.76	41.95	18.14
	VOTRE ENTREPRISE											
34 07 03 06 00 015	Bouche débit 45/135 m3/h	U										
	Bouche 45/135				U	1.000	17.91	17.91				
	Bande adhésive				ML	1.000	0.44	0.44				
	TOTAL		0.350	9.83	.	.	.	18.35	28.18	37.76	41.95	18.14
	VOTRE ENTREPRISE											
HYGROREGLABLE A ET B fourniture et pose de bouche d'extraction hygroréglable A et B en plastique moulé blanc, compris raccordement sur piquage de la colonne ou gaine d'extraction (accessoires pour bouche à reprendre éventuellement à la sous-famille 34 07 06 15).												
Bouche cuisine à commande manuelle par cordon												
34 07 06 03 00 004	Bouche débit pointe 75 m3/h (hygro A/B) pour F1	U										
	Bouche 75				U	1.000	66.84	66.84				
	Bande adhésive				ML	1.000	0.44	0.44				
	TOTAL		0.380	10.68	.	.	.	67.28	77.96	104.47	116.07	19.69
	VOTRE ENTREPRISE											
34 07 06 03 00 007	Bouche débit pointe 90 m3/h (hygro A/B) pour F2	U										
	Bouche 90				U	1.000	64.57	64.57				
	Bande adhésive				ML	1.000	0.44	0.44				
	TOTAL		0.380	10.68	.	.	.	65.01	75.69	101.42	112.68	19.69
	VOTRE ENTREPRISE											
34 07 06 03 00 010	Bouche débit pointe 105 m3/h (hygro A/B) pour F3	U										
	Bouche 105				U	1.000	62.30	62.30				
	Bande adhésive				ML	1.000	0.44	0.44				
	TOTAL		0.380	10.68	.	.	.	62.74	73.42	98.38	109.30	19.69
	VOTRE ENTREPRISE											
34 07 06 03 00 014	Bouche débit pointe 120 m3/h (hygro B) pour F4	U										
	Bouche 120				U	1.000	53.43	53.43				
	Bande adhésive				ML	1.000	0.44	0.44				
	TOTAL		0.380	10.68	.	.	.	53.87	64.55	86.50	96.10	19.69
	VOTRE ENTREPRISE											

Copyright © Groupe Moniteur RCS Paris 403 080 823

Code	Désignation des ouvrages	Unité	Main d'œuvre Temps moyen	Main d'œuvre M.-o. + charges sociales 4 x 28.10 €	Fournitures Unité	Fournitures Quantité	Fournitures Prix unitaires	Fournitures principales et annexes 7 x 8	Déboursé sec 5 + 9	Prix de revient 10 x 1.340	Prix de vente indicatif € H.T. Fournitures et mise en œuvre 11 x 1.111	Prix de vente indicatif € H.T. Mise en œuvre seule 4 x 51.82 €
1	2	3	4	5	6	7	8	9	10	11	12	13
	Bouche cuisine à commande manuelle par cordon *(suite)*											
34 07 06 03 00 017	Bouche débit pointe 135 m3/h (hygro A/B) pour F4 et +	U										
	Bouche 135				U	1.000	64.57	64.57				
	Bande adhésive				ML	1.000	0.44	0.44				
	TOTAL		0.380	10.68	.	.	.	65.01	75.69	101.42	112.68	19.69
	VOTRE ENTREPRISE											
	Bouche cuisine à commande électrique par bouton poussoir compris raccordement sur attente électrique à proximité.											
34 07 06 06 00 004	Bouche débit pointe 75 m3/h (hygro A/B) pour logement F1	U										
	Bouche 75				U	1.000	72.43	72.43				
	Bande adhésive				ML	1.000	0.44	0.44				
	TOTAL		0.700	19.67	.	.	.	72.87	92.54	124.00	137.76	36.27
	VOTRE ENTREPRISE											
34 07 06 06 00 007	Bouche débit pointe 90 m3/h (hygro A/B) pour F2	U										
	Bouche 90				U	1.000	72.43	72.43				
	Bande adhésive				ML	1.000	0.44	0.44				
	TOTAL		0.700	19.67	.	.	.	72.87	92.54	124.00	137.76	36.27
	VOTRE ENTREPRISE											
34 07 06 06 00 010	Bouche débit pointe 105 m3/h (hygro A/B) pour F3	U										
	Bouche 105				U	1.000	73.58	73.58				
	Bande adhésive				ML	1.000	0.44	0.44				
	TOTAL		0.700	19.67	.	.	.	74.02	93.69	125.54	139.47	36.27
	VOTRE ENTREPRISE											
34 07 06 06 00 013	Bouche débit pointe 135 m3/h (hygro A/B) pour F4 et +	U										
	Bouche 135				U	1.000	72.43	72.43				
	Bande adhésive				ML	1.000	0.44	0.44				
	TOTAL		0.700	19.67	.	.	.	72.87	92.54	124.00	137.76	36.27
	VOTRE ENTREPRISE											
	Bouche salle de bains											
34 07 06 09 00 008	Bouche débit pointe 40 m3/h (hygro A/ B) pour F1 WC séparé	U										
	Bouche SDB WC séparé				U	1.000	33.41	33.41				
	Bande adhésive				ML	1.000	0.44	0.44				
	TOTAL		0.200	5.62	.	.	.	33.85	39.47	52.89	58.76	10.36
	VOTRE ENTREPRISE											
34 07 06 09 00 011	Bouche débit pointe 45 m3/h (hygro A/B) pour F1 SdB-WC commun	U										
	Bouche SDB F1 WC commun				U	1.000	33.41	33.41				
	Bande adhésive				ML	1.000	0.44	0.44				
	TOTAL		0.200	5.62	.	.	.	33.85	39.47	52.89	58.76	10.36
	VOTRE ENTREPRISE											
34 07 06 09 00 014	Bouche débit pointe 45 m3/h (hygro A/B) pour F2 WC commun	U										
	Bouche SDB F2 WC commun				U	1.000	29.47	29.47				
	Bande adhésive				ML	1.000	0.44	0.44				
	TOTAL		0.200	5.62	.	.	.	29.91	35.53	47.61	52.89	10.36
	VOTRE ENTREPRISE											
34 07 06 09 00 017	Bouche débit pointe 45 m3/h (hygro A) pour F3 et +	U										
	10/45m3/h hygro A F3+				U	1.000	29.47	29.47				
	Bande adhésive				ML	1.000	0.44	0.44				
	TOTAL		0.200	5.62	.	.	.	29.91	35.53	47.61	52.89	10.36
	VOTRE ENTREPRISE											
34 07 06 09 00 020	Bouche débit pointe 45 m3/h (hygro B) pour F3 et +	U										
	10/45m3/h hygro B F3+				U	1.000	38.32	38.32				
	Bande adhésive				ML	1.000	0.44	0.44				
	TOTAL		0.200	5.62	.	.	.	38.76	44.38	59.47	66.07	10.36
	VOTRE ENTREPRISE											
34 07 06 09 00 023	Bouche complémentaire débit pointe 40 m3/h (hygro A/B)	U										
	Bouche SDB WC séparé				U	1.000	33.41	33.41				
	Bande adhésive				ML	1.000	0.44	0.44				
	TOTAL		0.200	5.62	.	.	.	33.85	39.47	52.89	58.76	10.36
	VOTRE ENTREPRISE											

Copyright © Groupe Moniteur RCS Paris 403 080 823

Code	Désignation des ouvrages	Unité	Main d'œuvre Temps moyen	Main d'œuvre M.-o. + charges sociales 4 x 28.10 €	Fournitures Unité	Fournitures Quantité	Fournitures Prix unitaires	Fournitures principales et annexes 7 x 8	Déboursé sec 5 + 9	Prix de revient 10 x 1.340	Prix de vente indicatif € H.T. Fournitures et mise en œuvre 11 x 1.111	Prix de vente indicatif € H.T. Mise en œuvre seule 4 x 51.82 €
1	2	3	4	5	6	7	8	9	10	11	12	13
Bouche WC												
34 07 06 12 00 003	Bouche débit 5/30 m3/h (hygro A/B) commande cordon	U										
	Bouche 5/30				U	1.000	26.80	26.80				
	Bande adhésive				ML	1.000	0.44	0.44				
	TOTAL		0.350	9.83	.	.	.	27.24	37.07	49.67	55.18	18.14
	VOTRE ENTREPRISE											
34 07 06 12 00 006	Bouche débit 5/30 m3/h (hygro A/B) commande BP	U										
	Bouche 5/30				U	1.000	40.06	40.06				
	Bande adhésive				ML	1.000	0.44	0.44				
	TOTAL		0.700	19.67	.	.	.	40.50	60.17	80.63	89.58	36.27
	VOTRE ENTREPRISE											
34 07 06 12 00 009	Bouche débit 5/30 m3/h (hygro A/B) commande par détection présence	U										
	Bouche 5/30 présence				U	1.000	40.71	40.71				
	Bande adhésive				ML	1.000	0.44	0.44				
	TOTAL		0.500	14.05	.	.	.	41.15	55.20	73.97	82.18	25.91
	VOTRE ENTREPRISE											
Accessoire pour bouche A et B												
34 07 06 15 00 006	Manchon PVC à griffes ø 125	U										
	Manchon				U	1.000	4.05	4.05				
	TOTAL		0.200	5.62	.	.	.	4.05	9.67	12.96	14.40	10.36
	VOTRE ENTREPRISE											
34 07 06 15 00 009	Module acoustique	U										
	Module acoustique				U	1.000	6.00	6.00				
	TOTAL		0.080	2.25	.	.	.	6.00	8.25	11.06	12.29	4.15
	VOTRE ENTREPRISE											
VMC GAZ pour raccordement de chaudière jusqu'à 23 KW, assurant l'évacuation des gaz brûlés et l'extraction permanente autoréglable avec débit complémentaire à commande par cordon.												
34 07 09 00 00 003	Bouche débit 20/75 m3/h	U										
	Bouche 20/75				U	1.000	54.43	54.43				
	Bande adhésive				ML	1.000	0.44	0.44				
	TOTAL		0.500	14.05	.	.	.	54.87	68.92	92.35	102.60	25.91
	VOTRE ENTREPRISE											
34 07 09 00 00 006	Bouche débit 30/90 m3/h	U										
	Bouche 30/90				U	1.000	54.43	54.43				
	Bande adhésive				ML	1.000	0.44	0.44				
	TOTAL		0.500	14.05	.	.	.	54.87	68.92	92.35	102.60	25.91
	VOTRE ENTREPRISE											
34 07 09 00 00 009	Bouche débit 45/105 m3/h	U										
	Bouche 45/105				U	1.000	54.43	54.43				
	Bande adhésive				ML	1.000	0.44	0.44				
	TOTAL		0.500	14.05	.	.	.	54.87	68.92	92.35	102.60	25.91
	VOTRE ENTREPRISE											
34 07 09 00 00 012	Bouche débit 45/120 m3/h	U										
	Bouche 45/120				U	1.000	54.43	54.43				
	Bande adhésive				ML	1.000	0.44	0.44				
	TOTAL		0.500	14.05	.	.	.	54.87	68.92	92.35	102.60	25.91
	VOTRE ENTREPRISE											
34 07 09 00 00 015	Bouche débit 45/135 m3/h	U										
	Bouche 45/135				U	1.000	54.43	54.43				
	Bande adhésive				ML	1.000	0.44	0.44				
	TOTAL		0.500	14.05	.	.	.	54.87	68.92	92.35	102.60	25.91
	VOTRE ENTREPRISE											

Copyright © Groupe Moniteur RCS Paris 403 080 823

Code	Désignation des ouvrages	Unité	Main d'œuvre Temps moyen	Main d'œuvre M.-o. + charges sociales 4 x 28.10 €	Fournitures Unité	Fournitures Quantité	Fournitures Prix unitaires	Fournitures principales et annexes 7 x 8	Déboursé sec 5 + 9	Prix de revient 10 x 1.340	Prix de vente indicatif € H.T. Fournitures et mise en œuvre 11 x 1.111	Prix de vente indicatif € H.T. Mise en œuvre seule 4 x 51.82 €
1	2	3	4	5	6	7	8	9	10	11	12	13
	INSUFFLATION											
	BATIMENT TERTIAIRE fourniture et pose de bouche d'insufflation air neuf, débit par rotation de l'opercule central, compris raccordement sur piquage de colonne ou gaine.											
	Bouche											
34 08 03 03 00 003	Bouche débit 100 m3/h	U										
	Bouche 100				U	1.000	12.92	12.92				
	Bande adhésive				ML	1.000	0.44	0.44				
	TOTAL		0.250	7.02	.	.	.	13.36	20.38	27.31	30.34	12.96
	VOTRE ENTREPRISE											
34 08 03 03 00 006	Bouche débit 135 m3/h	U										
	Bouche 135				U	1.000	14.55	14.55				
	Bande adhésive				ML	1.000	0.44	0.44				
	TOTAL		0.250	7.02	.	.	.	14.99	22.01	29.49	32.76	12.96
	VOTRE ENTREPRISE											
34 08 03 03 00 009	Bouche débit 180 m3/h	U										
	Bouche 180				U	1.000	20.62	20.62				
	Bande adhésive				ML	1.000	0.44	0.44				
	TOTAL		0.250	7.02	.	.	.	21.06	28.08	37.63	41.81	12.96
	VOTRE ENTREPRISE											
34 08 03 03 00 012	Bouche débit 250 m3/h	U										
	Bouche 250				U	1.000	19.50	19.50				
	Bande adhésive				ML	1.000	0.44	0.44				
	TOTAL		0.250	7.02	.	.	.	19.94	26.96	36.13	40.14	12.96
	VOTRE ENTREPRISE											
	Manchon											
34 08 03 06 00 003	Manchon pour bouche 100 m3/h	U										
	Manchon 100				U	1.000	7.42	7.42				
	Bande adhésive				ML	1.000	0.44	0.44				
	TOTAL		0.150	4.22	.	.	.	7.86	12.08	16.19	17.99	7.77
	VOTRE ENTREPRISE											
34 08 03 06 00 006	Manchon pour bouche 135 m3/h	U										
	Manchon 135				U	1.000	7.42	7.42				
	Bande adhésive				ML	1.000	0.44	0.44				
	TOTAL		0.150	4.22	.	.	.	7.86	12.08	16.19	17.99	7.77
	VOTRE ENTREPRISE											
34 08 03 06 00 009	Manchon pour bouche 180 m3/h	U										
	Manchon 180				U	1.000	9.80	9.80				
	Bande adhésive				ML	1.000	0.44	0.44				
	TOTAL		0.150	4.22	.	.	.	10.24	14.46	19.38	21.53	7.77
	VOTRE ENTREPRISE											
34 08 03 06 00 012	Manchon pour bouche 250 m3/h	U										
	Manchon 250				U	1.000	10.57	10.57				
	Bande adhésive				ML	1.000	0.44	0.44				
	TOTAL		0.150	4.22	.	.	.	11.01	15.23	20.41	22.68	7.77
	VOTRE ENTREPRISE											
	SECURITE INCENDIE											
	Dimensions des clapets rectangulaires et volets de désenfumage : hauteur x largeur en millimètres.											
	COMPARTIMENTAGE destiné au contrôle de l'incendie par la non propagation du feu dans les conduits de ventilation.											
	Bouche et cartouche CF (EI) 1H Bouche métallique à déclenchement autocommandé par fusible 70° thermique, avec réglage du débit par rotation d'opercule, réarmement par compression du ressort. Cartouche terminal pour montage sur conduit circulaire ou derrière une bouche de ventilation. Compris fixation par bande adhésive et étanchéité par mastic intumescent.											
34 10 06 03 00 003	Bouche ø 125 mm	U										
	Bouche CF 1 h ø 125				U	1.000	80.31	80.31				
	Bande adhésive				ML	1.000	0.44	0.44				
	Mastic intumescent				U	0.200	7.80	1.56				
	TOTAL		0.500	14.05	.	.	.	82.31	96.36	129.12	143.45	25.91
	VOTRE ENTREPRISE											

Copyright © Groupe Moniteur RCS Paris 403 080 823

Code	Désignation des ouvrages	Unité	Main d'œuvre: Temps moyen	Main d'œuvre: M.-o. + charges sociales 4 x 28.10 €	Fournitures: Unité	Fournitures: Quantité	Fournitures: Prix unitaires	Fournitures: Fournitures principales et annexes 7 x 8	Déboursé sec 5 + 9	Prix de revient 10 x 1.340	Prix de vente indicatif € H.T.: Fournitures et mise en œuvre 11 x 1.111	Prix de vente indicatif € H.T.: Mise en œuvre seule 4 x 51.82 €
1	2	3	4	5	6	7	8	9	10	11	12	13
	Bouche et cartouche CF (EI) 1H *(suite)*											
34 10 06 03 00 006	Bouche ø 160 mm	U										
	Bouche CF1 h ø 160				U	1.000	96.20	96.20				
	Bande adhésive				ML	1.500	0.44	0.66				
	Mastic intumescent				U	0.400	7.80	3.12				
	TOTAL		0.500	14.05	.	.	.	99.98	114.03	152.80	169.76	25.91
	VOTRE ENTREPRISE											
34 10 06 03 00 009	Bouche ø 200 mm	U										
	Bouche CF 1 h ø 200				U	1.000	123.34	123.34				
	Bande adhésive				ML	2.000	0.44	0.88				
	Mastic intumescent				U	0.700	7.80	5.46				
	TOTAL		0.500	14.05	.	.	.	129.68	143.73	192.60	213.98	25.91
	VOTRE ENTREPRISE											
34 10 06 03 00 012	Cartouche ø 125 mm	U										
	Clapet CF 1 h ø 125				U	1.000	50.53	50.53				
	Bande adhésive				ML	1.000	0.44	0.44				
	Mastic intumescent				U	0.200	7.80	1.56				
	TOTAL		0.500	14.05	.	.	.	52.53	66.58	89.22	99.12	25.91
	VOTRE ENTREPRISE											
34 10 06 03 00 015	Cartouche ø 160 mm	U										
	Clapet CF 1 h ø 160				U	1.000	63.40	63.40				
	Bande adhésive				ML	1.500	0.44	0.66				
	Mastic intumescent				U	0.400	7.80	3.12				
	TOTAL		0.500	14.05	.	.	.	67.18	81.23	108.85	120.93	25.91
	VOTRE ENTREPRISE											
34 10 06 03 00 018	Cartouche ø 200 mm	U										
	Clapet CF 1 h ø 200				U	1.000	79.78	79.78				
	Bande adhésive				ML	2.000	0.44	0.88				
	Mastic intumescent				U	0.700	7.80	5.46				
	TOTAL		0.500	14.05	.	.	.	86.12	100.17	134.23	149.13	25.91
	VOTRE ENTREPRISE											
	Bouche CF (EI) 2 H et cartouche PF (E) 2H Bouche métallique à déclenchement autocommandé par fusible 70° thermique, avec réglage du débit par rotation d'opercule, réarmement par compression du ressort. Cartouche terminal pour montage sur conduit circulaire ou derrière une bouche de ventilation. Compris fixation par bande adhésive et étanchéité par mastic intumescent.											
34 10 06 06 00 003	Bouche ø 125 mm	U										
	Bouche CF 2 h ø 125				U	1.000	109.95	109.95				
	Bande adhésive				ML	1.000	0.44	0.44				
	Mastic intumescent				U	0.200	7.80	1.56				
	TOTAL		0.500	14.05	.	.	.	111.95	126.00	168.84	187.58	25.91
	VOTRE ENTREPRISE											
34 10 06 06 00 006	Bouche ø 160 mm	U										
	Bouche CF 2 h ø 160				U	1.000	170.01	170.01				
	Bande adhésive				ML	1.500	0.44	0.66				
	Mastic intumescent				U	0.400	7.80	3.12				
	TOTAL		0.500	14.05	.	.	.	173.79	187.84	251.71	279.65	25.91
	VOTRE ENTREPRISE											
34 10 06 06 00 009	Bouche ø 200 mm	U										
	Bouche CF 2 h ø 200				U	1.000	221.18	221.18				
	Bande adhésive				ML	2.000	0.44	0.88				
	Mastic intumescent				U	0.700	7.80	5.46				
	TOTAL		0.500	14.05	.	.	.	227.52	241.57	323.70	359.63	25.91
	VOTRE ENTREPRISE											
34 10 06 06 00 012	Cartouche ø 125 mm	U										
	Clapet CF 2 h ø 125				U	1.000	28.10	28.10				
	Bande adhésive				ML	1.000	0.44	0.44				
	Mastic intumescent				U	0.200	7.80	1.56				
	TOTAL		0.500	14.05	.	.	.	30.10	44.15	59.16	65.73	25.91
	VOTRE ENTREPRISE											

Code	Désignation des ouvrages	Unité	Main d'œuvre Temps moyen	Main d'œuvre M.-o. + charges sociales 4 x 28.10 €	Fournitures Unité	Fournitures Quantité	Fournitures Prix unitaires	Fournitures principales et annexes 7 x 8	Déboursé sec 5 + 9	Prix de revient 10 x 1.340	Prix de vente indicatif € H.T. Fournitures et mise en œuvre 11 x 1.111	Prix de vente indicatif € H.T. Mise en œuvre seule 4 x 51.82 €
1	2	3	4	5	6	7	8	9	10	11	12	13
	Bouche CF (EI) 2 H et cartouche PF (E) 2H *(suite)*											
34 10 06 06 00 015	Cartouche ø 160 mm	U										
	Clapet CF 2 h ø 160				U	1.000	38.02	38.02				
	Bande adhésive				ML	1.500	0.44	0.66				
	Mastic intumescent				U	0.400	7.80	3.12				
	TOTAL		0.500	14.05	.	.	.	41.80	55.85	74.84	83.15	25.91
	VOTRE ENTREPRISE											
34 10 06 06 00 018	Cartouche ø 200 mm	U										
	Clapet CF 2 h ø 200				U	1.000	47.78	47.78				
	Bande adhésive				ML	2.000	0.44	0.88				
	Mastic intumescent				U	0.700	7.80	5.46				
	TOTAL		0.500	14.05	.	.	.	54.12	68.17	91.35	101.49	25.91
	VOTRE ENTREPRISE											
	Clapet circulaire autocommandé à réarmement manuel CF (EI) 2 H, corps acier galvanisé, avec lame réfractaire sans amiante, autocommandé 70° thermique, à réarmement manuel. Compris scellement, étanchéité par bande adhésive et mastic intumescent.											
34 10 06 09 00 003	Clapet ø 125 mm	U										
	Clapet CF 2 h ø 125				U	1.000	227.84	227.84				
	Bande adhésive				ML	1.000	0.44	0.44				
	Mastic intumescent				U	0.300	7.80	2.34				
	Mortier 3490000000003				M3	0.030	235.38	7.06				
	TOTAL		1.635	45.94	.	.	.	237.68	283.62	380.05	422.24	84.73
	VOTRE ENTREPRISE											
34 10 06 09 00 006	Clapet ø 160 mm	U										
	Clapet CF 2 h ø 160				U	1.000	225.06	225.06				
	Bande adhésive				ML	1.500	0.44	0.66				
	Mastic intumescent				U	0.350	7.80	2.73				
	Mortier 3490000000003				M3	0.030	235.38	7.06				
	TOTAL		1.635	45.94	.	.	.	235.51	281.45	377.14	419.00	84.73
	VOTRE ENTREPRISE											
34 10 06 09 00 009	Clapet ø 200 mm	U										
	Clapet CF 2 h ø 200				U	1.000	222.55	222.55				
	Bande adhésive				ML	2.000	0.44	0.88				
	Mastic intumescent				U	0.400	7.80	3.12				
	Mortier 3490000000003				M3	0.035	235.38	8.24				
	TOTAL		2.158	60.64	.	.	.	234.79	295.43	395.88	439.82	111.83
	VOTRE ENTREPRISE											
34 10 06 09 00 012	Clapet ø 250 mm	U										
	Clapet CF 2 h ø 250				U	1.000	237.74	237.74				
	Bande adhésive				ML	2.500	0.44	1.10				
	Mastic intumescent				U	0.500	7.80	3.90				
	Mortier 3490000000003				M3	0.045	235.38	10.59				
	TOTAL		2.202	61.88	.	.	.	253.33	315.21	422.38	469.26	114.11
	VOTRE ENTREPRISE											
34 10 06 09 00 015	Clapet ø 315 mm	U										
	Clapet CF 2 h ø 315				U	1.000	258.16	258.16				
	Bande adhésive				ML	3.000	0.44	1.32				
	Mastic intumescent				U	0.550	7.80	4.29				
	Mortier 3490000000003				M3	0.050	235.38	11.77				
	TOTAL		2.425	68.14	.	.	.	275.54	343.68	460.53	511.65	125.66
	VOTRE ENTREPRISE											
34 10 06 09 00 018	Clapet ø 355 mm	U										
	Clapet CF 2 h ø 355				U	1.000	285.73	285.73				
	Bande adhésive				ML	3.500	0.44	1.54				
	Mastic intumescent				U	0.650	7.80	5.07				
	Mortier 3490000000003				M3	0.055	235.38	12.95				
	TOTAL		2.448	68.79	.	.	.	305.29	374.08	501.27	556.91	126.86
	VOTRE ENTREPRISE											

Copyright © Groupe Moniteur RCS Paris 403 080 823

Code	Désignation des ouvrages	Unité	Main d'œuvre Temps moyen	Main d'œuvre M.-o. + charges sociales 4 x 28.10 €	Fournitures Unité	Fournitures Quantité	Fournitures Prix unitaires	Fournitures principales et annexes 7 x 8	Déboursé sec 5 + 9	Prix de revient 10 x 1.340	Prix de vente indicatif € H.T Fournitures et mise en œuvre 11 x 1.111	Prix de vente indicatif € H.T Mise en œuvre seule 4 x 51.82 €
1	2	3	4	5	6	7	8	9	10	11	12	13
	Clapet circulaire autocommandé à réarmement manuel *(suite)*											
34 10 06 09 00 021	Clapet ø 400 mm	U										
	Clapet CF 2 h ø 400				U	1.000	323.55	323.55				
	Bande adhésive				ML	4.000	0.44	1.76				
	Mastic intumescent				U	0.700	7.80	5.46				
	Mortier 3490000000003				M3	0.060	235.38	14.12				
	TOTAL		2.770	77.84	.	.	.	344.89	422.73	566.46	629.34	143.54
	VOTRE ENTREPRISE											
34 10 06 09 00 024	Clapet ø 450 mm	U										
	Clapet CF 2 h ø 450				U	1.000	328.30	328.30				
	Bande adhésive				ML	5.000	0.44	2.20				
	Mastic intumescent				U	0.800	7.80	6.24				
	Mortier 3490000000003				M3	0.065	235.38	15.30				
	TOTAL		2.792	78.46	.	.	.	352.04	430.50	576.87	640.90	144.68
	VOTRE ENTREPRISE											
34 10 06 09 00 027	Clapet ø 500 mm	U										
	Clapet CF 2 h ø 500				U	1.000	384.03	384.03				
	Bande adhésive				ML	6.000	0.44	2.64				
	Mastic intumescent				U	0.900	7.80	7.02				
	Mortier 3490000000003				M3	0.070	235.38	16.48				
	TOTAL		3.115	87.53	.	.	.	410.17	497.70	666.92	740.95	161.42
	VOTRE ENTREPRISE											
34 10 06 09 00 030	Clapet ø 560 mm	U										
	Clapet CF 2 h ø 560				U	1.000	433.15	433.15				
	Bande adhésive				ML	8.000	0.44	3.52				
	Mastic intumescent				U	1.000	7.80	7.80				
	Mortier 3490000000003				M3	0.080	235.38	18.83				
	TOTAL		3.160	88.80	.	.	.	463.30	552.10	739.81	821.93	163.75
	VOTRE ENTREPRISE											
34 10 06 09 00 033	Clapet ø 630 mm	U										
	Clapet CF 2 h ø 630				U	1.000	476.72	476.72				
	Bande adhésive				ML	10.000	0.44	4.40				
	Mastic intumescent				U	1.200	7.80	9.36				
	Mortier 3490000000003				M3	0.090	235.38	21.18				
	TOTAL		3.405	95.68	.	.	.	511.66	607.34	813.84	904.18	176.45
	VOTRE ENTREPRISE											
34 10 06 09 00 036	Clapet ø 710 mm	U										
	Clapet CF 2 h ø 710				U	1.000	649.60	649.60				
	Bande adhésive				ML	12.000	0.44	5.28				
	Mastic intumescent				U	1.500	7.80	11.70				
	Mortier 3490000000003				M3	0.100	235.38	23.54				
	TOTAL		3.650	102.56	.	.	.	690.12	792.68	1062.19	1180.09	189.14
	VOTRE ENTREPRISE											
	Clapet rectangulaire autocommandé à réarmement manuel CF (EI) 2 H, pression d'essai 500 Pa, corps acier galvanisé, avec lame réfractaire sans amiante, autocommandé 70° thermique, à réarmement manuel. Compris scellement, étanchéité par bande adhésive et mastic intumescent.											
34 10 06 12 00 003	Clapet 300 x 400 mm	U										
	Clapet CF 2 h 300 x 400				U	1.000	269.17	269.17				
	Bande adhésive				ML	4.000	0.44	1.76				
	Mastic intumescent				U	0.700	7.80	5.46				
	Mortier 3490000000003				M3	0.060	235.38	14.12				
	TOTAL		2.270	63.79	.	.	.	290.51	354.30	474.76	527.46	117.63
	VOTRE ENTREPRISE											
34 10 06 12 00 006	Clapet 300 x 500 mm	U										
	Clapet CF 2 h 300 x 500				U	1.000	297.58	297.58				
	Bande adhésive				ML	4.500	0.44	1.98				
	Mastic intumescent				U	0.800	7.80	6.24				
	Mortier 3490000000003				M3	0.068	235.38	16.01				
	TOTAL		2.606	73.23	.	.	.	321.81	395.04	529.35	588.11	135.04
	VOTRE ENTREPRISE											

Code	Désignation des ouvrages	Unité	Main d'œuvre Temps moyen	Main d'œuvre M.-o. + charges sociales 4 x 28.10 €	Fournitures Unité	Fournitures Quantité	Fournitures Prix unitaires	Fournitures principales et annexes 7 x 8	Déboursé sec 5 + 9	Prix de revient 10 x 1.340	Prix de vente indicatif € H.T. Fournitures et mise en œuvre 11 x 1.111	Prix de vente indicatif € H.T. Mise en œuvre seule 4 x 51.82 €
1	2	3	4	5	6	7	8	9	10	11	12	13
	Clapet rectangulaire autocommandé à réarmement manuel *(suite)*											
34 10 06 12 00 009	Clapet 300 x 600 mm	U										
	Clapet CF 2 h 300 x 600				U	1.000	309.50	309.50				
	Bande adhésive				ML	5.500	0.44	2.42				
	Mastic intumescent				U	0.900	7.80	7.02				
	Mortier 3490000000003				M3	0.077	235.38	18.12				
	TOTAL		2.846	79.97	.	.	.	337.06	417.03	558.82	620.85	147.48
	VOTRE ENTREPRISE											
34 10 06 12 00 012	Clapet 300 x 800 mm	U										
	Clapet CF 2 h 300 x 800				U	1.000	352.00	352.00				
	Bande adhésive				ML	6.500	0.44	2.86				
	Mastic intumescent				U	1.100	7.80	8.58				
	Mortier 3490000000003				M3	0.094	235.38	22.13				
	TOTAL		3.023	84.95	.	.	.	385.57	470.52	630.50	700.49	156.65
	VOTRE ENTREPRISE											
34 10 06 12 00 015	Clapet 400 x 200 mm	U										
	Clapet CF 2 h 400 x 200				U	1.000	256.37	256.37				
	Bande adhésive				ML	3.500	0.44	1.54				
	Mastic intumescent				U	0.600	7.80	4.68				
	Mortier 3490000000003				M3	0.051	235.38	12.00				
	TOTAL		2.029	57.01	.	.	.	274.59	331.60	444.34	493.66	105.14
	VOTRE ENTREPRISE											
34 10 06 12 00 018	Clapet 400 x 300 mm	U										
	Clapet CF 2 h 400 x 300				U	1.000	268.58	268.58				
	Bande adhésive				ML	4.000	0.44	1.76				
	Mastic intumescent				U	0.700	7.80	5.46				
	Mortier 3490000000003				M3	0.060	235.38	14.12				
	TOTAL		2.270	63.79	.	.	.	289.92	353.71	473.97	526.58	117.63
	VOTRE ENTREPRISE											
34 10 06 12 00 021	Clapet 400 x 600 mm	U										
	Clapet CF 2 h 400 x 600				U	1.000	345.51	345.51				
	Bande adhésive				ML	6.000	0.44	2.64				
	Mastic intumescent				U	1.000	7.80	7.80				
	Mortier 3490000000003				M3	0.085	235.38	20.01				
	TOTAL		2.982	83.79	.	.	.	375.96	459.75	616.07	684.45	154.53
	VOTRE ENTREPRISE											
34 10 06 12 00 024	Clapet 400 x 800 mm	U										
	Clapet CF 2 h 400 x 800				U	1.000	370.64	370.64				
	Bande adhésive				ML	7.000	0.44	3.08				
	Mastic intumescent				U	1.200	7.80	9.36				
	Mortier 3490000000003				M3	0.100	235.38	23.54				
	TOTAL		3.450	96.94	.	.	.	406.62	503.56	674.77	749.67	178.78
	VOTRE ENTREPRISE											
34 10 06 12 00 027	Clapet 400 x 900 mm	U										
	Clapet CF 2 h 400 x 900				U	1.000	402.92	402.92				
	Bande adhésive				ML	7.600	0.44	3.34				
	Mastic intumescent				U	1.300	7.80	10.14				
	Mortier 3490000000003				M3	0.110	235.38	25.89				
	TOTAL		3.695	103.83	.	.	.	442.29	546.12	731.80	813.03	191.47
	VOTRE ENTREPRISE											
34 10 06 12 00 030	Clapet 400 x 1100 mm	U										
	Clapet CF 2 h 400 x 1100				U	1.000	444.07	444.07				
	Bande adhésive				ML	9.000	0.44	3.96				
	Mastic intumescent				U	1.500	7.80	11.70				
	Mortier 3490000000003				M3	0.128	235.38	30.13				
	TOTAL		4.076	114.54	.	.	.	489.86	604.40	809.90	899.80	211.22
	VOTRE ENTREPRISE											

Copyright © Groupe Moniteur RCS Paris 403 080 823

Code	Désignation des ouvrages	Unité	Main d'œuvre Temps moyen	Main d'œuvre M.-o. + charges sociales 4 x 28.10 €	Fournitures Unité	Fournitures Quantité	Fournitures Prix unitaires	Fournitures principales et annexes 7 x 8	Déboursé sec 5 + 9	Prix de revient 10 x 1.340	Prix de vente indicatif € H.T. Fournitures et mise en œuvre 11 x 1.111	Prix de vente indicatif € H.T. Mise en œuvre seule 4 x 51.82 €
1	2	3	4	5	6	7	8	9	10	11	12	13
	Clapet rectangulaire autocommandé à réarmement manuel *(suite)*											
34 10 06 12 00 033	Clapet 500 x 400 mm	U										
	Clapet CF 2 h 500 x 400				U	1.000	318.49	318.49				
	Bande adhésive				ML	5.500	0.44	2.42				
	Mastic intumescent				U	0.900	7.80	7.02				
	Mortier 3490000000003				M3	0.077	235.38	18.12				
	TOTAL		2.846	79.97	.	.	.	346.05	426.02	570.87	634.24	147.48
	VOTRE ENTREPRISE											
34 10 06 12 00 036	Clapet 500 x 500 mm	U										
	Clapet CF 2 h 500 x 500				U	1.000	347.85	347.85				
	Bande adhésive				ML	6.000	0.44	2.64				
	Mastic intumescent				U	1.000	7.80	7.80				
	Mortier 3490000000003				M3	0.086	235.38	20.24				
	TOTAL		2.987	83.93	.	.	.	378.53	462.46	619.70	688.49	154.79
	VOTRE ENTREPRISE											
34 10 06 12 00 039	Clapet 500 x 600 mm	U										
	Clapet CF 2 h 500 x 600				U	1.000	363.16	363.16				
	Bande adhésive				ML	6.500	0.44	2.86				
	Mastic intumescent				U	1.100	7.80	8.58				
	Mortier 3490000000003				M3	0.094	235.38	22.13				
	TOTAL		3.223	90.57	.	.	.	396.73	487.30	652.98	725.46	167.02
	VOTRE ENTREPRISE											
34 10 06 12 00 042	Clapet 500 x 800 mm	U										
	Clapet CF 2 h 500 x 800				U	1.000	415.24	415.24				
	Bande adhésive				ML	7.600	0.44	3.34				
	Mastic intumescent				U	1.300	7.80	10.14				
	Mortier 3490000000003				M3	0.110	235.38	25.89				
	TOTAL		3.695	103.83	.	.	.	454.61	558.44	748.31	831.37	191.47
	VOTRE ENTREPRISE											
34 10 06 12 00 045	Clapet 500 x 900 mm	U										
	Clapet CF 2 h 500 x 900				U	1.000	429.15	429.15				
	Bande adhésive				ML	8.000	0.44	3.52				
	Mastic intumescent				U	1.400	7.80	10.92				
	Mortier 3490000000003				M3	0.120	235.38	28.25				
	TOTAL		3.940	110.71	.	.	.	471.84	582.55	780.62	867.27	204.17
	VOTRE ENTREPRISE											
34 10 06 12 00 048	Clapet 500 x 1500 mm	U										
	Clapet CF 2 h 500 x 1500				U	1.000	542.22	542.22				
	Bande adhésive				ML	12.000	0.44	5.28				
	Mastic intumescent				U	2.000	7.80	15.60				
	Mortier 3490000000003				M3	0.171	235.38	40.25				
	TOTAL		4.770	134.04	.	.	.	603.35	737.39	988.10	1097.78	247.18
	VOTRE ENTREPRISE											
34 10 06 12 00 051	Clapet 600 x 600 mm	U										
	Clapet CF 2 h 600 x 600				U	1.000	377.95	377.95				
	Bande adhésive				ML	7.000	0.44	3.08				
	Mastic intumescent				U	1.200	7.80	9.36				
	Mortier 3490000000003				M3	0.103	235.38	24.24				
	TOTAL		3.463	97.31	.	.	.	414.63	511.94	686.00	762.15	179.45
	VOTRE ENTREPRISE											
34 10 06 12 00 054	Clapet 600 x 700 mm	U										
	Clapet CF 2 h 600 x 700				U	1.000	418.40	418.40				
	Bande adhésive				ML	7.500	0.44	3.30				
	Mastic intumescent				U	1.300	7.80	10.14				
	Mortier 3490000000003				M3	0.128	235.38	30.13				
	TOTAL		3.776	106.11	.	.	.	461.97	568.08	761.23	845.73	195.67
	VOTRE ENTREPRISE											

Copyright © Groupe Moniteur RCS Paris 403 080 823

Code	Désignation des ouvrages	Unité	Main d'œuvre: Temps moyen	Main d'œuvre: M.-o. + charges sociales 4 x 28.10 €	Fournitures: Unité	Fournitures: Quantité	Fournitures: Prix unitaires	Fournitures: Fournitures principales et annexes 7 x 8	Déboursé sec 5 + 9	Prix de revient 10 x 1.340	Prix de vente indicatif € H.T.: Fournitures et mise en œuvre 11 x 1.111	Prix de vente indicatif € H.T.: Mise en œuvre seule 4 x 51.82 €
1	2	3	4	5	6	7	8	9	10	11	12	13
	Clapet rectangulaire autocommandé à réarmement manuel *(suite)*											
34 10 06 12 00 057	Clapet 600 x 800 mm	U										
	Clapet CF 2 h 600 x 800				U	1.000	433.89	433.89				
	Bande adhésive				ML	8.000	0.44	3.52				
	Mastic intumescent				U	1.400	7.80	10.92				
	Mortier 3490000000003				M3	0.120	235.38	28.25				
	TOTAL		3.940	110.71	.	.	.	476.58	587.29	786.97	874.32	204.17
	VOTRE ENTREPRISE											
34 10 06 12 00 060	Clapet 600 x 1000 mm	U										
	Clapet CF 2 h 600 x 1000				U	1.000	481.40	481.40				
	Bande adhésive				ML	9.200	0.44	4.05				
	Mastic intumescent				U	1.600	7.80	12.48				
	Mortier 3490000000003				M3	0.137	235.38	32.25				
	TOTAL		4.316	121.28	.	.	.	530.18	651.46	872.96	969.86	223.66
	VOTRE ENTREPRISE											
34 10 06 12 00 063	Clapet 600 x 1100 mm	U										
	Clapet CF 2 h 600 x 1100				U	1.000	495.66	495.66				
	Bande adhésive				ML	9.800	0.44	4.31				
	Mastic intumescent				U	1.700	7.80	13.26				
	Mortier 3490000000003				M3	0.146	235.38	34.37				
	TOTAL		4.457	125.24	.	.	.	547.60	672.84	901.61	1001.69	230.96
	VOTRE ENTREPRISE											
34 10 06 12 00 066	Clapet 600 x 1300 mm	U										
	Clapet CF 2 h 600 x 1300				U	1.000	539.13	539.13				
	Bande adhésive				ML	11.000	0.44	4.84				
	Mastic intumescent				U	2.000	7.80	15.60				
	Mortier 3490000000003				M3	0.163	235.38	38.37				
	TOTAL		4.634	130.22	.	.	.	597.94	728.16	975.73	1084.04	240.13
	VOTRE ENTREPRISE											
34 10 06 12 00 069	Clapet 600 x 1400 mm	U										
	Clapet CF 2 h 600 x 1400				U	1.000	559.58	559.58				
	Bande adhésive				ML	11.500	0.44	5.06				
	Mastic intumescent				U	2.200	7.80	17.16				
	Mortier 3490000000003				M3	0.171	235.38	40.25				
	TOTAL		4.770	134.04	.	.	.	622.05	756.09	1013.16	1125.62	247.18
	VOTRE ENTREPRISE											
34 10 06 12 00 075	Clapet 700 x 400 mm	U										
	Clapet CF 2 h 700 x 400				U	1.000	365.97	365.97				
	Bande adhésive				ML	6.500	0.44	2.86				
	Mastic intumescent				U	1.100	7.80	8.58				
	Mortier 3490000000003				M3	0.094	235.38	22.13				
	TOTAL		3.223	90.57	.	.	.	399.54	490.11	656.75	729.65	167.02
	VOTRE ENTREPRISE											
34 10 06 12 00 078	Clapet 700 x 500 mm	U										
	Clapet CF 2 h 700 x 500				U	1.000	382.86	382.86				
	Bande adhésive				ML	7.000	0.44	3.08				
	Mastic intumescent				U	1.200	7.80	9.36				
	Mortier 3490000000003				M3	0.103	235.38	24.24				
	TOTAL		3.463	97.31	.	.	.	419.54	516.85	692.58	769.46	179.45
	VOTRE ENTREPRISE											
34 10 06 12 00 081	Clapet 700 x 600 mm	U										
	Clapet CF 2 h 700 x 600				U	1.000	425.65	425.65				
	Bande adhésive				ML	7.500	0.44	3.30				
	Mastic intumescent				U	1.300	7.80	10.14				
	Mortier 3490000000003				M3	0.120	235.38	28.25				
	TOTAL		3.740	105.09	.	.	.	467.34	572.43	767.06	852.20	193.81
	VOTRE ENTREPRISE											

Copyright © Groupe Moniteur RCS Paris 403 080 823

Code	Désignation des ouvrages	Unité	Main d'œuvre Temps moyen	Main d'œuvre M.-o. + charges sociales 4 x 28.10 €	Fournitures Unité	Fournitures Quantité	Fournitures Prix unitaires	Fournitures principales et annexes 7 x 8	Déboursé sec 5 + 9	Prix de revient 10 x 1.340	Prix de vente indicatif € H.T. Fournitures et mise en œuvre 11 x 1.111	Prix de vente indicatif € H.T. Mise en œuvre seule 4 x 51.82 €
1	2	3	4	5	6	7	8	9	10	11	12	13
	Clapet rectangulaire autocommandé à réarmement manuel *(suite)*											
34 10 06 12 00 084	Clapet 700 x 700 mm	U										
	Clapet CF 2 h 700 x 700				U	1.000	442.48	442.48				
	Bande adhésive				ML	8.000	0.44	3.52				
	Mastic intumescent				U	1.400	7.80	10.92				
	Mortier 3490000000003				M3	0.120	235.38	28.25				
	TOTAL		3.940	110.71	.	.	.	485.17	595.88	798.48	887.11	204.17
	VOTRE ENTREPRISE											
34 10 06 12 00 087	Clapet 900 x 800 mm	U										
	Clapet CF 2 h 900 x 800				U	1.000	507.04	507.04				
	Bande adhésive				ML	10.000	0.44	4.40				
	Mastic intumescent				U	1.700	7.80	13.26				
	Mortier 3490000000003				M3	0.146	235.38	34.37				
	TOTAL		4.457	125.24	.	.	.	559.07	684.31	916.98	1018.76	230.96
	VOTRE ENTREPRISE											
	Majoration pour déclenchement électromagnétique par télécommande à émission ou rupture de courant 24 ou 48 Vcc, avec contacts début et fin de course, déclencheur magnétique et moteur de réarmement. Compris raccordement sur alimentation électrique considérée en attente à proximité.											
34 10 06 15 00 003	Mécanisme de commande à émission de courant 24 Vcc	U										
	Mécanisme				U	1.000	589.39	589.39				
	TOTAL		2.000	56.20	.	.	.	589.39	645.59	865.09	961.11	103.64
	VOTRE ENTREPRISE											
34 10 06 15 00 006	Mécanisme de commande à émission de courant 48 Vcc	U										
	Mécanisme				U	1.000	584.20	584.20				
	TOTAL		2.000	56.20	.	.	.	584.20	640.40	858.14	953.39	103.64
	VOTRE ENTREPRISE											
34 10 06 15 00 009	Mécanisme de commande à rupture de courant 24 Vcc	U										
	Mécanisme				U	1.000	575.05	575.05				
	TOTAL		2.000	56.20	.	.	.	575.05	631.25	845.88	939.77	103.64
	VOTRE ENTREPRISE											
34 10 06 15 00 012	Mécanisme de commande à rupture de courant 48 Vcc	U										
	Mécanisme				U	1.000	562.67	562.67				
	TOTAL		2.000	56.20	.	.	.	562.67	618.87	829.29	921.34	103.64
	VOTRE ENTREPRISE											
	DESENFUMAGE destiné à pourvoir l'évacuation des fumées, gaz brûlés et chaleur. Les volets assurent le balayage des zones sinistrées et la mise en surpression des volumes à protéger. Ils devront être agréés par le CTICM.											
	Volet EI 1H 1 vantail de désenfumage, constitué d'un cadre en acier galvanisé scellé avec étanchéité par joint intumescent, vantail en matériau réfractaire pivotant sur charnière, grille d'habillage en aluminium, compris dispositif de déclenchement électromagnétique à rupture ou émission de courant 24 ou 48 Vcc et raccordement sur alimentation électrique considérée en attente à proximité.											
34 10 09 03 00 003	Volet 400 x 350 mm	U										
	Volet 400x350				U	1.000	514.73	514.73				
	Mastic intumescent				U	0.600	7.80	4.68				
	Mortier 3490000000003				M3	0.045	235.38	10.59				
	TOTAL		2.202	61.88	.	.	.	530.00	591.88	793.12	881.16	114.11
	VOTRE ENTREPRISE											
34 10 09 03 00 006	Volet 450 x 550 mm	U										
	Volet 450x550				U	1.000	580.47	580.47				
	Mastic intumescent				U	0.800	7.80	6.24				
	Mortier 3490000000003				M3	0.060	235.38	14.12				
	TOTAL		2.770	77.84	.	.	.	600.83	678.67	909.42	1010.37	143.54
	VOTRE ENTREPRISE											
34 10 09 03 00 009	Volet 500 x 500 mm	U										
	Volet 500x500				U	1.000	575.57	575.57				
	Mastic intumescent				U	0.800	7.80	6.24				
	Mortier 3490000000003				M3	0.060	235.38	14.12				
	TOTAL		2.770	77.84	.	.	.	595.93	673.77	902.85	1003.07	143.54
	VOTRE ENTREPRISE											

Copyright © Groupe Moniteur RCS Paris 403 080 823

Code	Désignation des ouvrages	Unité	Main d'œuvre Temps moyen	Main d'œuvre M.-o. + charges sociales 4 x 28.10 €	Fournitures Unité	Fournitures Quantité	Fournitures Prix unitaires	Fournitures principales et annexes 7 x 8	Déboursé sec 5 + 9	Prix de revient 10 x 1.340	Prix de vente indicatif € H.T. Fournitures et mise en œuvre 11 x 1.111	Prix de vente indicatif € H.T. Mise en œuvre seule 4 x 51.82 €
1	2	3	4	5	6	7	8	9	10	11	12	13
	Volet EI 1H 1 vantail *(suite)*											
34 10 09 03 00 012	Volet 550 x 650 mm	U										
	Volet 550x650				U	1.000	637.29	637.29				
	Mastic intumescent				U	1.000	7.80	7.80				
	Mortier 3490000000003				M3	0.072	235.38	16.95				
	TOTAL		3.124	87.78	.	.	.	662.04	749.82	1004.76	1116.29	161.89
	VOTRE ENTREPRISE											
34 10 09 03 00 015	Volet 600 x 600 mm	U										
	Volet 600x600				U	1.000	632.28	632.28				
	Mastic intumescent				U	1.000	7.80	7.80				
	Mortier 3490000000003				M3	0.072	235.38	16.95				
	TOTAL		3.124	87.78	.	.	.	657.03	744.81	998.05	1108.83	161.89
	VOTRE ENTREPRISE											
34 10 09 03 00 018	Volet 600 x 800 mm	U										
	Volet 600x800				U	1.000	693.63	693.63				
	Mastic intumescent				U	1.100	7.80	8.58				
	Mortier 3490000000003				M3	0.084	235.38	19.77				
	TOTAL		3.378	94.92	.	.	.	721.98	816.90	1094.65	1216.16	175.05
	VOTRE ENTREPRISE											
34 10 09 03 00 021	Volet 650 x 400 mm	U										
	Volet 650x400				U	1.000	586.82	586.82				
	Mastic intumescent				U	0.850	7.80	6.63				
	Mortier 3490000000003				M3	0.063	235.38	14.83				
	TOTAL		2.884	81.04	.	.	.	608.28	689.32	923.69	1026.22	149.45
	VOTRE ENTREPRISE											
34 10 09 03 00 024	Volet 700 x 500 mm	U										
	Volet 700x500				U	1.000	555.57	555.57				
	Mastic intumescent				U	1.000	7.80	7.80				
	Mortier 3490000000003				M3	0.072	235.38	16.95				
	TOTAL		3.124	87.78	.	.	.	580.32	668.10	895.25	994.62	161.89
	VOTRE ENTREPRISE											
34 10 09 03 00 027	Volet 700 x 700 mm	U										
	Volet 700x700				U	1.000	638.58	638.58				
	Mastic intumescent				U	1.100	7.80	8.58				
	Mortier 3490000000003				M3	0.084	235.38	19.77				
	TOTAL		3.378	94.92	.	.	.	666.93	761.85	1020.88	1134.20	175.05
	VOTRE ENTREPRISE											
34 10 09 03 00 030	Volet 750 x 650 mm	U										
	Volet 750x650				U	1.000	650.69	650.69				
	Mastic intumescent				U	1.100	7.80	8.58				
	Mortier 3490000000003				M3	0.084	235.38	19.77				
	TOTAL		3.378	94.92	.	.	.	679.04	773.96	1037.11	1152.23	175.05
	VOTRE ENTREPRISE											
34 10 09 03 00 033	Volet 800 x 450 mm	U										
	Volet 800x450				U	1.000	589.60	589.60				
	Mastic intumescent				U	1.000	7.80	7.80				
	Mortier 3490000000003				M3	0.075	235.38	17.65				
	TOTAL		2.937	82.53	.	.	.	615.05	697.58	934.76	1038.52	152.20
	VOTRE ENTREPRISE											
34 10 09 03 00 036	Volet 850 x 550 mm	U										
	Volet 850x550				U	1.000	596.68	596.68				
	Mastic intumescent				U	1.100	7.80	8.58				
	Mortier 3490000000003				M3	0.084	235.38	19.77				
	TOTAL		3.378	94.92	.	.	.	625.03	719.95	964.73	1071.82	175.05
	VOTRE ENTREPRISE											

Copyright © Groupe Moniteur RCS Paris 403 080 823

Code	Désignation des ouvrages	Unité	Main d'œuvre: Temps moyen	Main d'œuvre: M.-o. + charges sociales 4 x 28.10 €	Fournitures: Unité	Fournitures: Quantité	Fournitures: Prix unitaires	Fournitures: Fournitures principales et annexes 7 x 8	Déboursé sec 5 + 9	Prix de revient 10 x 1.340	Prix de vente indicatif € H.T.: Fournitures et mise en œuvre 11 x 1.111	Prix de vente indicatif € H.T.: Mise en œuvre seule 4 x 51.82 €
1	2	3	4	5	6	7	8	9	10	11	12	13
	Volet EI 1H 2 vantaux de désenfumage, constitué d'un cadre en acier galvanisé scellé avec étanchéité par joint intumescent, vantaux en matériau réfractaire pivotant sur charnière, grille d'habillage en aluminium, compris dispositif de déclenchement électromagnétique à rupture ou émission de courant 24 ou 48 Vcc et raccordement sur alimentation électrique considérée en attente à proximité.											
34 10 09 06 00 003	Volet 400 x 350 mm	U										
	Volet 400x350				U	1.000	530.87	530.87				
	Mastic intumescent				U	0.600	7.80	4.68				
	Mortier 3490000000003				M3	0.045	235.38	10.59				
	TOTAL		2.202	61.88	.	.	.	546.14	608.02	814.75	905.19	114.11
	VOTRE ENTREPRISE											
34 10 09 06 00 006	Volet 450 x 550 mm	U										
	Volet 450x550				U	1.000	613.03	613.03				
	Mastic intumescent				U	0.800	7.80	6.24				
	Mortier 3490000000003				M3	0.060	235.38	14.12				
	TOTAL		2.770	77.84	.	.	.	633.39	711.23	953.05	1058.84	143.54
	VOTRE ENTREPRISE											
34 10 09 06 00 009	Volet 500 x 500 mm	U										
	Volet 500x500				U	1.000	608.25	608.25				
	Mastic intumescent				U	0.800	7.80	6.24				
	Mortier 3490000000003				M3	0.060	235.38	14.12				
	TOTAL		2.770	77.84	.	.	.	628.61	706.45	946.64	1051.72	143.54
	VOTRE ENTREPRISE											
34 10 09 06 00 012	Volet 550 x 650 mm	U										
	Volet 550x650				U	1.000	672.27	672.27				
	Mastic intumescent				U	1.000	7.80	7.80				
	Mortier 3490000000003				M3	0.072	235.38	16.95				
	TOTAL		3.124	87.78	.	.	.	697.02	784.80	1051.63	1168.36	161.89
	VOTRE ENTREPRISE											
34 10 09 06 00 015	Volet 600 x 600 mm	U										
	Volet 600x600				U	1.000	667.14	667.14				
	Mastic intumescent				U	1.000	7.80	7.80				
	Mortier 3490000000003				M3	0.072	235.38	16.95				
	TOTAL		3.124	87.78	.	.	.	691.89	779.67	1044.76	1160.73	161.89
	VOTRE ENTREPRISE											
34 10 09 06 00 018	Volet 600 x 800 mm	U										
	Volet 600x800				U	1.000	738.30	738.30				
	Mastic intumescent				U	1.100	7.80	8.58				
	Mortier 3490000000003				M3	0.084	235.38	19.77				
	TOTAL		3.378	94.92	.	.	.	766.65	861.57	1154.50	1282.65	175.05
	VOTRE ENTREPRISE											
34 10 09 06 00 021	Volet 650 x 400 mm	U										
	Volet 650x400				U	1.000	623.29	623.29				
	Mastic intumescent				U	0.850	7.80	6.63				
	Mortier 3490000000003				M3	0.063	235.38	14.83				
	TOTAL		2.884	81.04	.	.	.	644.75	725.79	972.56	1080.51	149.45
	VOTRE ENTREPRISE											
34 10 09 06 00 024	Volet 700 x 500 mm	U										
	Volet 700x500				U	1.000	669.84	669.84				
	Mastic intumescent				U	1.000	7.80	7.80				
	Mortier 3490000000003				M3	0.072	235.38	16.95				
	TOTAL		3.124	87.78	.	.	.	694.59	782.37	1048.38	1164.75	161.89
	VOTRE ENTREPRISE											
34 10 09 06 00 027	Volet 700 x 700 mm	U										
	Volet 700x700				U	1.000	747.08	747.08				
	Mastic intumescent				U	1.100	7.80	8.58				
	Mortier 3490000000003				M3	0.084	235.38	19.77				
	TOTAL		3.378	94.92	.	.	.	775.43	870.35	1166.27	1295.73	175.05
	VOTRE ENTREPRISE											

Copyright © Groupe Moniteur RCS Paris 403 080 823

Code	Désignation des ouvrages	Unité	Main d'œuvre Temps moyen	Main d'œuvre M.-o. + charges sociales 4 x 28.10 €	Fournitures Unité	Fournitures Quantité	Fournitures Prix unitaires	Fournitures principales et annexes 7 x 8	Déboursé sec 5 + 9	Prix de revient 10 x 1.340	Prix de vente indicatif € H.T. Fournitures et mise en œuvre 11 x 1.111	Prix de vente indicatif € H.T. Mise en œuvre seule 4 x 51.82 €
1	2	3	4	5	6	7	8	9	10	11	12	13
	Volet EI 1H 2 vantaux *(suite)*											
34 10 09 06 00 030	Volet 750 x 650 mm	U										
	Volet 750x650				U	1.000	743.26	743.26				
	Mastic intumescent				U	1.100	7.80	8.58				
	Mortier 3490000000003				M3	0.084	235.38	19.77				
	TOTAL		3.378	94.92	.	.	.	771.61	866.53	1161.15	1290.04	175.05
	VOTRE ENTREPRISE											
34 10 09 06 00 033	Volet 800 x 450 mm	U										
	Volet 800x450				U	1.000	693.93	693.93				
	Mastic intumescent				U	1.000	7.80	7.80				
	Mortier 3490000000003				M3	0.075	235.38	17.65				
	TOTAL		2.937	82.53	.	.	.	719.38	801.91	1074.56	1193.84	152.20
	VOTRE ENTREPRISE											
34 10 09 06 00 036	Volet 850 x 550 mm	U										
	Volet 850x550				U	1.000	681.03	681.03				
	Mastic intumescent				U	1.100	7.80	8.58				
	Mortier 3490000000003				M3	0.084	235.38	19.77				
	TOTAL		3.378	94.92	.	.	.	709.38	804.30	1077.76	1197.39	175.05
	VOTRE ENTREPRISE											
	Volet EI 2H 1 vantail de désenfumage, constitué d'un cadre en acier galvanisé scellé avec étanchéité par joint intumescent, vantail en matériau réfractaire pivotant sur charnière, grille d'habillage en aluminium, compris dispositif de déclenchement électromagnétique à rupture ou émission de courant 24 ou 48 Vcc et raccordement sur alimentation électrique considérée en attente à proximité.											
34 10 09 09 00 003	Volet 400 x 350 mm	U										
	Volet 400x350				U	1.000	480.53	480.53				
	Mastic intumescent				U	0.600	7.80	4.68				
	Mortier 3490000000003				M3	0.045	235.38	10.59				
	TOTAL		2.202	61.88	.	.	.	495.80	557.68	747.29	830.24	114.11
	VOTRE ENTREPRISE											
34 10 09 09 00 006	Volet 450 x 550 mm	U										
	Volet 450x550				U	1.000	552.50	552.50				
	Mastic intumescent				U	0.800	7.80	6.24				
	Mortier 3490000000003				M3	0.060	235.38	14.12				
	TOTAL		2.770	77.84	.	.	.	572.86	650.70	871.94	968.73	143.54
	VOTRE ENTREPRISE											
34 10 09 09 00 009	Volet 500 x 500 mm	U										
	Volet 500x500				U	1.000	547.83	547.83				
	Mastic intumescent				U	0.800	7.80	6.24				
	Mortier 3490000000003				M3	0.060	235.38	14.12				
	TOTAL		2.770	77.84	.	.	.	568.19	646.03	865.68	961.77	143.54
	VOTRE ENTREPRISE											
34 10 09 09 00 012	Volet 550 x 650 mm	U										
	Volet 550x650				U	1.000	611.56	611.56				
	Mastic intumescent				U	1.000	7.80	7.80				
	Mortier 3490000000003				M3	0.072	235.38	16.95				
	TOTAL		3.124	87.78	.	.	.	636.31	724.09	970.28	1077.98	161.89
	VOTRE ENTREPRISE											
34 10 09 09 00 015	Volet 600 x 600 mm	U										
	Volet 600x600				U	1.000	606.43	606.43				
	Mastic intumescent				U	1.000	7.80	7.80				
	Mortier 3490000000003				M3	0.072	235.38	16.95				
	TOTAL		3.124	87.78	.	.	.	631.18	718.96	963.41	1070.35	161.89
	VOTRE ENTREPRISE											
34 10 09 09 00 018	Volet 600 x 800 mm	U										
	Volet 600x800				U	1.000	672.01	672.01				
	Mastic intumescent				U	1.100	7.80	8.58				
	Mortier 3490000000003				M3	0.084	235.38	19.77				
	TOTAL		3.378	94.92	.	.	.	700.36	795.28	1065.68	1183.97	175.05
	VOTRE ENTREPRISE											

Copyright © Groupe Moniteur RCS Paris 403 080 823

Code	Désignation des ouvrages	Unité	Main d'œuvre Temps moyen	Main d'œuvre M.-o. + charges sociales 4 x 28.10 €	Fournitures Unité	Fournitures Quantité	Fournitures Prix unitaires	Fournitures principales et annexes 7 x 8	Déboursé sec 5 + 9	Prix de revient 10 x 1.340	Prix de vente indicatif € H.T. Fournitures et mise en œuvre 11 x 1.111	Prix de vente indicatif € H.T. Mise en œuvre seule 4 x 51.82 €
1	2	3	4	5	6	7	8	9	10	11	12	13
	Volet EI 2H 1 vantail *(suite)*											
34 10 09 09 00 021	Volet 650 x 400 mm	U										
	Volet 650x400				U	1.000	561.79	561.79				
	Mastic intumescent				U	0.850	7.80	6.63				
	Mortier 3490000000003				M3	0.063	235.38	14.83				
	TOTAL		2.884	81.04	.	.	.	583.25	664.29	890.15	988.96	149.45
	VOTRE ENTREPRISE											
34 10 09 09 00 024	Volet 700 x 500 mm	U										
	Volet 700x500				U	1.000	608.78	608.78				
	Mastic intumescent				U	1.000	7.80	7.80				
	Mortier 3490000000003				M3	0.072	235.38	16.95				
	TOTAL		3.124	87.78	.	.	.	633.53	721.31	966.56	1073.85	161.89
	VOTRE ENTREPRISE											
34 10 09 09 00 027	Volet 700 x 700 mm	U										
	Volet 700x700				U	1.000	643.83	643.83				
	Mastic intumescent				U	1.100	7.80	8.58				
	Mortier 3490000000003				M3	0.084	235.38	19.77				
	TOTAL		3.378	94.92	.	.	.	672.18	767.10	1027.91	1142.01	175.05
	VOTRE ENTREPRISE											
34 10 09 09 00 030	Volet 750 x 650 mm	U										
	Volet 750x650				U	1.000	677.15	677.15				
	Mastic intumescent				U	1.100	7.80	8.58				
	Mortier 3490000000003				M3	0.084	235.38	19.77				
	TOTAL		3.378	94.92	.	.	.	705.50	800.42	1072.56	1191.61	175.05
	VOTRE ENTREPRISE											
34 10 09 09 00 033	Volet 800 x 450 mm	U										
	Volet 800x450				U	1.000	622.13	622.13				
	Mastic intumescent				U	1.000	7.80	7.80				
	Mortier 3490000000003				M3	0.075	235.38	17.65				
	TOTAL		2.937	82.53	.	.	.	647.58	730.11	978.35	1086.95	152.20
	VOTRE ENTREPRISE											
34 10 09 09 00 036	Volet 850 x 550 mm	U										
	Volet 850x550				U	1.000	629.06	629.06				
	Mastic intumescent				U	1.100	7.80	8.58				
	Mortier 3490000000003				M3	0.084	235.38	19.77				
	TOTAL		3.378	94.92	.	.	.	657.41	752.33	1008.12	1120.02	175.05
	VOTRE ENTREPRISE											
	Volet EI 2H 2 vantaux de désenfumage, constitué d'un cadre en acier galvanisé scellé avec étanchéité par joint intumescent, vantaux en matériau réfractaire pivotant sur charnière, grille d'habillage en aluminium, compris dispositif de déclenchement électromagnétique à rupture ou émission de courant 24 ou 48 Vcc et raccordement sur alimentation électrique considérée en attente à proximité.											
34 10 09 12 00 003	Volet 400 x 350 mm	U										
	Volet 400x350				U	1.000	517.16	517.16				
	Mastic intumescent				U	0.600	7.80	4.68				
	Mortier 3490000000003				M3	0.045	235.38	10.59				
	TOTAL		2.202	61.88	.	.	.	532.43	594.31	796.38	884.78	114.11
	VOTRE ENTREPRISE											
34 10 09 12 00 006	Volet 450 x 550 mm	U										
	Volet 450x550				U	1.000	609.01	609.01				
	Mastic intumescent				U	0.800	7.80	6.24				
	Mortier 3490000000003				M3	0.060	235.38	14.12				
	TOTAL		2.770	77.84	.	.	.	629.37	707.21	947.66	1052.85	143.54
	VOTRE ENTREPRISE											
34 10 09 12 00 009	Volet 500 x 500 mm	U										
	Volet 500x500				U	1.000	604.23	604.23				
	Mastic intumescent				U	0.800	7.80	6.24				
	Mortier 3490000000003				M3	0.060	235.38	14.12				
	TOTAL		2.770	77.84	.	.	.	624.59	702.43	941.26	1045.74	143.54
	VOTRE ENTREPRISE											

Code	Désignation des ouvrages	Unité	Main d'œuvre		Fournitures				Déboursé sec	Prix de revient	Prix de vente indicatif € H.T.	
			Temps moyen	M.-o. + charges sociales 4 x 28.10 €	Unité	Quantité	Prix unitaires	Fournitures principales et annexes 7 x 8	5 + 9	10 x 1.340	Fournitures et mise en œuvre 11 x 1.111	Mise en œuvre seule 4 x 51.82 €
1	2	3	4	5	6	7	8	9	10	11	12	13
Volet EI 2H 2 vantaux *(suite)*												
34 10 09 12 00 012	Volet 550 x 650 mm	U										
	Volet 550x650				U	1.000	667.72	667.72				
	Mastic intumescent				U	1.000	7.80	7.80				
	Mortier 3490000000003				M3	0.072	235.38	16.95				
	TOTAL		3.124	87.78	.	.	.	692.47	780.25	1045.54	1161.59	161.89
	VOTRE ENTREPRISE											
34 10 09 12 00 015	Volet 600 x 600 mm	U										
	Volet 600x600				U	1.000	662.47	662.47				
	Mastic intumescent				U	1.000	7.80	7.80				
	Mortier 3490000000003				M3	0.072	235.38	16.95				
	TOTAL		3.124	87.78	.	.	.	687.22	775.00	1038.50	1153.77	161.89
	VOTRE ENTREPRISE											
34 10 09 12 00 018	Volet 600 x 800 mm	U										
	Volet 600x800				U	1.000	725.20	725.20				
	Mastic intumescent				U	1.100	7.80	8.58				
	Mortier 3490000000003				M3	0.084	235.38	19.77				
	TOTAL		3.378	94.92	.	.	.	753.55	848.47	1136.95	1263.15	175.05
	VOTRE ENTREPRISE											
34 10 09 12 00 021	Volet 650 x 400 mm	U										
	Volet 650x400				U	1.000	617.83	617.83				
	Mastic intumescent				U	0.850	7.80	6.63				
	Mortier 3490000000003				M3	0.063	235.38	14.83				
	TOTAL		2.884	81.04	.	.	.	639.29	720.33	965.24	1072.38	149.45
	VOTRE ENTREPRISE											
34 10 09 12 00 024	Volet 700 x 500 mm	U										
	Volet 700x500				U	1.000	697.84	697.84				
	Mastic intumescent				U	1.000	7.80	7.80				
	Mortier 3490000000003				M3	0.072	235.38	16.95				
	TOTAL		3.124	87.78	.	.	.	722.59	810.37	1085.90	1206.43	161.89
	VOTRE ENTREPRISE											
34 10 09 12 00 027	Volet 700 x 700 mm	U										
	Volet 700x700				U	1.000	786.42	786.42				
	Mastic intumescent				U	1.100	7.80	8.58				
	Mortier 3490000000003				M3	0.084	235.38	19.77				
	TOTAL		3.378	94.92	.	.	.	814.77	909.69	1218.98	1354.29	175.05
	VOTRE ENTREPRISE											
34 10 09 12 00 030	Volet 750 x 650 mm	U										
	Volet 750x650				U	1.000	775.48	775.48				
	Mastic intumescent				U	1.100	7.80	8.58				
	Mortier 3490000000003				M3	0.084	235.38	19.77				
	TOTAL		3.378	94.92	.	.	.	803.83	898.75	1204.32	1338.00	175.05
	VOTRE ENTREPRISE											
34 10 09 12 00 033	Volet 800 x 450 mm	U										
	Volet 800x450				U	1.000	665.11	665.11				
	Mastic intumescent				U	1.000	7.80	7.80				
	Mortier 3490000000003				M3	0.075	235.38	17.65				
	TOTAL		2.937	82.53	.	.	.	690.56	773.09	1035.94	1150.93	152.20
	VOTRE ENTREPRISE											
34 10 09 12 00 036	Volet 850 x 550 mm	U										
	Volet 850x550				U	1.000	722.51	722.51				
	Mastic intumescent				U	1.100	7.80	8.58				
	Mortier 3490000000003				M3	0.084	235.38	19.77				
	TOTAL		3.378	94.92	.	.	.	750.86	845.78	1133.35	1259.15	175.05
	VOTRE ENTREPRISE											

Copyright © Groupe Moniteur RCS Paris 403 080 823

Code	Désignation des ouvrages	Unité	Main d'œuvre: Temps moyen	Main d'œuvre: M.-o. + charges sociales 4 x 28.10 €	Fournitures: Unité	Fournitures: Quantité	Fournitures: Prix unitaires	Fournitures: Fournitures principales et annexes 7 x 8	Déboursé sec 5 + 9	Prix de revient 10 x 1.340	Prix de vente indicatif € H.T.: Fournitures et mise en œuvre 11 x 1.111	Prix de vente indicatif € H.T.: Mise en œuvre seule 4 x 51.82 €
1	2	3	4	5	6	7	8	9	10	11	12	13
	Coffret de relayage, boîtiers de commande et réarmement pour caisson ou tourelle Coffret de relayage pour commande de puissance et gestion de défauts du moteur de désenfumage, boîtier de commande arrêt pompier pour commande grande vitesse ou arrêt moteur, boîtier de réarmement pour remise en sécurité du moteur, compris raccordements d'alimentation sur attente à proximité. A reprendre les liaisons coffret-moteur et coffret boîtiers, suivant linéaire, en câble type CR1 (lot électricité, sous-famille 38 02 18 09).											
34 10 09 24 00 003	Coffret de relayage pour ventilateur de désenfumage 1 vitesse, tri 400 V 8A	U										
	Coffret relayage				U	1.000	1114.72	1114.72				
	Fixation				ENS	4.000	0.34	1.36				
	TOTAL		6.000	168.60	.	.	.	1116.08	1284.68	1721.47	1912.55	310.92
	VOTRE ENTREPRISE											
34 10 09 24 00 006	Coffret de relayage pour ventilateur de désenfumage 2 vitesses, tri 400 V dahlander 8A	U										
	Coffret relayage				U	1.000	1578.29	1578.29				
	Fixation				ENS	4.000	0.34	1.36				
	TOTAL		6.000	168.60	.	.	.	1579.65	1748.25	2342.66	2602.70	310.92
	VOTRE ENTREPRISE											
34 10 09 24 00 009	Coffret de relayage pour ventilateur de désenfumage 2 vitesses, tri 400 V dahlander 25A	U										
	Coffret relayage				U	1.000	1907.54	1907.54				
	Fixation				ENS	4.000	0.34	1.36				
	TOTAL		6.000	168.60	.	.	.	1908.90	2077.50	2783.85	3092.86	310.92
	VOTRE ENTREPRISE											
34 10 09 24 00 018	Boîtier de commande arrêt pompier	U										
	Boîtier arrêt				U	1.000	68.53	68.53				
	Fixation				ENS	4.000	0.34	1.36				
	TOTAL		0.500	14.05	.	.	.	69.89	83.94	112.48	124.97	25.91
	VOTRE ENTREPRISE											
34 10 09 24 00 024	Boîtier de réarmement	U										
	Boîtier réarmement				U	1.000	69.57	69.57				
	Fixation				ENS	4.000	0.34	1.36				
	TOTAL		0.500	14.05	.	.	.	70.93	84.98	113.87	126.51	25.91
	VOTRE ENTREPRISE											
	Caisson de désenfumage en acier galvanisé, avec trappe de visite, turbine type centrifuge, transmission par poulie avec moyeu amovible et courroie trapézoïdale, extraction à 400° pendant 2 H, moteur IP55 classe F, tri 400V, 2 vitesses couplage dahlander, moteur IP55, compris raccordement sur alimentation en attente.											
34 10 09 33 00 003	Caisson débit 2 000 m3/H	U										
	Caisson				U	1.000	1270.91	1270.91				
	TOTAL		2.000	56.20	.	.	.	1270.91	1327.11	1778.33	1975.72	103.64
	VOTRE ENTREPRISE											
34 10 09 33 00 006	Caisson débit 4 000 m3/H	U										
	Caisson				U	1.000	1279.59	1279.59				
	TOTAL		2.000	56.20	.	.	.	1279.59	1335.79	1789.96	1988.65	103.64
	VOTRE ENTREPRISE											
34 10 09 33 00 009	Caisson débit 10 000 m3/H	U										
	Caisson				U	1.000	2251.44	2251.44				
	TOTAL		2.000	56.20	.	.	.	2251.44	2307.64	3092.24	3435.48	103.64
	VOTRE ENTREPRISE											
34 10 09 33 00 012	Caisson débit 15 000 m3/H	U										
	Caisson				U	1.000	2799.09	2799.09				
	TOTAL		2.000	56.20	.	.	.	2799.09	2855.29	3826.09	4250.79	103.64
	VOTRE ENTREPRISE											
34 10 09 33 00 015	Caisson débit 20 000 m3/H	U										
	Caisson				U	1.000	3138.48	3138.48				
	TOTAL		2.000	56.20	.	.	.	3138.48	3194.68	4280.87	4756.05	103.64
	VOTRE ENTREPRISE											
34 10 09 33 00 018	Caisson débit 30 000 m3/H	U										
	Caisson				U	1.000	4458.44	4458.44				
	TOTAL		2.000	56.20	.	.	.	4458.44	4514.64	6049.62	6721.13	103.64
	VOTRE ENTREPRISE											

Code	Désignation des ouvrages	Unité	Main d'œuvre Temps moyen	Main d'œuvre M.-o. + charges sociales 4 x 28.10 €	Fournitures Unité	Fournitures Quantité	Fournitures Prix unitaires	Fournitures principales et annexes 7 x 8	Déboursé sec 5 + 9	Prix de revient 10 x 1.340	Prix de vente indicatif € H.T. Fournitures et mise en œuvre 11 x 1.111	Prix de vente indicatif € H.T. Mise en œuvre seule 4 x 51.82 €
1	2	3	4	5	6	7	8	9	10	11	12	13
	Accessoire pour caisson											
34 10 09 36 00 003	Manchette pour caisson 2 000 m3/h	U										
	Manchette				U	2.000	109.91	219.82				
	TOTAL		0.800	22.48	.	.	.	219.82	242.30	324.68	360.72	41.46
	VOTRE ENTREPRISE											
34 10 09 36 00 006	Manchette pour caisson 4 000 m3/h	U										
	Manchette				U	2.000	118.08	236.16				
	TOTAL		1.000	28.10	.	.	.	236.16	264.26	354.11	393.42	51.82
	VOTRE ENTREPRISE											
34 10 09 36 00 009	Manchette pour caisson 10 000 m3/h	U										
	Manchette				U	2.000	135.90	271.80				
	TOTAL		1.200	33.72	.	.	.	271.80	305.52	409.40	454.84	62.18
	VOTRE ENTREPRISE											
34 10 09 36 00 012	Manchette pour caisson 15 000 m3/h	U										
	Manchette				U	2.000	158.92	317.84				
	TOTAL		1.400	39.34	.	.	.	317.84	357.18	478.62	531.75	72.55
	VOTRE ENTREPRISE											
34 10 09 36 00 015	Manchette pour caisson 20 000 m3/h	U										
	Manchette				U	2.000	172.29	344.58				
	TOTAL		1.600	44.96	.	.	.	344.58	389.54	521.98	579.92	82.91
	VOTRE ENTREPRISE											
34 10 09 36 00 018	Manchette pour caisson 30 000 m3/h	U										
	Manchette				U	2.000	187.89	375.78				
	TOTAL		1.800	50.58	.	.	.	375.78	426.36	571.32	634.74	93.28
	VOTRE ENTREPRISE											
34 10 09 36 00 030	Visière pour caisson 2 000 m3/h	U										
	Visière				U	1.000	37.95	37.95				
	TOTAL		0.500	14.05	.	.	.	37.95	52.00	69.68	77.41	25.91
	VOTRE ENTREPRISE											
34 10 09 36 00 033	Visière pour caisson 4 000 m3/h	U										
	Visière				U	1.000	44.33	44.33				
	TOTAL		0.600	16.86	.	.	.	44.33	61.19	81.99	91.09	31.09
	VOTRE ENTREPRISE											
34 10 09 36 00 036	Visière pour caisson 10 000 m3/h	U										
	Visière				U	1.000	59.05	59.05				
	TOTAL		0.800	22.48	.	.	.	59.05	81.53	109.25	121.38	41.46
	VOTRE ENTREPRISE											
34 10 09 36 00 039	Visière pour caisson 15 000 m3/h	U										
	Visière				U	1.000	71.88	71.88				
	TOTAL		0.700	19.67	.	.	.	71.88	91.55	122.68	136.30	36.27
	VOTRE ENTREPRISE											
34 10 09 36 00 042	Visière pour caisson 20 000 m3/h	U										
	Visière				U	1.000	101.00	101.00				
	TOTAL		0.800	22.48	.	.	.	101.00	123.48	165.46	183.83	41.46
	VOTRE ENTREPRISE											
34 10 09 36 00 045	Visière pour caisson 30 000 m3/h	U										
	Visière				U	1.000	132.40	132.40				
	TOTAL		0.900	25.29	.	.	.	132.40	157.69	211.30	234.75	46.64
	VOTRE ENTREPRISE											
	Tourelle de désenfumage (marquage CE F400-1.2 EN12101-3) en acier galvanisé, moteur mono ou tri 400 V 2 vitesses couplage dahlander, avec interrupteur cadenassable, turbine centrifuge à réaction, capot de protection ABS, rejet horizontal, extraction à 400° pendant 2 H. Compris raccordement sur alimentation en attente.											
34 10 09 42 00 003	Tourelle débit 2 000 m3/h	U										
	Tourelle				U	1.000	710.68	710.68				
	TOTAL		2.000	56.20	.	.	.	710.68	766.88	1027.62	1141.69	103.64
	VOTRE ENTREPRISE											

Copyright © Groupe Moniteur RCS Paris 403 080 823

Code	Désignation des ouvrages	Unité	Main d'œuvre Temps moyen	Main d'œuvre M.-o. + charges sociales 4 x 28.10 €	Fournitures Unité	Fournitures Quantité	Fournitures Prix unitaires	Fournitures principales et annexes 7 x 8	Déboursé sec 5 + 9	Prix de revient 10 x 1.340	Prix de vente indicatif € H.T. Fournitures et mise en œuvre 11 x 1.111	Prix de vente indicatif € H.T. Mise en œuvre seule 4 x 51.82 €
1	2	3	4	5	6	7	8	9	10	11	12	13
	Tourelle de désenfumage *(suite)*											
34 10 09 42 00 006	Tourelle débit 4 000 m3/h	U										
	Tourelle				U	1.000	862.98	862.98				
	TOTAL		2.000	56.20	.	.	.	862.98	919.18	1231.70	1368.42	103.64
	VOTRE ENTREPRISE											
34 10 09 42 00 009	Tourelle débit 7 000 m3/h	U										
	Tourelle				U	1.000	1000.17	1000.17				
	TOTAL		2.000	56.20	.	.	.	1000.17	1056.37	1415.54	1572.66	103.64
	VOTRE ENTREPRISE											
34 10 09 42 00 012	Tourelle débit 12 000 m3/h	U										
	Tourelle				U	1.000	1609.82	1609.82				
	TOTAL		2.000	56.20	.	.	.	1609.82	1666.02	2232.47	2480.27	103.64
	VOTRE ENTREPRISE											
34 10 09 42 00 015	Tourelle débit 18 000 m3/h	U										
	Tourelle				U	1.000	2559.36	2559.36				
	TOTAL		2.000	56.20	.	.	.	2559.36	2615.56	3504.85	3893.89	103.64
	VOTRE ENTREPRISE											
	Accessoire pour tourelle											
34 10 09 45 00 003	Cadre à sceller pour tourelle débit 2 000 m3/h	U										
	Cadre				U	1.000	77.36	77.36				
	Clou à béton + charge				U	4.000	0.35	1.40				
	Mortier 3490000000003				M3	0.010	235.38	2.35				
	TOTAL		1.345	37.79	.	.	.	81.11	118.90	159.33	177.02	69.70
	VOTRE ENTREPRISE											
34 10 09 45 00 006	Cadre à sceller pour tourelle débit 4 000 m3/h	U										
	Cadre				U	1.000	96.60	96.60				
	Clou à béton + charge				U	4.000	0.35	1.40				
	Mortier 3490000000003				M3	0.010	235.38	2.35				
	TOTAL		1.345	37.79	.	.	.	100.35	138.14	185.11	205.66	69.70
	VOTRE ENTREPRISE											
34 10 09 45 00 009	Cadre à sceller pour tourelle débit 7 000 m3/h	U										
	Cadre				U	1.000	106.01	106.01				
	Clou à béton + charge				U	4.000	0.35	1.40				
	Mortier 3490000000003				M3	0.010	235.38	2.35				
	TOTAL		1.345	37.79	.	.	.	109.76	147.55	197.72	219.67	69.70
	VOTRE ENTREPRISE											
34 10 09 45 00 012	Cadre à sceller pour tourelle débit 12 000 m3/h	U										
	Cadre				U	1.000	130.55	130.55				
	Clou à béton + charge				U	4.000	0.35	1.40				
	Mortier 3490000000003				M3	0.010	235.38	2.35				
	TOTAL		1.345	37.79	.	.	.	134.30	172.09	230.60	256.20	69.70
	VOTRE ENTREPRISE											
34 10 09 45 00 015	Cadre à sceller pour tourelle débit 18 000 m3/h	U										
	Cadre				U	1.000	119.49	119.49				
	Clou à béton + charge				U	4.000	0.35	1.40				
	Mortier 3490000000003				M3	0.010	235.38	2.35				
	TOTAL		1.345	37.79	.	.	.	123.24	161.03	215.78	239.73	69.70
	VOTRE ENTREPRISE											
34 10 09 45 00 024	Cadre sur conduit cylindrique pour tourelle débit 2 000 m3/h	U										
	Cadre				U	1.000	143.19	143.19				
	TOTAL		1.000	28.10	.	.	.	143.19	171.29	229.53	255.01	51.82
	VOTRE ENTREPRISE											
34 10 09 45 00 027	Cadre sur conduit cylindrique pour tourelle débit 4 000 m3/h	U										
	Cadre				U	1.000	225.02	225.02				
	TOTAL		1.000	28.10	.	.	.	225.02	253.12	339.18	376.83	51.82
	VOTRE ENTREPRISE											

Copyright © Groupe Moniteur RCS Paris 403 080 823

Code	Désignation des ouvrages	Unité	Main d'œuvre: Temps moyen	Main d'œuvre: M.-o. + charges sociales 4 x 28.10 €	Fournitures: Unité	Fournitures: Quantité	Fournitures: Prix unitaires	Fournitures: Fournitures principales et annexes 7 x 8	Déboursé sec 5 ÷ 9	Prix de revient 10 x 1.340	Prix de vente indicatif € H.T.: Fournitures et mise en œuvre 11 x 1.111	Prix de vente indicatif € H.T.: Mise en œuvre seule 4 x 51.82 €
1	2	3	4	5	6	7	8	9	10	11	12	13
	Accessoire pour tourelle *(suite)*											
34 10 09 45 00 030	Cadre sur conduit cylindrique pour tourelle débit 7 000 m3/h	U										
	Cadre				U	1.000	218.85	218.85				
	TOTAL		1.000	28.10	.	.	.	218.85	246.95	330.91	367.64	51.82
	VOTRE ENTREPRISE											
34 10 09 45 00 033	Cadre sur conduit cylindrique pour tourelle débit 12 000 m3/h	U										
	Cadre				U	1.000	264.32	264.32				
	TOTAL		1.000	28.10	.	.	.	264.32	292.42	391.84	435.33	51.82
	VOTRE ENTREPRISE											
34 10 09 45 00 036	Cadre sur conduit cylindrique pour tourelle débit 18 000 m3/h	U										
	Cadre				U	1.000	264.32	264.32				
	TOTAL		1.000	28.10	.	.	.	264.32	292.42	391.84	435.33	51.82
	VOTRE ENTREPRISE											
	Ventilateur pour parc de stationnement type hélicoïde pour désenfumage de parc de stationnement couvert. Moteur 1 vitesse tri 400 V, classé 400° 2 H, avec virole en acier galvanisé, hélice à pales en aluminium montées sur moyeu aluminium, compris fixation et raccordement sur alimentation électrique considérée en attente à proximité. (à reprendre suivant montage les options ci-après).											
34 10 09 54 00 003	Ventilateur ø 500 mm	U										
	Ventilateur ø 500				U	1.000	861.16	861.16				
	TOTAL		4.000	112.40	.	.	.	861.16	973.56	1304.57	1449.38	207.28
	VOTRE ENTREPRISE											
34 10 09 54 00 006	Ventilateur ø 630 mm	U										
	Ventilateur ø 630				U	1.000	915.85	915.85				
	TOTAL		4.500	126.45	.	.	.	915.85	1042.30	1396.68	1551.71	233.19
	VOTRE ENTREPRISE											
34 10 09 54 00 009	Ventilateur ø 700 mm	U										
	Ventilateur ø 700				U	1.000	1243.01	1243.01				
	TOTAL		5.000	140.50	.	.	.	1243.01	1383.51	1853.90	2059.68	259.10
	VOTRE ENTREPRISE											
34 10 09 54 00 012	Ventilateur ø 800 mm	U										
	Ventilateur ø 800				U	1.000	1335.83	1335.83				
	TOTAL		6.000	168.60	.	.	.	1335.83	1504.43	2015.94	2239.71	310.92
	VOTRE ENTREPRISE											
34 10 09 54 00 015	Ventilateur ø 900 mm	U										
	Ventilateur ø 900				U	1.000	2107.18	2107.18				
	TOTAL		7.000	196.70	.	.	.	2107.18	2303.88	3087.20	3429.88	362.74
	VOTRE ENTREPRISE											
34 10 09 54 00 018	Ventilateur ø 1000 mm	U										
	Ventilateur ø 1000				U	1.000	2520.13	2520.13				
	TOTAL		8.000	224.80	.	.	.	2520.13	2744.93	3678.21	4086.49	414.56
	VOTRE ENTREPRISE											
	Majoration sur ventilateur parc de stationnement											
34 10 09 57 00 003	Grille de protection moteur pour ventilateur ø 500 mm	U										
	Grille ø 500				U	1.000	79.80	79.80				
	TOTAL		0.500	14.05	.	.	.	79.80	93.85	125.76	139.72	25.91
	VOTRE ENTREPRISE											
34 10 09 57 00 006	Grille de protection moteur pour ventilateur ø 630 mm	U										
	Grille ø 630				U	1.000	105.00	105.00				
	TOTAL		0.500	14.05	.	.	.	105.00	119.05	159.53	177.24	25.91
	VOTRE ENTREPRISE											
34 10 09 57 00 009	Grille de protection moteur pour ventilateur ø 700 mm	U										
	Grille ø 700				U	1.000	111.30	111.30				
	TOTAL		0.600	16.86	.	.	.	111.30	128.16	171.73	190.79	31.09
	VOTRE ENTREPRISE											
34 10 09 57 00 012	Grille de protection moteur pour ventilateur ø 800 mm	U										
	Grille ø 800				U	1.000	147.00	147.00				
	TOTAL		0.600	16.86	.	.	.	147.00	163.86	219.57	243.94	31.09
	VOTRE ENTREPRISE											

Copyright © Groupe Moniteur RCS Paris 403 080 823

Code	Désignation des ouvrages	Unité	Main d'œuvre Temps moyen	Main d'œuvre M.-o. + charges sociales 4 x 28.10 €	Fournitures Unité	Fournitures Quantité	Fournitures Prix unitaires	Fournitures Fournitures principales et annexes 7 x 8	Déboursé sec 5 + 9	Prix de revient 10 x 1.340	Prix de vente indicatif € H.T. Fournitures et mise en œuvre 11 x 1.111	Prix de vente indicatif € H.T. Mise en œuvre seule 4 x 51.82 €
1	2	3	4	5	6	7	8	9	10	11	12	13
	Majoration sur ventilateur parc de stationnement *(suite)*											
34 10 09 57 00 015	Grille de protection moteur pour ventilateur ø 900 mm	U										
	Grille ø 900				U	1.000	168.00	168.00				
	TOTAL		0.700	19.67	.	.	.	168.00	187.67	251.48	279.39	36.27
	VOTRE ENTREPRISE											
34 10 09 57 00 018	Grille de protection moteur pour ventilateur ø 1000 mm	U										
	Grille ø 1000				U	1.000	200.90	200.90				
	TOTAL		0.700	19.67	.	.	.	200.90	220.57	295.56	328.37	36.27
	VOTRE ENTREPRISE											
34 10 09 57 00 030	Manchette souple de raccordement pour ventilateur ø 500 mm	U										
	Manchette ø 500				U	1.000	51.80	51.80				
	TOTAL		0.500	14.05	.	.	.	51.80	65.85	88.24	98.03	25.91
	VOTRE ENTREPRISE											
34 10 09 57 00 033	Manchette souple de raccordement pour ventilateur ø 630 mm	U										
	Manchette ø 630				U	1.000	59.85	59.85				
	TOTAL		0.500	14.05	.	.	.	59.85	73.90	99.03	110.02	25.91
	VOTRE ENTREPRISE											
34 10 09 57 00 036	Manchette souple de raccordement pour ventilateur ø 700 mm	U										
	Manchette ø 700				U	1.000	65.10	65.10				
	TOTAL		0.700	19.67	.	.	.	65.10	84.77	113.59	126.20	36.27
	VOTRE ENTREPRISE											
34 10 09 57 00 039	Manchette souple de raccordement pour ventilateur ø 800 mm	U										
	Manchette ø 800				U	1.000	70.00	70.00				
	TOTAL		0.700	19.67	.	.	.	70.00	89.67	120.16	133.50	36.27
	VOTRE ENTREPRISE											
34 10 09 57 00 042	Manchette souple de raccordement pour ventilateur ø 900 mm	U										
	Manchette ø 900				U	1.000	74.20	74.20				
	TOTAL		0.800	22.48	.	.	.	74.20	96.68	129.55	143.93	41.46
	VOTRE ENTREPRISE											
34 10 09 57 00 045	Manchette souple de raccordement pour ventilateur ø 1000 mm	U										
	Manchette ø 1000				U	1.000	79.80	79.80				
	TOTAL		0.900	25.29	.	.	.	79.80	105.09	140.82	156.45	46.64
	VOTRE ENTREPRISE											
34 10 09 57 00 060	Clapet anti-retour pour ventilateur ø 500 mm	U										
	Clapet ø 500				U	1.000	317.10	317.10				
	TOTAL		0.800	22.48	.	.	.	317.10	339.58	455.04	505.55	41.46
	VOTRE ENTREPRISE											
34 10 09 57 00 063	Clapet anti-retour pour ventilateur ø 630 mm	U										
	Clapet ø 630				U	1.000	308.70	308.70				
	TOTAL		0.800	22.48	.	.	.	308.70	331.18	443.78	493.04	41.46
	VOTRE ENTREPRISE											
34 10 09 57 00 066	Clapet anti-retour pour ventilateur ø 700 mm	U										
	Clapet ø 700				U	1.000	340.20	340.20				
	TOTAL		0.900	25.29	.	.	.	340.20	365.49	489.76	544.12	46.64
	VOTRE ENTREPRISE											
34 10 09 57 00 069	Clapet anti-retour pour ventilateur ø 800 mm	U										
	Clapet ø 800				U	1.000	390.60	390.60				
	TOTAL		0.900	25.29	.	.	.	390.60	415.89	557.29	619.15	46.64
	VOTRE ENTREPRISE											
34 10 09 57 00 072	Clapet anti-retour pour ventilateur ø 900 mm	U										
	Clapet ø 900				U	1.000	599.90	599.90				
	TOTAL		1.000	28.10	.	.	.	599.90	628.00	841.52	934.93	51.82
	VOTRE ENTREPRISE											
34 10 09 57 00 075	Clapet anti-retour pour ventilateur ø 1000 mm	U										
	Clapet ø 1000				U	1.000	719.60	719.60				
	TOTAL		1.000	28.10	.	.	.	719.60	747.70	1001.92	1113.13	51.82
	VOTRE ENTREPRISE											

Copyright © Groupe Moniteur RCS Paris 403 080 823

Code	Désignation des ouvrages	Unité	Main d'œuvre: Temps moyen	Main d'œuvre: M.-o. + charges sociales 4 x 28.10 €	Fournitures: Unité	Fournitures: Quantité	Fournitures: Prix unitaires	Fournitures: Fournitures principales et annexes 7 x 8	Déboursé sec 5 + 9	Prix de revient 10 x 1.340	Prix de vente indicatif € H.T.: Fournitures et mise en œuvre 11 x 1.111	Prix de vente indicatif € H.T.: Mise en œuvre seule 4 x 51.82 €
1	2	3	4	5	6	7	8	9	10	11	12	13
	Majoration sur ventilateur parc de stationnement *(suite)*											
34 10 09 57 00 090	Contre bride pour raccordement sur conduit de ventilateur ø 500 mm	U										
	Contre bride ø 500				U	1.000	47.60	47.60				
	TOTAL		0.500	14.05	.	.	.	47.60	61.65	82.61	91.78	25.91
	VOTRE ENTREPRISE											
34 10 09 57 00 093	Contre bride pour raccordement sur conduit de ventilateur ø 630 mm	U										
	Contre bride ø 630				U	1.000	60.20	60.20				
	TOTAL		0.800	22.48	.	.	.	60.20	82.68	110.79	123.09	41.46
	VOTRE ENTREPRISE											
34 10 09 57 00 096	Contre bride pour raccordement sur conduit de ventilateur ø 700 mm	U										
	Contre bride ø 700				U	1.000	65.45	65.45				
	TOTAL		1.000	28.10	.	.	.	65.45	93.55	125.36	139.27	51.82
	VOTRE ENTREPRISE											
34 10 09 57 00 099	Contre bride pour raccordement sur conduit de ventilateur ø 800 mm	U										
	Contre bride ø 800				U	1.000	74.20	74.20				
	TOTAL		1.200	33.72	.	.	.	74.20	107.92	144.61	160.66	62.18
	VOTRE ENTREPRISE											
34 10 09 57 00 102	Contre bride pour raccordement sur conduit de ventilateur ø 900 mm	U										
	Contre bride ø 900				U	1.000	92.40	92.40				
	TOTAL		1.400	39.34	.	.	.	92.40	131.74	176.53	196.12	72.55
	VOTRE ENTREPRISE											
34 10 09 57 00 105	Contre bride pour raccordement sur conduit de ventilateur ø 1000 mm	U										
	Contre bride ø 1000				U	1.000	102.90	102.90				
	TOTAL		1.600	44.96	.	.	.	102.90	147.86	198.13	220.12	82.91
	VOTRE ENTREPRISE											
34 10 09 57 00 120	Pieds supports (la paire) pour ventilateur ø 500 mm	U										
	Pieds ventilateur ø 500				U	1.000	43.11	43.11				
	TOTAL		0.600	16.86	.	.	.	43.11	59.97	80.36	89.28	31.09
	VOTRE ENTREPRISE											
34 10 09 57 00 123	Pieds supports (la paire) pour ventilateur ø 630 mm	U										
	Pieds ventilateur ø 630				U	1.000	57.33	57.33				
	TOTAL		0.700	19.67	.	.	.	57.33	77.00	103.18	114.63	36.27
	VOTRE ENTREPRISE											
34 10 09 57 00 126	Pieds supports (la paire) pour ventilateur ø 700 mm	U										
	Pieds ventilateur ø 700				U	1.000	70.28	70.28				
	TOTAL		0.900	25.29	.	.	.	70.28	95.57	128.06	142.27	46.64
	VOTRE ENTREPRISE											
34 10 09 57 00 129	Pieds supports (la paire) pour ventilateur ø 800 mm	U										
	Pieds ventilateur ø 800				U	1.000	89.18	89.18				
	TOTAL		1.200	33.72	.	.	.	89.18	122.90	164.69	182.97	62.18
	VOTRE ENTREPRISE											
34 10 09 57 00 132	Pieds supports (la paire) pour ventilateur ø 900 mm	U										
	Pieds ventilateur ø 900				U	1.000	138.88	138.88				
	TOTAL		1.300	36.53	.	.	.	138.88	175.41	235.05	261.14	67.37
	VOTRE ENTREPRISE											
34 10 09 57 00 135	Pieds supports (la paire) pour ventilateur ø 1000 mm	U										
	Pieds ventilateur ø 1000				U	1.000	168.00	168.00				
	TOTAL		1.400	39.34	.	.	.	168.00	207.34	277.84	308.68	72.55
	VOTRE ENTREPRISE											

Copyright © Groupe Moniteur RCS Paris 403 080 823

Code	Désignation des ouvrages	Unité	Main d'œuvre: Temps moyen	Main d'œuvre: M.-o. + charges sociales 4 x 28.10 €	Fournitures: Unité	Fournitures: Quantité	Fournitures: Prix unitaires	Fournitures: Fournitures principales et annexes 7 x 8	Déboursé sec 5 + 9	Prix de revient 10 x 1.340	Prix de vente indicatif € H.T.: Fournitures et mise en œuvre 11 x 1.111	Prix de vente indicatif € H.T.: Mise en œuvre seule 4 x 51.82 €
1	2	3	4	5	6	7	8	9	10	11	12	13
	AERATION TERTIAIRE											
	AERATEUR SIMPLE FLUX EN APPLIQUE , hélicoïdal à évacuation extérieure directe avec grille extérieure, fixé sur orifice existant. Volet intérieur à ouverture et fermeture manuelle. Raccordement électrique à reprendre.											
	Fixation sur vitrage simple ou double vitrage											
34 12 03 03 00 003	Aérateur 235 m3/h	U										
	Aérateur hélicoïde				U	1.000	80.97	80.97				
	TOTAL		0.350	9.83	.	.	.	80.97	90.80	121.67	135.18	18.14
	VOTRE ENTREPRISE											
34 12 03 03 00 006	Aérateur 380 m3/h	U										
	Aérateur hélicoïde				U	1.000	86.48	86.48				
	TOTAL		0.350	9.83	.	.	.	86.48	96.31	129.06	143.39	18.14
	VOTRE ENTREPRISE											
34 12 03 03 00 009	Aérateur 700 m3/h	U										
	Aérateur hélicoïde				U	1.000	155.30	155.30				
	TOTAL		0.450	12.65	.	.	.	155.30	167.95	225.05	250.03	23.32
	VOTRE ENTREPRISE											
	Fixation sur mur											
34 12 03 06 00 003	Aérateur 235 m3/h	U										
	Aérateur hélicoïde				U	1.000	80.97	80.97				
	Kit fixation mur				U	1.000	8.55	8.55				
	TOTAL		0.750	21.08	.	.	.	89.52	110.60	148.20	164.65	38.86
	VOTRE ENTREPRISE											
34 12 03 06 00 006	Aérateur 380 m3/h	U										
	Aérateur hélicoïde				U	1.000	86.48	86.48				
	Kit fixation mur				U	1.000	8.55	8.55				
	TOTAL		0.750	21.08	.	.	.	95.03	116.11	155.59	172.86	38.86
	VOTRE ENTREPRISE											
34 12 03 06 00 009	Aérateur 700 m3/h	U										
	Aérateur hélicoïde				U	1.000	155.30	155.30				
	Kit fixation mur				U	1.000	8.55	8.55				
	TOTAL		0.850	23.88	.	.	.	163.85	187.73	251.56	279.48	44.05
	VOTRE ENTREPRISE											
	AERATEUR A FLUX REVERSIBLE EN APPLIQUE hélicoïdal à évacuation extérieure directe avec grille extérieure, fixé sur orifice existant. Volet intérieur à ouverture et fermeture automatique. Raccordement électrique à reprendre.											
	Fixation sur vitrage simple ou double vitrage											
34 12 06 03 00 003	Aérateur 380 m3/h ventilation 215 m3/h	U										
	Aérateur hélicoïde				U	1.000	97.33	97.33				
	TOTAL		0.400	11.24	.	.	.	97.33	108.57	145.48	161.63	20.73
	VOTRE ENTREPRISE											
34 12 06 03 00 006	Aérateur 700 m3/h ventilation 370 m3/h	U										
	Aérateur hélicoïde				U	1.000	157.33	157.33				
	TOTAL		0.500	14.05	.	.	.	157.33	171.38	229.65	255.14	25.91
	VOTRE ENTREPRISE											
34 12 06 03 00 009	Aérateur 1650 m3/h ventilation 920 m3/h	U										
	Aérateur hélicoïde				U	1.000	182.36	182.36				
	TOTAL		0.600	16.86	.	.	.	182.36	199.22	266.95	296.58	31.09
	VOTRE ENTREPRISE											
	Fixation sur mur											
34 12 06 06 00 003	Aérateur 380 m3/h ventilation 215 m3/h	U										
	Aérateur hélicoïde				U	1.000	97.33	97.33				
	Kit fixation mur				U	1.000	8.55	8.55				
	TOTAL		0.800	22.48	.	.	.	105.88	128.36	172.00	191.09	41.46
	VOTRE ENTREPRISE											

Copyright © Groupe Moniteur RCS Paris 403 080 823

Code	Désignation des ouvrages	Unité	Main d'œuvre: Temps moyen	Main d'œuvre: M.-o. + charges sociales 4 x 28.10 €	Fournitures: Unité	Fournitures: Quantité	Fournitures: Prix unitaires	Fournitures: Fournitures principales et annexes 7 x 8	Déboursé sec 5 + 9	Prix de revient 10 x 1.340	Prix de vente indicatif € H.T.: Fournitures et mise en œuvre 11 x 1.111	Prix de vente indicatif € H.T.: Mise en œuvre seule 4 x 51.82 €
1	2	3	4	5	6	7	8	9	10	11	12	13
	Fixation sur mur *(suite)*											
34 12 06 06 00 006	Aérateur 700 m3/h ventilation 370 m3/h	U										
	Aérateur hélicoïde				U	1.000	157.33	157.33				
	Kit fixation mur				U	1.000	8.55	8.55				
	TOTAL		0.900	25.29	.	.	.	165.88	191.17	256.17	284.60	46.64
	VOTRE ENTREPRISE											
34 12 06 06 00 009	Aérateur 1650 m3/h ventilation 920 m3/h	U										
	Aérateur hélicoïde				U	1.000	157.33	157.33				
	Kit fixation mur				U	1.000	8.55	8.55				
	TOTAL		1.000	28.10	.	.	.	165.88	193.98	259.93	288.78	51.82
	VOTRE ENTREPRISE											
	AERATEUR A FLUX REVERSIBLE ENCASTRE hélicoïdal à évacuation extérieure directe avec grille extérieure, fixé sur orifice existant. Volet intérieur à ouverture et fermeture automatique. Raccordement électrique à reprendre.											
	Encastrement dans mur épaisseur inférieure à 0,50 m											
34 12 09 03 00 003	Aérateur 350 m3/h ventilation 200 m3/h	U										
	Aérateur hélicoïde				U	1.000	190.62	190.62				
	TOTAL		0.900	25.29	.	.	.	190.62	215.91	289.32	321.43	46.64
	VOTRE ENTREPRISE											
34 12 09 03 00 006	Aérateur 680 m3/h ventilation 350 m3/h	U										
	Aérateur hélicoïde				U	1.000	273.24	273.24				
	TOTAL		1.000	28.10	.	.	.	273.24	301.34	403.80	448.62	51.82
	VOTRE ENTREPRISE											
34 12 09 03 00 009	Aérateur 1750 m3/h ventilation 1000 m3/h	U										
	Aérateur hélicoïde				U	1.000	306.36	306.36				
	TOTAL		1.100	30.91	.	.	.	306.36	337.27	451.94	502.11	57.00
	VOTRE ENTREPRISE											
	CONDUIT FLEXIBLE LOGEMENT INDIVIDUEL											
	CONDUIT ET GAINE FLEXIBLE POUR INSTALLATION EN PAVILLON Les conduits et gaines de diamètre supérieur sont à reprendre aux ouvrages : 34 16 01 01 00 016 et suivants.											
	En PVC nu											
34 13 01 01 00 004	Conduit PVC ø 80 mm	ML										
	Conduit PVC				ML	1.050	1.23	1.29				
	Mastic et bande				ENS	0.250	0.49	0.12				
	TOTAL		0.100	2.81	.	.	.	1.41	4.22	5.65	6.28	5.18
	VOTRE ENTREPRISE											
34 13 01 01 00 007	Conduit PVC ø 100 mm	ML										
	Conduit PVC				ML	1.050	1.65	1.73				
	Mastic et bande				ENS	0.310	0.49	0.15				
	TOTAL		0.100	2.81	.	.	.	1.88	4.69	6.28	6.98	5.18
	VOTRE ENTREPRISE											
34 13 01 01 00 010	Conduit PVC ø 125 mm	ML										
	Conduit PVC				ML	1.050	1.74	1.83				
	Mastic et bande				ENS	0.390	0.49	0.19				
	TOTAL		0.110	3.09	.	.	.	2.02	5.11	6.85	7.61	5.70
	VOTRE ENTREPRISE											
34 13 01 01 00 013	Conduit PVC ø 150 mm	ML										
	Conduit PVC				ML	1.050	2.39	2.51				
	Mastic et bande				ENS	0.470	0.49	0.23				
	TOTAL		0.130	3.65	.	.	.	2.74	6.39	8.56	9.51	6.74
	VOTRE ENTREPRISE											
34 13 01 01 00 016	Conduit PVC ø 160 mm	ML										
	Conduit PVC				ML	1.050	3.09	3.24				
	Mastic et bande				ENS	0.500	0.49	0.25				
	TOTAL		0.130	3.65	.	.	.	3.49	7.14	9.57	10.63	6.74
	VOTRE ENTREPRISE											

Copyright © Groupe Moniteur RCS Paris 403 080 823

Code	Désignation des ouvrages	Unité	Main d'œuvre: Temps moyen	Main d'œuvre: M.-o. + charges sociales 4 x 28.10 €	Fournitures: Unité	Fournitures: Quantité	Fournitures: Prix unitaires	Fournitures: Fournitures principales et annexes 7 x 8	Déboursé sec 5 + 9	Prix de revient 10 x 1.340	Prix de vente indicatif € H.T.: Fournitures et mise en œuvre 11 x 1.111	Prix de vente indicatif € H.T.: Mise en œuvre seule 4 x 51.82 €
1	2	3	4	5	6	7	8	9	10	11	12	13
	En PVC armé fibré B-s2-d0											
34 13 01 06 00 004	Conduit PVC ø 80 mm	ML										
	Conduit flexible vinyle				ML	1.050	2.88	3.02				
	Mastic et bande				ENS	0.250	0.49	0.12				
	TOTAL		0.100	2.81	.	.	.	3.14	5.95	7.97	8.85	5.18
	VOTRE ENTREPRISE											
34 13 01 06 00 007	Conduit PVC ø 100 mm	ML										
	Conduit flexible vinyle				ML	1.050	3.58	3.76				
	Mastic et bande				ENS	0.310	0.49	0.15				
	TOTAL		0.100	2.81	.	.	.	3.91	6.72	9.00	10.00	5.18
	VOTRE ENTREPRISE											
34 13 01 06 00 010	Conduit PVC ø 125 mm	ML										
	Conduit flexible vinyle				ML	1.050	5.51	5.79				
	Mastic et bande				ENS	0.390	0.49	0.19				
	TOTAL		0.110	3.09	.	.	.	5.98	9.07	12.15	13.50	5.70
	VOTRE ENTREPRISE											
34 13 01 06 00 016	Conduit PVC ø 160 mm	ML										
	Conduit flexible vinyle				ML	1.050	5.51	5.79				
	Mastic et bande				ENS	0.500	0.49	0.25				
	TOTAL		0.130	3.65	.	.	.	6.04	9.69	12.98	14.42	6.74
	VOTRE ENTREPRISE											
	En PVC classé (B-s2-d0) isolé de 25 mm d'ép.											
34 13 01 09 00 004	Conduit PVC ø 80 mm	ML										
	Conduit flexible				ML	1.050	4.63	4.86				
	Mastic et bande				ENS	0.400	0.49	0.20				
	TOTAL		0.110	3.09	.	.	.	5.06	8.15	10.92	12.13	5.70
	VOTRE ENTREPRISE											
34 13 01 09 00 007	Conduit PVC ø 100 mm	ML										
	Conduit flexible				ML	1.050	5.13	5.39				
	Mastic et bande				ENS	0.470	0.49	0.23				
	TOTAL		0.110	3.09	.	.	.	5.62	8.71	11.67	12.97	5.70
	VOTRE ENTREPRISE											
34 13 01 09 00 010	Conduit PVC ø 125 mm	ML										
	Conduit flexible				ML	1.050	5.99	6.29				
	Mastic et bande				ENS	0.550	0.49	0.27				
	TOTAL		0.120	3.37	.	.	.	6.56	9.93	13.31	14.79	6.22
	VOTRE ENTREPRISE											
34 13 01 09 00 013	Conduit PVC ø 150 mm	ML										
	Conduit flexible				ML	1.050	7.52	7.90				
	Mastic et bande				ENS	0.630	0.49	0.31				
	TOTAL		0.150	4.22	.	.	.	8.21	12.43	16.66	18.51	7.77
	VOTRE ENTREPRISE											
34 13 01 09 00 016	Conduit PVC ø 160 mm	ML										
	Conduit flexible				ML	1.050	9.17	9.63				
	Mastic et bande				ENS	0.660	0.49	0.32				
	TOTAL		0.150	4.22	.	.	.	9.95	14.17	18.99	21.10	7.77
	VOTRE ENTREPRISE											
34 13 01 09 00 019	Conduit PVC ø 200 mm	ML										
	Conduit flexible				ML	1.000	12.00	12.00				
	Mastic et bande				ENS	0.850	0.49	0.42				
	TOTAL		0.200	5.62	.	.	.	12.42	18.04	24.17	26.85	10.36
	VOTRE ENTREPRISE											
	En alu-polyester A2-s1-d0											
34 13 01 12 00 004	Conduit alu-polyester ø 80 mm	ML										
	Conduit flexible				ML	1.050	2.71	2.85				
	Mastic et bande				ENS	0.250	0.49	0.12				
	TOTAL		0.100	2.81	.	.	.	2.97	5.78	7.75	8.61	5.18
	VOTRE ENTREPRISE											

Copyright © Groupe Moniteur RCS Paris 403 080 823

Code	Désignation des ouvrages	Unité	Main d'œuvre: Temps moyen	Main d'œuvre: M.-o. + charges sociales 4 x 28.10 €	Fournitures: Unité	Fournitures: Quantité	Fournitures: Prix unitaires	Fournitures: Fournitures principales et annexes 7 x 8	Déboursé sec 5 + 9	Prix de revient 10 x 1.340	Prix de vente indicatif € H.T.: Fournitures et mise en œuvre 11 x 1.111	Prix de vente indicatif € H.T.: Mise en œuvre seule 4 x 51.82 €
1	2	3	4	5	6	7	8	9	10	11	12	13
	En alu-polyester A2-s1-d0 *(suite)*											
34 13 01 12 00 007	Conduit alu-polyester ø 100 mm	ML										
	Conduit flexible				ML	1.050	2.96	3.11				
	Mastic et bande				ENS	0.310	0.49	0.15				
	TOTAL		0.100	2.81	.	.	.	3.26	6.07	8.13	9.03	5.18
	VOTRE ENTREPRISE											
34 13 01 12 00 010	Conduit alu-polyester ø 125 mm	ML										
	Conduit flexible				ML	1.050	4.19	4.40				
	Mastic et bande				ENS	0.390	0.49	0.19				
	TOTAL		0.110	3.09	.	.	.	4.59	7.68	10.29	11.43	5.70
	VOTRE ENTREPRISE											
34 13 01 12 00 013	Conduit alu-polyester ø 150 mm	ML										
	Conduit flexible				ML	1.050	4.68	4.91				
	Mastic et bande				ENS	0.470	0.49	0.23				
	TOTAL		0.130	3.65	.	.	.	5.14	8.79	11.78	13.09	6.74
	VOTRE ENTREPRISE											
34 13 01 12 00 016	Conduit alu-polyester ø 160 mm	ML										
	Conduit flexible				ML	1.050	4.35	4.57				
	Mastic et bande				ENS	0.500	0.49	0.25				
	TOTAL		0.130	3.65	.	.	.	4.82	8.47	11.35	12.61	6.74
	VOTRE ENTREPRISE											
	Conduit spécial gaz en aluminium isolé											
34 13 01 18 00 003	Conduit spécial gaz ø 125 mm	ML										
	Conduit flexible gaz				ML	1.050	59.01	61.96				
	Mastic divers				ENS	1.000	0.61	0.61				
	TOTAL		0.200	5.62	.	.	.	62.57	68.19	91.37	101.51	10.36
	VOTRE ENTREPRISE											
34 13 01 18 00 006	Conduit spécial gaz ø 150 mm	ML										
	Conduit flexible gaz				ML	1.050	73.50	77.18				
	Mastic divers				ENS	1.000	0.63	0.63				
	TOTAL		0.200	5.62	.	.	.	77.81	83.43	111.80	124.21	10.36
	VOTRE ENTREPRISE											
	CONDUIT RIGIDE COLLECTIF TERTIAIRE											
	CONDUIT EN ACIER GALVANISE A JOINTS comprenant la mise en place, les fixations.											
	Elément hauteur d'étage 2,50 m sous plafond.											
34 15 04 03 00 003	Conduit acier ø 125 mm, 1 piquage	U										
	Conduit galvanisé				U	1.000	19.39	19.39				
	Raccord étage				U	1.000	17.58	17.58				
	Raccord à joints				U	1.000	4.91	4.91				
	Collier galvanisé				U	2.000	4.43	8.86				
	Mousse acoustique				ML	0.412	5.26	2.17				
	TOTAL		1.940	54.51	.	.	.	52.91	107.42	143.94	159.92	100.53
	VOTRE ENTREPRISE											
34 15 04 03 00 006	Conduit acier ø 125 mm, 2 piquages	U										
	Conduit galvanisé				U	1.000	19.39	19.39				
	Raccord étage				U	1.000	22.88	22.88				
	Raccord à joints				U	1.000	4.91	4.91				
	Collier galvanisé				U	2.000	4.43	8.86				
	Mousse acoustique				ML	0.412	5.26	2.17				
	TOTAL		1.940	54.51	.	.	.	58.21	112.72	151.04	167.81	100.53
	VOTRE ENTREPRISE											
34 15 04 03 00 009	Conduit acier ø 160 mm, 1 piquage	U										
	Conduit galvanisé				U	1.000	24.22	24.22				
	Raccord étage				U	1.000	17.77	17.77				
	Raccord à joints				U	1.000	5.50	5.50				
	Collier galvanisé				U	2.000	5.26	10.52				
	Mousse acoustique				ML	0.528	5.26	2.78				
	TOTAL		2.100	59.01	.	.	.	60.79	119.80	160.53	178.35	108.82
	VOTRE ENTREPRISE											

Copyright © Groupe Moniteur RCS Paris 403 080 823

Code	Désignation des ouvrages	Unité	Main d'œuvre Temps moyen	Main d'œuvre M.-o. + charges sociales 4 x 28.10 €	Fournitures Unité	Fournitures Quantité	Fournitures Prix unitaires	Fournitures principales et annexes 7 x 8	Déboursé sec 5 + 9	Prix de revient 10 x 1.340	Prix de vente indicatif € H.T. Fournitures et mise en œuvre 11 x 1.111	Prix de vente indicatif € H.T. Mise en œuvre seule 4 x 51.82 €
1	2	3	4	5	6	7	8	9	10	11	12	13
	Elément hauteur d'étage *(suite)*											
34 15 04 03 00 012	Conduit acier ø 160 mm, 2 piquages	U										
	Conduit galvanisé				U	1.000	24.22	24.22				
	Raccord étage				U	1.000	23.51	23.51				
	Raccord à joints				U	1.000	5.50	5.50				
	Collier galvanisé				U	2.000	5.26	10.52				
	Mousse acoustique				ML	0.528	5.26	2.78				
	TOTAL		2.100	59.01	.	.	.	66.53	125.54	168.22	186.89	108.82
	VOTRE ENTREPRISE											
34 15 04 03 00 015	Conduit acier ø 160 mm, 3 piquages	U										
	Conduit galvanisé				U	1.000	24.22	24.22				
	Raccord étage				U	1.000	30.21	30.21				
	Raccord à joints				U	1.000	5.50	5.50				
	Collier galvanisé				U	2.000	5.26	10.52				
	Mousse acoustique				ML	0.528	5.26	2.78				
	TOTAL		2.100	59.01	.	.	.	73.23	132.24	177.20	196.87	108.82
	VOTRE ENTREPRISE											
34 15 04 03 00 018	Conduit acier ø 200 mm, 1 piquage	U										
	Conduit galvanisé				U	1.000	34.01	34.01				
	Raccord étage				U	1.000	17.84	17.84				
	Raccord à joints				U	1.000	6.17	6.17				
	Collier galvanisé				U	2.000	6.34	12.68				
	Mousse acoustique				ML	0.659	5.26	3.47				
	TOTAL		2.430	68.28	.	.	.	74.17	142.45	190.88	212.07	125.92
	VOTRE ENTREPRISE											
34 15 04 03 00 021	Conduit acier ø 200 mm, 2 piquages	U										
	Conduit galvanisé				U	1.000	34.01	34.01				
	Raccord étage				U	1.000	26.45	26.45				
	Raccord à joints				U	1.000	6.17	6.17				
	Collier galvanisé				U	2.000	6.34	12.68				
	Mousse acoustique				ML	0.659	5.26	3.47				
	TOTAL		2.430	68.28	.	.	.	82.78	151.06	202.42	224.89	125.92
	VOTRE ENTREPRISE											
34 15 04 03 00 024	Conduit acier ø 200 mm, 3 piquages	U										
	Conduit galvanisé				U	1.000	34.01	34.01				
	Raccord étage				U	1.000	32.86	32.86				
	Raccord à joints				U	1.000	6.17	6.17				
	Collier galvanisé				U	2.000	6.34	12.68				
	Mousse acoustique				ML	0.659	5.26	3.47				
	TOTAL		2.430	68.28	.	.	.	89.19	157.47	211.01	234.43	125.92
	VOTRE ENTREPRISE											
34 15 04 03 00 027	Conduit acier ø 250 mm, 1 piquage	U										
	Conduit galvanisé				U	1.000	42.28	42.28				
	Raccord étage				U	1.000	20.95	20.95				
	Raccord à joints				U	1.000	8.02	8.02				
	Collier galvanisé				U	2.000	7.15	14.30				
	Mousse acoustique				ML	0.824	5.26	4.33				
	TOTAL		2.640	74.18	.	.	.	89.88	164.06	219.84	244.24	136.80
	VOTRE ENTREPRISE											
34 15 04 03 00 030	Conduit acier ø 250 mm, 2 piquages	U										
	Conduit galvanisé				U	1.000	42.28	42.28				
	Raccord étage				U	1.000	29.29	29.29				
	Raccord à joints				U	1.000	8.02	8.02				
	Collier galvanisé				U	2.000	7.15	14.30				
	Mousse acoustique				ML	0.824	5.26	4.33				
	TOTAL		2.640	74.18	.	.	.	98.22	172.40	231.02	256.66	136.80
	VOTRE ENTREPRISE											

Code	Désignation des ouvrages	Unité	Main d'œuvre: Temps moyen	Main d'œuvre: M.-o. + charges sociales 4 x 28.10 €	Fournitures: Unité	Fournitures: Quantité	Fournitures: Prix unitaires	Fournitures: Fournitures principales et annexes 7 x 8	Déboursé sec 5 + 9	Prix de revient 10 x 1.340	Prix de vente indicatif € H.T.: Fournitures et mise en œuvre 11 x 1.111	Prix de vente indicatif € H.T.: Mise en œuvre seule 4 x 51.82 €
1	2	3	4	5	6	7	8	9	10	11	12	13
	Elément hauteur d'étage *(suite)*											
34 15 04 03 00 033	Conduit acier ø 250 mm, 3 piquages	U										
	Conduit galvanisé				U	1.000	42.28	42.28				
	Raccord étage				U	1.000	38.12	38.12				
	Raccord à joints				U	1.000	8.02	8.02				
	Collier galvanisé				U	2.000	7.15	14.30				
	Mousse acoustique				ML	0.824	5.26	4.33				
	TOTAL		2.640	74.18	.	.	.	107.05	181.23	242.85	269.81	136.80
	VOTRE ENTREPRISE											
34 15 04 03 00 036	Conduit acier ø 315 mm, 1 piquage	U										
	Conduit galvanisé				U	1.000	53.23	53.23				
	Raccord étage				U	1.000	34.10	34.10				
	Raccord à joints				U	1.000	10.28	10.28				
	Collier galvanisé				U	2.000	8.22	16.44				
	Mousse acoustique				ML	1.039	5.26	5.47				
	TOTAL		2.850	80.09	.	.	.	119.52	199.61	267.48	297.17	147.69
	VOTRE ENTREPRISE											
34 15 04 03 00 039	Conduit acier ø 315 mm, 2 piquages	U										
	Conduit galvanisé				U	1.000	53.23	53.23				
	Raccord étage				U	1.000	43.60	43.60				
	Raccord à joints				U	1.000	10.28	10.28				
	Collier galvanisé				U	2.000	8.22	16.44				
	Mousse acoustique				ML	1.039	5.26	5.47				
	TOTAL		2.850	80.09	.	.	.	129.02	209.11	280.21	311.31	147.69
	VOTRE ENTREPRISE											
34 15 04 03 00 042	Conduit acier ø 315 mm, 3 piquages	U										
	Conduit galvanisé				U	1.000	53.23	53.23				
	Raccord étage				U	1.000	44.13	44.13				
	Raccord à joints				U	1.000	10.28	10.28				
	Collier galvanisé				U	2.000	8.22	16.44				
	Mousse acoustique				ML	1.039	5.26	5.47				
	TOTAL		2.850	80.09	.	.	.	129.55	209.64	280.92	312.10	147.69
	VOTRE ENTREPRISE											
34 15 04 03 00 045	Conduit acier ø 355 mm, 1 piquage	U										
	Conduit galvanisé				U	1.000	60.86	60.86				
	Raccord étage				U	1.000	47.56	47.56				
	Raccord à joints				U	1.000	13.04	13.04				
	Collier galvanisé				U	2.000	8.80	17.60				
	Mousse acoustique				ML	1.170	5.26	6.15				
	TOTAL		3.080	86.55	.	.	.	145.21	231.76	310.56	345.03	159.61
	VOTRE ENTREPRISE											
34 15 04 03 00 048	Conduit acier ø 355 mm, 2 piquages	U										
	Conduit galvanisé				U	1.000	60.86	60.86				
	Raccord étage				U	1.000	52.08	52.08				
	Raccord à joints				U	1.000	13.04	13.04				
	Collier galvanisé				U	2.000	8.80	17.60				
	Mousse acoustique				ML	1.170	5.26	6.15				
	TOTAL		3.080	86.55	.	.	.	149.73	236.28	316.62	351.76	159.61
	VOTRE ENTREPRISE											
34 15 04 03 00 051	Conduit acier ø 355 mm, 3 piquages	U										
	Conduit galvanisé				U	1.000	60.86	60.86				
	Raccord étage				U	1.000	51.24	51.24				
	Raccord à joints				U	1.000	13.04	13.04				
	Collier galvanisé				U	2.000	8.80	17.60				
	Mousse acoustique				ML	1.170	5.26	6.15				
	TOTAL		3.080	86.55	.	.	.	148.89	235.44	315.49	350.51	159.61
	VOTRE ENTREPRISE											

Copyright © Groupe Moniteur RCS Paris 403 080 823

Code	Désignation des ouvrages	Unité	Main d'œuvre Temps moyen	Main d'œuvre M.-o. + charges sociales 4 x 28.10 €	Fournitures Unité	Fournitures Quantité	Fournitures Prix unitaires	Fournitures principales et annexes 7 x 8	Déboursé sec 5 + 9	Prix de revient 10 x 1.340	Prix de vente indicatif € H.T. Fournitures et mise en œuvre 11 x 1.111	Prix de vente indicatif € H.T. Mise en œuvre seule 4 x 51.82 €
1	2	3	4	5	6	7	8	9	10	11	12	13
	Conduit au mètre linéaire											
34 15 04 06 00 003	Conduit acier ø 125 mm	ML										
	Conduit galvanisé				ML	1.050	9.58	10.06				
	Coude 45°				U	0.200	10.75	2.15				
	Coude 90°				U	0.200	13.78	2.76				
	Raccord à joints				U	0.200	4.91	0.98				
	Collier galvanisé				U	0.500	4.43	2.22				
	TOTAL		0.620	17.42	.	.	.	18.17	35.59	47.69	52.98	32.13
	VOTRE ENTREPRISE											
34 15 04 06 00 006	Conduit acier ø 160 mm	ML										
	Conduit galvanisé				ML	1.050	12.30	12.92				
	Coude 45°				U	0.200	13.92	2.78				
	Coude 90°				U	0.200	18.40	3.68				
	Raccord à joints				U	0.200	5.50	1.10				
	Collier galvanisé				U	0.500	5.26	2.63				
	TOTAL		0.700	19.67	.	.	.	23.11	42.78	57.33	63.69	36.27
	VOTRE ENTREPRISE											
34 15 04 06 00 009	Conduit acier ø 200 mm	ML										
	Conduit galvanisé				ML	1.050	17.43	18.30				
	Coude 45°				U	0.200	18.32	3.66				
	Coude 90°				U	0.200	24.30	4.86				
	Raccord à joints				U	0.200	6.17	1.23				
	Collier galvanisé				U	0.500	6.34	3.17				
	TOTAL		0.870	24.45	.	.	.	31.22	55.67	74.60	82.88	45.08
	VOTRE ENTREPRISE											
34 15 04 06 00 012	Conduit acier ø 250 mm	ML										
	Conduit galvanisé				ML	1.050	21.80	22.89				
	Coude 45°				U	0.200	22.21	4.44				
	Coude 90°				U	0.200	32.87	6.57				
	Raccord à joints				U	0.200	8.02	1.60				
	Collier galvanisé				U	0.500	7.15	3.58				
	TOTAL		0.980	27.54	.	.	.	39.08	66.62	89.27	99.18	50.78
	VOTRE ENTREPRISE											
34 15 04 06 00 015	Conduit acier ø 315 mm	ML										
	Conduit galvanisé				ML	1.050	27.47	28.84				
	Coude 45°				U	0.200	35.95	7.19				
	Coude 90°				U	0.200	46.60	9.32				
	Raccord à joints				U	0.200	10.28	2.06				
	Collier galvanisé				U	0.500	8.22	4.11				
	TOTAL		1.070	30.07	.	.	.	51.52	81.59	109.33	121.47	55.45
	VOTRE ENTREPRISE											
34 15 04 06 00 018	Conduit acier ø 355 mm	ML										
	Conduit galvanisé				ML	1.050	30.94	32.49				
	Coude 45°				U	0.200	43.62	8.72				
	Coude 90°				U	0.200	60.93	12.19				
	Raccord à joints				U	0.200	13.04	2.61				
	Collier galvanisé				U	0.500	8.80	4.40				
	TOTAL		1.320	37.09	.	.	.	60.41	97.50	130.65	145.15	68.40
	VOTRE ENTREPRISE											
34 15 04 06 00 021	Conduit acier ø 400 mm	ML										
	Conduit galvanisé				ML	1.050	41.20	43.26				
	Coude 45°				U	0.200	48.36	9.67				
	Coude 90°				U	0.200	72.63	14.53				
	Raccord à joints				U	0.200	18.74	3.75				
	Collier galvanisé				U	0.500	11.03	5.52				
	TOTAL		1.650	46.36	.	.	.	76.73	123.09	164.94	183.25	85.50
	VOTRE ENTREPRISE											

Copyright © Groupe Moniteur RCS Paris 403 080 823

Code	Désignation des ouvrages	Unité	Main d'œuvre: Temps moyen	Main d'œuvre: M.-o. + charges sociales 4 x 28.10 €	Fournitures: Unité	Fournitures: Quantité	Fournitures: Prix unitaires	Fournitures: Fournitures principales et annexes 7 x 8	Déboursé sec 5 + 9	Prix de revient 10 x 1.340	Prix de vente indicatif € H.T.: Fournitures et mise en œuvre 11 x 1.111	Prix de vente indicatif € H.T.: Mise en œuvre seule 4 x 51.82 €
1	2	3	4	5	6	7	8	9	10	11	12	13
	Conduit au mètre linéaire *(suite)*											
34 15 04 06 00 024	Conduit acier ø 450 mm	ML										
	Conduit galvanisé				ML	1.050	44.18	46.39				
	Coude 45°				U	0.200	65.50	13.10				
	Coude 90°				U	0.200	99.67	19.93				
	Raccord à joints				U	0.200	27.20	5.44				
	Collier galvanisé				U	0.500	18.35	9.18				
	TOTAL		2.050	57.60	.	.	.	94.04	151.64	203.20	225.76	106.23
	VOTRE ENTREPRISE											
34 15 04 06 00 027	Conduit acier ø 500 mm	ML										
	Conduit galvanisé				ML	1.050	51.50	54.08				
	Coude 45°				U	0.200	83.85	16.77				
	Coude 90°				U	0.200	111.86	22.37				
	Raccord à joints				U	0.200	28.17	5.63				
	Collier galvanisé				U	0.500	18.89	9.45				
	TOTAL		2.450	68.85	.	.	.	108.30	177.15	237.38	263.73	126.96
	VOTRE ENTREPRISE											
	Parcours terrasse ou combles											
34 15 04 09 00 003	Conduit acier ø 125 mm	ML										
	Conduit galvanisé				ML	1.050	9.58	10.06				
	Colliers + raccords				ENS	1.000	14.10	14.10				
	Raccord à joints				U	0.200	4.91	0.98				
	TOTAL		1.370	38.50	.	.	.	25.14	63.64	85.28	94.75	70.99
	VOTRE ENTREPRISE											
34 15 04 09 00 006	Conduit acier ø 160 mm	ML										
	Conduit galvanisé				ML	1.050	12.30	12.92				
	Colliers + raccords				ENS	1.000	15.84	15.84				
	Raccord à joints				U	0.200	5.50	1.10				
	TOTAL		1.550	43.56	.	.	.	29.86	73.42	98.38	109.30	80.32
	VOTRE ENTREPRISE											
34 15 04 09 00 009	Conduit acier ø 200 mm	ML										
	Conduit galvanisé				ML	1.050	17.43	18.30				
	Colliers + raccords				ENS	1.000	18.67	18.67				
	Raccord à joints				U	0.200	6.17	1.23				
	TOTAL		1.930	54.23	.	.	.	38.20	92.43	123.86	137.61	100.01
	VOTRE ENTREPRISE											
34 15 04 09 00 012	Conduit acier ø 250 mm	ML										
	Conduit galvanisé				ML	1.050	21.80	22.89				
	Colliers + raccords				ENS	1.000	21.91	21.91				
	Raccord à joints				U	0.200	8.02	1.60				
	TOTAL		2.170	60.98	.	.	.	46.40	107.38	143.89	159.86	112.45
	VOTRE ENTREPRISE											
34 15 04 09 00 015	Conduit acier ø 315 mm	ML										
	Conduit galvanisé				ML	1.050	27.47	28.84				
	Colliers + raccords				ENS	1.000	25.44	25.44				
	Raccord à joints				U	0.200	10.28	2.06				
	TOTAL		2.510	70.53	.	.	.	56.34	126.87	170.01	188.88	130.07
	VOTRE ENTREPRISE											
34 15 04 09 00 018	Conduit acier ø 355 mm	ML										
	Conduit galvanisé				ML	1.050	30.94	32.49				
	Colliers + raccords				ENS	1.000	28.80	28.80				
	Raccord à joints				U	0.200	13.04	2.61				
	TOTAL		2.750	77.28	.	.	.	63.90	141.18	189.18	210.18	142.50
	VOTRE ENTREPRISE											
34 15 04 09 00 021	Conduit acier ø 400 mm	ML										
	Conduit galvanisé				ML	1.050	41.20	43.26				
	Colliers + raccords				ENS	1.000	34.50	34.50				
	Raccord à joints				U	0.200	18.74	3.75				
	TOTAL		3.000	84.30	.	.	.	81.51	165.81	222.19	246.85	155.46
	VOTRE ENTREPRISE											

Copyright © Groupe Moniteur RCS Paris 403 080 823

Code	Désignation des ouvrages	Unité	Main d'œuvre Temps moyen	Main d'œuvre M.-o. + charges sociales 4 x 28.10 €	Fournitures Unité	Fournitures Quantité	Fournitures Prix unitaires	Fournitures principales et annexes 7 x 8	Déboursé sec 5 + 9	Prix de revient 10 x 1.340	Prix de vente indicatif € H.T. Fournitures et mise en œuvre 11 x 1.111	Prix de vente indicatif € H.T. Mise en œuvre seule 4 x 51.82 €
1	2	3	4	5	6	7	8	9	10	11	12	13
	Parcours terrasse ou combles *(suite)*											
34 15 04 09 00 024	Conduit acier ø 450 mm	ML										
	Conduit galvanisé				ML	1.050	44.18	46.39				
	Colliers + raccords				ENS	1.000	38.48	38.48				
	Raccord à joints				U	0.200	27.20	5.44				
	TOTAL		3.350	94.14	.	.	.	90.31	184.45	247.16	274.59	173.60
	VOTRE ENTREPRISE											
34 15 04 09 00 027	Conduit acier ø 500 mm	ML										
	Conduit galvanisé				ML	1.050	51.50	54.08				
	Colliers + raccords				ENS	1.000	46.66	46.66				
	Raccord à joints				U	0.200	28.17	5.63				
	TOTAL		3.600	101.16	.	.	.	106.37	207.53	278.09	308.96	186.55
	VOTRE ENTREPRISE											
	Accessoires conduit acier galvanisé à joints											
34 15 04 12 00 003	Té équerre acier ø 125/125 mm	U										
	Té galvanisé				U	1.000	14.87	14.87				
	TOTAL		0.240	6.74	.	.	.	14.87	21.61	28.96	32.17	12.44
	VOTRE ENTREPRISE											
34 15 04 12 00 006	Té équerre acier ø 160/125 mm	U										
	Té galvanisé				U	1.000	15.08	15.08				
	TOTAL		0.260	7.31	.	.	.	15.08	22.39	30.00	33.33	13.47
	VOTRE ENTREPRISE											
34 15 04 12 00 009	Té équerre acier ø 160/160 mm	U										
	Té galvanisé				U	1.000	17.99	17.99				
	TOTAL		0.260	7.31	.	.	.	17.99	25.30	33.90	37.66	13.47
	VOTRE ENTREPRISE											
34 15 04 12 00 012	Té équerre acier ø 200/125 mm	U										
	Té galvanisé				U	1.000	16.56	16.56				
	TOTAL		0.310	8.71	.	.	.	16.56	25.27	33.86	37.62	16.06
	VOTRE ENTREPRISE											
34 15 04 12 00 015	Té équerre acier ø 200/160 mm	U										
	Té galvanisé				U	1.000	20.17	20.17				
	TOTAL		0.310	8.71	.	.	.	20.17	28.88	38.70	43.00	16.06
	VOTRE ENTREPRISE											
34 15 04 12 00 018	Té équerre acier ø 200/200 mm	U										
	Té galvanisé				U	1.000	23.24	23.24				
	TOTAL		0.310	8.71	.	.	.	23.24	31.95	42.81	47.56	16.06
	VOTRE ENTREPRISE											
34 15 04 12 00 021	Té équerre acier ø 250/125 mm	U										
	Té galvanisé				U	1.000	18.42	18.42				
	TOTAL		0.340	9.55	.	.	.	18.42	27.97	37.48	41.64	17.62
	VOTRE ENTREPRISE											
34 15 04 12 00 024	Té équerre acier ø 250/160 mm	U										
	Té galvanisé				U	1.000	21.38	21.38				
	TOTAL		0.340	9.55	.	.	.	21.38	30.93	41.45	46.05	17.62
	VOTRE ENTREPRISE											
34 15 04 12 00 027	Té équerre acier ø 250/200 mm	U										
	Té galvanisé				U	1.000	24.07	24.07				
	TOTAL		0.340	9.55	.	.	.	24.07	33.62	45.05	50.05	17.62
	VOTRE ENTREPRISE											
34 15 04 12 00 030	Té équerre acier ø 250/250 mm	U										
	Té galvanisé				U	1.000	32.30	32.30				
	TOTAL		0.340	9.55	.	.	.	32.30	41.85	56.08	62.30	17.62
	VOTRE ENTREPRISE											
34 15 04 12 00 033	Té équerre acier ø 315/125 mm	U										
	Té galvanisé				U	1.000	22.35	22.35				
	TOTAL		0.370	10.40	.	.	.	22.35	32.75	43.89	48.76	19.17
	VOTRE ENTREPRISE											

Copyright © Groupe Moniteur RCS Paris 403 080 823

Code	Désignation des ouvrages	Unité	Main d'œuvre: Temps moyen	Main d'œuvre: M.-o. + charges sociales 4 x 28.10 €	Fournitures: Unité	Fournitures: Quantité	Fournitures: Prix unitaires	Fournitures: Fournitures principales et annexes 7 x 8	Déboursé sec 5 + 9	Prix de revient 10 x 1.340	Prix de vente indicatif € H.T.: Fournitures et mise en œuvre 11 x 1.111	Prix de vente indicatif € H.T.: Mise en œuvre seule 4 x 51.82 €
1	2	3	4	5	6	7	8	9	10	11	12	13
	Accessoires conduit acier galvanisé à joints *(suite)*											
34 15 04 12 00 036	Té équerre acier ø 315/160 mm Té galvanisé	U			U	1.000	33.89	33.89				
	TOTAL		0.370	10.40	.	.	.	33.89	44.29	59.35	65.94	19.17
	VOTRE ENTREPRISE											
34 15 04 12 00 039	Té équerre acier ø 315/200 mm Té galvanisé	U			U	1.000	33.97	33.97				
	TOTAL		0.370	10.40	.	.	.	33.97	44.37	59.46	66.06	19.17
	VOTRE ENTREPRISE											
34 15 04 12 00 042	Té équerre acier ø 315/250 mm Té galvanisé	U			U	1.000	43.62	43.62				
	TOTAL		0.370	10.40	.	.	.	43.62	54.02	72.39	80.43	19.17
	VOTRE ENTREPRISE											
34 15 04 12 00 045	Té équerre acier ø 315/315 mm Té galvanisé	U			U	1.000	49.49	49.49				
	TOTAL		0.370	10.40	.	.	.	49.49	59.89	80.25	89.16	19.17
	VOTRE ENTREPRISE											
34 15 04 12 00 048	Té équerre acier ø 355/125 mm Té galvanisé	U			U	1.000	34.90	34.90				
	TOTAL		0.440	12.36	.	.	.	34.90	47.26	63.33	70.36	22.80
	VOTRE ENTREPRISE											
34 15 04 12 00 051	Té équerre acier ø 355/160 mm Té galvanisé	U			U	1.000	36.97	36.97				
	TOTAL		0.440	12.36	.	.	.	36.97	49.33	66.10	73.44	22.80
	VOTRE ENTREPRISE											
34 15 04 12 00 054	Té équerre acier ø 355/200 mm Té galvanisé	U			U	1.000	38.65	38.65				
	TOTAL		0.440	12.36	.	.	.	38.65	51.01	68.35	75.94	22.80
	VOTRE ENTREPRISE											
34 15 04 12 00 057	Té équerre acier ø 355/250 mm Té galvanisé	U			U	1.000	51.52	51.52				
	TOTAL		0.440	12.36	.	.	.	51.52	63.88	85.60	95.10	22.80
	VOTRE ENTREPRISE											
34 15 04 12 00 060	Té équerre acier ø 355/315 mm Té galvanisé	U			U	1.000	57.42	57.42				
	TOTAL		0.440	12.36	.	.	.	57.42	69.78	93.51	103.89	22.80
	VOTRE ENTREPRISE											
34 15 04 12 00 063	Té équerre acier ø 355/355 mm Té galvanisé	U			U	1.000	60.66	60.66				
	TOTAL		0.440	12.36	.	.	.	60.66	73.02	97.85	108.71	22.80
	VOTRE ENTREPRISE											
34 15 04 12 00 066	Té équerre acier ø 400/125 mm Té galvanisé	U			U	1.000	41.29	41.29				
	TOTAL		0.540	15.17	.	.	.	41.29	56.46	75.66	84.06	27.98
	VOTRE ENTREPRISE											
34 15 04 12 00 069	Té équerre acier ø 400/160 mm Té galvanisé	U			U	1.000	41.42	41.42				
	TOTAL		0.540	15.17	.	.	.	41.42	56.59	75.83	84.25	27.98
	VOTRE ENTREPRISE											
34 15 04 12 00 072	Té équerre acier ø 400/200 mm Té galvanisé	U			U	1.000	44.00	44.00				
	TOTAL		0.540	15.17	.	.	.	44.00	59.17	79.29	88.09	27.98
	VOTRE ENTREPRISE											
34 15 04 12 00 075	Té équerre acier ø 400/250 mm Té galvanisé	U			U	1.000	57.59	57.59				
	TOTAL		0.540	15.17	.	.	.	57.59	72.76	97.50	108.32	27.98
	VOTRE ENTREPRISE											

Copyright © Groupe Moniteur RCS Paris 403 080 823

Code	Désignation des ouvrages	Unité	Main d'œuvre: Temps moyen	Main d'œuvre: M.-o. + charges sociales 4 x 28.10 €	Fournitures: Unité	Fournitures: Quantité	Fournitures: Prix unitaires	Fournitures: Fournitures principales et annexes 7 x 8	Déboursé sec 5 + 9	Prix de revient 10 x 1.340	Prix de vente indicatif € H.T.: Fournitures et mise en œuvre 11 x 1.111	Prix de vente indicatif € H.T.: Mise en œuvre seule 4 x 51.82 €
1	2	3	4	5	6	7	8	9	10	11	12	13
	Accessoires conduit acier galvanisé à joints *(suite)*											
34 15 04 12 00 078	Té équerre acier ø 400/315 mm	U										
	Té galvanisé				U	1.000	69.88	69.88				
	TOTAL		0.540	15.17	.	.	.	69.88	85.05	113.97	126.62	27.98
	VOTRE ENTREPRISE											
34 15 04 12 00 081	Té équerre acier ø 400/355 mm	U										
	Té galvanisé				U	1.000	58.47	58.47				
	TOTAL		0.540	15.17	.	.	.	58.47	73.64	98.68	109.63	27.98
	VOTRE ENTREPRISE											
34 15 04 12 00 084	Té équerre acier ø 400/400 mm	U										
	Té galvanisé				U	1.000	77.25	77.25				
	TOTAL		0.540	15.17	.	.	.	77.25	92.42	123.84	137.59	27.98
	VOTRE ENTREPRISE											
34 15 04 12 00 087	Té équerre acier ø 450/125 mm	U										
	Té galvanisé				U	1.000	53.77	53.77				
	TOTAL		0.710	19.95	.	.	.	53.77	73.72	98.78	109.74	36.79
	VOTRE ENTREPRISE											
34 15 04 12 00 090	Té équerre acier ø 450/160 mm	U										
	Té galvanisé				U	1.000	61.66	61.66				
	TOTAL		0.710	19.95	.	.	.	61.66	81.61	109.36	121.50	36.79
	VOTRE ENTREPRISE											
34 15 04 12 00 093	Té équerre acier ø 450/200 mm	U										
	Té galvanisé				U	1.000	70.44	70.44				
	TOTAL		0.710	19.95	.	.	.	70.44	90.39	121.12	134.56	36.79
	VOTRE ENTREPRISE											
34 15 04 12 00 096	Té équerre acier ø 450/250 mm	U										
	Té galvanisé				U	1.000	64.52	64.52				
	TOTAL		0.710	19.95	.	.	.	64.52	84.47	113.19	125.75	36.79
	VOTRE ENTREPRISE											
34 15 04 12 00 099	Té équerre acier ø 450/315 mm	U										
	Té galvanisé				U	1.000	78.63	78.63				
	TOTAL		0.710	19.95	.	.	.	78.63	98.58	132.10	146.76	36.79
	VOTRE ENTREPRISE											
34 15 04 12 00 102	Té équerre acier ø 450/355 mm	U										
	Té galvanisé				U	1.000	77.42	77.42				
	TOTAL		0.710	19.95	.	.	.	77.42	97.37	130.48	144.96	36.79
	VOTRE ENTREPRISE											
34 15 04 12 00 105	Té équerre acier ø 450/400 mm	U										
	Té galvanisé				U	1.000	81.97	81.97				
	TOTAL		0.710	19.95	.	.	.	81.97	101.92	136.57	151.73	36.79
	VOTRE ENTREPRISE											
34 15 04 12 00 108	Té équerre acier ø 450/450 mm	U										
	Té galvanisé				U	1.000	88.35	88.35				
	TOTAL		0.710	19.95	.	.	.	88.35	108.30	145.12	161.23	36.79
	VOTRE ENTREPRISE											
34 15 04 12 00 111	Té équerre acier ø 500/160 mm	U										
	Té galvanisé				U	1.000	64.72	64.72				
	TOTAL		0.800	22.48	.	.	.	64.72	87.20	116.85	129.82	41.46
	VOTRE ENTREPRISE											
34 15 04 12 00 114	Té équerre acier ø 500/200 mm	U										
	Té galvanisé				U	1.000	72.83	72.83				
	TOTAL		0.800	22.48	.	.	.	72.83	95.31	127.72	141.90	41.46
	VOTRE ENTREPRISE											
34 15 04 12 00 117	Té équerre acier ø 500/250 mm	U										
	Té galvanisé				U	1.000	72.84	72.84				
	TOTAL		0.800	22.48	.	.	.	72.84	95.32	127.73	141.91	41.46
	VOTRE ENTREPRISE											

Copyright © Groupe Moniteur RCS Paris 403 080 823

Code	Désignation des ouvrages	Unité	Main d'œuvre: Temps moyen	Main d'œuvre: M.-o. + charges sociales 4 x 28.10 €	Fournitures: Unité	Fournitures: Quantité	Fournitures: Prix unitaires	Fournitures: Fournitures principales et annexes 7 x 8	Déboursé sec 5 + 9	Prix de revient 10 x 1.340	Prix de vente indicatif € H.T: Fournitures et mise en œuvre 11 x 1.111	Prix de vente indicatif € H.T: Mise en œuvre seule 4 x 51.82 €
1	2	3	4	5	6	7	8	9	10	11	12	13
	Accessoires conduit acier galvanisé à joints *(suite)*											
34 15 04 12 00 120	Té équerre acier ø 500/315 mm	U										
	Té galvanisé				U	1.000	77.18	77.18				
	TOTAL		0.800	22.48	.	.	.	77.18	99.66	133.54	148.36	41.46
	VOTRE ENTREPRISE											
34 15 04 12 00 123	Té équerre acier ø 500/355 mm	U										
	Té galvanisé				U	1.000	84.44	84.44				
	TOTAL		0.800	22.48	.	.	.	84.44	106.92	143.27	159.17	41.46
	VOTRE ENTREPRISE											
34 15 04 12 00 126	Té équerre acier ø 500/400 mm	U										
	Té galvanisé				U	1.000	87.80	87.80				
	TOTAL		0.800	22.48	.	.	.	87.80	110.28	147.78	164.18	41.46
	VOTRE ENTREPRISE											
34 15 04 12 00 129	Té équerre acier ø 500/450 mm	U										
	Té galvanisé				U	1.000	94.50	94.50				
	TOTAL		0.800	22.48	.	.	.	94.50	116.98	156.75	174.15	41.46
	VOTRE ENTREPRISE											
34 15 04 12 00 132	Té équerre acier ø 500/500 mm	U										
	Té galvanisé				U	1.000	109.26	109.26				
	TOTAL		0.800	22.48	.	.	.	109.26	131.74	176.53	196.12	41.46
	VOTRE ENTREPRISE											
34 15 04 12 00 135	Coude 45° acier ø 125 mm	U										
	Coude 45°				U	1.000	10.75	10.75				
	TOTAL		0.240	6.74	.	.	.	10.75	17.49	23.44	26.04	12.44
	VOTRE ENTREPRISE											
34 15 04 12 00 138	Coude 45° acier ø 160 mm	U										
	Coude 45°				U	1.000	13.92	13.92				
	TOTAL		0.260	7.31	.	.	.	13.92	21.23	28.45	31.61	13.47
	VOTRE ENTREPRISE											
34 15 04 12 00 141	Coude 45° acier ø 200 mm	U										
	Coude 45°				U	1.000	18.32	18.32				
	TOTAL		0.310	8.71	.	.	.	18.32	27.03	36.22	40.24	16.06
	VOTRE ENTREPRISE											
34 15 04 12 00 144	Coude 45° acier ø 250 mm	U										
	Coude 45°				U	1.000	22.21	22.21				
	TOTAL		0.340	9.55	.	.	.	22.21	31.76	42.56	47.28	17.62
	VOTRE ENTREPRISE											
34 15 04 12 00 147	Coude 45° acier ø 315 mm	U										
	Coude 45°				U	1.000	35.95	35.95				
	TOTAL		0.370	10.40	.	.	.	35.95	46.35	62.11	69.00	19.17
	VOTRE ENTREPRISE											
34 15 04 12 00 150	Coude 45° acier ø 355 mm	U										
	Coude 45°				U	1.000	43.62	43.62				
	TOTAL		0.440	12.36	.	.	.	43.62	55.98	75.01	83.34	22.80
	VOTRE ENTREPRISE											
34 15 04 12 00 153	Coude 45° acier ø 400 mm	U										
	Coude 45°				U	1.000	48.36	48.36				
	TOTAL		0.540	15.17	.	.	.	48.36	63.53	85.13	94.58	27.98
	VOTRE ENTREPRISE											
34 15 04 12 00 156	Coude 45° acier ø 450 mm	U										
	Coude 45°				U	1.000	65.50	65.50				
	TOTAL		0.710	19.95	.	.	.	65.50	85.45	114.50	127.21	36.79
	VOTRE ENTREPRISE											
34 15 04 12 00 159	Coude 45° acier ø 500 mm	U										
	Coude 45°				U	1.000	83.85	83.85				
	TOTAL		0.800	22.48	.	.	.	83.85	106.33	142.48	158.30	41.46
	VOTRE ENTREPRISE											

Copyright © Groupe Moniteur RCS Paris 403 080 823

Code	Désignation des ouvrages	Unité	Main d'œuvre		Fournitures				Déboursé sec	Prix de revient	Prix de vente indicatif € H.T.	
			Temps moyen	M.-o. + charges sociales 4 x 28.10 €	Unité	Quantité	Prix unitaires	Fournitures principales et annexes 7 x 8	5 + 9	10 x 1.340	Fournitures et mise en œuvre 11 x 1.111	Mise en œuvre seule 4 x 51.82 €
1	2	3	4	5	6	7	8	9	10	11	12	13
Accessoires conduit acier galvanisé à joints *(suite)*												
34 15 04 12 00 162	Coude 90° acier ø 125 mm	U										
	Coude 90°				U	1.000	13.78	13.78				
	TOTAL		0.240	6.74	.	.	.	13.78	20.52	27.50	30.55	12.44
	VOTRE ENTREPRISE											
34 15 04 12 00 165	Coude 90° acier ø 160 mm	U										
	Coude 90°				U	1.000	18.40	18.40				
	TOTAL		0.260	7.31	.	.	.	18.40	25.71	34.45	38.27	13.47
	VOTRE ENTREPRISE											
34 15 04 12 00 168	Coude 90° acier ø 200 mm	U										
	Coude 90°				U	1.000	24.30	24.30				
	TOTAL		0.310	8.71	.	.	.	24.30	33.01	44.23	49.14	16.06
	VOTRE ENTREPRISE											
34 15 04 12 00 171	Coude 90° acier ø 250 mm	U										
	Coude 90°				U	1.000	32.87	32.87				
	TOTAL		0.340	9.55	.	.	.	32.87	42.42	56.84	63.15	17.62
	VOTRE ENTREPRISE											
34 15 04 12 00 174	Coude 90° acier ø 315 mm	U										
	Coude 90°				U	1.000	46.60	46.60				
	TOTAL		0.370	10.40	.	.	.	46.60	57.00	76.38	84.86	19.17
	VOTRE ENTREPRISE											
34 15 04 12 00 177	Coude 90° acier ø 355 mm	U										
	Coude 90°				U	1.000	60.93	60.93				
	TOTAL		0.440	12.36	.	.	.	60.93	73.29	98.21	109.11	22.80
	VOTRE ENTREPRISE											
34 15 04 12 00 180	Coude 90° acier ø 400 mm	U										
	Coude 90°				U	1.000	72.63	72.63				
	TOTAL		0.540	15.17	.	.	.	72.63	87.80	117.65	130.71	27.98
	VOTRE ENTREPRISE											
34 15 04 12 00 183	Coude 90° acier ø 450 mm	U										
	Coude 90°				U	1.000	99.67	99.67				
	TOTAL		0.710	19.95	.	.	.	99.67	119.62	160.29	178.08	36.79
	VOTRE ENTREPRISE											
34 15 04 12 00 186	Coude 90° acier ø 500 mm	U										
	Coude 90°				U	1.000	111.86	111.86				
	TOTAL		0.800	22.48	.	.	.	111.86	134.34	180.02	200.00	41.46
	VOTRE ENTREPRISE											
34 15 04 12 00 189	Réduction acier ø 160/125 mm	U										
	Réducteur galvanisé				U	1.000	12.13	12.13				
	TOTAL		0.260	7.31	.	.	.	12.13	19.44	26.05	28.94	13.47
	VOTRE ENTREPRISE											
34 15 04 12 00 192	Réduction acier ø 200/125 mm	U										
	Réducteur galvanisé				U	1.000	14.86	14.86				
	TOTAL		0.310	8.71	.	.	.	14.86	23.57	31.58	35.09	16.06
	VOTRE ENTREPRISE											
34 15 04 12 00 195	Réduction acier ø 200/160 mm	U										
	Réducteur galvanisé				U	1.000	13.03	13.03				
	TOTAL		0.310	8.71	.	.	.	13.03	21.74	29.13	32.36	16.06
	VOTRE ENTREPRISE											
34 15 04 12 00 198	Réduction acier ø 250/125 mm	U										
	Réducteur galvanisé				U	1.000	18.36	18.36				
	TOTAL		0.340	9.55	.	.	.	18.36	27.91	37.40	41.55	17.62
	VOTRE ENTREPRISE											
34 15 04 12 00 201	Réduction acier ø 250/160 mm	U										
	Réducteur galvanisé				U	1.000	17.69	17.69				
	TOTAL		0.340	9.55	.	.	.	17.69	27.24	36.50	40.55	17.62
	VOTRE ENTREPRISE											

Copyright © Groupe Moniteur RCS Paris 403 080 823

Code	Désignation des ouvrages	Unité	Main d'œuvre: Temps moyen	Main d'œuvre: M.-o. + charges sociales 4 x 28.10 €	Fournitures: Unité	Fournitures: Quantité	Fournitures: Prix unitaires	Fournitures: Fournitures principales et annexes 7 x 8	Déboursé sec 5 + 9	Prix de revient 10 x 1.340	Prix de vente indicatif € H.T.: Fournitures et mise en œuvre 11 x 1.111	Prix de vente indicatif € H.T.: Mise en œuvre seule 4 x 51.82 €
1	2	3	4	5	6	7	8	9	10	11	12	13
	Accessoires conduit acier galvanisé à joints *(suite)*											
34 15 04 12 00 204	Réduction acier ø 250/200 mm	U										
	Réducteur galvanisé				U	1.000	15.94	15.94				
	TOTAL		0.340	9.55	.	.	.	15.94	25.49	34.16	37.95	17.62
	VOTRE ENTREPRISE											
34 15 04 12 00 207	Réduction acier ø 315/160 mm	U										
	Réducteur galvanisé				U	1.000	39.94	39.94				
	TOTAL		0.370	10.40	.	.	.	39.94	50.34	67.46	74.95	19.17
	VOTRE ENTREPRISE											
34 15 04 12 00 210	Réduction acier ø 315/200 mm	U										
	Réducteur galvanisé				U	1.000	23.22	23.22				
	TOTAL		0.370	10.40	.	.	.	23.22	33.62	45.05	50.05	19.17
	VOTRE ENTREPRISE											
34 15 04 12 00 213	Réduction acier ø 315/250 mm	U										
	Réducteur galvanisé				U	1.000	21.99	21.99				
	TOTAL		0.370	10.40	.	.	.	21.99	32.39	43.40	48.22	19.17
	VOTRE ENTREPRISE											
34 15 04 12 00 216	Réduction acier ø 355/200 mm	U										
	Réducteur galvanisé				U	1.000	46.79	46.79				
	TOTAL		0.440	12.36	.	.	.	46.79	59.15	79.26	88.06	22.80
	VOTRE ENTREPRISE											
34 15 04 12 00 219	Réduction acier ø 355/250 mm	U										
	Réducteur galvanisé				U	1.000	30.57	30.57				
	TOTAL		0.440	12.36	.	.	.	30.57	42.93	57.53	63.92	22.80
	VOTRE ENTREPRISE											
34 15 04 12 00 222	Réduction acier ø 355/315 mm	U										
	Réducteur galvanisé				U	1.000	30.15	30.15				
	TOTAL		0.440	12.36	.	.	.	30.15	42.51	56.96	63.28	22.80
	VOTRE ENTREPRISE											
34 15 04 12 00 225	Réduction acier ø 400/250 mm	U										
	Réducteur galvanisé				U	1.000	66.18	66.18				
	TOTAL		0.540	15.17	.	.	.	66.18	81.35	109.01	121.11	27.98
	VOTRE ENTREPRISE											
34 15 04 12 00 228	Réduction acier ø 400/315 mm	U										
	Réducteur galvanisé				U	1.000	36.50	36.50				
	TOTAL		0.540	15.17	.	.	.	36.50	51.67	69.24	76.93	27.98
	VOTRE ENTREPRISE											
34 15 04 12 00 231	Réduction acier ø 400/355 mm	U										
	Réducteur galvanisé				U	1.000	33.78	33.78				
	TOTAL		0.540	15.17	.	.	.	33.78	48.95	65.59	72.87	27.98
	VOTRE ENTREPRISE											
34 15 04 12 00 234	Réduction acier ø 450/315 mm	U										
	Réducteur galvanisé				U	1.000	74.04	74.04				
	TOTAL		0.710	19.95	.	.	.	74.04	93.99	125.95	139.93	36.79
	VOTRE ENTREPRISE											
34 15 04 12 00 237	Réduction acier ø 450/355 mm	U										
	Réducteur galvanisé				U	1.000	81.69	81.69				
	TOTAL		0.710	19.95	.	.	.	81.69	101.64	136.20	151.32	36.79
	VOTRE ENTREPRISE											
34 15 04 12 00 240	Réduction acier ø 450/400 mm	U										
	Réducteur galvanisé				U	1.000	89.86	89.86				
	TOTAL		0.710	19.95	.	.	.	89.86	109.81	147.15	163.48	36.79
	VOTRE ENTREPRISE											
34 15 04 12 00 243	Réduction acier ø 500/355 mm	U										
	Réducteur galvanisé				U	1.000	86.89	86.89				
	TOTAL		0.800	22.48	.	.	.	86.89	109.37	146.56	162.83	41.46
	VOTRE ENTREPRISE											

Copyright © Groupe Moniteur RCS Paris 403 080 823

Code	Désignation des ouvrages	Unité	Main d'œuvre: Temps moyen	Main d'œuvre: M.-o. + charges sociales 4 x 28.10 €	Fournitures: Unité	Fournitures: Quantité	Fournitures: Prix unitaires	Fournitures: Fournitures principales et annexes 7 x 8	Déboursé sec 5 + 9	Prix de revient 10 x 1.340	Prix de vente indicatif € H.T.: Fournitures et mise en œuvre 11 x 1.111	Prix de vente indicatif € H.T.: Mise en œuvre seule 4 x 51.82 €
1	2	3	4	5	6	7	8	9	10	11	12	13
	Accessoires conduit acier galvanisé à joints *(suite)*											
34 15 04 12 00 246	Réduction acier ø 500/400 mm	U										
	Réducteur galvanisé				U	1.000	91.34	91.34				
	TOTAL		0.800	22.48	.	.	.	91.34	113.82	152.52	169.45	41.46
	VOTRE ENTREPRISE											
34 15 04 12 00 249	Réduction acier ø 500/450 mm	U										
	Réducteur galvanisé				U	1.000	98.77	98.77				
	TOTAL		0.800	22.48	.	.	.	98.77	121.25	162.48	180.52	41.46
	VOTRE ENTREPRISE											
34 15 04 12 00 252	Raccord mâle acier ø 125 mm	U										
	Raccord à joints				U	1.000	4.91	4.91				
	TOTAL		0.240	6.74	.	.	.	4.91	11.65	15.61	17.34	12.44
	VOTRE ENTREPRISE											
34 15 04 12 00 255	Raccord mâle acier ø 160 mm	U										
	Raccord à joints				U	1.000	5.50	5.50				
	TOTAL		0.260	7.31	.	.	.	5.50	12.81	17.17	19.08	13.47
	VOTRE ENTREPRISE											
34 15 04 12 00 258	Raccord mâle acier ø 200 mm	U										
	Raccord à joints				U	1.000	6.17	6.17				
	TOTAL		0.310	8.71	.	.	.	6.17	14.88	19.94	22.15	16.06
	VOTRE ENTREPRISE											
34 15 04 12 00 261	Raccord mâle acier ø 250 mm	U										
	Raccord à joints				U	1.000	8.02	8.02				
	TOTAL		0.340	9.55	.	.	.	8.02	17.57	23.54	26.15	17.62
	VOTRE ENTREPRISE											
34 15 04 12 00 264	Raccord mâle acier ø 315 mm	U										
	Raccord à joints				U	1.000	10.28	10.28				
	TOTAL		0.370	10.40	.	.	.	10.28	20.68	27.71	30.79	19.17
	VOTRE ENTREPRISE											
34 15 04 12 00 267	Raccord mâle acier ø 355 mm	U										
	Raccord à joints				U	1.000	13.04	13.04				
	TOTAL		0.440	12.36	.	.	.	13.04	25.40	34.04	37.82	22.80
	VOTRE ENTREPRISE											
34 15 04 12 00 270	Raccord mâle acier ø 400 mm	U										
	Raccord à joints				U	1.000	18.74	18.74				
	TOTAL		0.540	15.17	.	.	.	18.74	33.91	45.44	50.48	27.98
	VOTRE ENTREPRISE											
34 15 04 12 00 273	Raccord mâle acier ø 450 mm	U										
	Raccord à joints				U	1.000	27.20	27.20				
	TOTAL		0.710	19.95	.	.	.	27.20	47.15	63.18	70.19	36.79
	VOTRE ENTREPRISE											
34 15 04 12 00 276	Raccord mâle acier ø 500 mm	U										
	Raccord à joints				U	1.000	28.17	28.17				
	TOTAL		0.800	22.48	.	.	.	28.17	50.65	67.87	75.40	41.46
	VOTRE ENTREPRISE											
34 15 04 12 00 279	Bouchon acier ø 125 mm	U										
	Bouchon galvanisé				U	1.000	18.49	18.49				
	TOTAL		0.080	2.25	.	.	.	18.49	20.74	27.79	30.87	4.15
	VOTRE ENTREPRISE											
34 15 04 12 00 282	Bouchon acier ø 160 mm	U										
	Bouchon galvanisé				U	1.000	21.32	21.32				
	TOTAL		0.100	2.81	.	.	.	21.32	24.13	32.33	35.92	5.18
	VOTRE ENTREPRISE											
34 15 04 12 00 285	Bouchon acier ø 200 mm	U										
	Bouchon galvanisé				U	1.000	25.18	25.18				
	TOTAL		0.130	3.65	.	.	.	25.18	28.83	38.63	42.92	6.74
	VOTRE ENTREPRISE											

Copyright © Groupe Moniteur RCS Paris 403 080 823

Code	Désignation des ouvrages	Unité	Main d'œuvre: Temps moyen	Main d'œuvre: M.-o. + charges sociales 4 x 28.10 €	Fournitures: Unité	Fournitures: Quantité	Fournitures: Prix unitaires	Fournitures: Fournitures principales et annexes 7 x 8	Déboursé sec 5 + 9	Prix de revient 10 x 1.340	Prix de vente indicatif € H.T.: Fournitures et mise en œuvre 11 x 1.111	Prix de vente indicatif € H.T.: Mise en œuvre seule 4 x 51.82 €
1	2	3	4	5	6	7	8	9	10	11	12	13
	Accessoires conduit acier galvanisé à joints *(suite)*											
34 15 04 12 00 288	Bouchon acier ø 250 mm	U										
	Bouchon galvanisé				U	1.000	29.34	29.34				
	TOTAL		0.140	3.93	.	.	.	29.34	33.27	44.58	49.53	7.25
	VOTRE ENTREPRISE											
34 15 04 12 00 291	Bouchon acier ø 315 mm	U										
	Bouchon galvanisé				U	1.000	34.90	34.90				
	TOTAL		0.180	5.06	.	.	.	34.90	39.96	53.55	59.49	9.33
	VOTRE ENTREPRISE											
34 15 04 12 00 294	Bouchon acier ø 355 mm	U										
	Bouchon galvanisé				U	1.000	38.91	38.91				
	TOTAL		0.220	6.18	.	.	.	38.91	45.09	60.42	67.13	11.40
	VOTRE ENTREPRISE											
34 15 04 12 00 297	Bouchon acier ø 400 mm	U										
	Bouchon galvanisé				U	1.000	43.45	43.45				
	TOTAL		0.260	7.31	.	.	.	43.45	50.76	68.02	75.57	13.47
	VOTRE ENTREPRISE											
34 15 04 12 00 300	Bouchon acier ø 450 mm	U										
	Bouchon galvanisé				U	1.000	50.27	50.27				
	TOTAL		0.290	8.15	.	.	.	50.27	58.42	78.28	86.97	15.03
	VOTRE ENTREPRISE											
34 15 04 12 00 303	Bouchon acier ø 500 mm	U										
	Bouchon galvanisé				U	1.000	56.96	56.96				
	TOTAL		0.320	8.99	.	.	.	56.96	65.95	88.37	98.18	16.58
	VOTRE ENTREPRISE											
34 15 04 12 00 306	Piquage équerre acier ø 125/160 mm	U										
	Piquage équerre				U	1.000	7.44	7.44				
	Mastic divers				ENS	1.000	0.63	0.63				
	TOTAL		0.400	11.24	.	.	.	8.07	19.31	25.88	28.75	20.73
	VOTRE ENTREPRISE											
34 15 04 12 00 309	Piquage équerre acier ø 125/200 mm	U										
	Piquage équerre				U	1.000	7.44	7.44				
	Mastic divers				ENS	1.000	0.77	0.77				
	TOTAL		0.420	11.80	.	.	.	8.21	20.01	26.81	29.79	21.76
	VOTRE ENTREPRISE											
34 15 04 12 00 312	Piquage équerre acier ø 125/250 mm	U										
	Piquage équerre				U	1.000	7.44	7.44				
	Mastic divers				ENS	1.000	0.98	0.98				
	TOTAL		0.450	12.65	.	.	.	8.42	21.07	28.23	31.36	23.32
	VOTRE ENTREPRISE											
34 15 04 12 00 315	Piquage équerre acier ø 125/315 mm	U										
	Piquage équerre				U	1.000	8.42	8.42				
	Mastic divers				ENS	1.000	1.20	1.20				
	TOTAL		0.480	13.49	.	.	.	9.62	23.11	30.97	34.41	24.87
	VOTRE ENTREPRISE											
34 15 04 12 00 318	Piquage équerre acier ø 125/355 mm	U										
	Piquage équerre				U	1.000	7.44	7.44				
	Mastic divers				ENS	1.000	1.42	1.42				
	TOTAL		0.550	15.46	.	.	.	8.86	24.32	32.59	36.21	28.50
	VOTRE ENTREPRISE											
34 15 04 12 00 321	Piquage équerre acier ø 125/400 mm	U										
	Piquage équerre				U	1.000	7.44	7.44				
	Mastic divers				ENS	1.000	1.63	1.63				
	TOTAL		0.620	17.42	.	.	.	9.07	26.49	35.50	39.44	32.13
	VOTRE ENTREPRISE											

Copyright © Groupe Moniteur RCS Paris 403 080 823

Code	Désignation des ouvrages	Unité	Main d'œuvre: Temps moyen	Main d'œuvre: M.-o. + charges sociales 4 x 28.10 €	Fournitures: Unité	Fournitures: Quantité	Fournitures: Prix unitaires	Fournitures: Fournitures principales et annexes 7 x 8	Déboursé sec 5 + 9	Prix de revient 10 x 1.340	Prix de vente indicatif € H.T.: Fournitures et mise en œuvre 11 x 1.111	Prix de vente indicatif € H.T.: Mise en œuvre seule 4 x 51.82 €
1	2	3	4	5	6	7	8	9	10	11	12	13
	Accessoires conduit acier galvanisé à joints *(suite)*											
34 15 04 12 00 324	Piquage équerre acier ø 160/200 mm	U										
	Piquage équerre				U	1.000	9.47	9.47				
	Mastic divers				ENS	1.000	0.77	0.77				
	TOTAL		0.420	11.80	.	.	.	10.24	22.04	29.53	32.81	21.76
	VOTRE ENTREPRISE											
34 15 04 12 00 327	Piquage équerre acier ø 160/250 mm	U										
	Piquage équerre				U	1.000	9.47	9.47				
	Mastic divers				ENS	1.000	0.98	0.98				
	TOTAL		0.450	12.65	.	.	.	10.45	23.10	30.95	34.39	23.32
	VOTRE ENTREPRISE											
34 15 04 12 00 330	Piquage équerre acier ø 160/315 mm	U										
	Piquage équerre				U	1.000	9.47	9.47				
	Mastic divers				ENS	1.000	1.20	1.20				
	TOTAL		0.480	13.49	.	.	.	10.67	24.16	32.37	35.96	24.87
	VOTRE ENTREPRISE											
34 15 04 12 00 333	Piquage équerre acier ø 160/355 mm	U										
	Piquage équerre				U	1.000	9.47	9.47				
	Mastic divers				ENS	1.000	1.42	1.42				
	TOTAL		0.550	15.46	.	.	.	10.89	26.35	35.31	39.23	28.50
	VOTRE ENTREPRISE											
34 15 04 12 00 336	Piquage équerre acier ø 160/400 mm	U										
	Piquage équerre				U	1.000	9.47	9.47				
	Mastic divers				ENS	1.000	1.63	1.63				
	TOTAL		0.620	17.42	.	.	.	11.10	28.52	38.22	42.46	32.13
	VOTRE ENTREPRISE											
34 15 04 12 00 339	Piquage équerre acier ø 200/250 mm	U										
	Piquage équerre				U	1.000	12.05	12.05				
	Mastic divers				ENS	1.000	0.98	0.98				
	TOTAL		0.480	13.49	.	.	.	13.03	26.52	35.54	39.48	24.87
	VOTRE ENTREPRISE											
34 15 04 12 00 342	Piquage équerre acier ø 200/315 mm	U										
	Piquage équerre				U	1.000	12.35	12.35				
	Mastic divers				ENS	1.000	1.20	1.20				
	TOTAL		0.550	15.46	.	.	.	13.55	29.01	38.87	43.18	28.50
	VOTRE ENTREPRISE											
34 15 04 12 00 345	Piquage équerre acier ø 200/355 mm	U										
	Piquage équerre				U	1.000	11.23	11.23				
	Mastic divers				ENS	1.000	1.42	1.42				
	TOTAL		0.620	17.42	.	.	.	12.65	30.07	40.29	44.76	32.13
	VOTRE ENTREPRISE											
34 15 04 12 00 348	Piquage équerre acier ø 200/400 mm	U										
	Piquage équerre				U	1.000	12.05	12.05				
	Mastic divers				ENS	1.000	1.63	1.63				
	TOTAL		0.680	19.11	.	.	.	13.68	32.79	43.94	48.82	35.24
	VOTRE ENTREPRISE											
34 15 04 12 00 351	Piquage équerre acier ø 250/315 mm	U										
	Piquage équerre				U	1.000	15.10	15.10				
	Mastic divers				ENS	1.000	1.20	1.20				
	TOTAL		0.550	15.46	.	.	.	16.30	31.76	42.56	47.28	28.50
	VOTRE ENTREPRISE											
34 15 04 12 00 354	Piquage équerre acier ø 250/355 mm	U										
	Piquage équerre				U	1.000	15.10	15.10				
	Mastic divers				ENS	1.000	1.42	1.42				
	TOTAL		0.620	17.42	.	.	.	16.52	33.94	45.48	50.53	32.13
	VOTRE ENTREPRISE											

Copyright © Groupe Moniteur RCS Paris 403 080 823

Code	Désignation des ouvrages	Unité	Main d'œuvre: Temps moyen	Main d'œuvre: M.-o. + charges sociales 4 x 28.10 €	Fournitures: Unité	Fournitures: Quantité	Fournitures: Prix unitaires	Fournitures: Fournitures principales et annexes 7 x 8	Déboursé sec 5 + 9	Prix de revient 10 x 1.340	Prix de vente indicatif € H.T.: Fournitures et mise en œuvre 11 x 1.111	Prix de vente indicatif € H.T.: Mise en œuvre seule 4 x 51.82 €
1	2	3	4	5	6	7	8	9	10	11	12	13
	Accessoires conduit acier galvanisé à joints *(suite)*											
34 15 04 12 00 357	Piquage équerre acier ø 250/400 mm	U										
	Piquage équerre				U	1.000	15.10	15.10				
	Mastic divers				ENS	1.000	1.63	1.63				
	TOTAL		0.680	19.11	.	.	.	16.73	35.84	48.03	53.36	35.24
	VOTRE ENTREPRISE											
34 15 04 12 00 360	Piquage équerre acier ø 315/355 mm	U										
	Piquage équerre				U	1.000	19.17	19.17				
	Mastic divers				ENS	1.000	1.42	1.42				
	TOTAL		0.730	20.51	.	.	.	20.59	41.10	55.07	61.18	37.83
	VOTRE ENTREPRISE											
34 15 04 12 00 363	Piquage équerre acier ø 315/400 mm	U										
	Piquage équerre				U	1.000	19.17	19.17				
	Mastic divers				ENS	1.000	1.63	1.63				
	TOTAL		0.780	21.92	.	.	.	20.80	42.72	57.24	63.59	40.42
	VOTRE ENTREPRISE											
34 15 04 12 00 366	Piquage équerre acier ø 355/400 mm	U										
	Piquage équerre				U	1.000	25.27	25.27				
	Mastic divers				ENS	1.000	1.63	1.63				
	TOTAL		0.830	23.32	.	.	.	26.90	50.22	67.29	74.76	43.01
	VOTRE ENTREPRISE											
34 15 04 12 00 369	Piège à son acier ø 125 mm	U										
	Piège galvanisé				U	1.000	110.61	110.61				
	TOTAL		0.280	7.87	.	.	.	110.61	118.48	158.76	176.38	14.51
	VOTRE ENTREPRISE											
34 15 04 12 00 372	Piège à son acier ø 160 mm	U										
	Piège galvanisé				U	1.000	120.68	120.68				
	TOTAL		0.300	8.43	.	.	.	120.68	129.11	173.01	192.21	15.55
	VOTRE ENTREPRISE											
34 15 04 12 00 375	Piège à son acier ø 200 mm	U										
	Piège galvanisé				U	1.000	143.68	143.68				
	TOTAL		0.340	9.55	.	.	.	143.68	153.23	205.33	228.12	17.62
	VOTRE ENTREPRISE											
34 15 04 12 00 378	Piège à son acier ø 250 mm	U										
	Piège galvanisé				U	1.000	165.60	165.60				
	TOTAL		0.380	10.68	.	.	.	165.60	176.28	236.22	262.44	19.69
	VOTRE ENTREPRISE											
34 15 04 12 00 381	Piège à son acier ø 315 mm	U										
	Piège galvanisé				U	1.000	198.28	198.28				
	TOTAL		0.420	11.80	.	.	.	198.28	210.08	281.51	312.76	21.76
	VOTRE ENTREPRISE											
34 15 04 12 00 384	Piège à son acier ø 355 mm	U										
	Piège galvanisé				U	1.000	313.67	313.67				
	TOTAL		0.460	12.93	.	.	.	313.67	326.60	437.64	486.22	23.84
	VOTRE ENTREPRISE											
34 15 04 12 00 387	Piège à son acier ø 400 mm	U										
	Piège galvanisé				U	1.000	350.59	350.59				
	TOTAL		0.510	14.33	.	.	.	350.59	364.92	488.99	543.27	26.43
	VOTRE ENTREPRISE											
34 15 04 12 00 390	Piège à son acier ø 450 mm	U										
	Piège galvanisé				U	1.000	414.51	414.51				
	TOTAL		0.560	15.74	.	.	.	414.51	430.25	576.54	640.54	29.02
	VOTRE ENTREPRISE											
34 15 04 12 00 393	Piège à son acier ø 500 mm	U										
	Piège galvanisé				U	1.000	445.47	445.47				
	TOTAL		0.610	17.14	.	.	.	445.47	462.61	619.90	688.71	31.61
	VOTRE ENTREPRISE											

CONDUIT EN TOLE GALVANISEE FAÇONNE A LA DEMANDE : voir le chapitre FUMISTERIE, ouvrage 32 15 21 00 00 012.

Copyright © Groupe Moniteur RCS Paris 403 080 823

Code	Désignation des ouvrages	Unité	Main d'œuvre: Temps moyen	Main d'œuvre: M.-o. + charges sociales 4 x 28.10 €	Fournitures: Unité	Fournitures: Quantité	Fournitures: Prix unitaires	Fournitures: Fournitures principales et annexes 7 x 8	Déboursé sec 5 + 9	Prix de revient 10 x 1.340	Prix de vente indicatif € H.T.: Fournitures et mise en œuvre 11 x 1.111	Prix de vente indicatif € H.T.: Mise en œuvre seule 4 x 51.82 €
1	2	3	4	5	6	7	8	9	10	11	12	13
	CONDUIT EN TOLE D'ALUMINIUM comprenant la mise en place, les fixations et l'étanchéité (mastic, rivets et bande adhésive).											
	Elément hauteur d'étage 2,50 m sous plafond.											
34 15 06 04 00 003	Conduit alu ø 125 mm, 1 piquage	U										
	Conduit alu				U	1.000	35.50	35.50				
	Raccord étage alu				U	1.000	20.31	20.31				
	Collier galvanisé				U	2.000	4.43	8.86				
	Mousse acoustique				ML	0.412	5.26	2.17				
	Mastic et divers				ENS	1.000	3.65	3.65				
	TOTAL		1.940	54.51	.	.	.	70.49	125.00	167.50	186.09	100.53
	VOTRE ENTREPRISE											
34 15 06 04 00 006	Conduit alu ø 125 mm, 2 piquages à 90°	U										
	Conduit alu				U	1.000	35.50	35.50				
	Raccord étage alu				U	1.000	35.11	35.11				
	Collier galvanisé				U	2.000	4.43	8.86				
	Mousse acoustique				ML	0.412	5.26	2.17				
	Mastic et divers				ENS	1.000	3.65	3.65				
	TOTAL		1.940	54.51	.	.	.	85.29	139.80	187.33	208.12	100.53
	VOTRE ENTREPRISE											
34 15 06 04 00 009	Conduit alu ø 125 mm, 2 piquages à 180°	U										
	Conduit alu				U	1.000	35.50	35.50				
	Raccord étage alu				U	1.000	26.25	26.25				
	Collier galvanisé				U	2.000	4.43	8.86				
	Mousse acoustique				ML	0.412	5.26	2.17				
	Mastic et divers				ENS	1.000	3.65	3.65				
	TOTAL		1.940	54.51	.	.	.	76.43	130.94	175.46	194.94	100.53
	VOTRE ENTREPRISE											
34 15 06 04 00 012	Conduit alu ø 160 mm, 1 piquage	U										
	Conduit alu				U	1.000	44.25	44.25				
	Raccord étage alu				U	1.000	22.51	22.51				
	Collier galvanisé				U	2.000	5.26	10.52				
	Mousse acoustique				ML	0.528	5.26	2.78				
	Mastic et divers				ENS	1.000	3.65	3.65				
	TOTAL		2.100	59.01	.	.	.	83.71	142.72	191.24	212.47	108.82
	VOTRE ENTREPRISE											
34 15 06 04 00 015	Conduit alu ø 160 mm, 2 piquages à 90°	U										
	Conduit alu				U	1.000	44.25	44.25				
	Raccord étage alu				U	1.000	31.22	31.22				
	Collier galvanisé				U	2.000	5.26	10.52				
	Mousse acoustique				ML	0.528	5.26	2.78				
	Mastic et divers				ENS	1.000	3.65	3.65				
	TOTAL		2.100	59.01	.	.	.	92.42	151.43	202.92	225.44	108.82
	VOTRE ENTREPRISE											
34 15 06 04 00 018	Conduit alu ø 160 mm, 2 piquages à 180°	U										
	Conduit alu				U	1.000	44.25	44.25				
	Raccord étage alu				U	1.000	28.08	28.08				
	Collier galvanisé				U	2.000	5.26	10.52				
	Mousse acoustique				ML	0.528	5.26	2.78				
	Mastic et divers				ENS	1.000	3.65	3.65				
	TOTAL		2.100	59.01	.	.	.	89.28	148.29	198.71	220.77	108.82
	VOTRE ENTREPRISE											
34 15 06 04 00 021	Conduit alu ø 160 mm, 3 piquages	U										
	Conduit alu				U	1.000	44.25	44.25				
	Raccord étage alu				U	1.000	37.56	37.56				
	Collier galvanisé				U	2.000	5.26	10.52				
	Mousse acoustique				ML	0.528	5.26	2.78				
	Mastic et divers				ENS	1.000	3.65	3.65				
	TOTAL		2.100	59.01	.	.	.	98.76	157.77	211.41	234.88	108.82
	VOTRE ENTREPRISE											

Copyright © Groupe Moniteur RCS Paris 403 080 823

Code	Désignation des ouvrages	Unité	Main d'œuvre: Temps moyen	Main d'œuvre: M.-o. + charges sociales 4 x 28.10 €	Fournitures: Unité	Fournitures: Quantité	Fournitures: Prix unitaires	Fournitures: Fournitures principales et annexes 7 x 8	Déboursé sec 5 + 9	Prix de revient 10 x 1.340	Prix de vente indicatif € H.T.: Fournitures et mise en œuvre 11 x 1.111	Prix de vente indicatif € H.T.: Mise en œuvre seule 4 x 51.82 €
1	2	3	4	5	6	7	8	9	10	11	12	13
	Elément hauteur d'étage *(suite)*											
34 15 06 04 00 024	Conduit alu ø 200 mm, 1 piquage	U										
	Conduit alu				U	1.000	62.18	62.18				
	Raccord étage alu				U	1.000	25.17	25.17				
	Collier galvanisé				U	2.000	6.34	12.68				
	Mousse acoustique				ML	0.659	5.26	3.47				
	Mastic et divers				ENS	1.000	3.65	3.65				
	TOTAL		2.430	68.28	.	.	.	107.15	175.43	235.08	261.17	125.92
	VOTRE ENTREPRISE											
34 15 06 04 00 027	Conduit alu ø 200 mm, 2 piquages à 90°	U										
	Conduit alu				U	1.000	62.18	62.18				
	Raccord étage alu				U	1.000	30.70	30.70				
	Collier galvanisé				U	2.000	6.34	12.68				
	Mousse acoustique				ML	0.659	5.26	3.47				
	Mastic et divers				ENS	1.000	3.65	3.65				
	TOTAL		2.430	68.28	.	.	.	112.68	180.96	242.49	269.41	125.92
	VOTRE ENTREPRISE											
34 15 06 04 00 030	Conduit alu ø 200 mm, 2 piquages à 180°	U										
	Conduit alu				U	1.000	62.18	62.18				
	Raccord étage alu				U	1.000	30.70	30.70				
	Collier galvanisé				U	2.000	6.34	12.68				
	Mousse acoustique				ML	0.659	5.26	3.47				
	Mastic et divers				ENS	1.000	3.65	3.65				
	TOTAL		2.430	68.28	.	.	.	112.68	180.96	242.49	269.41	125.92
	VOTRE ENTREPRISE											
34 15 06 04 00 033	Conduit alu ø 200 mm, 3 piquages	U										
	Conduit alu				U	1.000	62.18	62.18				
	Raccord étage alu				U	1.000	37.03	37.03				
	Collier galvanisé				U	2.000	6.34	12.68				
	Mousse acoustique				ML	0.659	5.26	3.47				
	Mastic et divers				ENS	1.000	3.65	3.65				
	TOTAL		2.430	68.28	.	.	.	119.01	187.29	250.97	278.83	125.92
	VOTRE ENTREPRISE											
34 15 06 04 00 036	Conduit alu ø 250 mm, 1 piquage	U										
	Conduit alu				U	1.000	65.84	65.84				
	Raccord étage alu				U	1.000	27.75	27.75				
	Collier galvanisé				U	2.000	7.15	14.30				
	Mousse acoustique				ML	0.824	5.26	4.33				
	Mastic et divers				ENS	1.000	3.65	3.65				
	TOTAL		2.640	74.18	.	.	.	115.87	190.05	254.67	282.94	136.80
	VOTRE ENTREPRISE											
34 15 06 04 00 039	Conduit alu ø 250 mm, 2 piquages à 90°	U										
	Conduit alu				U	1.000	65.84	65.84				
	Raccord étage alu				U	1.000	33.26	33.26				
	Collier galvanisé				U	2.000	7.15	14.30				
	Mousse acoustique				ML	0.824	5.26	4.33				
	Mastic et divers				ENS	1.000	3.65	3.65				
	TOTAL		2.640	74.18	.	.	.	121.38	195.56	262.05	291.14	136.80
	VOTRE ENTREPRISE											
34 15 06 04 00 042	Conduit alu ø 250 mm, 2 piquages à 180°	U										
	Conduit alu				U	1.000	65.84	65.84				
	Raccord étage alu				U	1.000	33.24	33.24				
	Collier galvanisé				U	2.000	7.15	14.30				
	Mousse acoustique				ML	0.824	5.26	4.33				
	Mastic et divers				ENS	1.000	3.65	3.65				
	TOTAL		2.640	74.18	.	.	.	121.36	195.54	262.02	291.10	136.80
	VOTRE ENTREPRISE											

Copyright © Groupe Moniteur RCS Paris 403 080 823

Code	Désignation des ouvrages	Unité	Main d'œuvre: Temps moyen	Main d'œuvre: M.-o. + charges sociales 4 x 28.10 €	Fournitures: Unité	Fournitures: Quantité	Fournitures: Prix unitaires	Fournitures: Fournitures principales et annexes 7 x 8	Déboursé sec 5 + 9	Prix de revient 10 x 1.340	Prix de vente indicatif € H.T.: Fournitures et mise en œuvre 11 x 1.111	Prix de vente indicatif € H.T.: Mise en œuvre seule 4 x 51.82 €
1	2	3	4	5	6	7	8	9	10	11	12	13
Elément hauteur d'étage *(suite)*												
34 15 06 04 00 045	Conduit alu ø 250 mm, 3 piquages	U										
	Conduit alu				U	1.000	65.84	65.84				
	Raccord étage alu				U	1.000	40.22	40.22				
	Collier galvanisé				U	2.000	7.15	14.30				
	Mousse acoustique				ML	0.824	5.26	4.33				
	Mastic et divers				ENS	1.000	3.65	3.65				
	TOTAL		2.640	74.18	.	.	.	128.34	202.52	271.38	301.50	136.80
	VOTRE ENTREPRISE											
34 15 06 04 00 048	Conduit alu ø 315 mm, 1 piquage	U										
	Conduit alu				U	1.000	84.11	84.11				
	Raccord étage alu				U	1.000	35.01	35.01				
	Collier galvanisé				U	2.000	8.22	16.44				
	Mousse acoustique				ML	1.039	5.26	5.47				
	Mastic divers				ENS	1.000	4.63	4.63				
	TOTAL		2.850	80.09	.	.	.	145.66	225.75	302.50	336.08	147.69
	VOTRE ENTREPRISE											
34 15 06 04 00 051	Conduit alu ø 315 mm, 2 piquages	U										
	Conduit alu				U	1.000	84.11	84.11				
	Raccord étage alu				U	1.000	40.85	40.85				
	Collier galvanisé				U	2.000	8.22	16.44				
	Mousse acoustique				ML	1.039	5.26	5.47				
	Mastic divers				ENS	1.000	4.63	4.63				
	TOTAL		2.850	80.09	.	.	.	151.50	231.59	310.33	344.78	147.69
	VOTRE ENTREPRISE											
34 15 06 04 00 054	Conduit alu ø 315 mm, 3 piquages	U										
	Conduit alu				U	1.000	84.11	84.11				
	Raccord étage alu				U	1.000	48.06	48.06				
	Collier galvanisé				U	2.000	8.22	16.44				
	Mousse acoustique				ML	1.039	5.26	5.47				
	Mastic divers				ENS	1.000	4.63	4.63				
	TOTAL		2.850	80.09	.	.	.	158.71	238.80	319.99	355.51	147.69
	VOTRE ENTREPRISE											
34 15 06 04 00 057	Conduit alu ø 355 mm, 1 piquage	U										
	Conduit alu				U	1.000	121.79	121.79				
	Raccord étage alu				U	1.000	40.43	40.43				
	Collier galvanisé				U	2.000	8.80	17.60				
	Mousse acoustique				ML	1.170	5.26	6.15				
	Mastic divers				ENS	1.000	5.14	5.14				
	TOTAL		3.080	86.55	.	.	.	191.11	277.66	372.06	413.36	159.61
	VOTRE ENTREPRISE											
34 15 06 04 00 060	Conduit alu ø 355 mm, 2 piquages	U										
	Conduit alu				U	1.000	121.79	121.79				
	Raccord étage alu				U	1.000	50.30	50.30				
	Collier galvanisé				U	2.000	8.80	17.60				
	Mousse acoustique				ML	1.170	5.26	6.15				
	Mastic divers				ENS	1.000	5.14	5.14				
	TOTAL		3.080	86.55	.	.	.	200.98	287.53	385.29	428.06	159.61
	VOTRE ENTREPRISE											
34 15 06 04 00 063	Conduit alu ø 355 mm, 3 piquages	U										
	Conduit alu				U	1.000	121.79	121.79				
	Raccord étage alu				U	1.000	59.22	59.22				
	Collier galvanisé				U	2.000	8.80	17.60				
	Mousse acoustique				ML	1.170	5.26	6.15				
	Mastic divers				ENS	1.000	5.14	5.14				
	TOTAL		3.080	86.55	.	.	.	209.90	296.45	397.24	441.33	159.61
	VOTRE ENTREPRISE											
34 15 06 04 00 066	Majoration pour piquage ø 125 mm supplémentaire	U										
	Piquage sur plat 90°				U	1.000	10.29	10.29				
	Mastic divers				ENS	1.000	1.22	1.22				
	TOTAL		0.400	11.24	.	.	.	11.51	22.75	30.49	33.87	20.73
	VOTRE ENTREPRISE											

Copyright © Groupe Moniteur RCS Paris 403 080 823

CONDUIT RIGIDE COLLECTIF TERTIAIRE

Code	Désignation des ouvrages	Unité	Main d'œuvre: Temps moyen	Main d'œuvre: M.-o. + charges sociales 4 x 28.10 €	Fournitures: Unité	Fournitures: Quantité	Fournitures: Prix unitaires	Fournitures: Fournitures principales et annexes 7 x 8	Déboursé sec 5 + 9	Prix de revient 10 x 1.340	Prix de vente indicatif € HT: Fournitures et mise en œuvre 11 x 1.111	Prix de vente indicatif € HT: Mise en œuvre seule 4 x 51.82 €
1	2	3	4	5	6	7	8	9	10	11	12	13
	Conduit au mètre linéaire											
34 15 06 06 00 003	Conduit alu ø 125 mm	ML										
	Conduit alu				ML	1.050	15.63	16.41				
	Coude 1/8 alu				U	0.200	23.21	4.64				
	Coude 1/4 alu				U	0.200	31.54	6.31				
	Collier galvanisé				U	0.500	4.43	2.22				
	Mastic divers				ENS	1.000	2.40	2.40				
	TOTAL		0.620	17.42	.	.	.	31.98	49.40	66.20	73.55	32.13
	VOTRE ENTREPRISE											
34 15 06 06 00 006	Conduit alu ø 160 mm	ML										
	Conduit alu				ML	1.050	20.14	21.15				
	Coude 1/8 alu				U	0.200	30.08	6.02				
	Coude 1/4 alu				U	0.200	34.68	6.94				
	Collier galvanisé				U	0.500	5.26	2.63				
	Mastic divers				ENS	1.000	2.91	2.91				
	TOTAL		0.700	19.67	.	.	.	39.65	59.32	79.49	88.31	36.27
	VOTRE ENTREPRISE											
34 15 06 06 00 009	Conduit alu ø 200 mm	ML										
	Conduit alu				ML	1.050	27.21	28.57				
	Coude 1/8 alu				U	0.200	26.49	5.30				
	Coude 1/4 alu				U	0.200	36.27	7.25				
	Collier galvanisé				U	0.500	6.34	3.17				
	Mastic divers				ENS	1.000	3.72	3.72				
	TOTAL		0.870	24.45	.	.	.	48.01	72.46	97.10	107.88	45.08
	VOTRE ENTREPRISE											
34 15 06 06 00 012	Conduit alu ø 250 mm	ML										
	Conduit alu				ML	1.050	31.24	32.80				
	Coude 1/8 alu				U	0.200	33.18	6.64				
	Coude 1/4 alu				U	0.200	49.23	9.85				
	Collier galvanisé				U	0.500	7.15	3.58				
	Mastic divers				ENS	1.000	4.53	4.53				
	TOTAL		0.980	27.54	.	.	.	57.40	84.94	113.82	126.45	50.78
	VOTRE ENTREPRISE											
34 15 06 06 00 015	Conduit alu ø 315 mm	ML										
	Conduit alu				ML	1.050	38.09	39.99				
	Coude 1/8 alu				U	0.200	49.46	9.89				
	Coude 1/4 alu				U	0.200	68.25	13.65				
	Collier galvanisé				U	0.500	8.22	4.11				
	Mastic divers				ENS	1.000	5.74	5.74				
	TOTAL		1.090	30.63	.	.	.	73.38	104.01	139.37	154.84	56.48
	VOTRE ENTREPRISE											
34 15 06 06 00 018	Conduit alu ø 355 mm	ML										
	Conduit alu				ML	1.050	52.25	54.86				
	Coude 1/8 alu				U	0.200	56.94	11.39				
	Coude 1/4 alu				U	0.200	84.53	16.91				
	Collier galvanisé				U	0.500	8.80	4.40				
	Mastic divers				ENS	1.000	6.53	6.53				
	TOTAL		1.180	33.16	.	.	.	94.09	127.25	170.52	189.45	61.15
	VOTRE ENTREPRISE											
34 15 06 06 00 021	Conduit alu ø 400 mm	ML										
	Conduit alu				ML	1.050	59.88	62.87				
	Coude 1/8 alu				U	0.200	85.05	17.01				
	Coude 1/4 alu				U	0.200	100.80	20.16				
	Collier galvanisé				U	0.500	11.03	5.52				
	Mastic divers				ENS	1.000	7.34	7.34				
	TOTAL		1.290	36.25	.	.	.	112.90	149.15	199.86	222.04	66.85
	VOTRE ENTREPRISE											

Copyright © Groupe Moniteur RCS Paris 403 080 823

Code	Désignation des ouvrages	Unité	Main d'œuvre Temps moyen	Main d'œuvre M.-o. + charges sociales 4 x 28.10 €	Fournitures Unité	Fournitures Quantité	Fournitures Prix unitaires	Fournitures principales et annexes 7 x 8	Déboursé sec 5 + 9	Prix de revient 10 x 1.340	Prix de vente indicatif € H.T. Fournitures et mise en œuvre 11 x 1.111	Prix de vente indicatif € H.T. Mise en œuvre seule 4 x 51.82 €
1	2	3	4	5	6	7	8	9	10	11	12	13
	Conduit pour parcours en terrasse ou combles											
34 15 06 09 00 003	Conduit alu ø 125 mm	ML										
	Conduit alu				ML	1.050	15.63	16.41				
	Colliers + raccords				ENS	1.000	21.87	21.87				
	Mastic divers				ENS	1.000	4.87	4.87				
	TOTAL		1.370	38.50	.	.	.	43.15	81.65	109.41	121.55	70.99
	VOTRE ENTREPRISE											
34 15 06 09 00 006	Conduit alu ø 160 mm	ML										
	Conduit alu				ML	1.050	20.14	21.15				
	Colliers + raccords				ENS	1.000	24.01	24.01				
	Mastic divers				ENS	1.000	5.00	5.00				
	TOTAL		1.550	43.56	.	.	.	50.16	93.72	125.58	139.52	80.32
	VOTRE ENTREPRISE											
34 15 06 09 00 009	Conduit alu ø 200 mm	ML										
	Conduit alu				ML	1.050	27.21	28.57				
	Colliers + raccords				ENS	1.000	26.09	26.09				
	Mastic divers				ENS	1.000	6.78	6.78				
	TOTAL		1.930	54.23	.	.	.	61.44	115.67	155.00	172.20	100.01
	VOTRE ENTREPRISE											
34 15 06 09 00 012	Conduit alu ø 250 mm	ML										
	Conduit alu				ML	1.050	31.24	32.80				
	Colliers + raccords				ENS	1.000	32.61	32.61				
	Mastic divers				ENS	1.000	8.72	8.72				
	TOTAL		2.170	60.98	.	.	.	74.13	135.11	181.05	201.15	112.45
	VOTRE ENTREPRISE											
34 15 06 09 00 015	Conduit alu ø 315 mm	ML										
	Conduit alu				ML	1.050	38.09	39.99				
	Colliers + raccords				ENS	1.000	38.17	38.17				
	Mastic divers				ENS	1.000	10.05	10.05				
	TOTAL		2.510	70.53	.	.	.	88.21	158.74	212.71	236.32	130.07
	VOTRE ENTREPRISE											
34 15 06 09 00 018	Conduit alu ø 355 mm	ML										
	Conduit alu				ML	1.050	52.25	54.86				
	Colliers + raccords				ENS	1.000	41.69	41.69				
	Mastic et divers				ENS	1.000	11.27	11.27				
	TOTAL		2.870	80.65	.	.	.	107.82	188.47	252.55	280.58	148.72
	VOTRE ENTREPRISE											
34 15 06 09 00 021	Conduit alu ø 400 mm	ML										
	Conduit alu				ML	1.050	59.88	62.87				
	Colliers + raccords				ENS	1.000	54.71	54.71				
	Mastic divers				ENS	1.000	12.71	12.71				
	TOTAL		3.250	91.32	.	.	.	130.29	221.61	296.96	329.92	168.42
	VOTRE ENTREPRISE											
	Conduit façonné à la demande											
34 15 06 12 00 003	Conduit façonné à la demande	KG										
	Tôle aluminium				KG	1.050	6.71	7.05				
	Suspentes + fixations				ENS	1.000	0.91	0.91				
	Mastic divers				ENS	1.000	0.61	0.61				
	TOTAL		0.200	5.62	.	.	.	8.57	14.19	19.01	21.12	10.36
	VOTRE ENTREPRISE											
	Accessoires conduit tôle d'aluminium (té prévu avec 1 piquage).											
34 15 06 15 00 003	Té ø 125 mm	U										
	Té alu				U	1.000	22.48	22.48				
	Mastic divers				ENS	1.000	2.18	2.18				
	TOTAL		0.300	8.43	.	.	.	24.66	33.09	44.34	49.26	15.55
	VOTRE ENTREPRISE											

Code	Désignation des ouvrages	Unité	Main d'œuvre Temps moyen	Main d'œuvre M.-o. + charges sociales 4 x 28.10 €	Fournitures Unité	Fournitures Quantité	Fournitures Prix unitaires	Fournitures principales et annexes 7 x 8	Déboursé sec 5 + 9	Prix de revient 10 x 1.340	Prix de vente indicatif € H.T. Fournitures et mise en œuvre 11 x 1.111	Prix de vente indicatif € H.T. Mise en œuvre seule 4 x 51.82 €
1	2	3	4	5	6	7	8	9	10	11	12	13
	Accessoires conduit tôle d'aluminium *(suite)*											
34 15 06 15 00 006	Té alu ø 160 mm	U										
	Té alu				U	1.000	28.49	28.49				
	Mastic divers				ENS	1.000	2.55	2.55				
	TOTAL		0.320	8.99	.	.	.	31.04	40.03	53.64	59.59	16.58
	VOTRE ENTREPRISE											
34 15 06 15 00 009	Té alu ø 200 mm	U										
	Té alu				U	1.000	36.48	36.48				
	Mastic divers				ENS	1.000	3.40	3.40				
	TOTAL		0.380	10.68	.	.	.	39.88	50.56	67.75	75.27	19.69
	VOTRE ENTREPRISE											
34 15 06 15 00 012	Té alu ø 250 mm	U										
	Té alu				U	1.000	49.66	49.66				
	Mastic divers				ENS	1.000	3.99	3.99				
	TOTAL		0.420	11.80	.	.	.	53.65	65.45	87.70	97.43	21.76
	VOTRE ENTREPRISE											
34 15 06 15 00 015	Té alu ø 315 mm	U										
	Té alu				U	1.000	60.70	60.70				
	Mastic divers				ENS	1.000	5.00	5.00				
	TOTAL		0.470	13.21	.	.	.	65.70	78.91	105.74	117.48	24.36
	VOTRE ENTREPRISE											
34 15 06 15 00 018	Té alu ø 355 mm	U										
	Té alu				U	1.000	82.19	82.19				
	Mastic et divers				ENS	1.000	5.66	5.66				
	TOTAL		0.530	14.89	.	.	.	87.85	102.74	137.67	152.95	27.46
	VOTRE ENTREPRISE											
34 15 06 15 00 021	Té alu ø 400 mm	U										
	Té alu				U	1.000	104.45	104.45				
	Mastic divers				ENS	1.000	6.35	6.35				
	TOTAL		0.590	16.58	.	.	.	110.80	127.38	170.69	189.64	30.57
	VOTRE ENTREPRISE											
34 15 06 15 00 024	Bouchon alu ø 125 mm	U										
	Bouchon alu				U	1.000	6.49	6.49				
	Bande adhésive				ML	0.400	0.44	0.18				
	TOTAL		0.100	2.81	.	.	.	6.67	9.48	12.70	14.11	5.18
	VOTRE ENTREPRISE											
34 15 06 15 00 027	Bouchon alu ø 160 mm	U										
	Bouchon alu				U	1.000	7.29	7.29				
	Bande adhésive				ML	0.500	0.44	0.22				
	TOTAL		0.120	3.37	.	.	.	7.51	10.88	14.58	16.20	6.22
	VOTRE ENTREPRISE											
34 15 06 15 00 030	Bouchon alu ø 200 mm	U										
	Bouchon alu				U	1.000	8.44	8.44				
	Bande adhésive				ML	0.650	0.44	0.29				
	TOTAL		0.160	4.50	.	.	.	8.73	13.23	17.73	19.70	8.29
	VOTRE ENTREPRISE											
34 15 06 15 00 033	Bouchon alu ø 250 mm	U										
	Bouchon alu				U	1.000	9.57	9.57				
	Bande adhésive				ML	0.800	0.44	0.35				
	TOTAL		0.180	5.06	.	.	.	9.92	14.98	20.07	22.30	9.33
	VOTRE ENTREPRISE											
34 15 06 15 00 036	Bouchon alu ø 315 mm	U										
	Bouchon alu				U	1.000	14.53	14.53				
	Bande adhésive				ML	1.000	0.44	0.44				
	TOTAL		0.200	5.62	.	.	.	14.97	20.59	27.59	30.65	10.36
	VOTRE ENTREPRISE											

Copyright © Groupe Moniteur RCS Paris 403 080 823

Code	Désignation des ouvrages	Unité	Main d'œuvre: Temps moyen	Main d'œuvre: M.-o. + charges sociales 4 x 28.10 €	Fournitures: Unité	Fournitures: Quantité	Fournitures: Prix unitaires	Fournitures: Fournitures principales et annexes 7 x 8	Déboursé sec 5 + 9	Prix de revient 10 x 1.340	Prix de vente indicatif € H.T.: Fournitures et mise en œuvre 11 x 1.111	Prix de vente indicatif € H.T.: Mise en œuvre seule 4 x 51.82 €
1	2	3	4	5	6	7	8	9	10	11	12	13
	Accessoires conduit tôle d'aluminium *(suite)*											
34 15 06 15 00 039	Bouchon alu ø 355 mm	U										
	Bouchon alu				U	1.000	19.26	19.26				
	Bande adhésive				ML	1.150	0.44	0.51				
	TOTAL		0.220	6.18	.	.	.	19.77	25.95	34.77	38.63	11.40
	VOTRE ENTREPRISE											
34 15 06 15 00 042	Bouchon alu ø 400 mm	U										
	Bouchon alu				U	1.000	22.80	22.80				
	Bande adhésive				ML	1.280	0.44	0.56				
	TOTAL		0.240	6.74	.	.	.	23.36	30.10	40.33	44.81	12.44
	VOTRE ENTREPRISE											
34 15 06 15 00 045	Piège à son alu ø 125 mm	U										
	Piège alu				U	1.000	410.20	410.20				
	Mastic divers				ENS	1.000	1.45	1.45				
	TOTAL		0.350	9.83	.	.	.	411.65	421.48	564.78	627.47	18.14
	VOTRE ENTREPRISE											
34 15 06 15 00 048	Piège à son alu ø 160 mm	U										
	Piège alu				U	1.000	446.60	446.60				
	Mastic divers				ENS	1.000	1.70	1.70				
	TOTAL		0.370	10.40	.	.	.	448.30	458.70	614.66	682.89	19.17
	VOTRE ENTREPRISE											
34 15 06 15 00 051	Piège à son alu ø 200 mm	U										
	Piège alu				U	1.000	477.40	477.40				
	Mastic divers				ENS	1.000	2.30	2.30				
	TOTAL		0.430	12.08	.	.	.	479.70	491.78	658.99	732.14	22.28
	VOTRE ENTREPRISE											
34 15 06 15 00 054	Piège à son alu ø 250 mm	U										
	Piège alu				U	1.000	536.20	536.20				
	Mastic divers				ENS	1.000	2.67	2.67				
	TOTAL		0.470	13.21	.	.	.	538.87	552.08	739.79	821.91	24.36
	VOTRE ENTREPRISE											
34 15 06 15 00 057	Piège à son alu ø 315 mm	U										
	Piège alu				U	1.000	592.90	592.90				
	Mastic divers				ENS	1.000	3.35	3.35				
	TOTAL		0.520	14.61	.	.	.	596.25	610.86	818.55	909.41	26.95
	VOTRE ENTREPRISE											
34 15 06 15 00 060	Piège à son alu ø 355 mm	U										
	Piège alu				U	1.000	612.50	612.50				
	Mastic divers				ENS	1.000	3.88	3.88				
	TOTAL		0.580	16.30	.	.	.	616.38	632.68	847.79	941.89	30.06
	VOTRE ENTREPRISE											
34 15 06 15 00 063	Piège à son alu ø 400 mm	U										
	Piège alu				U	1.000	659.40	659.40				
	Mastic divers				ENS	1.000	4.59	4.59				
	TOTAL		0.650	18.26	.	.	.	663.99	682.25	914.22	1015.70	33.68
	VOTRE ENTREPRISE											
	CONDUIT EN TOLE D'ALUMINIUM FAÇONNE A LA DEMANDE : voir le chapitre FUMISTERIE, ouvrage 32 15 21 00 00 006.											
	CALORIFUGEAGE DE GAINE											
34 15 09 00 00 003	Calorifugeage en laine minérale et bande préplâtrée, compris toutes sujétions de façonnage	M2										
	Laine minérale				M2	1.050	10.54	11.07				
	Bande préplâtrée				ML	8.000	0.22	1.76				
	TOTAL		0.550	15.46	.	.	.	12.83	28.29	37.91	42.12	28.50
	VOTRE ENTREPRISE											
34 15 09 00 00 006	Majoration pour revêtement bitumineux sur calorifugeage	M2										
	EIF				L	0.550	3.84	2.11				
	TOTAL		0.350	9.83	.	.	.	2.11	11.94	16.00	17.78	
	VOTRE ENTREPRISE											

Code	Désignation des ouvrages	Unité	Main d'œuvre: Temps moyen	Main d'œuvre: M.-o. + charges sociales 4 x 28.10 €	Fournitures: Unité	Fournitures: Quantité	Fournitures: Prix unitaires	Fournitures: Fournitures principales et annexes 7 x 8	Déboursé sec 5 + 9	Prix de revient 10 x 1.340	Prix de vente indicatif € H.T.: Fournitures et mise en œuvre 11 x 1.111	Prix de vente indicatif € H.T.: Mise en œuvre seule 4 x 51.82 €
1	2	3	4	5	6	7	8	9	10	11	12	13
	CONDUIT FLEXIBLE TERTIAIRE											
	TERTIAIRE PARCOURS INTERIEUR											
	Conduit flexible en aluminium-polyester, (A2-s1-d0)											
34 16 01 01 00 016	Conduit alu-polyester ø 160 mm	ML										
	Conduit flexible				ML	1.050	4.35	4.57				
	Mastic et bande				ENS	0.500	0.49	0.25				
	TOTAL		0.180	5.06	.	.	.	4.82	9.88	13.24	14.71	9.33
	VOTRE ENTREPRISE											
34 16 01 01 00 019	Conduit alu-polyester ø 200 mm	ML										
	Conduit flexible				ML	1.050	5.88	6.17				
	Mastic et bande				ENS	0.630	0.49	0.31				
	Suspentes + fixations				ENS	0.650	5.28	3.43				
	TOTAL		0.220	6.18	.	.	.	9.91	16.09	21.56	23.95	11.40
	VOTRE ENTREPRISE											
34 16 01 01 00 022	Conduit alu-polyester ø 250 mm	ML										
	Conduit flexible				ML	1.050	6.64	6.97				
	Mastic et bande				ENS	0.785	0.49	0.38				
	Suspentes + fixations				ENS	0.550	5.28	2.90				
	TOTAL		0.250	7.02	.	.	.	10.25	17.27	23.14	25.71	12.96
	VOTRE ENTREPRISE											
34 16 01 01 00 025	Conduit alu-polyester ø 315 mm	ML										
	Conduit flexible				ML	1.050	9.88	10.37				
	Mastic et bande				ENS	0.990	0.49	0.49				
	Suspentes + fixations				ENS	0.650	5.68	3.69				
	TOTAL		0.280	7.87	.	.	.	14.55	22.42	30.04	33.37	14.51
	VOTRE ENTREPRISE											
34 16 01 01 00 028	Conduit alu-polyester ø 355 mm	ML										
	Conduit flexible				ML	1.050	11.86	12.45				
	Mastic et bande				ENS	1.115	0.49	0.55				
	Suspentes + fixations				ENS	0.650	5.51	3.58				
	TOTAL		0.300	8.43	.	.	.	16.58	25.01	33.51	37.23	15.55
	VOTRE ENTREPRISE											
34 16 01 01 00 031	Conduit alu-polyester ø 400 mm	ML										
	Conduit flexible				ML	1.050	13.91	14.61				
	Mastic et bande				ENS	1.255	0.49	0.61				
	Suspentes + fixations				ENS	0.550	5.68	3.12				
	TOTAL		0.350	9.83	.	.	.	18.34	28.17	37.75	41.94	18.14
	VOTRE ENTREPRISE											
34 16 01 01 00 034	Conduit alu-polyester ø 450 mm	ML										
	Conduit flexible				ML	1.050	17.99	18.89				
	Mastic et bande				ENS	1.415	0.49	0.69				
	Suspentes + fixations				ENS	0.550	5.68	3.12				
	TOTAL		0.380	10.68	.	.	.	22.70	33.38	44.73	49.70	19.69
	VOTRE ENTREPRISE											
	Conduit flexible en aluminium nu, (A2-s1-d0)											
34 16 01 03 00 016	Conduit alu nu ø 160 mm	ML										
	Conduit flexible				ML	1.050	6.27	6.58				
	Mastic et bande				ENS	0.500	0.49	0.25				
	TOTAL		0.180	5.06	.	.	.	6.83	11.89	15.93	17.70	9.33
	VOTRE ENTREPRISE											
34 16 01 03 00 019	Conduit alu nu ø 200 mm	ML										
	Conduit flexible				ML	1.050	7.77	8.16				
	Mastic et bande				ENS	0.630	0.49	0.31				
	Suspentes + fixations				ENS	0.650	5.28	3.43				
	TOTAL		0.220	6.18	.	.	.	11.90	18.08	24.23	26.92	11.40
	VOTRE ENTREPRISE											

Copyright © Groupe Moniteur RCS Paris 403 080 823

Code	Désignation des ouvrages	Unité	Main d'œuvre: Temps moyen	Main d'œuvre: M.-o. + charges sociales 4 x 28.10 €	Fournitures: Unité	Fournitures: Quantité	Fournitures: Prix unitaires	Fournitures: Fournitures principales et annexes 7 x 8	Déboursé sec 5 ÷ 9	Prix de revient 10 x 1.340	Prix de vente indicatif € H.T.: Fournitures et mise en œuvre 11 x 1.111	Prix de vente indicatif € H.T.: Mise en œuvre seule 4 x 51.82 €
1	2	3	4	5	6	7	8	9	10	11	12	13
	Conduit flexible en aluminium nu, (A2-s1-d0) *(suite)*											
34 16 01 03 00 022	Conduit alu nu ø 250 mm	ML										
	Conduit flexible				ML	1.050	11.82	12.41				
	Mastic et bande				ENS	0.785	0.49	0.38				
	Suspentes + fixations				ENS	0.550	5.28	2.90				
	TOTAL		0.250	7.02	.	.	.	15.69	22.71	30.43	33.81	12.96
	VOTRE ENTREPRISE											
34 16 01 03 00 025	Conduit alu nu ø 315 mm	ML										
	Conduit flexible				ML	1.050	18.58	19.51				
	Mastic et bande				ENS	0.990	0.49	0.49				
	Suspentes + fixations				ENS	0.650	5.68	3.69				
	TOTAL		0.280	7.87	.	.	.	23.69	31.56	42.29	46.98	14.51
	VOTRE ENTREPRISE											
34 16 01 03 00 028	Conduit alu nu ø 355 mm	ML										
	Conduit flexible				ML	1.050	21.20	22.26				
	Mastic et bande				ENS	1.115	0.49	0.55				
	Suspentes + fixations				ENS	0.650	5.51	3.58				
	TOTAL		0.300	8.43	.	.	.	26.39	34.82	46.66	51.84	15.55
	VOTRE ENTREPRISE											
34 16 01 03 00 031	Conduit alu nu ø 400 mm	ML										
	Conduit flexible				ML	1.050	28.73	30.17				
	Mastic et bande				ENS	1.255	0.49	0.61				
	Suspentes + fixations				ENS	0.550	5.68	3.12				
	TOTAL		0.350	9.83	.	.	.	33.90	43.73	58.60	65.10	18.14
	VOTRE ENTREPRISE											
34 16 01 03 00 034	Conduit alu nu ø 450 mm	ML										
	Conduit flexible				ML	1.050	36.60	38.43				
	Mastic et bande				ENS	1.415	0.49	0.69				
	Suspentes + fixations				ENS	0.550	5.68	3.12				
	TOTAL		0.380	10.68	.	.	.	42.24	52.92	70.91	78.78	19.69
	VOTRE ENTREPRISE											
	CAISSON ET TOURELLE VMC											
	CAISSON PIQUAGE EN TERRASSE té souche acoustique à joints, comprenant la mise en place et le raccordement sur colonnes en attente.											
34 20 04 00 00 003	Caisson piquage ø 125 mm	U										
	Té souche				U	1.000	56.83	56.83				
	TOTAL		0.650	18.26	.	.	.	56.83	75.09	100.62	111.79	33.68
	VOTRE ENTREPRISE											
34 20 04 00 00 006	Caisson piquage ø 160 mm	U										
	Té souche				U	1.000	78.62	78.62				
	TOTAL		0.740	20.79	.	.	.	78.62	99.41	133.21	148.00	38.35
	VOTRE ENTREPRISE											
34 20 04 00 00 009	Caisson piquage ø 200 mm	U										
	Té souche				U	1.000	91.33	91.33				
	TOTAL		0.920	25.85	.	.	.	91.33	117.18	157.02	174.45	47.67
	VOTRE ENTREPRISE											
34 20 04 00 00 012	Caisson piquage ø 250 mm	U										
	Té souche				U	1.000	121.86	121.86				
	TOTAL		1.020	28.66	.	.	.	121.86	150.52	201.70	224.09	52.86
	VOTRE ENTREPRISE											
34 20 04 00 00 015	Caisson piquage ø 315 mm	U										
	Té souche				U	1.000	149.28	149.28				
	TOTAL		1.120	31.47	.	.	.	149.28	180.75	242.20	269.08	58.04
	VOTRE ENTREPRISE											
34 20 04 00 00 018	Caisson piquage ø 355 mm	U										
	Té souche				U	1.000	218.29	218.29				
	TOTAL		1.180	33.16	.	.	.	218.29	251.45	336.94	374.34	61.15
	VOTRE ENTREPRISE											

Code	Désignation des ouvrages	Unité	Main d'œuvre: Temps moyen	Main d'œuvre: M.-o. + charges sociales 4 x 28.10 €	Fournitures: Unité	Fournitures: Quantité	Fournitures: Prix unitaires	Fournitures: Fournitures principales et annexes 7 x 8	Déboursé sec 5 + 9	Prix de revient 10 x 1.340	Prix de vente indicatif € H.T.: Fournitures et mise en œuvre 11 x 1.111	Prix de vente indicatif € H.T.: Mise en œuvre seule 4 x 51.82 €
1	2	3	4	5	6	7	8	9	10	11	12	13
34 20 04 00 00 021	Caisson piquage ø 400 mm	U										
	Té souche				U	1.000	262.27	262.27				
	TOTAL		1.220	34.28	.	.	.	262.27	296.55	397.38	441.49	63.22
	VOTRE ENTREPRISE											
34 20 04 00 00 024	Caisson piquage ø 450 mm	U										
	Té souche				U	1.000	272.10	272.10				
	TOTAL		1.280	35.97	.	.	.	272.10	308.07	412.81	458.63	66.33
	VOTRE ENTREPRISE											
34 20 04 00 00 027	Caisson piquage ø 500 mm	U										
	Té souche				U	1.000	334.75	334.75				
	TOTAL		1.320	37.09	.	.	.	334.75	371.84	498.27	553.58	68.40
	VOTRE ENTREPRISE											
	CAISSON D'EXTRACTION TERRASSE pour système VMC basse consommation C4, régulation électronique de la pression. Caisson avec boîtier pré-câblé et pré-programmé, en tôle galvanisée avec 2 piquages circulaires à l'aspiration et 1 rectangulaire au refoulement. Moto-ventilateur à entraînement par poulie-courroie, avec protection et pressostat. Raccordement électrique considéré en attente à proximité.											
	Caisson basse consommation											
34 20 06 07 00 003	Caisson extraction jusqu'à 1 000 m3/h	U										
	Caisson				U	1.000	2182.63	2182.63				
	Manchette souple				U	2.000	42.50	85.00				
	Supports antivibratiles				U	4.000	46.20	184.80				
	TOTAL		8.000	224.80	.	.	.	2452.43	2677.23	3587.49	3985.70	414.56
	VOTRE ENTREPRISE											
34 20 06 07 00 006	Caisson extraction jusqu'à 2 000 m3/h	U										
	Caisson				U	1.000	2730.53	2730.53				
	Manchette souple				U	2.000	42.50	85.00				
	Supports antivibratiles				U	4.000	46.20	184.80				
	TOTAL		8.000	224.80	.	.	.	3000.33	3225.13	4321.67	4801.38	414.56
	VOTRE ENTREPRISE											
34 20 06 07 00 009	Caisson extraction jusqu'à 3 000 m3/h	U										
	Caisson				U	1.000	2730.53	2730.53				
	Manchette souple				U	1.000	44.77	44.77				
	Supports antivibratiles				U	4.000	46.20	184.80				
	TOTAL		8.000	224.80	.	.	.	2960.10	3184.90	4267.77	4741.49	414.56
	VOTRE ENTREPRISE											
34 20 06 07 00 012	Caisson extraction jusqu'à 4 000 m3/h	U										
	Caisson				U	1.000	3160.58	3160.58				
	Manchette souple				U	1.000	56.39	56.39				
	Supports antivibratiles				U	4.000	46.20	184.80				
	TOTAL		8.000	224.80	.	.	.	3401.77	3626.57	4859.60	5399.02	414.56
	VOTRE ENTREPRISE											
34 20 06 07 00 015	Caisson extraction jusqu'à 6 000 m3/h	U										
	Caisson				U	1.000	3160.58	3160.58				
	Manchette souple				U	1.000	56.39	56.39				
	Supports antivibratiles				U	4.000	46.20	184.80				
	TOTAL		8.000	224.80	.	.	.	3401.77	3626.57	4859.60	5399.02	414.56
	VOTRE ENTREPRISE											
	Majoration pour moteur de secours											
34 20 06 09 00 003	Majoration pour moteur de secours débit jusqu'à 1 000 m3/h	U										
	Moteur de secours				U	1.000	255.22	255.22				
	TOTAL				.	.	.	255.22	255.22	341.99	379.95	
	VOTRE ENTREPRISE											
34 20 06 09 00 006	Majoration pour moteur de secours débit jusqu'à 3 000 m3/h	U										
	Moteur de secours				U	1.000	321.44	321.44				
	TOTAL				.	.	.	321.44	321.44	430.73	478.54	
	VOTRE ENTREPRISE											
34 20 06 09 00 009	Majoration pour moteur de secours débit jusqu'à 6 000 m3/h	U										
	Moteur de secours				U	1.000	461.41	461.41				
	TOTAL				.	.	.	461.41	461.41	618.29	686.92	
	VOTRE ENTREPRISE											

Copyright © Groupe Moniteur RCS Paris 403 080 823

Code	Désignation des ouvrages	Unité	Main d'œuvre: Temps moyen	Main d'œuvre: M.-o. + charges sociales 4 x 28.10 €	Fournitures: Unité	Fournitures: Quantité	Fournitures: Prix unitaires	Fournitures: Fournitures principales et annexes 7 x 8	Déboursé sec 5 + 9	Prix de revient 10 x 1.340	Prix de vente indicatif € H.T.: Fournitures et mise en œuvre 11 x 1.111	Prix de vente indicatif € H.T.: Mise en œuvre seule 4 x 51.82 €
1	2	3	4	5	6	7	8	9	10	11	12	13
	Majoration pour manchette souple de refoulement (pour caisson disposé en local technique ou combles).											
34 20 06 12 00 003	Majoration pour manchette débit jusqu'à 1 000 m3/h	U										
	Manchette souple				U	1.000	43.67	43.67				
	TOTAL		0.200	5.62	.	.	.	43.67	49.29	66.05	73.38	10.36
	VOTRE ENTREPRISE											
34 20 06 12 00 006	Majoration pour manchette débit de 2 000 à 3 000 m3/h	U										
	Manchette souple				U	1.000	51.02	51.02				
	TOTAL		0.250	7.02	.	.	.	51.02	58.04	77.77	86.40	12.96
	VOTRE ENTREPRISE											
34 20 06 12 00 009	Majoration pour manchette débit 6 000 m3/h	U										
	Manchette souple				U	1.000	56.39	56.39				
	TOTAL		0.300	8.43	.	.	.	56.39	64.82	86.86	96.50	15.55
	VOTRE ENTREPRISE											
	TOURELLE D'EXTRACTION TERRASSE équipée d'un groupe moto-ventilateur, compris la mise en place et le scellement. (génie civil, socle support non prévu).											
34 20 09 00 00 003	Tourelle extraction 500 m3/h	U										
	Tourelle				U	1.000	440.48	440.48				
	Cadre scellement				U	1.000	80.32	80.32				
	Mortier scellement				KG	22.600	0.56	12.66				
	TOTAL		4.500	126.45	.	.	.	533.46	659.91	884.28	982.44	233.19
	VOTRE ENTREPRISE											
34 20 09 00 00 006	Tourelle extraction 1 000 m3/h	U										
	Tourelle				U	1.000	593.79	593.79				
	Cadre scellement				U	1.000	80.32	80.32				
	Mortier scellement				KG	31.640	0.56	17.72				
	TOTAL		5.320	149.49	.	.	.	691.83	841.32	1127.37	1252.51	275.68
	VOTRE ENTREPRISE											
	REJET D'AIR VICIE EN TOITURE											
	CHAPEAU DE TOITURE pour rejet d'air vicié de la VMC, compris capot pare-pluie, grille de protection, abergement en plomb, tôle support et raccordement au conduit.											
34 23 03 00 00 003	Chapeau toiture ø 125 mm	U										
	Chapeau de toiture				U	1.000	54.95	54.95				
	Etanchéité + fixation				ENS	1.000	2.79	2.79				
	TOTAL		0.600	16.86	.	.	.	57.74	74.60	99.96	111.06	31.09
	VOTRE ENTREPRISE											
34 23 03 00 00 006	Chapeau toiture ø 160 mm	U										
	Chapeau de toiture				U	1.000	65.28	65.28				
	Etanchéité + fixation				ENS	1.000	2.79	2.79				
	TOTAL		0.600	16.86	.	.	.	68.07	84.93	113.81	126.44	31.09
	VOTRE ENTREPRISE											
34 23 03 00 00 009	Chapeau toiture ø 200 mm	U										
	Chapeau de toiture				U	1.000	123.90	123.90				
	Etanchéité + fixation				ENS	1.000	3.63	3.63				
	TOTAL		0.650	18.26	.	.	.	127.53	145.79	195.36	217.04	33.68
	VOTRE ENTREPRISE											
34 23 03 00 00 012	Chapeau toiture ø 250 mm	U										
	Chapeau de toiture				U	1.000	135.45	135.45				
	Etanchéité + fixation				ENS	1.000	3.63	3.63				
	TOTAL		0.650	18.26	.	.	.	139.08	157.34	210.84	234.24	33.68
	VOTRE ENTREPRISE											
34 23 03 00 00 015	Chapeau toiture ø 315 mm	U										
	Chapeau de toiture				U	1.000	155.40	155.40				
	Etanchéité + fixation				ENS	1.000	3.63	3.63				
	TOTAL		0.700	19.67	.	.	.	159.03	178.70	239.46	266.04	36.27
	VOTRE ENTREPRISE											

Copyright © Groupe Moniteur RCS Paris 403 080 823

Code	Désignation des ouvrages	Unité	Main d'œuvre Temps moyen	Main d'œuvre M.-o. + charges sociales 4 x 28.10 €	Fournitures Unité	Fournitures Quantité	Fournitures Prix unitaires	Fournitures principales et annexes 7 x 8	Déboursé sec 5 + 9	Prix de revient 10 x 1.340	Prix de vente indicatif € H.T. Fournitures et mise en œuvre 11 x 1.111	Prix de vente indicatif € H.T. Mise en œuvre seule 4 x 51.82 €
1	2	3	4	5	6	7	8	9	10	11	12	13
34 23 03 00 00 018	Chapeau toiture ø 355 mm	U										
	Chapeau de toiture				U	1.000	269.15	269.15				
	Etanchéité + fixation				ENS	1.000	4.60	4.60				
	TOTAL		0.760	21.36	.	.	.	273.75	295.11	395.45	439.34	39.38
	VOTRE ENTREPRISE											
34 23 03 00 00 021	Chapeau toiture ø 400 mm	U										
	Chapeau de toiture				U	1.000	261.10	261.10				
	Etanchéité + fixation				ENS	1.000	4.60	4.60				
	TOTAL		0.820	23.04	.	.	.	265.70	288.74	386.91	429.86	42.49
	VOTRE ENTREPRISE											
34 23 03 00 00 022	Chapeau toiture ø 450 mm	U										
	Chapeau de toiture				U	1.000	324.10	324.10				
	Etanchéité + fixation				ENS	1.000	4.60	4.60				
	TOTAL		0.880	24.73	.	.	.	328.70	353.43	473.60	526.17	45.60
	VOTRE ENTREPRISE											
34 23 03 00 00 024	Chapeau toiture ø 500 mm	U										
	Chapeau de toiture				U	1.000	484.40	484.40				
	Etanchéité + fixation				ENS	1.000	7.26	7.26				
	TOTAL		0.950	26.70	.	.	.	491.66	518.36	694.60	771.70	49.23
	VOTRE ENTREPRISE											
34 23 03 00 00 027	Chapeau toiture ø 630 mm	U										
	Chapeau de toiture				U	1.000	556.85	556.85				
	Etanchéité + fixation				ENS	1.000	8.23	8.23				
	TOTAL		1.110	31.19	.	.	.	565.08	596.27	799.00	887.69	57.52
	VOTRE ENTREPRISE											
	ENTRETIEN V.M.C.											
	MESURE DU DEBIT D'EXTRACTION compris le relevé des résultats.											
	Au niveau du caisson d'extraction											
34 25 03 03 00 004	Mesure de débit d'extraction V.M.C. au niveau du caisson en terrasse	U										
	TOTAL		0.750	21.08	.	.	.		21.08	28.25	31.39	
	VOTRE ENTREPRISE											
34 25 03 03 00 006	Majoration pour accès en local technique ou en combles	U										
	TOTAL		0.250	7.02	.	.	.		7.02	9.41	10.45	
	VOTRE ENTREPRISE											
	Au niveau d'une colonne ou d'un collecteur compris percement et calfeutrement.											
34 25 03 06 00 004	Mesure de débit d'extraction V.M.C. au niveau d'une colonne en terrasse	U										
	TOTAL		0.650	18.26	.	.	.		18.26	24.47	27.19	
	VOTRE ENTREPRISE											
34 25 03 06 00 006	Majoration pour accès en combles	U										
	TOTAL		0.250	7.02	.	.	.		7.02	9.41	10.45	
	VOTRE ENTREPRISE											
	Au niveau des bouches											
34 25 03 09 00 005	Mesure de débit d'extraction V.M.C. au niveau des bouches à débit fixe	U										
	TOTAL		0.350	9.83	.	.	.		9.83	13.17	14.63	
	VOTRE ENTREPRISE											
34 25 03 09 00 008	Mesure de débit d'extraction V.M.C. au niveau des bouches à débit réglable	U										
	TOTAL		0.550	15.46	.	.	.		15.46	20.72	23.02	
	VOTRE ENTREPRISE											
	EQUILIBRAGE ET REGLAGE INSTALLATION selon les résultats enregistrés.											
34 25 06 00 00 003	Equilibrage et réglage V.M.C. débit de 500 à 1 000 m3/h	U										
	TOTAL		4.500	126.45	.	.	.		126.45	169.44	188.25	
	VOTRE ENTREPRISE											

Copyright © Groupe Moniteur RCS Paris 403 080 823

Code	Désignation des ouvrages	Unité	Main d'œuvre: Temps moyen	Main d'œuvre: M.-o. + charges sociales 4 x 28.10 €	Fournitures: Unité	Fournitures: Quantité	Fournitures: Prix unitaires	Fournitures: Fournitures principales et annexes 7 x 8	Déboursé sec 5 + 9	Prix de revient 10 x 1.340	Prix de vente indicatif € H.T.: Fournitures et mise en œuvre 11 x 1.111	Prix de vente indicatif € H.T.: Mise en œuvre seule 4 x 51.82 €
1	2	3	4	5	6	7	8	9	10	11	12	13
	Au niveau des bouches *(suite)*											
34 25 06 00 00 006	Equilibrage et réglage V.M.C. débit de 2 000 à 3 000 m3/h	U										
	TOTAL		6.750	189.68	.	.	.		189.68	254.17	282.38	
	VOTRE ENTREPRISE											
	ENTRETIEN DE GROUPE EXTRACTION comprenant le démontage des panneaux de visite, le nettoyage de la volute du ventilateur, le contrôle de la tension de la courroie et le graissage des roulements.											
34 25 09 00 00 003	Entretien groupe extraction	U										
	Graisse				KG	0.050	14.80	0.74				
	TOTAL		2.800	78.68	.	.	.	0.74	79.42	106.42	118.23	
	VOTRE ENTREPRISE											
	TRAVAUX DIVERS											
	DEPOUSSIERAGE DE FILTRE comprenant la dépose du châssis, le nettoyage, le remontage et la repose du châssis dans son logement.											
34 30 03 00 00 003	Dépoussiérage de filtre jusqu'à 1 m2	M2										
	TOTAL		1.500	42.15	.	.	.		42.15	56.48	62.75	
	VOTRE ENTREPRISE											
34 30 03 00 00 006	Majoration sur dépoussiérage de filtre pour 1 m2 en +	M2										
	TOTAL		1.000	28.10	.	.	.		28.10	37.65	41.83	
	VOTRE ENTREPRISE											
34 30 03 00 00 009	Majoration pour remplacement de filtre	M2										
	Filtre				M2	1.050	7.51	7.89				
	TOTAL		0.800	22.48	.	.	.	7.89	30.37	40.70	45.22	
	VOTRE ENTREPRISE											
	DEPOUSSIERAGE DE COLONNE ou de collecteur en terrasse ou en combles, comprenant le démontage du tampon de visite, le nettoyage, le remontage et le contrôle de l'étanchéité.											
34 30 06 00 00 003	Dépoussiérage colonne	ML										
	TOTAL		0.250	7.02	.	.	.		7.02	9.41	10.45	
	VOTRE ENTREPRISE											
	ENTRETIEN DE TOURELLE D'EXTRACTION comprenant le démontage du capotage, le nettoyage de la volute et le graissage des roulements.											
34 30 09 00 00 003	Entretien tourelle	U										
	Graisse				KG	0.050	14.80	0.74				
	TOTAL		2.150	60.42	.	.	.	0.74	61.16	81.95	91.05	
	VOTRE ENTREPRISE											
	ASPIRATION CENTRALISEE											
	Fourniture et installation à l'avancement, en travaux neufs, d'un équipement d'aspiration centralisée (Non compris, raccordement au réseau 230 V). Composition pour une installation de base : 1 centrale avec 1 prise de service et 1 silencieux de rejet, 1 commande sans fil par onde sonore, prises d'aspiration, plinthe ramasse miettes, kits conduits et accessoires.											
	CENTRALE											
34 40 03 00 00 003	Centrale d'aspiration jusqu'à 200 m2. .	U										
	Centrale				U	1.000	833.00	833.00				
	TOTAL		0.800	22.48	.	.	.	833.00	855.48	1146.34	1273.58	41.46
	VOTRE ENTREPRISE											
34 40 03 00 00 006	Centrale d'aspiration jusqu'à 300 m2	U										
	Centrale				U	1.000	1028.65	1028.65				
	TOTAL		0.800	22.48	.	.	.	1028.65	1051.13	1408.51	1564.85	41.46
	VOTRE ENTREPRISE											
34 40 03 00 00 009	Centrale d'aspiration supérieure à 300 m2.	U										
	Centrale				U	1.000	1195.95	1195.95				
	TOTAL		0.800	22.48	.	.	.	1195.95	1218.43	1632.70	1813.93	41.46
	VOTRE ENTREPRISE											
34 40 03 00 00 015	Silencieux de rejet	U										
	Silencieux				U	1.000	23.70	23.70				
	TOTAL		0.100	2.81	.	.	.	23.70	26.51	35.52	39.46	5.18
	VOTRE ENTREPRISE											

Copyright © Groupe Moniteur RCS Paris 403 080 823

Code	Désignation des ouvrages	Unité	Main d'œuvre Temps moyen	Main d'œuvre M.-o. + charges sociales 4 x 28.10 €	Fournitures Unité	Fournitures Quantité	Fournitures Prix unitaires	Fournitures principales et annexes 7 x 8	Déboursé sec 5 + 9	Prix de revient 10 x 1.340	Prix de vente indicatif € H.T. Fournitures et mise en œuvre 11 x 1.111	Prix de vente indicatif € H.T. Mise en œuvre seule 4 x 51.82 €
1	2	3	4	5	6	7	8	9	10	11	12	13
	COMMANDE											
34 40 06 00 00 003	Commande sans fil par onde	U										
	Commande sans fil				U	1.000	73.57	73.57				
	TOTAL		0.160	4.50	.	.	.	73.57	78.07	104.61	116.22	8.29
	VOTRE ENTREPRISE											
	PRISE											
34 40 09 00 00 003	Prise d'aspiration sans contact	U										
	Prise				U	1.000	22.40	22.40				
	TOTAL		0.160	4.50	.	.	.	22.40	26.90	36.05	40.05	8.29
	VOTRE ENTREPRISE											
34 40 09 00 00 009	Plinthe ramasse miettes	U										
	Plinthe				U	1.000	37.17	37.17				
	TOTAL		0.160	4.50	.	.	.	37.17	41.67	55.84	62.04	8.29
	VOTRE ENTREPRISE											
34 40 09 00 00 012	Prise de service	U										
	Prise				U	1.000	17.78	17.78				
	TOTAL		0.100	2.81	.	.	.	17.78	20.59	27.59	30.65	5.18
	VOTRE ENTREPRISE											
	KIT CONDUIT ET ACCESSOIRES											
34 40 12 00 00 003	Kit conduits et accessoires pour 3 prises	U										
	Kit 3 prises				U	1.000	134.26	134.26				
	TOTAL		2.800	78.68	.	.	.	134.26	212.94	285.34	317.01	145.10
	VOTRE ENTREPRISE											
34 40 12 00 00 006	Kit conduits et accessoires pour 1 prise	U										
	Kit 1 prise				U	1.000	39.76	39.76				
	TOTAL		0.900	25.29	.	.	.	39.76	65.05	87.17	96.85	46.64
	VOTRE ENTREPRISE											
	MORTIER											
34 90 00 00 00 003	Mortier bâtard dosé à 500 kg (250 kg ciment / 250 kg chaux) pour mortier de pose	M3										
	Sable 0/4				M3	1.050	85.96	90.26				
	Ciment CPJ-CEM 32,5				T	0.258	193.13	49.83				
	Chaux NHL 3,5				T	0.258	369.34	95.29				
	TOTAL		4.500	126.45	.	.	.	235.38	361.83	484.85	538.67	233.19
	VOTRE ENTREPRISE											

Copyright © Groupe Moniteur RCS Paris 403 080 823

NOTES

NOTES

Copyright © Groupe Moniteur RCS Paris B 403 080 823

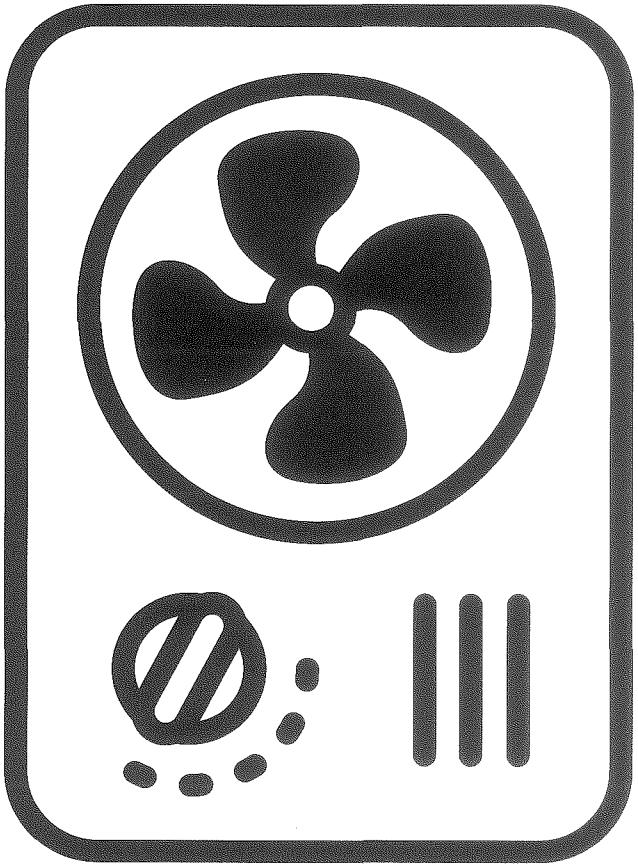

Climatisation

Index de corps d'état n°35 - CLIMATISATION

MAIN D'OEUVRE DU CORPS D'ETAT CLIMATISATION 474

CLIMATISEUR TYPE WINDOW 474

WINDOW FROID SEUL 474
Froid seul R 407 C 474

CLIMATISEUR TYPE SPLIT A CONDENSATION PAR AIR 474

SIMPLE SPLIT A CONDENSATION PAR AIR 474
Simple split réversible mural au R 410 A 474
Simple split réversible allège au R 410 A 475
Simple split réversible plafonnier gainable au R 410 A 475
Simple split réversible cassette encastrable au R 410 A 476
Simple split réversible mural Inverter au R 410 A 476
Simple split réversible allège Inverter au R 410 A 477
Simple split réversible gainable Inverter au R 410 A 477
Simple split réversible cassette Inverter au R 410 A 478
Accessoires pour split gainable 478
DOUBLE SPLIT A CONDENSATION PAR AIR 479
Double split froid seul mural au R 410 A 479
Double split froid seul allège au R 410 A 479
Double split froid seul plafonnier au R 410 A 479
Double split froid seul cassette au R 410 A 479
Double split réversible mural au R 410 A 479
Double split réversible allège au R 410 A 480
Double split réversible plafonnier au R 410 A 480
Double split réversible cassette au R 410 A 480
Double split froid seul mural Inverter au R 410 A 481
Double split froid seul allège Inverter au R 410 A 481
Double split froid seul plafonnier Inverter au R 410 A 481
Double split froid seul cassette Inverter au R 410 A 481
Double split froid seul gainable Inverter au R 410 A 482
Double split réversible mural Inverter au R 410 A 482
Double split réversible allège Inverter au R 410 A 482
Double split réversible plafonnier Inverter au R 410 A 483
Double split réversible cassette Inverter au R 410 A 483
Double split réversible gainable Inverter au R 410 A 483
TRI SPLIT A CONDENSATION PAR AIR 483
Tri split froid seul mural Inverter au R 410 A 483
Tri split froid seul allège Inverter au R 410 A 484
Tri split froid seul plafonnier Inverter au R 410 A 484
Tri split froid seul cassette Inverter au R 410 A 484
Tri split froid seul gainable Inverter au R 410 A 485
Tri split réversible mural Inverter au R 410 A 485
Tri split réversible allège Inverter au R 410 A 485
Tri split réversible plafonnier Inverter au R 410 A 485
Tri split réversible cassette Inverter au R 410 A 486
Tri split réversible gainable Inverter au R 410 A 486
QUADRI SPLIT A CONDENSATION PAR AIR 486
Quadri split réversible mural Inverter au R 410 A 486
Quadri split réversible allège Inverter au R 410 A 486
Quadri split réversible cassette Inverter au R 410 A 487
Quadri split réversible gainable inverter au R 410 A 487
SPLIT BASSE TEMPERATURE A CONDENSATION PAR AIR 487
Simple split froid seul allège au R407 C 487
ACCESSOIRES POUR CLIMATISEURS TYPE SPLIT 487
Liaison frigorifique isolée longueur 2,5 m avec dudgeon (aller-retour) 487
Liaison frigorifique isolée longueur 5 m avec dudgeon (aller-retour) 487
Liaison frigorifique isolée longueur 8 m avec dudgeon (aller-retour) 487
Liaison frigorifique isolée le mètre linéaire supplémentaire (aller-retour) 488
Commande à distance standard 488
Pompe de relevage des condensats 488
Régulateur toutes saisons 488
Goulotte pour tuyauterie frigorifique 488
Support de tube frigorifique 488

CLIMATISEUR MONOBLOC A CONDENSATION PAR EAU 489

CONSOLE DE TRAITEMENT D'AIR EN ALLEGE 489
Console froid seul allège avec vanne pressostatique au R 407 C 489
Majoration batterie électrique pour console à condensation par eau 489

CLIMATISEUR MONOBLOC AUTONOME A CONDENSATION PAR AIR 489

UNITE AUTONOME DE TOITURE A CONDENSATION PAR AIR TYPE ROOF-TOP 489
Modèle réversible 489
Majoration pour thermostat 490
Majoration pour filtre à air (reprise) 490
MAJORATION POUR CHAUFFAGE ELECTRIQUE 490
Majoration pour chauffage d'appoint intégré par batterie électrique 490

CLIMATISEUR ARMOIRE BIBLOC A CONDENSATION PAR AIR 490

CLIMATISEUR ARMOIRE VERTICALE BI-BLOC A CONDENSATION PAR AIR R407C 490
Climatiseur 490
Liaison frigorifique jusqu'à 10 m 491
Majoration pour chauffage par batterie électrique 491
Majoration pour chauffage par batterie eau chaude 492
Majoration pour thermostat d'ambiance 492
Majoration pour forte ventilation 492
Majoration pour fonction toutes saisons 492
Majoration pour départ de gaine de soufflage verticale 493
Majoration pour départ de gaine de reprise arrière totale 493
Majoration pour plénum de soufflage frontal 494
Majoration pour prise d'air neuf 494

CLIMATISEUR ARMOIRE MONOBLOC A CONDENSATION PAR EAU 494

CLIMATISEUR ARMOIRE VERTICALE MONOBLOC A CONDENSATION PAR EAU 494
Climatiseur avec vanne à eau pressostatique au R 407 C 494
Majoration pour chauffage par batterie électrique 495
Majoration pour chauffage par batterie eau chaude 495
Majoration pour thermostat d'ambiance 496
Majoration pour forte ventilation 496
Majoration pour départ de gaine de soufflage verticale 496
Majoration pour départ de gaine de reprise arrière totale 497
Majoration pour plénum de soufflage frontal 497
Majoration pour prise d'air neuf 497

CENTRALE DE TRAITEMENT D'AIR 497

CENTRALE DE TRAITEMENT D'AIR 497

VENTILO-CONVECTEUR ET CASSETTE A EAU 498

VENTILO-CONVECTEUR 2 TUBES 498
Ventilo-convecteur 2 tubes non carrossé plafonnier 498
Ventilo-convecteur 2 tubes carrossé plafonnier 498
Ventilo-convecteur 2 tubes carrossé allège sur pied 498
Batterie électrique pour ventilo-convecteur 2 tubes 498
Vanne 3 voies montée pour ventilo-convecteur 2 tubes 499
Thermostat mural pour ventilo-convecteur 2 tubes 499
VENTILO-CONVECTEUR 4 TUBES 499
Ventilo-convecteur 4 tubes non carrossé plafonnier 499
Ventilo-convecteur 4 tubes carrossé plafonnier 499
Vanne 3 voies montée pour ventilo-convecteur 4 tubes non carrossé allège ou plafonnier 499
Thermostat mural pour ventilo-convecteur 4 tubes non carrossé allège ou plafonnier 500
CASSETTE 500
Cassette 2 tubes 500
Cassette 4 tubes 500
Batterie électrique montée pour cassette 2 tubes 500
Vanne 3 voies montée pour cassette 2 tubes 500
2 vannes 3 voies montées pour cassette 4 tubes 501
Thermostat mural pour cassette 2 tubes et 4 tubes 501

REGULATION 501

REGULATION TOUT AIR NEUF 501
Avec action sur batterie eau chaude 501
Avec action sur batterie eau chaude et eau froide 502
Ouvrages complémentaires de régulation 502
Vannes 3 voies à soupape motorisée 503
Vanne de courant 503

GAINE RIGIDE 503

CONDUIT FAÇONNE A LA DEMANDE 503
OUVRAGES COMPLEMENTAIRES 503
MAJORATION DE POSE 504
GAINE OBLONGUE EN ACIER GALVANISE 504
Eléments de hauteur d'étage 504
Conduit au mètre linéaire 505
Piquage droit acier galvanisé 506
Piquage oblique acier galvanisé 507
Réduction oblongue/circulaire acier galvanisé 508
Coudes verticaux 1/4 acier galvanisé 508
Coudes verticaux 1/8 acier galvanisé 509
Raccords mâles acier galvanisé 510
Raccords femelles acier galvanisé 510
Bouchons acier galvanisé 511
CONDUIT EN ACIER GALVANISE DOUBLE-PEAU EP. 25 MM 512
Conduit au mètre linéaire 512
Coude 30° calorifugé double-peau acier galvanisé à joints 513
Coude 45° calorifugé double-peau acier galvanisé à joints 514
Coude 60° calorifugé double-peau acier galvanisé à joints 514
Coude 90° calorifugé double-peau acier galvanisé à joints 515
Té équerre 90° calorifugé double-peau acier galvanisé à joints 516
Té oblique 45° calorifugé double-peau acier galvanisé à joints 519
Raccord mâle calorifugé double-peau acier galvanisé à joints 522
Raccord femelle calorifugé double-peau acier galvanisé 523
Réduction conique concentrique calorifugée double-peau acier galvanisé à joints 524
Registre de réglage calorifugé double-peau acier galvanisé à joints 526
Bouchon mâle calorifugé double-peau acier galvanisé à joint 526

GAINE SOUPLE 527

GAINE EN POLYESTER (A2) 527
GAINE EN PVC (B-S2-D0) 527

DIFFUSION ET GRILLE 528

DIFFUSEUR CIRCULAIRE 528
DIFFUSEUR CARRE 530
DIFFUSEUR CARRE A TOLE PERFOREE 531
DIFFUSEUR LINEAIRE A 1 FENTE 532
GRILLE DE REPRISE 533
GRILLE DE TRANSFERT 535

Copyright © Groupe Moniteur RCS Paris 403 080 823

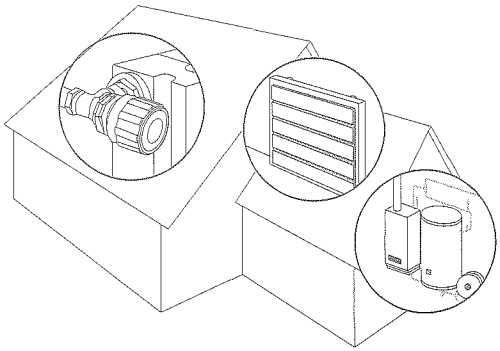

35 - CLIMATISATION

Vérifiez vos paramètres

	Fourniture et mise en œuvre	Mise en œuvre seule
Taux horaires moyens du corps d'état :		
Coût horaire de main-d'œuvre compris charges sociales	28.10 €	28.10 €
Prix de vente hors taxes	41.83 €	51.82 €
Multiplicateurs :		
Frais généraux sur main-d'œuvre	1.340	1.660
Frais généraux sur fournitures	1.340	
Bénéfices et aléas	1.111	1.111

Code	Désignation des ouvrages	Unité	Main d'œuvre: Temps moyen	Main d'œuvre: M.-o. + charges sociales 4 x 28.10 €	Fournitures: Unité	Fournitures: Quantité	Fournitures: Prix unitaires	Fournitures: Fournitures principales et annexes 7 x 8	Déboursé sec 5 + 9	Prix de revient 10 x 1.340	Prix de vente indicatif € H.T.: Fournitures et mise en œuvre 11 x 1.111	Prix de vente indicatif € H.T.: Mise en œuvre seule 4 x 51.82 €
1	2	3	4	5	6	7	8	9	10	11	12	13
	LES MATERIELS DE CLIMATISATION sont considérés rendus chantier (hors sujétions de grutage et manutentions). Les prix indiqués comprennent, la mise en place, le calage, les fixations, les raccordements sur réseaux considérés en attente à proximité, ainsi que la mise en service et vérifications. Ouvrages à reprendre en complément : le coltinage, montage, descente, les échafaudages, les percements et carottages. (voir : OUVRAGES COMMUNS). Le levage mécanique des appareils à reprendre au chapitre (33 25). Les socles en béton sont à reprendre à l'ouvrage 38 01 24 06 00 003. Majoration (code: 35 01 00 00 00 050) (coef. 1,10 sur main-d'œuvre) pour travaux exécutés à l'échafaudage roulant. Les raccordements frigorifiques sont à reprendre suivant famille : 35 06 18. **PF** : puissance froid **PC** : puissance chaud.											
	MAIN D'OEUVRE DU CORPS D'ETAT CLIMATISATION											
	Taux horaire moyen calculé suivant les hypothèses BATIPRIX.											
35 01 00 00 00 003	Taux horaire moyen	H										
	TOTAL		1.000	28.10	.	.	.		28.10	37.65	41.83	51.82
	VOTRE ENTREPRISE											
	CLIMATISEUR TYPE WINDOW											
	Climatiseur monobloc à condensation par air, pour encastrement dans un mur ou une fenêtre, avec filtres régénérables, compris fixations. Protection, alimentation et raccordement électrique sont à reprendre au corps d'état ELECTRICITE. Evacuation des condensats au corps d'état PLOMBERIE.											
	WINDOW FROID SEUL											
	Froid seul R 407 C											
35 03 03 03 00 003	Climatiseur P = 2.14 kW	U										
	Climatiseur				U	1.000	764.40	764.40				
	Support				U	2.000	46.75	93.50				
	TOTAL		5.000	140.50	.	.	.	857.90	998.40	1337.86	1486.36	259.10
	VOTRE ENTREPRISE											
35 03 03 03 00 006	Climatiseur P = 3.28 kW	U										
	Climatiseur				U	1.000	992.25	992.25				
	Support				U	2.000	46.75	93.50				
	TOTAL		5.000	140.50	.	.	.	1085.75	1226.25	1643.18	1825.57	259.10
	VOTRE ENTREPRISE											
35 03 03 03 00 009	Climatiseur P = 6.1 kW	U										
	Climatiseur				U	1.000	1315.65	1315.65				
	Support				U	2.000	46.75	93.50				
	TOTAL		5.000	140.50	.	.	.	1409.15	1549.65	2076.53	2307.02	259.10
	VOTRE ENTREPRISE											
	CLIMATISEUR TYPE SPLIT A CONDENSATION PAR AIR											
	Les plénums de soufflage et les grilles de reprise pour les climatiseurs de type gainables sont à reprendre aux ouvrages 35 06 03 61 00 003 et suivants.											
	SIMPLE SPLIT A CONDENSATION PAR AIR Climatiseur simple split à condensation par air, réversible comprenant un groupe extérieur et une unité intérieure, compris fixations et télécommande. Protection, alimentation, raccordement électrique et évacuation des condensats à reprendre.											
	Simple split réversible mural au R 410 A											
35 06 03 31 00 004	Climatiseur PF = 2.8 kW PC = 3.1 kW	U										
	Climatiseur				U	1.000	801.15	801.15				
	Support				U	1.000	46.75	46.75				
	TOTAL		6.000	168.60	.	.	.	847.90	1016.50	1362.11	1513.30	310.92
	VOTRE ENTREPRISE											
35 06 03 31 00 007	Climatiseur PF = 3.6 kW PC = 3.8 kW	U										
	Climatiseur				U	1.000	962.85	962.85				
	Support				U	1.000	46.75	46.75				
	TOTAL		6.000	168.60	.	.	.	1009.60	1178.20	1578.79	1754.04	310.92
	VOTRE ENTREPRISE											

Copyright © Groupe Moniteur RCS Paris 403 080 823

Code	Désignation des ouvrages	Unité	Main d'œuvre: Temps moyen	Main d'œuvre: M.-o. + charges sociales 4 x 28.10 €	Fournitures: Unité	Fournitures: Quantité	Fournitures: Prix unitaires	Fournitures: Fournitures principales et annexes 7 x 8	Déboursé sec 5 + 9	Prix de revient 10 x 1.340	Prix de vente indicatif € H.T.: Fournitures et mise en œuvre 11 x 1.111	Prix de vente indicatif € H.T.: Mise en œuvre seule 4 x 51.82 €
1	2	3	4	5	6	7	8	9	10	11	12	13
	Simple split réversible mural au R 410 A *(suite)*											
35 06 03 31 00 010	Climatiseur PF = 5.5 kW PC = 5.7 kW	U										
	Climatiseur				U	1.000	1403.85	1403.85				
	Support				U	1.000	46.75	46.75				
	TOTAL		6.000	168.60	.	.	.	1450.60	1619.20	2169.73	2410.57	310.92
	VOTRE ENTREPRISE											
35 06 03 31 00 013	Climatiseur PF = 6.8 kW PC = 7.1 kW	U										
	Climatiseur				U	1.000	1719.90	1719.90				
	Support				U	1.000	88.70	88.70				
	TOTAL		6.000	168.60	.	.	.	1808.60	1977.20	2649.45	2943.54	310.92
	VOTRE ENTREPRISE											
35 06 03 31 00 016	Climatiseur PF = 8.5 kW PC = 9.1 kW	U										
	Climatiseur				U	1.000	2697.45	2697.45				
	Support				U	1.000	88.70	88.70				
	TOTAL		6.000	168.60	.	.	.	2786.15	2954.75	3959.36	4398.85	310.92
	VOTRE ENTREPRISE											
35 06 03 31 00 019	Climatiseur PF = 10.4 kW PC = 11.2 kW	U										
	Climatiseur				U	1.000	3366.30	3366.30				
	Support				U	1.000	88.70	88.70				
	TOTAL		6.000	168.60	.	.	.	3455.00	3623.60	4855.62	5394.59	310.92
	VOTRE ENTREPRISE											
	Simple split réversible allège au R 410 A											
35 06 03 34 00 004	Climatiseur PF = 2.7 kW PC = 2.8 kW	U										
	Climatiseur				U	1.000	1286.25	1286.25				
	Support				U	1.000	46.75	46.75				
	TOTAL		6.000	168.60	.	.	.	1333.00	1501.60	2012.14	2235.49	310.92
	VOTRE ENTREPRISE											
35 06 03 34 00 007	Climatiseur PF = 3.5 kW PC = 3.7 kW	U										
	Climatiseur				U	1.000	1381.80	1381.80				
	Support				U	1.000	46.75	46.75				
	TOTAL		6.000	168.60	.	.	.	1428.55	1597.15	2140.18	2377.74	310.92
	VOTRE ENTREPRISE											
35 06 03 34 00 010	Climatiseur PF = 4.1 kW PC = 4.3 kW	U										
	Climatiseur				U	1.000	1719.90	1719.90				
	Support				U	1.000	46.75	46.75				
	TOTAL		6.000	168.60	.	.	.	1766.65	1935.25	2593.24	2881.09	310.92
	VOTRE ENTREPRISE											
35 06 03 34 00 013	Climatiseur PF = 5.3 kW PC = 5.5 kW	U										
	Climatiseur				U	1.000	1918.35	1918.35				
	Support				U	1.000	88.70	88.70				
	TOTAL		6.000	168.60	.	.	.	2007.05	2175.65	2915.37	3238.98	310.92
	VOTRE ENTREPRISE											
35 06 03 34 00 016	Climatiseur PF = 6.7 kW PC = 7.3 kW	U										
	Climatiseur				U	1.000	2278.50	2278.50				
	Support				U	1.000	88.70	88.70				
	TOTAL		6.000	168.60	.	.	.	2367.20	2535.80	3397.97	3775.14	310.92
	VOTRE ENTREPRISE											
35 06 03 34 00 019	Climatiseur PF = 8.5 kW PC = 8.7 kW	U										
	Climatiseur				U	1.000	3101.70	3101.70				
	Support				U	1.000	88.70	88.70				
	TOTAL		6.000	168.60	.	.	.	3190.40	3359.00	4501.06	5000.68	310.92
	VOTRE ENTREPRISE											
	Simple split réversible plafonnier gainable au R 410 A											
35 06 03 37 00 004	Climatiseur PF = 5.6 kW PC = 5.3 kW	U										
	Climatiseur				U	1.000	2050.65	2050.65				
	Support et fixation				ENS	1.000	102.60	102.60				
	TOTAL		8.600	241.66	.	.	.	2153.25	2394.91	3209.18	3565.40	445.65
	VOTRE ENTREPRISE											

Copyright © Groupe Moniteur RCS Paris 403 080 823

CLIMATISEUR TYPE SPLIT A CONDENSATION PAR AIR

Code	Désignation des ouvrages	Unité	Main d'œuvre: Temps moyen	Main d'œuvre: M.-o. + charges sociales 4 x 28.10 €	Fournitures: Unité	Fournitures: Quantité	Fournitures: Prix unitaires	Fournitures: Fournitures principales et annexes 7 x 8	Déboursé sec 5 + 9	Prix de revient 10 x 1.340	Prix de vente indicatif € H.T.: Fournitures et mise en œuvre 11 x 1.111	Prix de vente indicatif € H.T.: Mise en œuvre seule 4 x 51.82 €
1	2	3	4	5	6	7	8	9	10	11	12	13
	Simple split réversible plafonnier gainable au R 410 A *(suite)*											
35 06 03 37 00 007	Climatiseur PF = 6.9 kW PC = 7 kW	U										
	Climatiseur				U	1.000	2432.85	2432.85				
	Support et fixation				ENS	1.000	102.60	102.60				
	TOTAL		8.600	241.66	.	.	.	2535.45	2777.11	3721.33	4134.40	445.65
	VOTRE ENTREPRISE											
35 06 03 37 00 010	Climatiseur PF = 8.5 kW PC = 9 kW	U										
	Climatiseur				U	1.000	3116.40	3116.40				
	Support et fixation				ENS	1.000	102.60	102.60				
	TOTAL		8.600	241.66	.	.	.	3219.00	3460.66	4637.28	5152.02	445.65
	VOTRE ENTREPRISE											
35 06 03 37 00 013	Climatiseur PF = 10.6 kW PC = 11.2 kW	U										
	Climatiseur				U	1.000	3373.65	3373.65				
	Support et fixation				ENS	1.000	102.60	102.60				
	TOTAL		8.600	241.66	.	.	.	3476.25	3717.91	4982.00	5535.00	445.65
	VOTRE ENTREPRISE											
35 06 03 37 00 016	Climatiseur PF = 12.2 kW PC = 13.1 kW	U										
	Climatiseur				U	1.000	3550.05	3550.05				
	Support et fixation				ENS	1.000	102.60	102.60				
	TOTAL		8.600	241.66	.	.	.	3652.65	3894.31	5218.38	5797.62	445.65
	VOTRE ENTREPRISE											
	Simple split réversible cassette encastrable au R 410 A											
35 06 03 40 00 004	Climatiseur PF = 2.8 kW PC = 2.8 kW	U										
	Climatiseur				U	1.000	1543.50	1543.50				
	Support et fixation				ENS	1.000	60.65	60.65				
	TOTAL		10.600	297.86	.	.	.	1604.15	1902.01	2548.69	2831.59	549.29
	VOTRE ENTREPRISE											
35 06 03 40 00 007	Climatiseur PF = 3.3 kW PC = 3.4 kW	U										
	Climatiseur				U	1.000	1690.50	1690.50				
	Support et fixation				ENS	1.000	60.65	60.65				
	TOTAL		10.600	297.86	.	.	.	1751.15	2049.01	2745.67	3050.44	549.29
	VOTRE ENTREPRISE											
35 06 03 40 00 010	Climatiseur PF = 5.2 kW PC = 5.3 kW	U										
	Climatiseur				U	1.000	2241.75	2241.75				
	Support et fixation				ENS	1.000	102.60	102.60				
	TOTAL		10.600	297.86	.	.	.	2344.35	2642.21	3540.56	3933.56	549.29
	VOTRE ENTREPRISE											
35 06 03 40 00 013	Climatiseur PF = 6.8 kW PC = 7.1 kW	U										
	Climatiseur				U	1.000	2704.80	2704.80				
	Support et fixation				ENS	1.000	102.60	102.60				
	TOTAL		10.600	297.86	.	.	.	2807.40	3105.26	4161.05	4622.93	549.29
	VOTRE ENTREPRISE											
35 06 03 40 00 016	Climatiseur PF = 8.3 kW PC = 8.9 kW	U										
	Climatiseur				U	1.000	3476.55	3476.55				
	Support et fixation				ENS	1.000	102.60	102.60				
	TOTAL		10.600	297.86	.	.	.	3579.15	3877.01	5195.19	5771.86	549.29
	VOTRE ENTREPRISE											
35 06 03 40 00 019	Climatiseur PF = 9.7 kW PC = 10.3 kW	U										
	Climatiseur				U	1.000	3858.75	3858.75				
	Support et fixation				ENS	1.000	102.60	102.60				
	TOTAL		10.600	297.86	.	.	.	3961.35	4259.21	5707.34	6340.85	549.29
	VOTRE ENTREPRISE											
	Simple split réversible mural Inverter au R 410 A											
35 06 03 46 00 003	Climatiseur PF = 2.5 kW PC = 3.4 kW	U										
	Climatiseur				U	1.000	1058.40	1058.40				
	Support				U	1.000	46.75	46.75				
	TOTAL		6.000	168.60	.	.	.	1105.15	1273.75	1706.82	1896.28	310.92
	VOTRE ENTREPRISE											

Copyright © Groupe Moniteur RCS Paris 403 080 823

Code	Désignation des ouvrages	Unité	Main d'œuvre: Temps moyen	Main d'œuvre: M.-o. + charges sociales 4 x 28.10 €	Fournitures: Unité	Fournitures: Quantité	Fournitures: Prix unitaires	Fournitures: Fournitures principales et annexes 7 x 8	Déboursé sec 5 + 9	Prix de revient 10 x 1.340	Prix de vente indicatif € H.T.: Fournitures et mise en œuvre 11 x 1.111	Prix de vente indicatif € H.T.: Mise en œuvre seule 4 x 51.82 €
1	2	3	4	5	6	7	8	9	10	11	12	13
Simple split réversible mural Inverter au R 410 A *(suite)*												
35 06 03 46 00 006	Climatiseur PF = 3.5 kW PC = 4.3 kW	U										
	Climatiseur				U	1.000	1161.30	1161.30				
	Support				U	1.000	46.75	46.75				
	TOTAL		6.000	168.60	.	.	.	1208.05	1376.65	1844.71	2049.47	310.92
	VOTRE ENTREPRISE											
35 06 03 46 00 009	Climatiseur PF = 5 kW PC = 6 kW	U										
	Climatiseur				U	1.000	1558.20	1558.20				
	Support				U	1.000	88.70	88.70				
	TOTAL		6.000	168.60	.	.	.	1646.90	1815.50	2432.77	2702.81	310.92
	VOTRE ENTREPRISE											
35 06 03 46 00 012	Climatiseur PF = 6.8 kW PC = 7.1 kW	U										
	Climatiseur				U	1.000	2410.80	2410.80				
	Support				U	1.000	88.70	88.70				
	TOTAL		6.000	168.60	.	.	.	2499.50	2668.10	3575.25	3972.10	310.92
	VOTRE ENTREPRISE											
35 06 03 46 00 015	Climatiseur PF = 7.8 kW PC = 8.5 kW	U										
	Climatiseur				U	1.000	2697.45	2697.45				
	Support				U	1.000	88.70	88.70				
	TOTAL		6.000	168.60	.	.	.	2786.15	2954.75	3959.36	4398.85	310.92
	VOTRE ENTREPRISE											
Simple split réversible allège Inverter au R 410 A												
35 06 03 49 00 003	Climatiseur PF = 2.5 kW PC = 3.3 kW	U										
	Climatiseur				U	1.000	1381.80	1381.80				
	Support				U	1.000	46.75	46.75				
	TOTAL		6.000	168.60	.	.	.	1428.55	1597.15	2140.18	2377.74	310.92
	VOTRE ENTREPRISE											
35 06 03 49 00 006	Climatiseur PF = 3.5 kW PC = 4.2 kW	U										
	Climatiseur				U	1.000	1536.15	1536.15				
	Support				U	1.000	46.75	46.75				
	TOTAL		6.000	168.60	.	.	.	1582.90	1751.50	2347.01	2607.53	310.92
	VOTRE ENTREPRISE											
35 06 03 49 00 009	Climatiseur PF = 5 kW PC = 5.6 kW	U										
	Climatiseur				U	1.000	2013.90	2013.90				
	Support				U	1.000	88.70	88.70				
	TOTAL		6.000	168.60	.	.	.	2102.60	2271.20	3043.41	3381.23	310.92
	VOTRE ENTREPRISE											
35 06 03 49 00 012	Climatiseur PF = 6.8 kW PC = 7.6 kW	U										
	Climatiseur				U	1.000	2829.75	2829.75				
	Support				U	1.000	88.70	88.70				
	TOTAL		6.000	168.60	.	.	.	2918.45	3087.05	4136.65	4595.82	310.92
	VOTRE ENTREPRISE											
35 06 03 49 00 015	Climatiseur PF = 7.5 kW PC = 8.7 kW	U										
	Climatiseur				U	1.000	3278.10	3278.10				
	Support				U	1.000	88.70	88.70				
	TOTAL		6.000	168.60	.	.	.	3366.80	3535.40	4737.44	5263.30	310.92
	VOTRE ENTREPRISE											
Simple split réversible gainable Inverter au R 410 A												
35 06 03 52 00 003	Climatiseur PF = 2.5 kW PC = 3.4 kW	U										
	Climatiseur				U	1.000	1440.60	1440.60				
	Support et fixation				ENS	1.000	102.60	102.60				
	TOTAL		8.600	241.66	.	.	.	1543.20	1784.86	2391.71	2657.19	445.65
	VOTRE ENTREPRISE											
35 06 03 52 00 006	Climatiseur PF = 3.5 kW PC = 4.2 kW	U										
	Climatiseur				U	1.000	1536.15	1536.15				
	Support et fixation				ENS	1.000	102.60	102.60				
	TOTAL		8.600	241.66	.	.	.	1638.75	1880.41	2519.75	2799.44	445.65
	VOTRE ENTREPRISE											

Copyright © Groupe Moniteur RCS Paris 403 080 823

CLIMATISEUR TYPE SPLIT A CONDENSATION PAR AIR

Code	Désignation des ouvrages	Unité	Main d'œuvre Temps moyen	Main d'œuvre M.-o. + charges sociales 4 x 28.10 €	Fournitures Unité	Fournitures Quantité	Fournitures Prix unitaires	Fournitures principales et annexes 7 x 8	Déboursé sec 5 + 9	Prix de revient 10 x 1.340	Prix de vente indicatif € H.T. Fournitures et mise en œuvre 11 x 1.111	Prix de vente indicatif € H.T. Mise en œuvre seule 4 x 51.82 €
1	2	3	4	5	6	7	8	9	10	11	12	13
	Simple split réversible gainable Inverter au R 410 A *(suite)*											
35 06 03 52 00 009	Climatiseur PF = 5 kW PC = 6 kW	U										
	Climatiseur				U	1.000	1984.50	1984.50				
	Support et fixation				ENS	1.000	102.60	102.60				
	TOTAL		8.600	241.66	.	.	.	2087.10	2328.76	3120.54	3466.92	445.65
	VOTRE ENTREPRISE											
35 06 03 52 00 012	Climatiseur PF = 7 kW PC = 7.5 kW	U										
	Climatiseur				U	1.000	2822.40	2822.40				
	Support et fixation				ENS	1.000	102.60	102.60				
	TOTAL		8.600	241.66	.	.	.	2925.00	3166.66	4243.32	4714.33	445.65
	VOTRE ENTREPRISE											
	Simple split réversible cassette Inverter au R 410 A											
35 06 03 55 00 003	Climatiseur PF = 2.5 kW PC = 3.2 kW	U										
	Climatiseur				U	1.000	1683.15	1683.15				
	Support et fixation				ENS	1.000	60.65	60.65				
	TOTAL		10.600	297.86	.	.	.	1743.80	2041.66	2735.82	3039.50	549.29
	VOTRE ENTREPRISE											
35 06 03 55 00 006	Climatiseur PF = 3.5 kW PC = 4.2 kW	U										
	Climatiseur				U	1.000	1896.30	1896.30				
	Support et fixation				ENS	1.000	60.65	60.65				
	TOTAL		10.600	297.86	.	.	.	1956.95	2254.81	3021.45	3356.83	549.29
	VOTRE ENTREPRISE											
35 06 03 55 00 009	Climatiseur PF = 5 kW PC = 5.6 kW	U										
	Climatiseur				U	1.000	2344.65	2344.65				
	Support et fixation				ENS	1.000	60.65	60.65				
	TOTAL		10.600	297.86	.	.	.	2405.30	2703.16	3622.23	4024.30	549.29
	VOTRE ENTREPRISE											
35 06 03 55 00 012	Climatiseur PF = 6.8 kW PC = 7.3 kW	U										
	Climatiseur				U	1.000	3123.75	3123.75				
	Support et fixation				ENS	1.000	60.65	60.65				
	TOTAL		10.600	297.86	.	.	.	3184.40	3482.26	4666.23	5184.18	549.29
	VOTRE ENTREPRISE											
35 06 03 55 00 015	Climatiseur PF = 7.2 kW PC = 8 kW	U										
	Climatiseur				U	1.000	3307.50	3307.50				
	Support et fixation				ENS	1.000	60.65	60.65				
	TOTAL		10.600	297.86	.	.	.	3368.15	3666.01	4912.45	5457.73	549.29
	VOTRE ENTREPRISE											
35 06 03 55 00 018	Climatiseur PF = 8 kW PC = 9 kW	U										
	Climatiseur				U	1.000	3711.75	3711.75				
	Support et fixation				ENS	1.000	60.65	60.65				
	TOTAL		10.600	297.86	.	.	.	3772.40	4070.26	5454.15	6059.56	549.29
	VOTRE ENTREPRISE											
	Accessoires pour split gainable											
35 06 03 61 00 003	Grille de reprise pour split	U										
	Grille de reprise				U	1.000	399.00	399.00				
	TOTAL		1.000	28.10	.	.	.	399.00	427.10	572.31	635.84	51.82
	VOTRE ENTREPRISE											
35 06 03 61 00 006	Plénum de soufflage pour split petite puissance	U										
	Plénum de soufflage				U	1.000	155.75	155.75				
	TOTAL		1.000	28.10	.	.	.	155.75	183.85	246.36	273.71	51.82
	VOTRE ENTREPRISE											
35 06 03 61 00 009	Plénum de soufflage pour split moyenne puissance	U										
	Plénum de soufflage				U	1.000	174.25	174.25				
	TOTAL		1.000	28.10	.	.	.	174.25	202.35	271.15	301.25	51.82
	VOTRE ENTREPRISE											

Copyright © Groupe Moniteur RCS Paris 403 080 823

Code	Désignation des ouvrages	Unité	Main d'œuvre Temps moyen	Main d'œuvre M.-o. + charges sociales 4 x 28.10 €	Fournitures Unité	Fournitures Quantité	Fournitures Prix unitaires	Fournitures principales et annexes 7 x 8	Déboursé sec 5 + 9	Prix de revient 10 x 1.340	Prix de vente indicatif € H.T. Fournitures et mise en œuvre 11 x 1.111	Prix de vente indicatif € H.T. Mise en œuvre seule 4 x 51.82 €
1	2	3	4	5	6	7	8	9	10	11	12	13
	DOUBLE SPLIT A CONDENSATION PAR AIR Climatiseur double split à condensation par air, froid seul ou réversible comprenant un groupe extérieur et 2 unités intérieures, compris fixations et télécommande. Protection, alimentation, raccordement électrique et évacuation des condensats à reprendre.											
	Double split froid seul mural au R 410 A											
35 06 06 04 00 003	Climatiseur PF = 2 x 2.9 kW	U										
	Climatiseur				ENS	1.000	1462.65	1462.65				
	Support				U	1.000	88.70	88.70				
	TOTAL		8.000	224.80	.	.	.	1551.35	1776.15	2380.04	2644.22	414.56
	VOTRE ENTREPRISE											
35 06 06 04 00 006	Climatiseur PF = 2.9 + 3.1 kW	U										
	Climatiseur				ENS	1.000	1661.10	1661.10				
	Support				U	1.000	88.70	88.70				
	TOTAL		8.000	224.80	.	.	.	1749.80	1974.60	2645.96	2939.66	414.56
	VOTRE ENTREPRISE											
	Double split froid seul allège au R 410 A											
35 06 06 07 00 003	Climatiseur PF = 2 x 2.9 kW	U										
	Climatiseur				ENS	1.000	1903.65	1903.65				
	Support				U	1.000	88.70	88.70				
	TOTAL		8.000	224.80	.	.	.	1992.35	2217.15	2970.98	3300.76	414.56
	VOTRE ENTREPRISE											
35 06 06 07 00 006	Climatiseur PF = 2.9 + 3.1 kW	U										
	Climatiseur				ENS	1.000	2087.40	2087.40				
	Support				U	1.000	88.70	88.70				
	TOTAL		8.000	224.80	.	.	.	2176.10	2400.90	3217.21	3574.32	414.56
	VOTRE ENTREPRISE											
	Double split froid seul plafonnier au R 410 A											
35 06 06 10 00 003	Climatiseur PF = 2 x 2.9 kW	U										
	Climatiseur				ENS	1.000	2035.95	2035.95				
	Fixation				ENS	1.000	116.49	116.49				
	TOTAL		13.200	370.92	.	.	.	2152.44	2523.36	3381.30	3756.62	684.02
	VOTRE ENTREPRISE											
35 06 06 10 00 006	Climatiseur PF = 2.9 + 3.1 kW	U										
	Climatiseur				ENS	1.000	2175.60	2175.60				
	Fixation				ENS	1.000	116.49	116.49				
	TOTAL		13.200	370.92	.	.	.	2292.09	2663.01	3568.43	3964.53	684.02
	VOTRE ENTREPRISE											
	Double split froid seul cassette au R 410 A											
35 06 06 13 00 003	Climatiseur PF = 2 x 2.9 kW	U										
	Climatiseur				ENS	1.000	2756.25	2756.25				
	Fixation				ENS	1.000	116.49	116.49				
	TOTAL		15.200	427.12	.	.	.	2872.74	3299.86	4421.81	4912.63	787.66
	VOTRE ENTREPRISE											
35 06 06 13 00 006	Climatiseur PF = 2.9 + 3.1 kW	U										
	Climatiseur				ENS	1.000	3020.85	3020.85				
	Fixation				ENS	1.000	116.49	116.49				
	TOTAL		15.200	427.12	.	.	.	3137.34	3564.46	4776.38	5306.56	787.66
	VOTRE ENTREPRISE											
	Double split réversible mural au R 410 A											
35 06 06 19 00 003	Climatiseur PF = 2 x 2.9 kW PC = 2 x 2.6 kW	U										
	Climatiseur				ENS	1.000	1492.05	1492.05				
	Support				U	1.000	88.70	88.70				
	TOTAL		8.000	224.80	.	.	.	1580.75	1805.55	2419.44	2688.00	414.56
	VOTRE ENTREPRISE											
35 06 06 19 00 006	Climatiseur PF = 2.9 + 3.1 kW PC = 2.6 + 3.5 kW	U										
	Climatiseur				ENS	1.000	1697.85	1697.85				
	Support				U	1.000	88.70	88.70				
	TOTAL		8.000	224.80	.	.	.	1786.55	2011.35	2695.21	2994.38	414.56
	VOTRE ENTREPRISE											

Copyright © Groupe Moniteur RCS Paris 403 080 823

Code	Désignation des ouvrages	Unité	Main d'œuvre Temps moyen	Main d'œuvre M.-o. + charges sociales 4 x 28.10 €	Fournitures Unité	Fournitures Quantité	Fournitures Prix unitaires	Fournitures principales et annexes 7 x 8	Déboursé sec 5 + 9	Prix de revient 10 x 1.340	Prix de vente indicatif € H.T. Fournitures et mise en œuvre 11 x 1.111	Prix de vente indicatif € H.T. Mise en œuvre seule 4 x 51.82 €
1	2	3	4	5	6	7	8	9	10	11	12	13
	Double split réversible mural au R 410 A *(suite)*											
35 06 06 19 00 009	Climatiseur PF = 2 x 3.5 kW PC = 2 x 3.5 kW	U										
	Climatiseur				ENS	1.000	1896.30	1896.30				
	Support				U	1.000	88.70	88.70				
	TOTAL		8.000	224.80	.	.	.	1985.00	2209.80	2961.13	3289.82	414.56
	VOTRE ENTREPRISE											
	Double split réversible allège au R 410 A											
35 06 06 22 00 003	Climatiseur PF = 2 x 2.9 kW PC = 2 x 2.6 kW	U										
	Climatiseur				ENS	1.000	1933.05	1933.05				
	Support				U	1.000	88.70	88.70				
	TOTAL		8.000	224.80	.	.	.	2021.75	2246.55	3010.38	3344.53	414.56
	VOTRE ENTREPRISE											
35 06 06 22 00 006	Climatiseur PF = 2.9 + 3.1 kW PC = 2.6 + 3.5 kW	U										
	Climatiseur				ENS	1.000	2124.15	2124.15				
	Support				U	1.000	88.70	88.70				
	TOTAL		8.000	224.80	.	.	.	2212.85	2437.65	3266.45	3629.03	414.56
	VOTRE ENTREPRISE											
35 06 06 22 00 009	Climatiseur PF = 2 x 3.5 kW PC = 2 x 3.5 kW	U										
	Climatiseur				ENS	1.000	2307.90	2307.90				
	Support				U	1.000	88.70	88.70				
	TOTAL		8.000	224.80	.	.	.	2396.60	2621.40	3512.68	3902.59	414.56
	VOTRE ENTREPRISE											
	Double split réversible plafonnier au R 410 A											
35 06 06 25 00 003	Climatiseur PF = 2 x 2.9 kW PC = 2 x 2.6 kW	U										
	Climatiseur				ENS	1.000	2065.35	2065.35				
	Fixation				ENS	1.000	116.49	116.49				
	TOTAL		13.200	370.92	.	.	.	2181.84	2552.76	3420.70	3800.40	684.02
	VOTRE ENTREPRISE											
35 06 06 25 00 006	Climatiseur PF = 2.9 + 3.1 kW PC = 2.6 + 3.5 kW	U										
	Climatiseur				ENS	1.000	2212.35	2212.35				
	Fixation				ENS	1.000	116.49	116.49				
	TOTAL		13.200	370.92	.	.	.	2328.84	2699.76	3617.68	4019.24	684.02
	VOTRE ENTREPRISE											
35 06 06 25 00 009	Climatiseur PF = 2 x 3.5 kW PC = 2 x 3.5 kW	U										
	Climatiseur				ENS	1.000	2352.00	2352.00				
	Fixation				ENS	1.000	116.49	116.49				
	TOTAL		13.200	370.92	.	.	.	2468.49	2839.41	3804.81	4227.14	684.02
	VOTRE ENTREPRISE											
	Double split réversible cassette au R 410 A											
35 06 06 28 00 003	Climatiseur PF = 2 x 2.9 kW PC = 2 x 2.6 kW	U										
	Climatiseur				ENS	1.000	2785.65	2785.65				
	Fixation				ENS	1.000	116.49	116.49				
	TOTAL		15.200	427.12	.	.	.	2902.14	3329.26	4461.21	4956.40	787.66
	VOTRE ENTREPRISE											
35 06 06 28 00 006	Climatiseur PF = 2.9 + 3.1 kW PC = 2.6 + 3.5 kW	U										
	Climatiseur				ENS	1.000	3057.60	3057.60				
	Fixation				ENS	1.000	116.49	116.49				
	TOTAL		15.200	427.12	.	.	.	3174.09	3601.21	4825.62	5361.26	787.66
	VOTRE ENTREPRISE											
35 06 06 28 00 009	Climatiseur PF = 2 x 3.5 kW PC = 2 x 3.5 kW	U										
	Climatiseur				ENS	1.000	3322.20	3322.20				
	Fixation				ENS	1.000	116.49	116.49				
	TOTAL		15.200	427.12	.	.	.	3438.69	3865.81	5180.19	5755.19	787.66
	VOTRE ENTREPRISE											

 Copyright © Groupe Moniteur RCS Paris 403 080 823

CLIMATISEUR TYPE SPLIT A CONDENSATION PAR AIR

Code	Désignation des ouvrages	Unité	Main d'œuvre: Temps moyen	Main d'œuvre: M.-o. + charges sociales 4 x 28.10 €	Fournitures: Unité	Fournitures: Quantité	Fournitures: Prix unitaires	Fournitures: Fournitures principales et annexes 7 x 8	Déboursé sec 5 + 9	Prix de revient 10 x 1.340	Prix de vente indicatif € H.T.: Fournitures et mise en œuvre 11 x 1.111	Prix de vente indicatif € H.T.: Mise en œuvre seule 4 x 51.82 €
1	2	3	4	5	6	7	8	9	10	11	12	13
	Double split froid seul mural Inverter au R 410 A											
35 06 06 34 00 003	Climatiseur PF = 2 x 1.95 kW	U										
	Climatiseur				ENS	1.000	2223.36	2223.36				
	Support				U	1.000	46.75	46.75				
	TOTAL		8.000	224.80	.	.	.	2270.11	2494.91	3343.18	3714.27	414.56
	VOTRE ENTREPRISE											
35 06 06 34 00 006	Climatiseur PF = 2 x 2.9 kW	U										
	Climatiseur				ENS	1.000	3578.40	3578.40				
	Support				U	1.000	88.70	88.70				
	TOTAL		8.000	224.80	.	.	.	3667.10	3891.90	5215.15	5794.03	414.56
	VOTRE ENTREPRISE											
35 06 06 34 00 009	Climatiseur PF = 2 x 3.8 kW	U										
	Climatiseur				ENS	1.000	4040.64	4040.64				
	Support				U	1.000	88.70	88.70				
	TOTAL		8.000	224.80	.	.	.	4129.34	4354.14	5834.55	6482.19	414.56
	VOTRE ENTREPRISE											
	Double split froid seul allège Inverter au R 410 A											
35 06 06 37 00 003	Climatiseur PF = 2 x 1.95 kW	U										
	Climatiseur				ENS	1.000	2430.72	2430.72				
	Support				U	1.000	46.75	46.75				
	TOTAL		8.000	224.80	.	.	.	2477.47	2702.27	3621.04	4022.98	414.56
	VOTRE ENTREPRISE											
35 06 06 37 00 006	Climatiseur PF = 2 x 2.9 kW	U										
	Climatiseur				ENS	1.000	4030.56	4030.56				
	Support				U	1.000	88.70	88.70				
	TOTAL		8.000	224.80	.	.	.	4119.26	4344.06	5821.04	6467.18	414.56
	VOTRE ENTREPRISE											
35 06 06 37 00 009	Climatiseur PF = 2 x 3.8 kW	U										
	Climatiseur				ENS	1.000	4569.12	4569.12				
	Support				U	1.000	88.70	88.70				
	TOTAL		8.000	224.80	.	.	.	4657.82	4882.62	6542.71	7268.95	414.56
	VOTRE ENTREPRISE											
	Double split froid seul plafonnier Inverter au R 410 A											
35 06 06 40 00 003	Climatiseur PF = 2 x 1.95 kW	U										
	Climatiseur				ENS	1.000	3412.80	3412.80				
	Fixation				ENS	1.000	74.54	74.54				
	TOTAL		13.200	370.92	.	.	.	3487.34	3858.26	5170.07	5743.95	684.02
	VOTRE ENTREPRISE											
35 06 06 40 00 006	Climatiseur PF = 2 x 2.9 kW	U										
	Climatiseur				ENS	1.000	4551.84	4551.84				
	Fixation				ENS	1.000	116.49	116.49				
	TOTAL		13.200	370.92	.	.	.	4668.33	5039.25	6752.60	7502.14	684.02
	VOTRE ENTREPRISE											
35 06 06 40 00 009	Climatiseur PF = 2 x 3.8 kW	U										
	Climatiseur				ENS	1.000	5345.28	5345.28				
	Fixation				ENS	1.000	116.49	116.49				
	TOTAL		13.200	370.92	.	.	.	5461.77	5832.69	7815.80	8683.35	684.02
	VOTRE ENTREPRISE											
	Double split froid seul cassette Inverter au R 410 A											
35 06 06 43 00 003	Climatiseur PF = 2 x 1.95 kW	U										
	Climatiseur				ENS	1.000	4132.80	4132.80				
	Fixation				ENS	1.000	74.54	74.54				
	TOTAL		15.200	427.12	.	.	.	4207.34	4634.46	6210.18	6899.51	787.66
	VOTRE ENTREPRISE											
35 06 06 43 00 006	Climatiseur PF = 2 x 2.9 kW	U										
	Climatiseur				ENS	1.000	5243.04	5243.04				
	Fixation				ENS	1.000	116.49	116.49				
	TOTAL		15.200	427.12	.	.	.	5359.53	5786.65	7754.11	8614.82	787.66
	VOTRE ENTREPRISE											

Copyright © Groupe Moniteur RCS Paris 403 080 823

Code	Désignation des ouvrages	Unité	Main d'œuvre Temps moyen	Main d'œuvre M.-o. + charges sociales 4 x 28.10 €	Fournitures Unité	Fournitures Quantité	Fournitures Prix unitaires	Fournitures principales et annexes 7 x 8	Déboursé sec 5 ÷ 9	Prix de revient 10 x 1.340	Prix de vente indicatif € H.T. Fournitures et mise en œuvre 11 x 1.111	Prix de vente indicatif € H.T. Mise en œuvre seule 4 x 51.82 €
1	2	3	4	5	6	7	8	9	10	11	12	13
	Double split froid seul cassette Inverter au R 410 A *(suite)*											
35 06 06 43 00 009	Climatiseur PF = 2 x 3.8 kW	U										
	Climatiseur				ENS	1.000	5652.00	5652.00				
	Fixation				ENS	1.000	116.49	116.49				
	TOTAL		15.200	427.12	.	.	.	5768.49	6195.61	8302.12	9223.66	787.66
	VOTRE ENTREPRISE											
	Double split froid seul gainable Inverter au R 410 A											
35 06 06 46 00 003	Climatiseur PF = 2 x 1.95 kW	U										
	Climatiseur				ENS	1.000	3807.36	3807.36				
	Fixation				ENS	1.000	74.54	74.54				
	TOTAL		13.200	370.92	.	.	.	3881.90	4252.82	5698.78	6331.34	684.02
	VOTRE ENTREPRISE											
35 06 06 46 00 006	Climatiseur PF = 2 x 2.9 kW	U										
	Climatiseur				ENS	1.000	4894.56	4894.56				
	Fixation				ENS	1.000	116.49	116.49				
	TOTAL		13.200	370.92	.	.	.	5011.05	5381.97	7211.84	8012.35	684.02
	VOTRE ENTREPRISE											
35 06 06 46 00 009	Climatiseur PF = 2 x 3.8 kW	U										
	Climatiseur				ENS	1.000	5382.72	5382.72				
	Fixation				ENS	1.000	116.49	116.49				
	TOTAL		13.200	370.92	.	.	.	5499.21	5870.13	7865.97	8739.09	684.02
	VOTRE ENTREPRISE											
	Double split réversible mural Inverter au R 410 A											
35 06 06 49 00 003	Climatiseur PF = 2 x 1.95 kW PC = 2 x 2.2 kW	U										
	Climatiseur				ENS	1.000	2374.56	2374.56				
	Support				U	1.000	46.75	46.75				
	TOTAL		8.000	224.80	.	.	.	2421.31	2646.11	3545.79	3939.37	414.56
	VOTRE ENTREPRISE											
35 06 06 49 00 006	Climatiseur PF = 2 x 3.4 kW PC = 2 x 4.3 kW	U										
	Climatiseur				ENS	1.000	3962.88	3962.88				
	Support				U	1.000	88.70	88.70				
	TOTAL		8.000	224.80	.	.	.	4051.58	4276.38	5730.35	6366.42	414.56
	VOTRE ENTREPRISE											
35 06 06 49 00 009	Climatiseur PF = 2 x 4 kW PC = 2 x 4.8 kW	U										
	Climatiseur				ENS	1.000	4360.32	4360.32				
	Support				U	1.000	88.70	88.70				
	TOTAL		8.000	224.80	.	.	.	4449.02	4673.82	6262.92	6958.10	414.56
	VOTRE ENTREPRISE											
	Double split réversible allège Inverter au R 410 A											
35 06 06 52 00 003	Climatiseur PF = 2 x 1.95 kW PC = 2 x 2.2 kW	U										
	Climatiseur				ENS	1.000	2685.60	2685.60				
	Support				U	1.000	46.75	46.75				
	TOTAL		8.000	224.80	.	.	.	2732.35	2957.15	3962.58	4402.43	414.56
	VOTRE ENTREPRISE											
35 06 06 52 00 006	Climatiseur PF = 2 x 3.4 kW PC = 2 x 4.3 kW	U										
	Climatiseur				ENS	1.000	4593.60	4593.60				
	Support				U	1.000	88.70	88.70				
	TOTAL		8.000	224.80	.	.	.	4682.30	4907.10	6575.51	7305.39	414.56
	VOTRE ENTREPRISE											
35 06 06 52 00 009	Climatiseur PF = 2 x 4 kW PC = 2 x 4.8 kW	U										
	Climatiseur				ENS	1.000	5067.36	5067.36				
	Support				U	1.000	88.70	88.70				
	TOTAL		8.000	224.80	.	.	.	5156.06	5380.86	7210.35	8010.70	414.56
	VOTRE ENTREPRISE											

Copyright © Groupe Moniteur RCS Paris 403 080 823

Code	Désignation des ouvrages	Unité	Main d'œuvre Temps moyen	Main d'œuvre M.-o. + charges sociales 4 x 28.10 €	Fournitures Unité	Fournitures Quantité	Fournitures Prix unitaires	Fournitures Fournitures principales et annexes 7 x 8	Déboursé sec 5 + 9	Prix de revient 10 x 1.340	Prix de vente indicatif € H.T. Fournitures et mise en œuvre 11 x 1.111	Prix de vente indicatif € H.T. Mise en œuvre seule 4 x 51.82 €
1	2	3	4	5	6	7	8	9	10	11	12	13
	Double split réversible plafonnier Inverter au R 410 A											
35 06 06 55 00 003	Climatiseur PF = 2 x 2.6 kW PC = 2 x 3.4 kW	U										
	Climatiseur				ENS	1.000	3897.36	3897.36				
	Fixation				ENS	1.000	116.49	116.49				
	TOTAL		13.200	370.92	.	.	.	4013.85	4384.77	5875.59	6527.78	684.02
	VOTRE ENTREPRISE											
35 06 06 55 00 006	Climatiseur PF = 2 x 3.4 kW PC = 2 x 4.3 kW	U										
	Climatiseur				ENS	1.000	4936.32	4936.32				
	Fixation				ENS	1.000	116.49	116.49				
	TOTAL		13.200	370.92	.	.	.	5052.81	5423.73	7267.80	8074.53	684.02
	VOTRE ENTREPRISE											
35 06 06 55 00 009	Climatiseur PF = 2 x 4 kW PC = 2 x 4.8 kW	U										
	Climatiseur				ENS	1.000	5664.96	5664.96				
	Fixation				ENS	1.000	116.49	116.49				
	TOTAL		13.200	370.92	.	.	.	5781.45	6152.37	8244.18	9159.28	684.02
	VOTRE ENTREPRISE											
	Double split réversible cassette Inverter au R 410 A											
35 06 06 58 00 003	Climatiseur PF = 2 x 2.6 kW PC = 2 x 3.4 kW	U										
	Climatiseur				ENS	1.000	4947.12	4947.12				
	Fixation				ENS	1.000	116.49	116.49				
	TOTAL		15.200	427.12	.	.	.	5063.61	5490.73	7357.58	8174.27	787.66
	VOTRE ENTREPRISE											
35 06 06 58 00 006	Climatiseur PF = 2 x 3.4 kW PC = 2 x 4.3 kW	U										
	Climatiseur				ENS	1.000	5960.16	5960.16				
	Fixation				ENS	1.000	116.49	116.49				
	TOTAL		15.200	427.12	.	.	.	6076.65	6503.77	8715.05	9682.42	787.66
	VOTRE ENTREPRISE											
35 06 06 58 00 009	Climatiseur PF = 2 x 4 kW PC = 2 x 4.8 kW	U										
	Climatiseur				ENS	1.000	6304.32	6304.32				
	Fixation				ENS	1.000	116.49	116.49				
	TOTAL		15.200	427.12	.	.	.	6420.81	6847.93	9176.23	10194.79	787.66
	VOTRE ENTREPRISE											
	Double split réversible gainable Inverter au R 410 A											
35 06 06 61 00 003	Climatiseur PF = 2 x 2.6 kW PC = 2 x 3.4 kW	U										
	Climatiseur				ENS	1.000	4291.92	4291.92				
	Fixation				ENS	1.000	116.49	116.49				
	TOTAL		13.200	370.92	.	.	.	4408.41	4779.33	6404.30	7115.18	684.02
	VOTRE ENTREPRISE											
35 06 06 61 00 006	Climatiseur PF = 2 x 3.4 kW PC = 2 x 4.3 kW	U										
	Climatiseur				ENS	1.000	5279.04	5279.04				
	Fixation				ENS	1.000	116.49	116.49				
	TOTAL		13.200	370.92	.	.	.	5395.53	5766.45	7727.04	8584.74	684.02
	VOTRE ENTREPRISE											
35 06 06 61 00 009	Climatiseur PF = 2 x 4 kW PC = 2 x 4.8 kW	U										
	Climatiseur				ENS	1.000	5702.40	5702.40				
	Fixation				ENS	1.000	116.49	116.49				
	TOTAL		13.200	370.92	.	.	.	5818.89	6189.81	8294.35	9215.02	684.02
	VOTRE ENTREPRISE											
	TRI SPLIT A CONDENSATION PAR AIR Climatiseur tri split à condensation par air, froid seul ou réversible comprenant un groupe extérieur et 3 unités intérieures, compris fixations et télécommande. Protection, alimentation, raccordement électrique et évacuation des condensats à reprendre.											
	Tri split froid seul mural Inverter au R 410 A											
35 06 09 34 00 003	Climatiseur PF = 2 x 2 + 2.9 kW	U										
	Climatiseur				ENS	1.000	4235.76	4235.76				
	Support				U	1.000	88.70	88.70				
	TOTAL		10.000	281.00	.	.	.	4324.46	4605.46	6171.32	6856.34	518.20
	VOTRE ENTREPRISE											

Copyright © Groupe Moniteur RCS Paris 403 080 823

CLIMATISEUR TYPE SPLIT A CONDENSATION PAR AIR

Code	Désignation des ouvrages	Unité	Main d'œuvre: Temps moyen	Main d'œuvre: M.-o. + charges sociales 4 x 28.10 €	Fournitures: Unité	Fournitures: Quantité	Fournitures: Prix unitaires	Fournitures: Fournitures principales et annexes 7 x 8	Déboursé sec 5 + 9	Prix de revient 10 x 1.340	Prix de vente indicatif € H.T.: Fournitures et mise en œuvre 11 x 1.111	Prix de vente indicatif € H.T.: Mise en œuvre seule 4 x 51.82 €
1	2	3	4	5	6	7	8	9	10	11	12	13
	Tri split froid seul mural inverter au R 410 A *(suite)*											
35 06 09 34 00 006	Climatiseur PF = 1.39 + 2.8 + 3.3 kW	U										
	Climatiseur				ENS	1.000	4447.44	4447.44				
	Support				U	1.000	88.70	88.70				
	TOTAL		10.000	281.00	.	.	.	4536.14	4817.14	6454.97	7171.47	518.20
	VOTRE ENTREPRISE											
35 06 09 34 00 009	Climatiseur PF = 3 x 3.0 kW	U										
	Climatiseur				ENS	1.000	4914.00	4914.00				
	Support				U	1.000	88.70	88.70				
	TOTAL		10.000	281.00	.	.	.	5002.70	5283.70	7080.16	7866.06	518.20
	VOTRE ENTREPRISE											
	Tri split froid seul allège inverter au R 410 A											
35 06 09 37 00 003	Climatiseur PF = 2 x 2 + 2.9 kW	U										
	Climatiseur				ENS	1.000	4438.80	4438.80				
	Support				U	1.000	88.70	88.70				
	TOTAL		10.000	281.00	.	.	.	4527.50	4808.50	6443.39	7158.61	518.20
	VOTRE ENTREPRISE											
35 06 09 37 00 006	Climatiseur PF = 1.39 + 2.8 + 3.3 kW	U										
	Climatiseur				ENS	1.000	5041.44	5041.44				
	Support				U	1.000	88.70	88.70				
	TOTAL		10.000	281.00	.	.	.	5130.14	5411.14	7250.93	8055.78	518.20
	VOTRE ENTREPRISE											
35 06 09 37 00 009	Climatiseur PF = 3 x 3.0 kW	U										
	Climatiseur				ENS	1.000	5592.24	5592.24				
	Support				U	1.000	88.70	88.70				
	TOTAL		10.000	281.00	.	.	.	5680.94	5961.94	7989.00	8875.78	518.20
	VOTRE ENTREPRISE											
	Tri split froid seul plafonnier inverter au R 410 A											
35 06 09 40 00 003	Climatiseur PF = 3 x 2.5 kW	U										
	Climatiseur				ENS	1.000	5847.12	5847.12				
	Fixation				ENS	1.000	130.39	130.39				
	TOTAL		18.800	528.28	.	.	.	5977.51	6505.79	8717.76	9685.43	974.22
	VOTRE ENTREPRISE											
35 06 09 40 00 006	Climatiseur PF = 12.17 + 3.1 + 3.73 kW	U										
	Climatiseur				ENS	1.000	6181.20	6181.20				
	Fixation				ENS	1.000	130.39	130.39				
	TOTAL		18.800	528.28	.	.	.	6311.59	6839.87	9165.43	10182.79	974.22
	VOTRE ENTREPRISE											
35 06 09 40 00 009	Climatiseur PF = 3 x 3.0 kW	U										
	Climatiseur				ENS	1.000	6374.16	6374.16				
	Fixation				ENS	1.000	130.39	130.39				
	TOTAL		18.800	528.28	.	.	.	6504.55	7032.83	9423.99	10470.05	974.22
	VOTRE ENTREPRISE											
	Tri split froid seul cassette inverter au R 410 A											
35 06 09 43 00 003	Climatiseur PF = 3 x 2.5 kW	U										
	Climatiseur				ENS	1.000	6927.12	6927.12				
	Fixation				ENS	1.000	130.39	130.39				
	TOTAL		20.800	584.48	.	.	.	7057.51	7641.99	10240.27	11376.94	1077.86
	VOTRE ENTREPRISE											
35 06 09 43 00 006	Climatiseur PF = 12.17 + 3.1 + 3.73 kW	U										
	Climatiseur				ENS	1.000	7372.80	7372.80				
	Fixation				ENS	1.000	130.39	130.39				
	TOTAL		20.800	584.48	.	.	.	7503.19	8087.67	10837.48	12040.44	1077.86
	VOTRE ENTREPRISE											
35 06 09 43 00 009	Climatiseur PF = 3 x 3.0 kW	U										
	Climatiseur				ENS	1.000	7410.96	7410.96				
	Fixation				ENS	1.000	130.39	130.39				
	TOTAL		20.800	584.48	.	.	.	7541.35	8125.83	10888.61	12097.25	1077.86
	VOTRE ENTREPRISE											

Copyright © Groupe Moniteur RCS Paris 403 080 823

Code	Désignation des ouvrages	Unité	Main d'œuvre: Temps moyen	Main d'œuvre: M.-o. + charges sociales 4 x 28.10 €	Fournitures: Unité	Fournitures: Quantité	Fournitures: Prix unitaires	Fournitures: Fournitures principales et annexes 7 x 8	Déboursé sec 5 + 9	Prix de revient 10 x 1.340	Prix de vente indicatif € H.T.: Fournitures et mise en œuvre 11 x 1.111	Prix de vente indicatif € H.T.: Mise en œuvre seule 4 x 51.82 €
1	2	3	4	5	6	7	8	9	10	11	12	13
Tri split froid seul gainable inverter au R 410 A												
35 06 09 46 00 003	Climatiseur PF = 3 x 2.5 kW	U										
	Climatiseur				ENS	1.000	6438.96	6438.96				
	Fixation				ENS	1.000	130.39	130.39				
	TOTAL		19.800	556.38	.	.	.	6569.35	7125.73	9548.48	10608.36	1026.04
	VOTRE ENTREPRISE											
35 06 09 46 00 006	Climatiseur PF = 12.17 + 3.1 + 3.73 kW	U										
	Climatiseur				ENS	1.000	6901.20	6901.20				
	Fixation				ENS	1.000	130.39	130.39				
	TOTAL		19.800	556.38	.	.	.	7031.59	7587.97	10167.88	11296.51	1026.04
	VOTRE ENTREPRISE											
35 06 09 46 00 009	Climatiseur PF = 3 x 3.0 kW	U										
	Climatiseur				ENS	1.000	6888.24	6888.24				
	Fixation				ENS	1.000	130.39	130.39				
	TOTAL		19.800	556.38	.	.	.	7018.63	7575.01	10150.51	11277.22	1026.04
	VOTRE ENTREPRISE											
Tri split réversible mural inverter au R 410 A												
35 06 09 49 00 003	Climatiseur PF = 2 x 2 + 2.8 kW, PC = 2 x 2.53 + 3.54 kW	U										
	Climatiseur				ENS	1.000	4186.08	4186.08				
	Support				U	1.000	88.70	88.70				
	TOTAL		10.000	281.00	.	.	.	4274.78	4555.78	6104.75	6782.38	518.20
	VOTRE ENTREPRISE											
35 06 09 49 00 006	Climatiseur PF = 1.48 + 2.96 + 3.56 kW, PC = 1.78 + 3.56 + 4.26 kW	U										
	Climatiseur				ENS	1.000	4767.12	4767.12				
	Support				U	1.000	88.70	88.70				
	TOTAL		10.000	281.00	.	.	.	4855.82	5136.82	6883.34	7647.39	518.20
	VOTRE ENTREPRISE											
35 06 09 49 00 009	Climatiseur PF = 2 x 2.96 + 2.08 kW, PC = 2 x 3.56 + 2.48 kW	U										
	Climatiseur				ENS	1.000	4851.36	4851.36				
	Support				U	1.000	88.70	88.70				
	TOTAL		10.000	281.00	.	.	.	4940.06	5221.06	6996.22	7772.80	518.20
	VOTRE ENTREPRISE											
Tri split réversible allège inverter au R 410 A												
35 06 09 52 00 003	Climatiseur PF = 2 x 2 + 2.8 kW, PC = 2 x 2.53 + 3.54 kW	U										
	Climatiseur				ENS	1.000	4618.80	4618.80				
	Support				U	1.000	88.70	88.70				
	TOTAL		10.000	281.00	.	.	.	4707.50	4988.50	6684.59	7426.58	518.20
	VOTRE ENTREPRISE											
35 06 09 52 00 006	Climatiseur PF = 1.48 + 2.96 + 3.56 kW, PC = 1.78 + 3.56 + 4.26 kW	U										
	Climatiseur				ENS	1.000	5591.52	5591.52				
	Support				U	1.000	88.70	88.70				
	TOTAL		10.000	281.00	.	.	.	5680.22	5961.22	7988.03	8874.70	518.20
	VOTRE ENTREPRISE											
35 06 09 52 00 009	Climatiseur PF = 2 x 2.96 + 2.08 kW, PC = 2 x 3.56 + 2.48 kW	U										
	Climatiseur				ENS	1.000	5847.12	5847.12				
	Support				U	1.000	88.70	88.70				
	TOTAL		10.000	281.00	.	.	.	5935.82	6216.82	8330.54	9255.23	518.20
	VOTRE ENTREPRISE											
Tri split réversible plafonnier inverter au R 410 A												
35 06 09 55 00 003	Climatiseur PF = 3 x 2.26 kW, PC = 3 x 2.86 kW	U										
	Climatiseur				ENS	1.000	5531.76	5531.76				
	Fixation				ENS	1.000	130.39	130.39				
	TOTAL		18.800	528.28	.	.	.	5662.15	6190.43	8295.18	9215.94	974.22
	VOTRE ENTREPRISE											

Copyright © Groupe Moniteur RCS Paris 403 080 823

CLIMATISEUR TYPE SPLIT A CONDENSATION PAR AIR

Code	Désignation des ouvrages	Unité	Main d'œuvre: Temps moyen	Main d'œuvre: M.-o. + charges sociales 4 x 28.10 €	Fournitures: Unité	Fournitures: Quantité	Fournitures: Prix unitaires	Fournitures: Fournitures principales et annexes 7 x 8	Déboursé sec 5 + 9	Prix de revient 10 x 1.340	Prix de vente indicatif € H.T.: Fournitures et mise en œuvre 11 x 1.111	Prix de vente indicatif € H.T.: Mise en œuvre seule 4 x 51.82 €
1	2	3	4	5	6	7	8	9	10	11	12	13
	Tri split réversible plafonnier Inverter au R 410 A *(suite)*											
35 06 09 55 00 006	Climatiseur PF = 2 x 2.15 + 3.7 kW, PC = 2 x 2.58 + 4.44 kW	U										
	Climatiseur				ENS	1.000	6436.08	6436.08				
	Fixation				ENS	1.000	130.39	130.39				
	TOTAL		18.800	528.28	.	.	.	6566.47	7094.75	9506.96	10562.23	974.22
	VOTRE ENTREPRISE											
35 06 09 55 00 009	Climatiseur PF = 2 x 2.96 + 2.08 kW, PC = 2 x 3.56 + 2.48 kW	U										
	Climatiseur				ENS	1.000	6296.40	6296.40				
	Fixation				ENS	1.000	130.39	130.39				
	TOTAL		18.800	528.28	.	.	.	6426.79	6955.07	9319.79	10354.29	974.22
	VOTRE ENTREPRISE											
	Tri split réversible cassette Inverter au R 410 A											
35 06 09 58 00 003	Climatiseur PF = 3 x 2.26 kW, PC = 3 x 2.86 kW	U										
	Climatiseur				ENS	1.000	7421.76	7421.76				
	Fixation				ENS	1.000	130.39	130.39				
	TOTAL		20.800	584.48	.	.	.	7552.15	8136.63	10903.08	12113.32	1077.86
	VOTRE ENTREPRISE											
35 06 09 58 00 006	Climatiseur PF = 2 x 2.15 + 3.7 kW, PC = 2 x 2.58 + 4.44 kW	U										
	Climatiseur				ENS	1.000	7805.52	7805.52				
	Fixation				ENS	1.000	130.39	130.39				
	TOTAL		20.800	584.48	.	.	.	7935.91	8520.39	11417.32	12684.64	1077.86
	VOTRE ENTREPRISE											
35 06 09 58 00 009	Climatiseur PF = 2 x 2.96 + 2.08 kW, PC = 2 x 3.56 + 2.48 kW	U										
	Climatiseur				ENS	1.000	7845.12	7845.12				
	Fixation				ENS	1.000	130.39	130.39				
	TOTAL		20.800	584.48	.	.	.	7975.51	8559.99	11470.39	12743.60	1077.86
	VOTRE ENTREPRISE											
	Tri split réversible gainable Inverter au R 410 A											
35 06 09 61 00 003	Climatiseur PF = 3 x 2.26 kW, PC = 3 x 2.86 kW	U										
	Climatiseur				ENS	1.000	6438.96	6438.96				
	Fixation				ENS	1.000	130.39	130.39				
	TOTAL		19.800	556.38	.	.	.	6569.35	7125.73	9548.48	10608.36	1026.04
	VOTRE ENTREPRISE											
35 06 09 61 00 006	Climatiseur PF = 2 x 2.15 + 3.7 kW, PC = 2 x 2.58 + 4.44 kW	U										
	Climatiseur				ENS	1.000	6849.36	6849.36				
	Fixation				ENS	1.000	130.39	130.39				
	TOTAL		19.800	556.38	.	.	.	6979.75	7536.13	10098.41	11219.33	1026.04
	VOTRE ENTREPRISE											
35 06 09 61 00 009	Climatiseur PF = 2 x 2.96 + 2.08 kW, PC = 2 x 3.56 + 2.48 kW	U										
	Climatiseur				ENS	1.000	6836.40	6836.40				
	Fixation				ENS	1.000	130.39	130.39				
	TOTAL		19.800	556.38	.	.	.	6966.79	7523.17	10081.05	11200.05	1026.04
	VOTRE ENTREPRISE											
	QUADRI SPLIT A CONDENSATION PAR AIR Climatiseur quadri split à condensation par air, comprenant un groupe extérieur et 4 unités intérieures, compris fixations et télécommande. Protection, alimentation, raccordement électrique et évacuation des condensats à reprendre.											
	Quadri split réversible mural Inverter au R 410 A											
35 06 12 19 00 003	Climatiseur PF = 8 kW PC = 9.5 kW	U										
	Climatiseur				ENS	1.000	4108.65	4108.65				
	Support				U	1.000	88.70	88.70				
	TOTAL		12.000	337.20	.	.	.	4197.35	4534.55	6076.30	6750.77	621.84
	VOTRE ENTREPRISE											
	Quadri split réversible allège Inverter au R 410 A											
35 06 12 22 00 003	Climatiseur PF = 8 kW PC = 9.5 kW	U										
	Climatiseur				ENS	1.000	5505.15	5505.15				
	Support				U	1.000	88.70	88.70				
	TOTAL		12.000	337.20	.	.	.	5593.85	5931.05	7947.61	8829.79	621.84
	VOTRE ENTREPRISE											

Copyright © Groupe Moniteur RCS Paris 403 080 823

Code	Désignation des ouvrages	Unité	Main d'œuvre: Temps moyen	Main d'œuvre: M.-o. + charges sociales 4 x 28.10 €	Fournitures: Unité	Fournitures: Quantité	Fournitures: Prix unitaires	Fournitures: Fournitures principales et annexes 7 x 8	Déboursé sec 5 + 9	Prix de revient 10 x 1.340	Prix de vente indicatif € H.T.: Fournitures et mise en œuvre 11 x 1.111	Prix de vente indicatif € H.T.: Mise en œuvre seule 4 x 51.82 €
1	2	3	4	5	6	7	8	9	10	11	12	13
	Quadri split réversible cassette Inverter au R 410 A											
35 06 12 28 00 003	Climatiseur PF = 8 kW PC = 9.5 kW	U										
	Climatiseur				ENS	1.000	6828.15	6828.15				
	Fixation				ENS	1.000	144.28	144.28				
	TOTAL		24.400	685.64	.	.	.	6972.43	7658.07	10261.81	11400.87	1264.41
	VOTRE ENTREPRISE											
	Quadri split réversible gainable inverter au R 410 A											
35 06 12 31 00 003	Climatiseur PF = 8 kW PC = 9.5 kW	U										
	Climatiseur				ENS	1.000	6548.85	6548.85				
	Fixation				ENS	1.000	144.28	144.28				
	TOTAL		22.400	629.44	.	.	.	6693.13	7322.57	9812.24	10901.40	1160.77
	VOTRE ENTREPRISE											
	SPLIT BASSE TEMPERATURE A CONDENSATION PAR AIR Climatiseur simple split basse température, froid seul comprenant un groupe extérieur et une unité intérieure, compris fixations. Protection, alimentation raccord électrique et évacuation des condensats à reprendre.											
	Simple split froid seul allège au R407 C											
35 06 15 03 00 003	Climatiseur P = 2 kW	U										
	Climatiseur				U	1.000	1479.41	1479.41				
	Support				U	1.000	46.75	46.75				
	TOTAL		6.000	168.60	.	.	.	1526.16	1694.76	2270.98	2523.06	310.92
	VOTRE ENTREPRISE											
35 06 15 03 00 006	Climatiseur P = 3 kW	U										
	Climatiseur				U	1.000	1641.05	1641.05				
	Support				U	1.000	46.75	46.75				
	TOTAL		6.000	168.60	.	.	.	1687.80	1856.40	2487.58	2763.70	310.92
	VOTRE ENTREPRISE											
35 06 15 03 00 009	Climatiseur P = 4.3 kW	U										
	Climatiseur				U	1.000	2041.45	2041.45				
	Support				U	1.000	88.70	88.70				
	TOTAL		6.000	168.60	.	.	.	2130.15	2298.75	3080.32	3422.24	310.92
	VOTRE ENTREPRISE											
	ACCESSOIRES POUR CLIMATISEURS TYPE SPLIT											
	Liaison frigorifique isolée longueur 2,5 m avec dudgeon (aller-retour)											
35 06 18 03 00 003	Liaison 12x17 - 8x13	U										
	Liaison frigorifique				U	1.000	64.40	64.40				
	TOTAL		1.000	28.10	.	.	.	64.40	92.50	123.95	137.71	51.82
	VOTRE ENTREPRISE											
35 06 18 03 00 006	Liaison 15x21 - 8x13	U										
	LIAISON FRIGORIFIQUE				U	1.000	107.10	107.10				
	TOTAL		1.000	28.10	.	.	.	107.10	135.20	181.17	201.28	51.82
	VOTRE ENTREPRISE											
	Liaison frigorifique isolée longueur 5 m avec dudgeon (aller-retour)											
35 06 18 06 00 003	Liaison 12x17 - 8x13	U										
	LIAISON FRIGORIFIQUE				U	1.000	90.30	90.30				
	TOTAL		2.000	56.20	.	.	.	90.30	146.50	196.31	218.10	103.64
	VOTRE ENTREPRISE											
35 06 18 06 00 006	Liaison 15x21 - 8x13	U										
	LIAISON FRIGORIFIQUE				U	1.000	141.40	141.40				
	TOTAL		2.000	56.20	.	.	.	141.40	197.60	264.78	294.17	103.64
	VOTRE ENTREPRISE											
	Liaison frigorifique isolée longueur 8 m avec dudgeon (aller-retour)											
35 06 18 09 00 003	Liaison 12x17 - 8x13	U										
	LIAISON FRIGORIFIQUE				U	1.000	115.50	115.50				
	TOTAL		3.000	84.30	.	.	.	115.50	199.80	267.73	297.45	155.46
	VOTRE ENTREPRISE											

CLIMATISEUR TYPE SPLIT A CONDENSATION PAR AIR

Code	Désignation des ouvrages	Unité	Main d'œuvre: Temps moyen	Main d'œuvre: M.-o. + charges sociales 4 x 28.10 €	Fournitures: Unité	Fournitures: Quantité	Fournitures: Prix unitaires	Fournitures: Fournitures principales et annexes 7 x 8	Déboursé sec 5 + 9	Prix de revient 10 x 1.340	Prix de vente indicatif € H.T.: Fournitures et mise en œuvre 11 x 1.111	Prix de vente indicatif € H.T.: Mise en œuvre seule 4 x 51.82 €
1	2	3	4	5	6	7	8	9	10	11	12	13
	Liaison frigorifique isolée longueur 8 m avec dudgeon (aller-retour) *(suite)*											
35 06 18 09 00 006	Liaison 15x21 - 8x13	U										
	LIAISON FRIGORIFIQUE				U	1.000	170.80	170.80				
	TOTAL		3.000	84.30	.	.	.	170.80	255.10	341.83	379.77	155.46
	VOTRE ENTREPRISE											
	Liaison frigorifique isolée le mètre linéaire supplémentaire (aller-retour)											
35 06 18 12 00 003	Liaison 12x17 - 8x13	ML										
	LIAISON FRIGORIFIQUE				ML	1.200	5.29	6.35				
	TOTAL		0.300	8.43	.	.	.	6.35	14.78	19.81	22.01	15.55
	VOTRE ENTREPRISE											
35 06 18 12 00 006	Liaison 15x21 - 8x13	ML										
	LIAISON FRIGORIFIQUE				ML	1.200	6.76	8.11				
	TOTAL		0.300	8.43	.	.	.	8.11	16.54	22.16	24.62	15.55
	VOTRE ENTREPRISE											
35 06 18 12 00 009	Jeu de 2 raccords Flare 8x13 + 2 raccords Flare 12x17 pour liaison frigorifique	U										
	Raccord flare				U	1.000	17.69	17.69				
	TOTAL		0.200	5.62	.	.	.	17.69	23.31	31.24	34.71	10.36
	VOTRE ENTREPRISE											
35 06 18 12 00 012	Jeu de 2 raccords Flare 8x13 + 2 raccords Flare 15x21 pour liaison frigorifique	U										
	RACCORD FLARE				U	1.000	21.19	21.19				
	TOTAL		0.200	5.62	.	.	.	21.19	26.81	35.93	39.92	10.36
	VOTRE ENTREPRISE											
	Commande à distance standard (fil et raccordement électrique compris).											
35 06 18 15 00 003	Commande murale	U										
	TELECOMMANDE				U	1.000	220.10	220.10				
	TOTAL		1.000	28.10	.	.	.	220.10	248.20	332.59	369.51	51.82
	VOTRE ENTREPRISE											
	Pompe de relevage des condensats											
35 06 18 18 00 004	Pompe relevage condensats, débit jusqu'à 0,3 m3/h, hauteur manométrique jusqu'à 5,5 m CE	U										
	Module de relevage				U	1.000	153.00	153.00				
	TOTAL		0.500	14.05	.	.	.	153.00	167.05	223.85	248.70	25.91
	VOTRE ENTREPRISE											
	Régulateur toutes saisons											
35 06 18 21 00 003	Régulateur	U										
	Régulateur				U	1.000	229.60	229.60				
	TOTAL				.	.	.	229.60	229.60	307.66	341.81	
	VOTRE ENTREPRISE											
	Goulotte pour tuyauterie frigorifique											
35 06 18 24 00 003	Goulotte PVC	ML										
	Goulotte PVC				ML	1.000	10.41	10.41				
	TOTAL		0.150	4.22	.	.	.	10.41	14.63	19.60	21.78	7.77
	VOTRE ENTREPRISE											
	Support de tube frigorifique											
35 06 18 27 00 003	Support de tube frigorifique	U										
	Support				ENS	1.000	7.28	7.28				
	TOTAL		0.150	4.22	.	.	.	7.28	11.50	15.41	17.12	7.77
	VOTRE ENTREPRISE											

Copyright © Groupe Moniteur RCS Paris 403 080 823

Code	Désignation des ouvrages	Unité	Main d'œuvre Temps moyen	Main d'œuvre M.-o. + charges sociales 4 x 28.10 €	Fournitures Unité	Fournitures Quantité	Fournitures Prix unitaires	Fournitures principales et annexes 7 x 8	Déboursé sec 5 + 9	Prix de revient 10 x 1.340	Prix de vente indicatif € H.T. Fournitures et mise en œuvre 11 x 1.111	Prix de vente indicatif € H.T. Mise en œuvre seule 4 x 51.82 €
1	2	3	4	5	6	7	8	9	10	11	12	13
	CLIMATISEUR MONOBLOC A CONDENSATION PAR EAU											
	CONSOLE DE TRAITEMENT D'AIR EN ALLEGE											
	Console froid seul allège avec vanne pressostatique au R 407 C											
35 09 03 03 00 003	Console de traitement d'air P = 2.3 kW	U										
	Climatiseur				U	1.000	1860.61	1860.61				
	Support				U	1.000	88.70	88.70				
	TOTAL		1.000	28.10	.	.	.	1949.31	1977.41	2649.73	2943.85	51.82
	VOTRE ENTREPRISE											
35 09 03 03 00 006	Console de traitement d'air P = 3 kW	U										
	Climatiseur				U	1.000	1978.21	1978.21				
	Support				U	1.000	88.70	88.70				
	TOTAL		1.000	28.10	.	.	.	2066.91	2095.01	2807.31	3118.92	51.82
	VOTRE ENTREPRISE											
35 09 03 03 00 009	Console de traitement d'air P = 4.3 kW	U										
	Climatiseur				U	1.000	2375.81	2375.81				
	Support				U	1.000	88.70	88.70				
	TOTAL		1.000	28.10	.	.	.	2464.51	2492.61	3340.10	3710.85	51.82
	VOTRE ENTREPRISE											
	Majoration batterie électrique pour console à condensation par eau pré-montage usine.											
35 09 03 06 00 006	Majoration batterie électrique P = 2 kW	U										
	Chauffage électrique				U	1.000	192.50	192.50				
	TOTAL				.	.	.	192.50	192.50	257.95	286.58	
	VOTRE ENTREPRISE											
35 09 03 06 00 009	Majoration batterie électrique P = 3 kW	U										
	Chauffage électrique				U	1.000	281.51	281.51				
	TOTAL				.	.	.	281.51	281.51	377.22	419.09	
	VOTRE ENTREPRISE											
	CLIMATISEUR MONOBLOC AUTONOME A CONDENSATION PAR AIR											
	UNITE AUTONOME DE TOITURE A CONDENSATION PAR AIR TYPE ROOF-TOP montage extérieur, comprenant une unité extérieure horizontale au R410 A, gainable. Non compris socle en béton ou métallique, étanchéité, chevêtre.											
	Modèle réversible											
35 12 03 06 00 004	Climatiseur PF = 9.8 kW PC = 9.6 kW	U										
	Climatiseur				U	1.000	4417.00	4417.00				
	TOTAL		2.000	56.20	.	.	.	4417.00	4473.20	5994.09	6659.43	103.64
	VOTRE ENTREPRISE											
35 12 03 06 00 007	Climatiseur PF = 13.0 kW PC = 12.1 kW	U										
	Climatiseur				U	1.000	5225.85	5225.85				
	TOTAL		2.000	56.20	.	.	.	5225.85	5282.05	7077.95	7863.60	103.64
	VOTRE ENTREPRISE											
35 12 03 06 00 010	Climatiseur PF = 14.5 kW PC = 14.2 kW	U										
	Climatiseur				U	1.000	5703.60	5703.60				
	TOTAL		2.000	56.20	.	.	.	5703.60	5759.80	7718.13	8574.84	103.64
	VOTRE ENTREPRISE											
35 12 03 06 00 013	Climatiseur PF = 16.8 kW PC = 15.8 kW	U										
	Climatiseur				U	1.000	5975.55	5975.55				
	TOTAL		2.000	56.20	.	.	.	5975.55	6031.75	8082.54	8979.70	103.64
	VOTRE ENTREPRISE											
35 12 03 06 00 016	Climatiseur PF = 18.9 kW PC = 19 kW	U										
	Climatiseur				U	1.000	6997.20	6997.20				
	TOTAL		2.000	56.20	.	.	.	6997.20	7053.40	9451.56	10500.68	103.64
	VOTRE ENTREPRISE											
35 12 03 06 00 019	Climatiseur PF = 25.4 kW PC = 24.2 kW	U										
	Climatiseur				U	1.000	8526.00	8526.00				
	TOTAL		2.000	56.20	.	.	.	8526.00	8582.20	11500.15	12776.67	103.64
	VOTRE ENTREPRISE											

Copyright © Groupe Moniteur RCS Paris 403 080 823

CLIMATISEUR MONOBLOC AUTONOME A CONDENSATION PAR AIR

Code	Désignation des ouvrages	Unité	Main d'œuvre: Temps moyen	Main d'œuvre: M.-o. + charges sociales 4 x 28.10 €	Fournitures: Unité	Fournitures: Quantité	Fournitures: Prix unitaires	Fournitures: Fournitures principales et annexes 7 x 8	Déboursé sec 5 + 9	Prix de revient 10 x 1.340	Prix de vente indicatif € H.T.: Fournitures et mise en œuvre 11 x 1.111	Prix de vente indicatif € H.T.: Mise en œuvre seule 4 x 51.82 €
1	2	3	4	5	6	7	8	9	10	11	12	13
	Majoration pour thermostat											
35 12 03 09 00 003	Thermostat mural Télécommande	U			U	1.000	247.80	247.80				
	TOTAL		1.000	28.10	.	.	.	247.80	275.90	369.71	410.75	51.82
	VOTRE ENTREPRISE											
	Majoration pour filtre à air (reprise)											
35 12 03 12 00 004	Majoration filtre à air PF = 9.8 kW PC = 9.6 kW Filtre à air	U			U	1.000	110.25	110.25				
	TOTAL				.	.	.	110.25	110.25	147.74	164.14	
	VOTRE ENTREPRISE											
35 12 03 12 00 007	Majoration filtre à air PF = 13 à 16.8 kW PC = 12.1 à 15.8 kW Filtre à air	U			U	1.000	110.25	110.25				
	TOTAL				.	.	.	110.25	110.25	147.74	164.14	
	VOTRE ENTREPRISE											
35 12 03 12 00 010	Majoration filtre à air PF = 18.9 kW PC = 19 kW Filtre à air	U			U	1.000	110.25	110.25				
	TOTAL				.	.	.	110.25	110.25	147.74	164.14	
	VOTRE ENTREPRISE											
35 12 03 12 00 013	Majoration filtre à air PF = 25.4 kW PC = 24.2 kW Filtre à air	U			U	1.000	220.50	220.50				
	TOTAL				.	.	.	220.50	220.50	295.47	328.27	
	VOTRE ENTREPRISE											
	MAJORATION POUR CHAUFFAGE ELECTRIQUE montage en usine.											
	Majoration pour chauffage d'appoint intégré par batterie électrique											
35 12 09 03 00 004	Chauffage d'appoint PC = 9.6 kW Batterie électrique	U			U	1.000	635.78	635.78				
	TOTAL				.	.	.	635.78	635.78	851.95	946.52	
	VOTRE ENTREPRISE											
35 12 09 03 00 007	Chauffage d'appoint PC = 12.1 à 14.2 kW Batterie électrique	U			U	1.000	772.49	772.49				
	TOTAL				.	.	.	772.49	772.49	1035.14	1150.04	
	VOTRE ENTREPRISE											
35 12 09 03 00 010	Chauffage d'appoint PC = 15.8 à 24.2 kW Batterie électrique	U			U	1.000	923.90	923.90				
	TOTAL				.	.	.	923.90	923.90	1238.03	1375.45	
	VOTRE ENTREPRISE											
	CLIMATISEUR ARMOIRE BIBLOC A CONDENSATION PAR AIR											
	CLIMATISEUR ARMOIRE VERTICALE BI-BLOC A CONDENSATION PAR AIR R407C de type Split System, comprenant une section intérieure de traitement d'air positionnée à la verticale, gainable, et d'une section extérieure avec accessoires. Protection, alimentation, raccordement électrique et évacuation des condensats à reprendre.											
	Climatiseur											
35 18 03 03 00 003	Climatiseur PF = 9.7 kW Armoire climatisation	U			U	1.000	5005.35	5005.35				
	TOTAL		4.000	112.40	.	.	.	5005.35	5117.75	6857.79	7619.00	207.28
	VOTRE ENTREPRISE											
35 18 03 03 00 006	Climatiseur PF = 16.2 kW Armoire climatisation	U			U	1.000	5887.35	5887.35				
	TOTAL		4.000	112.40	.	.	.	5887.35	5999.75	8039.67	8932.07	207.28
	VOTRE ENTREPRISE											
35 18 03 03 00 009	Climatiseur PF = 19.8 kW Armoire climatisation	U			U	1.000	8643.60	8643.60				
	TOTAL		4.000	112.40	.	.	.	8643.60	8756.00	11733.04	13035.41	207.28
	VOTRE ENTREPRISE											
35 18 03 03 00 012	Climatiseur PF = 29 kW Armoire climatisation	U			U	1.000	10936.80	10936.80				
	TOTAL		4.000	112.40	.	.	.	10936.80	11049.20	14805.93	16449.39	207.28
	VOTRE ENTREPRISE											

Copyright © Groupe Moniteur RCS Paris 403 080 823

Code	Désignation des ouvrages	Unité	Main d'œuvre: Temps moyen	Main d'œuvre: M.-o. + charges sociales 4 x 28.10 €	Fournitures: Unité	Fournitures: Quantité	Fournitures: Prix unitaires	Fournitures: Fournitures principales et annexes 7 x 8	Déboursé sec 5 + 9	Prix de revient 10 x 1.340	Prix de vente indicatif € H.T.: Fournitures et mise en œuvre 11 x 1.111	Prix de vente indicatif € H.T.: Mise en œuvre seule 4 x 51.82 €
1	2	3	4	5	6	7	8	9	10	11	12	13
	Climatiseur *(suite)*											
35 18 03 03 00 015	Climatiseur PF = 38.9 kW Armoire climatisation	U			U	1.000	15662.85	15662.85				
	TOTAL		8.000	224.80	.	.	.	15662.85	15887.65	21289.45	23652.58	414.56
	VOTRE ENTREPRISE											
35 18 03 03 00 018	Climatiseur PF = 55 kW Armoire climatisation	U			U	1.000	19778.85	19778.85				
	TOTAL		8.000	224.80	.	.	.	19778.85	20003.65	26804.89	29780.23	414.56
	VOTRE ENTREPRISE											
	Liaison frigorifique jusqu'à 10 m											
35 18 03 06 00 003	Liaison frigorifique PF = 9.7 kW Liaison préchargée	U			U	1.000	307.23	307.23				
	TOTAL		4.000	112.40	.	.	.	307.23	419.63	562.30	624.72	207.28
	VOTRE ENTREPRISE											
35 18 03 06 00 006	Liaison frigorifique PF = 16.2 kW Liaison préchargée	U			U	1.000	328.55	328.55				
	TOTAL		4.000	112.40	.	.	.	328.55	440.95	590.87	656.46	207.28
	VOTRE ENTREPRISE											
35 18 03 06 00 009	Liaison frigorifique PF = 19.8 kW Liaison préchargée	U			U	1.000	413.81	413.81				
	TOTAL		4.000	112.40	.	.	.	413.81	526.21	705.12	783.39	207.28
	VOTRE ENTREPRISE											
35 18 03 06 00 012	Liaison frigorifique PF = 29 kW Liaison préchargée	U			U	1.000	561.55	561.55				
	TOTAL		4.000	112.40	.	.	.	561.55	673.95	903.09	1003.33	207.28
	VOTRE ENTREPRISE											
35 18 03 06 00 015	Liaison frigorifique PF = 38.9 kW Liaison préchargée	U			U	1.000	659.30	659.30				
	TOTAL		4.000	112.40	.	.	.	659.30	771.70	1034.08	1148.86	207.28
	VOTRE ENTREPRISE											
35 18 03 06 00 018	Liaison frigorifique PF = 55 kW Liaison préchargée	U			U	1.000	702.67	702.67				
	TOTAL		4.000	112.40	.	.	.	702.67	815.07	1092.19	1213.42	207.28
	VOTRE ENTREPRISE											
	Majoration pour chauffage par batterie électrique montage en usine.											
35 18 03 12 00 003	Batterie électrique pour P = 9 kW pour PF = 9.7 kW Batterie électrique	U			U	1.000	554.19	554.19				
	TOTAL				.	.	.	554.19	554.19	742.61	825.04	
	VOTRE ENTREPRISE											
35 18 03 12 00 006	Batterie électrique pour P = 12 kW pour PF = 16.2 kW Batterie électrique	U			U	1.000	639.45	639.45				
	TOTAL				.	.	.	639.45	639.45	856.86	951.97	
	VOTRE ENTREPRISE											
35 18 03 12 00 009	Batterie électrique pour P = 18 kW pour PF = 19.8 kW Batterie électrique	U			U	1.000	1575.11	1575.11				
	TOTAL				.	.	.	1575.11	1575.11	2110.65	2344.93	
	VOTRE ENTREPRISE											
35 18 03 12 00 012	Batterie électrique pour P = 22.5 kW pour PF = 29 kW Batterie électrique	U			U	1.000	1788.26	1788.26				
	TOTAL				.	.	.	1788.26	1788.26	2396.27	2662.26	
	VOTRE ENTREPRISE											
35 18 03 12 00 015	Batterie électrique pour P = 37.5 kW pour PF = 38.9 kW Batterie électrique	U			U	1.000	2000.67	2000.67				
	TOTAL				.	.	.	2000.67	2000.67	2680.90	2978.48	
	VOTRE ENTREPRISE											

Copyright © Groupe Moniteur RCS Paris 403 080 823

CLIMATISEUR ARMOIRE BIBLOC A CONDENSATION PAR AIR

Code	Désignation des ouvrages	Unité	Main d'œuvre: Temps moyen	Main d'œuvre: M.-o. + charges sociales 4 x 28.10 €	Fournitures: Unité	Fournitures: Quantité	Fournitures: Prix unitaires	Fournitures: Fournitures principales et annexes 7 x 8	Déboursé sec 5 + 9	Prix de revient 10 x 1.340	Prix de vente indicatif € H.T.: Fournitures et mise en œuvre 11 x 1.111	Prix de vente indicatif € H.T.: Mise en œuvre seule 4 x 51.82 €
1	2	3	4	5	6	7	8	9	10	11	12	13
	Majoration pour chauffage par batterie électrique *(suite)*											
35 18 03 12 00 018	Batterie électrique pour P = 45 kW pour PF = 55 kW	U										
	Batterie électrique				U	1.000	2128.56	2128.56				
	TOTAL				.	.	.	2128.56	2128.56	2852.27	3168.87	
	VOTRE ENTREPRISE											
	Majoration pour chauffage par batterie eau chaude montage en usine.											
35 18 03 15 00 003	Batterie électrique pour P = 15.5 kW pour PF = 9.7 kW	U										
	Batterie eau chaude				U	1.000	528.47	528.47				
	TOTAL				.	.	.	528.47	528.47	708.15	786.75	
	VOTRE ENTREPRISE											
35 18 03 15 00 006	Batterie électrique pour P = 29.7 kW pour PF = 16.2 kW	U										
	Batterie eau chaude				U	1.000	680.61	680.61				
	TOTAL				.	.	.	680.61	680.61	912.02	1013.25	
	VOTRE ENTREPRISE											
35 18 03 15 00 009	Batterie électrique pour P = 38.5 kW pour PF = 19.8 kW	U										
	Batterie eau chaude				U	1.000	830.55	830.55				
	TOTAL				.	.	.	830.55	830.55	1112.94	1236.48	
	VOTRE ENTREPRISE											
35 18 03 15 00 012	Batterie électrique pour P = 50 kW pour PF = 29 kW	U										
	Batterie eau chaude				U	1.000	868.04	868.04				
	TOTAL				.	.	.	868.04	868.04	1163.17	1292.28	
	VOTRE ENTREPRISE											
35 18 03 15 00 015	Batterie électrique pour P = 77 kW pour PF = 38.9 kW	U										
	Batterie eau chaude				U	1.000	966.53	966.53				
	TOTAL				.	.	.	966.53	966.53	1295.15	1438.91	
	VOTRE ENTREPRISE											
35 18 03 15 00 018	Batterie électrique pour P = 94 kW pour PF = 55 kW	U										
	Batterie eau chaude				U	1.000	1065.02	1065.02				
	TOTAL				.	.	.	1065.02	1065.02	1427.13	1585.54	
	VOTRE ENTREPRISE											
	Majoration pour thermostat d'ambiance											
35 18 03 18 00 003	Thermostat PF = 9.7 kW à 16.2 kW	U										
	Thermostat				U	1.000	115.40	115.40				
	TOTAL		2.000	56.20	.	.	.	115.40	171.60	229.94	255.46	103.64
	VOTRE ENTREPRISE											
35 18 03 18 00 007	Thermostat PF = 19.8 kW à 55 kW	U										
	Thermostat				U	1.000	468.93	468.93				
	TOTAL		2.000	56.20	.	.	.	468.93	525.13	703.67	781.78	103.64
	VOTRE ENTREPRISE											
	Majoration pour forte ventilation montage en usine.											
35 18 03 21 00 003	Majoration forte ventilation pour PF = 9.7 kW	U										
	Forte ventilation				U	1.000	383.67	383.67				
	TOTAL				.	.	.	383.67	383.67	514.12	571.19	
	VOTRE ENTREPRISE											
35 18 03 21 00 006	Majoration forte ventilation pour PF = 16.2 kW	U										
	Forte ventilation				U	1.000	425.57	425.57				
	TOTAL				.	.	.	425.57	425.57	570.26	633.56	
	VOTRE ENTREPRISE											
	Majoration pour fonction toutes saisons montage en usine.											
35 18 03 24 00 003	Majoration fonction toutes saisons pour PF = 9.7 kW	U										
	Fonction toutes saisons				U	1.000	255.05	255.05				
	TOTAL				.	.	.	255.05	255.05	341.77	379.71	
	VOTRE ENTREPRISE											
35 18 03 24 00 006	Majoration fonction toutes saisons pour PF = 16.2 kW	U										
	Fonction toutes saisons				U	1.000	272.69	272.69				
	TOTAL				.	.	.	272.69	272.69	365.40	405.96	
	VOTRE ENTREPRISE											

Copyright © Groupe Moniteur RCS Paris 403 080 823

Code	Désignation des ouvrages	Unité	Main d'œuvre: Temps moyen	Main d'œuvre: M.-o. + charges sociales 4 x 28.10 €	Fournitures: Unité	Fournitures: Quantité	Fournitures: Prix unitaires	Fournitures: Fournitures principales et annexes 7 x 8	Déboursé sec 5 + 9	Prix de revient 10 x 1.340	Prix de vente indicatif € H.T.: Fournitures et mise en œuvre 11 x 1.111	Prix de vente indicatif € H.T.: Mise en œuvre seule 4 x 51.82 €
1	2	3	4	5	6	7	8	9	10	11	12	13
	Majoration pour fonction toutes saisons *(suite)*											
35 18 03 24 00 009	Majoration fonction toutes saisons pour PF = 19.8 kW	U										
	Fonction toutes saisons				U	1.000	281.51	281.51				
	TOTAL				.	.	.	281.51	281.51	377.22	419.09	
	VOTRE ENTREPRISE											
35 18 03 24 00 012	Majoration fonction toutes saisons pour PF = 29 kW	U										
	Fonction toutes saisons				U	1.000	288.86	288.86				
	TOTAL				.	.	.	288.86	288.86	387.07	430.03	
	VOTRE ENTREPRISE											
35 18 03 24 00 015	Majoration fonction toutes saisons pour PF = 38.9 kW	U										
	Fonction toutes saisons				U	1.000	468.93	468.93				
	TOTAL				.	.	.	468.93	468.93	628.37	698.12	
	VOTRE ENTREPRISE											
35 18 03 24 00 018	Majoration fonction toutes saisons pour PF = 55 kW	U										
	Fonction toutes saisons				U	1.000	468.93	468.93				
	TOTAL				.	.	.	468.93	468.93	628.37	698.12	
	VOTRE ENTREPRISE											
	Majoration pour départ de gaine de soufflage verticale											
35 18 03 27 00 003	Majoration départ de gaine de soufflage pour PF = 9.7 kW	U										
	Départ soufflage				U	1.000	64.68	64.68				
	TOTAL		2.000	56.20	.	.	.	64.68	120.88	161.98	179.96	103.64
	VOTRE ENTREPRISE											
35 18 03 27 00 006	Majoration départ de gaine de soufflage pour PF = 16.2 kW	U										
	Départ soufflage				U	1.000	64.68	64.68				
	TOTAL		2.000	56.20	.	.	.	64.68	120.88	161.98	179.96	103.64
	VOTRE ENTREPRISE											
35 18 03 27 00 009	Majoration départ de gaine de soufflage pour PF = 19.8 kW	U										
	Départ soufflage				U	1.000	81.59	81.59				
	TOTAL		4.000	112.40	.	.	.	81.59	193.99	259.95	288.80	207.28
	VOTRE ENTREPRISE											
35 18 03 27 00 012	Majoration départ de gaine de soufflage pour PF = 29 kW	U										
	Départ soufflage				U	1.000	81.59	81.59				
	TOTAL		4.000	112.40	.	.	.	81.59	193.99	259.95	288.80	207.28
	VOTRE ENTREPRISE											
35 18 03 27 00 015	Majoration départ de gaine de soufflage pour PF = 38.9 kW	U										
	Départ soufflage				U	1.000	97.76	97.76				
	TOTAL		4.000	112.40	.	.	.	97.76	210.16	281.61	312.87	207.28
	VOTRE ENTREPRISE											
35 18 03 27 00 018	Majoration départ de gaine de soufflage pour PF = 55 kW	U										
	Départ soufflage				U	1.000	97.76	97.76				
	TOTAL		4.000	112.40	.	.	.	97.76	210.16	281.61	312.87	207.28
	VOTRE ENTREPRISE											
	Majoration pour départ de gaine de reprise arrière totale											
35 18 03 30 00 003	Majoration départ de gaine de reprise PF = 9.7 kW	U										
	Reprise arrière				U	1.000	55.13	55.13				
	TOTAL		2.000	56.20	.	.	.	55.13	111.33	149.18	165.74	103.64
	VOTRE ENTREPRISE											
35 18 03 30 00 006	Majoration départ de gaine de reprise PF = 16.2 kW	U										
	Reprise arrière				U	1.000	94.08	94.08				
	TOTAL		2.000	56.20	.	.	.	94.08	150.28	201.38	223.73	103.64
	VOTRE ENTREPRISE											
35 18 03 30 00 009	Majoration départ de gaine de reprise PF = 19.8 kW	U										
	Reprise arrière				U	1.000	76.44	76.44				
	TOTAL		4.000	112.40	.	.	.	76.44	188.84	253.05	281.14	207.28
	VOTRE ENTREPRISE											

Copyright © Groupe Moniteur RCS Paris 403 080 823

CLIMATISEUR ARMOIRE BIBLOC A CONDENSATION PAR AIR

Code	Désignation des ouvrages	Unité	Main d'œuvre Temps moyen	Main d'œuvre M.-o. + charges sociales 4 x 28.10 €	Fournitures Unité	Fournitures Quantité	Fournitures Prix unitaires	Fournitures principales et annexes 7 x 8	Déboursé sec 5 + 9	Prix de revient 10 x 1.340	Prix de vente indicatif € H.T. Fournitures et mise en œuvre 11 x 1.111	Prix de vente indicatif € H.T. Mise en œuvre seule 4 x 51.82 €
1	2	3	4	5	6	7	8	9	10	11	12	13
	Majoration pour départ de gaine de reprise arrière totale *(suite)*											
35 18 03 30 00 012	Majoration départ de gaine de reprise PF = 29 kW Reprise arrière	U			U	1.000	76.44	76.44				
	TOTAL		4.000	112.40	.	.	.	76.44	188.84	253.05	281.14	207.28
	VOTRE ENTREPRISE											
35 18 03 30 00 015	Majoration départ de gaine de reprise PF = 38.9 kW Reprise arrière	U			U	1.000	97.76	97.76				
	TOTAL		4.000	112.40	.	.	.	97.76	210.16	281.61	312.87	207.28
	VOTRE ENTREPRISE											
35 18 03 30 00 018	Majoration départ de gaine de reprise PF = 55 kW Reprise arrière	U			U	1.000	107.31	107.31				
	TOTAL		4.000	112.40	.	.	.	107.31	219.71	294.41	327.09	207.28
	VOTRE ENTREPRISE											
	Majoration pour plénum de soufflage frontal											
35 18 03 33 00 003	Majoration plénum de soufflage PF = 9.7 kW Plénum diffusion	U			U	1.000	400.58	400.58				
	TOTAL		2.000	56.20	.	.	.	400.58	456.78	612.09	680.03	103.64
	VOTRE ENTREPRISE											
35 18 03 33 00 006	Majoration plénum de soufflage PF = 16.2 kW Plénum diffusion	U			U	1.000	451.29	451.29				
	TOTAL		2.000	56.20	.	.	.	451.29	507.49	680.04	755.52	103.64
	VOTRE ENTREPRISE											
35 18 03 33 00 009	Majoration plénum de soufflage PF = 19.8 kW Plénum diffusion	U			U	1.000	970.20	970.20				
	TOTAL		4.000	112.40	.	.	.	970.20	1082.60	1450.68	1611.71	207.28
	VOTRE ENTREPRISE											
35 18 03 33 00 012	Majoration plénum de soufflage PF = 29 kW Plénum diffusion	U			U	1.000	1022.39	1022.39				
	TOTAL		4.000	112.40	.	.	.	1022.39	1134.79	1520.62	1689.41	207.28
	VOTRE ENTREPRISE											
35 18 03 33 00 015	Majoration plénum de soufflage PF = 38.9 kW Plénum diffusion	U			U	1.000	1158.36	1158.36				
	TOTAL		4.000	112.40	.	.	.	1158.36	1270.76	1702.82	1891.83	207.28
	VOTRE ENTREPRISE											
35 18 03 33 00 018	Majoration plénum de soufflage PF = 55 kW Plénum diffusion	U			U	1.000	1238.48	1238.48				
	TOTAL		4.000	112.40	.	.	.	1238.48	1350.88	1810.18	2011.11	207.28
	VOTRE ENTREPRISE											
	Majoration pour prise d'air neuf											
35 18 03 36 00 003	Majoration prise d'air neuf pour PF = 9.7 kW à 16.2 KW Prise air neuf	U			U	1.000	85.26	85.26				
	TOTAL		1.000	28.10	.	.	.	85.26	113.36	151.90	168.76	51.82
	VOTRE ENTREPRISE											

CLIMATISEUR ARMOIRE MONOBLOC A CONDENSATION PAR EAU

CLIMATISEUR ARMOIRE VERTICALE MONOBLOC A CONDENSATION PAR EAU système monobloc - fonctionnement sur eau de ville ou eau recyclée positionné à la verticale, gainable.

	Climatiseur avec vanne à eau pressostatique au R 407 C											
35 22 03 03 00 003	Climatiseur PF = 8 kW Armoire climatisation	U			U	1.000	4079.25	4079.25				
	TOTAL		2.000	56.20	.	.	.	4079.25	4135.45	5541.50	6156.61	103.64
	VOTRE ENTREPRISE											
35 22 03 03 00 006	Climatiseur PF = 11.7 kW Armoire climatisation	U			U	1.000	4307.10	4307.10				
	TOTAL		2.000	56.20	.	.	.	4307.10	4363.30	5846.82	6495.82	103.64
	VOTRE ENTREPRISE											

Copyright © Groupe Moniteur RCS Paris 403 080 823

Code	Désignation des ouvrages	Unité	Main d'œuvre Temps moyen	Main d'œuvre M.-o. + charges sociales 4 x 28.10 €	Fournitures Unité	Fournitures Quantité	Fournitures Prix unitaires	Fournitures principales et annexes 7 x 8	Déboursé sec 5 + 9	Prix de revient 10 x 1.340	Prix de vente indicatif € H.T. Fournitures et mise en œuvre 11 x 1.111	Prix de vente indicatif € H.T. Mise en œuvre seule 4 x 51.82 €
1	2	3	4	5	6	7	8	9	10	11	12	13
	Climatiseur avec vanne à eau pressostatique au R 407 C *(suite)*											
35 22 03 03 00 009	Climatiseur PF = 18 kW	U										
	Armoire climatisation				U	1.000	5247.90	5247.90				
	TOTAL		4.000	112.40	.	.	.	5247.90	5360.30	7182.80	7980.09	207.28
	VOTRE ENTREPRISE											
35 22 03 03 00 012	Climatiseur PF = 23 kW	U										
	Armoire climatisation				U	1.000	7710.15	7710.15				
	TOTAL		4.000	112.40	.	.	.	7710.15	7822.55	10482.22	11645.75	207.28
	VOTRE ENTREPRISE											
35 22 03 03 00 015	Climatiseur PF = 32.4 kW	U										
	Armoire climatisation				U	1.000	10172.40	10172.40				
	TOTAL		4.000	112.40	.	.	.	10172.40	10284.80	13781.63	15311.39	207.28
	VOTRE ENTREPRISE											
35 22 03 03 00 018	Climatiseur PF = 45.7 kW	U										
	Armoire climatisation				U	1.000	13288.80	13288.80				
	TOTAL		4.000	112.40	.	.	.	13288.80	13401.20	17957.61	19950.90	207.28
	VOTRE ENTREPRISE											
	Majoration pour chauffage par batterie électrique montage en usine.											
35 22 03 06 00 003	Batterie électrique P = 5.49 kW pour PF = 8 kW	U										
	Batterie électrique				U	1.000	554.19	554.19				
	TOTAL				.	.	.	554.19	554.19	742.61	825.04	
	VOTRE ENTREPRISE											
35 22 03 06 00 006	Batterie électrique P = 9 kW pour PF = 11.7 kW	U										
	Batterie électrique				U	1.000	554.19	554.19				
	TOTAL				.	.	.	554.19	554.19	742.61	825.04	
	VOTRE ENTREPRISE											
35 22 03 06 00 009	Batterie électrique P = 12 kW pour PF = 18 kW	U										
	Batterie électrique				U	1.000	639.45	639.45				
	TOTAL				.	.	.	639.45	639.45	856.86	951.97	
	VOTRE ENTREPRISE											
35 22 03 06 00 012	Batterie électrique P = 18 kW pour PF = 23 kW	U										
	Batterie électrique				U	1.000	1575.11	1575.11				
	TOTAL				.	.	.	1575.11	1575.11	2110.65	2344.93	
	VOTRE ENTREPRISE											
35 22 03 06 00 015	Batterie électrique P = 22.5 kW pour PF = 32.4 kW	U										
	Batterie électrique				U	1.000	1788.26	1788.26				
	TOTAL				.	.	.	1788.26	1788.26	2396.27	2662.26	
	VOTRE ENTREPRISE											
35 22 03 06 00 018	Batterie électrique P = 37.5 kW pour PF = 45.7 kW	U										
	Batterie électrique				U	1.000	2000.67	2000.67				
	TOTAL				.	.	.	2000.67	2000.67	2680.90	2978.48	
	VOTRE ENTREPRISE											
	Majoration pour chauffage par batterie eau chaude montage en usine.											
35 22 03 09 00 003	Batterie eau chaude P = 15.5 kW pour PF = 11.7 kW	U										
	Batterie eau chaude				U	1.000	528.47	528.47				
	TOTAL				.	.	.	528.47	528.47	708.15	786.75	
	VOTRE ENTREPRISE											
35 22 03 09 00 006	Batterie eau chaude P = 29.7 kW pour PF = 18 kW	U										
	Batterie eau chaude				U	1.000	680.61	680.61				
	TOTAL				.	.	.	680.61	680.61	912.02	1013.25	
	VOTRE ENTREPRISE											
35 22 03 09 00 009	Batterie eau chaude P = 38.5 kW pour PF = 23 kW	U										
	Batterie eau chaude				U	1.000	830.55	830.55				
	TOTAL				.	.	.	830.55	830.55	1112.94	1236.48	
	VOTRE ENTREPRISE											

Copyright © Groupe Moniteur RCS Paris 403 080 823

Code	Désignation des ouvrages	Unité	Main d'œuvre: Temps moyen	Main d'œuvre: M.-o. + charges sociales 4 x 28.10 €	Fournitures: Unité	Fournitures: Quantité	Fournitures: Prix unitaires	Fournitures: Fournitures principales et annexes 7 x 8	Déboursé sec 5 + 9	Prix de revient 10 x 1.340	Prix de vente indicatif € H.T.: Fournitures et mise en œuvre 11 x 1.111	Prix de vente indicatif € H.T.: Mise en œuvre seule 4 x 51.82 €
1	2	3	4	5	6	7	8	9	10	11	12	13
	Majoration pour chauffage par batterie eau chaude *(suite)*											
35 22 03 09 00 012	Batterie eau chaude P = 50 kW pour PF = 32.4 kW	U										
	Batterie eau chaude				U	1.000	868.04	868.04				
	TOTAL				.	.	.	868.04	868.04	1163.17	1292.28	
	VOTRE ENTREPRISE											
35 22 03 09 00 015	Batterie eau chaude P = 77 kW pour PF = 45.7 kW	U										
	Batterie eau chaude				U	1.000	966.53	966.53				
	TOTAL				.	.	.	966.53	966.53	1295.15	1438.91	
	VOTRE ENTREPRISE											
	Majoration pour thermostat d'ambiance											
35 22 03 12 00 003	Thermostat pour PF = 8 kW	U										
	Thermostat				U	1.000	94.08	94.08				
	TOTAL		2.000	56.20	.	.	.	94.08	150.28	201.38	223.73	103.64
	VOTRE ENTREPRISE											
35 22 03 12 00 006	Thermostat pour PF = 11.7 kW à 18 kW	U										
	Thermostat				U	1.000	115.40	115.40				
	TOTAL		2.000	56.20	.	.	.	115.40	171.60	229.94	255.46	103.64
	VOTRE ENTREPRISE											
35 22 03 12 00 010	Thermostat pour PF = 23 kW à 45.7 kW	U										
	Thermostat				U	1.000	468.93	468.93				
	TOTAL		2.000	56.20	.	.	.	468.93	525.13	703.67	781.78	103.64
	VOTRE ENTREPRISE											
	Majoration pour forte ventilation montage en usine.											
35 22 03 15 00 003	Majoration forte ventilation pour PF = 8 kW	U										
	Forte ventilation				U	1.000	372.65	372.65				
	TOTAL				.	.	.	372.65	372.65	499.35	554.78	
	VOTRE ENTREPRISE											
35 22 03 15 00 006	Majoration forte ventilation pour PF = 11.7 kW	U										
	Forte ventilation				U	1.000	383.67	383.67				
	TOTAL				.	.	.	383.67	383.67	514.12	571.19	
	VOTRE ENTREPRISE											
35 22 03 15 00 009	Majoration forte ventilation pour PF = 18 kW	U										
	Forte ventilation				U	1.000	425.57	425.57				
	TOTAL				.	.	.	425.57	425.57	570.26	633.56	
	VOTRE ENTREPRISE											
	Majoration pour départ de gaine de soufflage verticale											
35 22 03 18 00 003	Majoration départ de gaine de soufflage pour PF = 11.7 kW	U										
	Départ soufflage				U	1.000	64.68	64.68				
	TOTAL		2.000	56.20	.	.	.	64.68	120.88	161.98	179.96	103.64
	VOTRE ENTREPRISE											
35 22 03 18 00 006	Majoration départ de gaine de soufflage pour PF = 18 kW	U										
	Départ soufflage				U	1.000	64.68	64.68				
	TOTAL		2.000	56.20	.	.	.	64.68	120.88	161.98	179.96	103.64
	VOTRE ENTREPRISE											
35 22 03 18 00 009	Majoration départ de gaine de soufflage pour PF = 23 kW	U										
	Départ soufflage				U	1.000	81.59	81.59				
	TOTAL		4.000	112.40	.	.	.	81.59	193.99	259.95	288.80	207.28
	VOTRE ENTREPRISE											
35 22 03 18 00 012	Majoration départ de gaine de soufflage pour PF = 32.4 kW	U										
	Départ soufflage				U	1.000	81.59	81.59				
	TOTAL		4.000	112.40	.	.	.	81.59	193.99	259.95	288.80	207.28
	VOTRE ENTREPRISE											
35 22 03 18 00 015	Majoration départ de gaine de soufflage pour PF = 45.7 kW	U										
	Départ soufflage				U	1.000	97.76	97.76				
	TOTAL		4.000	112.40	.	.	.	97.76	210.16	281.61	312.87	207.28
	VOTRE ENTREPRISE											

 Copyright © Groupe Moniteur RCS Paris 403 080 823

Code	Désignation des ouvrages	Unité	Main d'œuvre: Temps moyen	Main d'œuvre: M.-o. + charges sociales 4 x 28.10 €	Fournitures: Unité	Fournitures: Quantité	Fournitures: Prix unitaires	Fournitures: Fournitures principales et annexes 7 x 8	Déboursé sec 5 + 9	Prix de revient 10 x 1.340	Prix de vente indicatif € H.T.: Fournitures et mise en œuvre 11 x 1.111	Prix de vente indicatif € H.T.: Mise en œuvre seule 4 x 51.82 €
1	2	3	4	5	6	7	8	9	10	11	12	13
	Majoration pour départ de gaine de reprise arrière totale											
35 22 03 21 00 003	Majoration départ de gaine de reprise pour PF = 11.7 kW Reprise arrière	U			U	1.000	55.13	55.13				
	TOTAL		2.000	56.20	.	.	.	55.13	111.33	149.18	165.74	103.64
	VOTRE ENTREPRISE											
35 22 03 21 00 006	Majoration départ de gaine de reprise pour PF = 18 kW Reprise arrière	U			U	1.000	94.08	94.08				
	TOTAL		4.000	112.40	.	.	.	94.08	206.48	276.68	307.39	207.28
	VOTRE ENTREPRISE											
	Majoration pour plénum de soufflage frontal											
35 22 03 24 00 003	Majoration plénum de soufflage frontal pour PF = 8 kW Plénum diffusion	U			U	1.000	388.82	388.82				
	TOTAL		2.000	56.20	.	.	.	388.82	445.02	596.33	662.52	103.64
	VOTRE ENTREPRISE											
35 22 03 24 00 006	Majoration plénum de soufflage frontal pour PF = 11.7 kW Plénum diffusion	U			U	1.000	400.58	400.58				
	TOTAL		2.000	56.20	.	.	.	400.58	456.78	612.09	680.03	103.64
	VOTRE ENTREPRISE											
35 22 03 24 00 009	Majoration plénum de soufflage frontal pour PF = 18 kW Plénum diffusion	U			U	1.000	451.29	451.29				
	TOTAL		4.000	112.40	.	.	.	451.29	563.69	755.34	839.18	207.28
	VOTRE ENTREPRISE											
35 22 03 24 00 012	Majoration plénum de soufflage frontal pour PF = 23 kW Plénum diffusion	U			U	1.000	970.20	970.20				
	TOTAL		4.000	112.40	.	.	.	970.20	1082.60	1450.68	1611.71	207.28
	VOTRE ENTREPRISE											
35 22 03 24 00 015	Majoration plénum de soufflage frontal pour PF = 32.4 kW Plénum diffusion	U			U	1.000	1022.39	1022.39				
	TOTAL		4.000	112.40	.	.	.	1022.39	1134.79	1520.62	1689.41	207.28
	VOTRE ENTREPRISE											
35 22 03 24 00 018	Majoration plénum de soufflage frontal pour PF = 45.7 kW Plénum diffusion	U			U	1.000	1158.36	1158.36				
	TOTAL		4.000	112.40	.	.	.	1158.36	1270.76	1702.82	1891.83	207.28
	VOTRE ENTREPRISE											
	Majoration pour prise d'air neuf											
35 22 03 27 00 003	Majoration prise d'air neuf pour PF = 11.7 kW à 18 kW Prise air neuf	U			U	1.000	85.26	85.26				
	TOTAL		1.000	28.10	.	.	.	85.26	113.36	151.90	168.76	51.82
	VOTRE ENTREPRISE											

CENTRALE DE TRAITEMENT D'AIR

CENTRALE DE TRAITEMENT D'AIR composée dans le sens de l'air : 1 caisson de mélange 2 voies, 1 caisson filtre, 1 caisson batterie chaude et batterie froide eau glacée, 1 caisson ventilation.
Les matériels sont considérés rendus chantier, hors sujétions de grutage ou de manutention à reprendre en complément. **Les prix comprennent uniquement l'assemblage des caissons entre eux. La fournitures de ces derniers est à reprendre au prix net entreprise, majorées des coefficients de frais généraux et bénéfice.**

35 26 03 00 00 003	Centrale de traitement d'air 4 000 m3/h	U										
	TOTAL		8.000	224.80	.	.	.		224.80	301.23	334.67	
	VOTRE ENTREPRISE											
35 26 03 00 00 006	Centrale de traitement d'air 8 000 m3/h	U										
	TOTAL		10.000	281.00	.	.	.		281.00	376.54	418.34	
	VOTRE ENTREPRISE											
35 26 03 00 00 009	Centrale de traitement d'air 12 000 m3/h	U										
	TOTAL		16.000	449.60	.	.	.		449.60	602.46	669.33	
	VOTRE ENTREPRISE											
35 26 03 00 00 012	Centrale de traitement d'air 15 000 m3/h	U										
	TOTAL		20.000	562.00	.	.	.		562.00	753.08	836.67	
	VOTRE ENTREPRISE											

Copyright © Groupe Moniteur RCS Paris 403 080 823

Code	Désignation des ouvrages	Unité	Main d'œuvre Temps moyen	Main d'œuvre M.-o. + charges sociales 4 x 28.10 €	Fournitures Unité	Fournitures Quantité	Fournitures Prix unitaires	Fournitures principales et annexes 7 x 8	Déboursé sec 5 + 9	Prix de revient 10 x 1.340	Prix de vente indicatif € H.T. Fournitures et mise en œuvre 11 x 1.111	Prix de vente indicatif € H.T. Mise en œuvre seule 4 x 51.82 €
1	2	3	4	5	6	7	8	9	10	11	12	13
35 26 03 00 00 015	Centrale de traitement d'air 20 000 m3/h	U										
	TOTAL		24.000	674.40	.	.	.		674.40	903.70	1004.01	
	VOTRE ENTREPRISE											
VENTILO-CONVECTEUR ET CASSETTE A EAU												
VENTILO-CONVECTEUR 2 TUBES - Puissance froide eau 7°/12°C en moyenne vitesse de ventilation, pour température de reprise à 27°C/47% - Puissance chaude eau 45°C en moyenne vitesse de ventilation, pour température de reprise à 20°C.												
Ventilo-convecteur 2 tubes non carrossé plafonnier												
35 36 03 03 00 003	Ventilo-convecteur PF = 1 kW PC = 1 kW	U										
	Ventilo-convecteur				U	1.000	245.00	245.00				
	Fixation				ENS	1.000	13.90	13.90				
	TOTAL		2.600	73.06	.	.	.	258.90	331.96	444.83	494.21	134.73
	VOTRE ENTREPRISE											
35 36 03 03 00 006	Ventilo-convecteur PF = 2,5 kW PC = 2,5 kW	U										
	Ventilo-convecteur				U	1.000	266.00	266.00				
	Fixation				ENS	1.000	13.90	13.90				
	TOTAL		2.600	73.06	.	.	.	279.90	352.96	472.97	525.47	134.73
	VOTRE ENTREPRISE											
35 36 03 03 00 009	Ventilo-convecteur PF = 4,5 kW PC = 4,5 kW	U										
	Ventilo-convecteur				U	1.000	311.50	311.50				
	Fixation				ENS	1.000	13.90	13.90				
	TOTAL		2.600	73.06	.	.	.	325.40	398.46	533.94	593.21	134.73
	VOTRE ENTREPRISE											
Ventilo-convecteur 2 tubes carrossé plafonnier												
35 36 03 06 00 003	Ventilo-convecteur PF = 1 kW PC = 1 kW	U										
	Ventilo-convecteur				U	1.000	311.50	311.50				
	Fixation				ENS	1.000	13.90	13.90				
	TOTAL		2.600	73.06	.	.	.	325.40	398.46	533.94	593.21	134.73
	VOTRE ENTREPRISE											
35 36 03 06 00 006	Ventilo-convecteur PF = 2,5 kW PC = 2,5 kW	U										
	Ventilo-convecteur				U	1.000	336.00	336.00				
	Fixation				ENS	1.000	13.90	13.90				
	TOTAL		2.600	73.06	.	.	.	349.90	422.96	566.77	629.68	134.73
	VOTRE ENTREPRISE											
35 36 03 06 00 009	Ventilo-convecteur PF = 4,5 kW PC = 4,5 kW	U										
	Ventilo-convecteur				U	1.000	378.00	378.00				
	Fixation				ENS	1.000	13.90	13.90				
	TOTAL		2.600	73.06	.	.	.	391.90	464.96	623.05	692.21	134.73
	VOTRE ENTREPRISE											
Ventilo-convecteur 2 tubes carrossé allège sur pied												
35 36 03 09 00 003	Ventilo-convecteur PF = 1 kW PC = 1 kW	U										
	Ventilo-convecteur				U	1.000	303.10	303.10				
	TOTAL		1.000	28.10	.	.	.	303.10	331.20	443.81	493.07	51.82
	VOTRE ENTREPRISE											
35 36 03 09 00 006	Ventilo-convecteur PF = 2,5 kW PC = 2,5 kW	U										
	Ventilo-convecteur				U	1.000	331.10	331.10				
	TOTAL		1.000	28.10	.	.	.	331.10	359.20	481.33	534.76	51.82
	VOTRE ENTREPRISE											
35 36 03 09 00 009	Ventilo-convecteur PF = 4,5 kW PC = 4,5 kW	U										
	Ventilo-convecteur				U	1.000	366.10	366.10				
	TOTAL		1.000	28.10	.	.	.	366.10	394.20	528.23	586.86	51.82
	VOTRE ENTREPRISE											
Batterie électrique pour ventilo-convecteur 2 tubes												
35 36 03 12 00 003	Batterie électrique pour PF = 1 kW PC = 1 kW	U										
	Batterie électrique				U	1.000	182.00	182.00				
	TOTAL				.	.	.	182.00	182.00	243.88	270.95	
	VOTRE ENTREPRISE											

Copyright © Groupe Moniteur RCS Paris 403 080 823

Code	Désignation des ouvrages	Unité	Main d'œuvre: Temps moyen	Main d'œuvre: M.-o. + charges sociales 4 x 28.10 €	Fournitures: Unité	Fournitures: Quantité	Fournitures: Prix unitaires	Fournitures: Fournitures principales et annexes 7 x 8	Déboursé sec 5 + 9	Prix de revient 10 x 1.340	Prix de vente indicatif € H.T.: Fournitures et mise en œuvre 11 x 1.111	Prix de vente indicatif € H.T.: Mise en œuvre seule 4 x 51.82 €
1	2	3	4	5	6	7	8	9	10	11	12	13
	Batterie électrique pour ventilo-convecteur 2 tubes *(suite)*											
35 36 03 12 00 006	Batterie électrique pour PF = 2,5 kW PC = 2,5 kW	U										
	Batterie électrique				U	1.000	206.50	206.50				
	TOTAL				.	.	.	206.50	206.50	276.71	307.42	
	VOTRE ENTREPRISE											
35 36 03 12 00 009	Batterie électrique pour PF = 4,5 kW PC = 4,5 kW	U										
	Batterie électrique				U	1.000	213.50	213.50				
	TOTAL				.	.	.	213.50	213.50	286.09	317.85	
	VOTRE ENTREPRISE											
	Vanne 3 voies montée pour ventilo-convecteur 2 tubes											
35 36 03 15 00 003	Vanne 3 voies	U										
	Vanne 3 voies				U	1.000	112.00	112.00				
	TOTAL				.	.	.	112.00	112.00	150.08	166.74	
	VOTRE ENTREPRISE											
	Thermostat mural pour ventilo-convecteur 2 tubes											
35 36 03 18 00 003	Thermostat	U										
	Thermostat				U	1.000	77.00	77.00				
	TOTAL				.	.	.	77.00	77.00	103.18	114.63	
	VOTRE ENTREPRISE											
	VENTILO-CONVECTEUR 4 TUBES - Puissance froide eau 7°/12°C en moyenne vitesse de ventilation, pour température de reprise à 27°C/47% - Puissance chaude eau 80°/60°C en moyenne vitesse de ventilation, pour température de reprise à 20°C.											
	Ventilo-convecteur 4 tubes non carrossé plafonnier											
35 36 06 03 00 003	Ventilo-convecteur PF = 1 kW PC = 1 kW	U										
	Ventilo-convecteur				U	1.000	297.50	297.50				
	Fixation				ENS	1.000	13.90	13.90				
	TOTAL		2.600	73.06	.	.	.	311.40	384.46	515.18	572.36	134.73
	VOTRE ENTREPRISE											
35 36 06 03 00 006	Ventilo-convecteur PF = 2,5 kW PC = 2,5 kW	U										
	Ventilo-convecteur				U	1.000	325.50	325.50				
	Fixation				ENS	1.000	13.90	13.90				
	TOTAL		2.600	73.06	.	.	.	339.40	412.46	552.70	614.05	134.73
	VOTRE ENTREPRISE											
	Ventilo-convecteur 4 tubes carrossé plafonnier											
35 36 06 06 00 003	Ventilo-convecteur PF = 1 kW PC = 1 kW	U										
	Ventilo-convecteur				U	1.000	364.00	364.00				
	Fixation				ENS	1.000	13.90	13.90				
	TOTAL		2.600	73.06	.	.	.	377.90	450.96	604.29	671.37	134.73
	VOTRE ENTREPRISE											
35 36 06 06 00 006	Ventilo-convecteur PF = 2,5 kW PC = 2,5 kW	U										
	Ventilo-convecteur				U	1.000	395.50	395.50				
	Fixation				ENS	1.000	13.90	13.90				
	TOTAL		2.600	73.06	.	.	.	409.40	482.46	646.50	718.26	134.73
	VOTRE ENTREPRISE											
35 36 06 06 00 009	Ventilo-convecteur PF = 4,5 kW PC = 4,5 kW	U										
	Ventilo-convecteur				U	1.000	448.00	448.00				
	Fixation				ENS	1.000	13.90	13.90				
	TOTAL		2.600	73.06	.	.	.	461.90	534.96	716.85	796.42	134.73
	VOTRE ENTREPRISE											
	Vanne 3 voies montée pour ventilo-convecteur 4 tubes non carrossé allège ou plafonnier											
35 36 06 09 00 003	Vanne 3 voies	U										
	Vanne 3 voies				U	1.000	217.00	217.00				
	TOTAL				.	.	.	217.00	217.00	290.78	323.06	
	VOTRE ENTREPRISE											

Copyright © Groupe Moniteur RCS Paris 403 080 823

VENTILO-CONVECTEUR ET CASSETTE A EAU

Code	Désignation des ouvrages	Unité	Main d'œuvre Temps moyen	Main d'œuvre M.-o. + charges sociales 4 x 28.10 €	Fournitures Unité	Fournitures Quantité	Fournitures Prix unitaires	Fournitures principales et annexes 7 x 8	Déboursé sec 5 + 9	Prix de revient 10 x 1.340	Prix de vente indicatif € H.T Fournitures et mise en œuvre 11 x 1.111	Prix de vente indicatif € H.T Mise en œuvre seule 4 x 51.82 €
1	2	3	4	5	6	7	8	9	10	11	12	13
	Thermostat mural pour ventilo-convecteur 4 tubes non carrossé allège ou plafonnier											
35 36 06 12 00 003	Thermostat	U										
	Thermostat				U	1.000	77.00	77.00				
	TOTAL				.	.	.	77.00	77.00	103.18	114.63	
	VOTRE ENTREPRISE											
	CASSETTE - Puissance froide eau 7°/12°C en moyenne vitesse de ventilation, pour température de reprise à 27°C/47% - Puissance chaude cassette 2 tubes : eau 45°C en moyenne vitesse de ventilation, pour température de reprise à 20°C - Puissance chaude cassette 4 tubes : eau 80°/60°C en moyenne vitesse de ventilation, pour température de reprise à 20°C.											
	Cassette 2 tubes											
35 36 09 03 00 003	Cassette PF = 2,5 kW PC = 3,5 kW	U										
	Cassette				U	1.000	606.80	606.80				
	Fixation				ENS	1.000	13.90	13.90				
	TOTAL		2.600	73.06	.	.	.	620.70	693.76	929.64	1032.83	134.73
	VOTRE ENTREPRISE											
35 36 09 03 00 006	Cassette PF = 3,6 kW PC = 4,5 kW	U										
	Cassette				U	1.000	680.80	680.80				
	Fixation				ENS	1.000	13.90	13.90				
	TOTAL		2.600	73.06	.	.	.	694.70	767.76	1028.80	1143.00	134.73
	VOTRE ENTREPRISE											
35 36 09 03 00 009	Cassette PF = 6 kW PC = 7 kW	U										
	Cassette				U	1.000	1002.70	1002.70				
	Fixation				ENS	1.000	13.90	13.90				
	TOTAL		2.600	73.06	.	.	.	1016.60	1089.66	1460.14	1622.22	134.73
	VOTRE ENTREPRISE											
	Cassette 4 tubes											
35 36 09 06 00 003	Cassette PF = 2 kW	U										
	Cassette				U	1.000	703.00	703.00				
	Fixation				ENS	1.000	13.90	13.90				
	TOTAL		2.600	73.06	.	.	.	716.90	789.96	1058.55	1176.05	134.73
	VOTRE ENTREPRISE											
35 36 09 06 00 006	Cassette PF = 3 kW	U										
	Cassette				U	1.000	769.60	769.60				
	Fixation				ENS	1.000	13.90	13.90				
	TOTAL		2.600	73.06	.	.	.	783.50	856.56	1147.79	1275.19	134.73
	VOTRE ENTREPRISE											
	Batterie électrique montée pour cassette 2 tubes											
35 36 09 09 00 003	Batterie électrique pour PF = 2,5 kW PC = 3,5 kW	U										
	Batterie électrique				U	1.000	74.00	74.00				
	TOTAL				.	.	.	74.00	74.00	99.16	110.17	
	VOTRE ENTREPRISE											
35 36 09 09 00 006	Batterie électrique pour PF = 3,6 kW PC = 4,5 kW	U										
	Batterie électrique				U	1.000	92.50	92.50				
	TOTAL				.	.	.	92.50	92.50	123.95	137.71	
	VOTRE ENTREPRISE											
	Vanne 3 voies montée pour cassette 2 tubes											
35 36 09 12 00 003	Vanne 3 voies pour PF = 2 kW PC = 2 kW	U										
	Vanne 3 voies				U	1.000	74.00	74.00				
	TOTAL				.	.	.	74.00	74.00	99.16	110.17	
	VOTRE ENTREPRISE											
35 36 09 12 00 006	Vanne 3 voie pour PF = 4 kW PC = 3 kW	U										
	Vanne 3 voies				U	1.000	74.00	74.00				
	TOTAL				.	.	.	74.00	74.00	99.16	110.17	
	VOTRE ENTREPRISE											
35 36 09 12 00 009	Vanne 3 voie pour PF = 7 kW PC = 7 kW	U										
	Vanne 3 voies				U	1.000	74.00	74.00				
	TOTAL				.	.	.	74.00	74.00	99.16	110.17	
	VOTRE ENTREPRISE											

Copyright © Groupe Moniteur RCS Paris 403 080 823

Code	Désignation des ouvrages	Unité	Main d'œuvre: Temps moyen	Main d'œuvre: M.-o. + charges sociales 4 x 28.10 €	Fournitures: Unité	Fournitures: Quantité	Fournitures: Prix unitaires	Fournitures: Fournitures principales et annexes 7 x 8	Déboursé sec 5 + 9	Prix de revient 10 x 1.340	Prix de vente indicatif € H.T. Fournitures et mise en œuvre 11 x 1.111	Prix de vente indicatif € H.T. Mise en œuvre seule 4 x 51.82 €
1	2	3	4	5	6	7	8	9	10	11	12	13
	2 vannes 3 voies montées pour cassette 4 tubes											
35 36 09 15 00 003	2 vannes 3 voies pour PF = 2 kW PC = 2 kW	U										
	2 vannes 3 voies				U	1.000	148.00	148.00				
	TOTAL				.	.	.	148.00	148.00	198.32	220.33	
	VOTRE ENTREPRISE											
35 36 09 15 00 006	2 vannes 3 voies pour PF = 3 kW PC = 3 kW	U										
	2 vannes 3 voies				U	1.000	148.00	148.00				
	TOTAL				.	.	.	148.00	148.00	198.32	220.33	
	VOTRE ENTREPRISE											
35 36 09 15 00 009	2 vannes 3 voies pour PF = 7 kW PC = 7 kW	U										
	2 vannes 3 voies				U	1.000	148.00	148.00				
	TOTAL				.	.	.	148.00	148.00	198.32	220.33	
	VOTRE ENTREPRISE											
	Thermostat mural pour cassette 2 tubes et 4 tubes											
35 36 09 18 00 003	Thermostat	U										
	Thermostat				U	1.000	36.26	36.26				
	TOTAL				.	.	.	36.26	36.26	48.59	53.98	
	VOTRE ENTREPRISE											
	REGULATION											
	REGULATION TOUT AIR NEUF comprenant le montage et câblage, le réglage de mise en service des points de consigne de la régulation et le paramétrage.											
	Avec action sur batterie eau chaude											
35 39 03 03 00 003	Régulation de soufflage à température constante	U										
	Régulateur température				U	1.000	236.18	236.18				
	TOTAL		1.250	35.12	.	.	.	236.18	271.30	363.54	403.89	64.78
	VOTRE ENTREPRISE											
35 39 03 03 00 006	Régulation de la température ambiante avec limitation mini du soufflage	U										
	Régulateur température				U	1.000	136.14	136.14				
	TOTAL		1.250	35.12	.	.	.	136.14	171.26	229.49	254.96	64.78
	VOTRE ENTREPRISE											
35 39 03 03 00 009	Régulation de soufflage à température constante soufflage avec compensation été/hiver	U										
	Régulateur progressif				U	1.000	236.18	236.18				
	Multicompensateur				U	1.000	236.18	236.18				
	Sonde de gaine air				U	2.000	75.89	151.78				
	Thermostat antigel				U	1.000	147.39	147.39				
	Servomoteur de registre				U	1.000	206.15	206.15				
	Accouplement				U	1.000	19.93	19.93				
	TOTAL		4.900	137.69	.	.	.	997.61	1135.30	1521.30	1690.16	253.92
	VOTRE ENTREPRISE											
35 39 03 03 00 012	Régulation de soufflage à température constante sur batterie électrique avec compensation	U										
	Régulateur progressif				U	1.000	236.18	236.18				
	Multicompensateur				U	1.000	236.18	236.18				
	Sonde de gaine air				U	1.000	75.89	75.89				
	Vanne de courant 9 kW				U	1.000	490.66	490.66				
	Relais électronique				U	1.000	377.89	377.89				
	Thermostat de sécurité				U	1.000	113.38	113.38				
	TOTAL		4.700	132.07	.	.	.	1530.18	1662.25	2227.42	2474.66	243.55
	VOTRE ENTREPRISE											

Copyright © Groupe Moniteur RCS Paris 403 080 823

Code	Désignation des ouvrages	Unité	Main d'œuvre: Temps moyen	Main d'œuvre: M.-o. + charges sociales 4 x 28.10 €	Fournitures: Unité	Fournitures: Quantité	Fournitures: Prix unitaires	Fournitures: Fournitures principales et annexes 7 x 8	Déboursé sec 5 + 9	Prix de revient 10 x 1.340	Prix de vente indicatif € H.T.: Fournitures et mise en œuvre 11 x 1.111	Prix de vente indicatif € H.T.: Mise en œuvre seule 4 x 51.82 €
1	2	3	4	5	6	7	8	9	10	11	12	13
	Avec action sur batterie eau chaude et eau froide											
35 39 03 09 00 003	Régulation en cascade température et humidité avec limitation + free cooling	U										
	Régulateur progressif				U	2.000	369.68	739.36				
	Multicompensateur				U	2.000	236.18	472.36				
	Sonde de gaine combinée				U	1.000	239.82	239.82				
	Sonde ambiance				U	1.000	290.20	290.20				
	Sonde de gaine air				U	2.000	75.89	151.78				
	Thermostat antigel				U	1.000	147.39	147.39				
	Servomoteur de registre				U	1.000	206.15	206.15				
	Accouplement				U	1.000	19.93	19.93				
	TOTAL		12.150	341.42	.	.	.	2266.99	2608.41	3495.27	3883.24	629.61
	VOTRE ENTREPRISE											
35 39 03 09 00 006	Régulation de la température ambiante avec limitation	U										
	Multicompensateur				U	1.000	236.18	236.18				
	Régulateur progressif				U	1.000	369.68	369.68				
	Sonde de gaine air				U	1.000	75.89	75.89				
	Sonde ambiance				U	1.000	290.20	290.20				
	Thermostat antigel				U	1.000	147.39	147.39				
	Servomoteur de registre				U	1.000	206.15	206.15				
	Accouplement				U	1.000	19.93	19.93				
	TOTAL		10.900	306.29	.	.	.	1345.42	1651.71	2213.29	2458.97	564.84
	VOTRE ENTREPRISE											
	Ouvrages complémentaires de régulation											
35 39 03 12 00 003	Contrôle de la qualité de l'air	U										
	Régulateur qualité air				U	1.000	118.89	118.89				
	Sonde de qualité air				U	1.000	491.80	491.80				
	TOTAL		2.750	77.28	.	.	.	610.69	687.97	921.88	1024.21	142.50
	VOTRE ENTREPRISE											
35 39 03 12 00 006	Potentiomètre pour réglage à distance de la température de reprise	U										
	Potentiomètre				U	1.000	61.26	61.26				
	TOTAL		1.250	35.12	.	.	.	61.26	96.38	129.15	143.49	64.78
	VOTRE ENTREPRISE											
35 39 03 12 00 009	Horloge à programmation	U										
	Horloge digitale				U	1.000	125.60	125.60				
	TOTAL		1.250	35.12	.	.	.	125.60	160.72	215.36	239.26	64.78
	VOTRE ENTREPRISE											
35 39 03 12 00 012	Thermostat antigel	U										
	Thermostat antigel				U	1.000	147.39	147.39				
	TOTAL		1.500	42.15	.	.	.	147.39	189.54	253.98	282.17	77.73
	VOTRE ENTREPRISE											
35 39 03 12 00 015	Pressostat différentiel contrôle de débit d'air	U										
	Pressostat				U	1.000	65.07	65.07				
	TOTAL		1.750	49.18	.	.	.	65.07	114.25	153.10	170.09	90.68
	VOTRE ENTREPRISE											
35 39 03 12 00 018	Moteur de volet d'air avec retour à zéro	U										
	Servomoteur de registre				U	1.000	206.15	206.15				
	Accouplement				U	1.000	19.93	19.93				
	TOTAL		1.450	40.74	.	.	.	226.08	266.82	357.54	397.23	75.14
	VOTRE ENTREPRISE											
35 39 03 12 00 021	Transformateur de tension 240/24 V	U										
	Transformateur				U	1.000	92.98	92.98				
	TOTAL		0.750	21.08	.	.	.	92.98	114.06	152.84	169.81	38.86
	VOTRE ENTREPRISE											

Copyright © Groupe Moniteur RCS Paris 403 080 823

Code	Désignation des ouvrages	Unité	Main d'œuvre: Temps moyen	Main d'œuvre: M.-o. + charges sociales 4 x 28.10 €	Fournitures: Unité	Fournitures: Quantité	Fournitures: Prix unitaires	Fournitures: Fournitures principales et annexes 7 x 8	Déboursé sec 5 + 9	Prix de revient 10 x 1.340	Prix de vente indicatif € H.T.: Fournitures et mise en œuvre 11 x 1.111	Prix de vente indicatif € H.T.: Mise en œuvre seule 4 x 51.82 €
1	2	3	4	5	6	7	8	9	10	11	12	13
	Vannes 3 voies à soupape motorisée											
35 39 03 15 00 003	Vanne 3 voies ø 15 x 21 mm	U										
	Vanne 3 voies				U	1.000	115.02	115.02				
	Servomoteur				U	1.000	248.92	248.92				
	Raccords divers				ENS	1.000	4.36	4.36				
	TOTAL		2.500	70.25	.	.	.	368.30	438.55	587.66	652.89	129.55
	VOTRE ENTREPRISE											
35 39 03 15 00 006	Vanne 3 voies ø 20 x 27 mm	U										
	Vanne 3 voies				U	1.000	122.10	122.10				
	Servomoteur				U	1.000	248.92	248.92				
	Raccords divers				ENS	1.000	5.27	5.27				
	TOTAL		2.600	73.06	.	.	.	376.29	449.35	602.13	668.97	134.73
	VOTRE ENTREPRISE											
35 39 03 15 00 009	Vanne 3 voies ø 26 x 34 mm	U										
	Vanne 3 voies				U	1.000	134.48	134.48				
	Servomoteur				U	1.000	248.92	248.92				
	Raccords divers				ENS	1.000	6.60	6.60				
	TOTAL		2.780	78.12	.	.	.	390.00	468.12	627.28	696.91	144.06
	VOTRE ENTREPRISE											
35 39 03 15 00 012	Vanne 3 voies ø 33 x 42 mm	U										
	Vanne 3 voies				U	1.000	176.94	176.94				
	Servomoteur				U	1.000	248.92	248.92				
	Raccords divers				ENS	1.000	10.54	10.54				
	TOTAL		2.900	81.49	.	.	.	436.40	517.89	693.97	771.00	150.28
	VOTRE ENTREPRISE											
35 39 03 15 00 015	Vanne 3 voies ø 40 x 49 mm	U										
	Vanne 3 voies				U	1.000	221.18	221.18				
	Servomoteur				U	1.000	248.92	248.92				
	Raccords divers				ENS	1.000	12.78	12.78				
	TOTAL		2.950	82.90	.	.	.	482.88	565.78	758.15	842.30	152.87
	VOTRE ENTREPRISE											
	Vanne de courant											
35 39 03 18 00 007	Vanne de courant 240-400 V 6,9-12 kW	U										
	Vanne 230-400 V				U	1.000	154.09	154.09				
	TOTAL		1.250	35.12	.	.	.	154.09	189.21	253.54	281.68	64.78
	VOTRE ENTREPRISE											
	GAINE RIGIDE											
	CONDUIT FAÇONNE A LA DEMANDE Les conduits sont prévus en fabrication et pose, compris toutes fixations, coupes et façonnages divers.Les ouvrages complémentaires (coudes, tés, etc.) sont à reprendre suivant leur longueur en œuvre aux ouvrages 35 40 06 00 003 et suivants.											
35 40 03 00 00 003	Conduit tôle acier galvanisé	KG										
	Tôle plane galvanisée				KG	1.050	1.51	1.59				
	Raccords brides				ENS	1.000	1.31	1.31				
	Suspente				ENS	1.000	0.69	0.69				
	Mastic étanchéité				KG	0.005	15.61	0.08				
	TOTAL		0.220	6.18	.	.	.	3.67	9.85	13.20	14.67	11.40
	VOTRE ENTREPRISE											
	OUVRAGES COMPLEMENTAIRES (coudes, tés, etc.) Les postes ci-après concernent les ouvrages complémentaires façonnés à mettre en œuvre. Ces ouvrages sont à compter suivant leur poids à l'ouvrage 35 40 03 00 00 003 et à chiffrer suivant la longueur développée de l'axe de la pièce.											
35 40 06 00 00 003	Coude acier galvanisé	ML										
	TOTAL		1.000	28.10	.	.	.		28.10	37.65	41.83	
	VOTRE ENTREPRISE											
35 40 06 00 00 006	Té acier galvanisé	ML										
	TOTAL		1.500	42.15	.	.	.		42.15	56.48	62.75	
	VOTRE ENTREPRISE											
35 40 06 00 00 009	Réduction acier galvanisé	ML										
	TOTAL		0.900	25.29	.	.	.		25.29	33.89	37.65	
	VOTRE ENTREPRISE											

Copyright © Groupe Moniteur RCS Paris 403 080 823

Code	Désignation des ouvrages	Unité	Main d'œuvre Temps moyen	Main d'œuvre M.-o. + charges sociales 4 x 28.10 €	Fournitures Unité	Fournitures Quantité	Fournitures Prix unitaires	Fournitures principales et annexes 7 x 8	Déboursé sec 5 ÷ 9	Prix de revient 10 x 1.340	Prix de vente indicatif € H.T. Fournitures et mise en œuvre 11 x 1.111	Prix de vente indicatif € H.T. Mise en œuvre seule 4 x 51.82 €
1	2	3	4	5	6	7	8	9	10	11	12	13
35 40 06 00 00 012	Augmentation acier galvanisé	ML										
	TOTAL		0.900	25.29	.	.	.		25.29	33.89	37.65	
	VOTRE ENTREPRISE											
35 40 06 00 00 015	Pièce modificatrice d'altitude de gaine	ML										
	TOTAL		1.250	35.12	.	.	.		35.12	47.06	52.28	
	VOTRE ENTREPRISE											
35 40 06 00 00 018	Transformation rectangulaire cylindrique	ML										
	TOTAL		1.100	30.91	.	.	.		30.91	41.42	46.02	
	VOTRE ENTREPRISE											
	MAJORATION DE POSE											
35 40 09 00 00 003	Pose de gaine en local technique	KG										
	TOTAL		0.120	3.37	.	.	.		3.37	4.52	5.02	
	VOTRE ENTREPRISE											
35 40 09 00 00 006	Pose de gaine en vide sanitaire	KG										
	TOTAL		0.180	5.06	.	.	.		5.06	6.78	7.53	
	VOTRE ENTREPRISE											
35 40 09 00 00 009	Pose de gaine au dessus de 3 m de hauteur, échafaudage éventuel à reprendre	KG										
	TOTAL		0.030	0.84	.	.	.		0.84	1.13	1.26	
	VOTRE ENTREPRISE											
	GAINE OBLONGUE EN ACIER GALVANISE du commerce comprenant la mise en place, les fixations et l'étanchéité (mastic, rivets et bandes adhésives). Les dimensions indiquées correspondent au diamètre équivalent perte de charge.											
	Eléments de hauteur d'étage 2,50 m sous-plafond.											
35 40 12 03 00 004	Conduit acier ø 160 mm	U										
	Conduit oblong galvanisé				U	1.000	98.70	98.70				
	Piquage oblong droit				U	1.000	31.50	31.50				
	Suspentes + fixations				ENS	2.000	5.22	10.44				
	Mousse acoustique				ML	1.062	5.26	5.59				
	Mastic divers				ENS	1.000	5.91	5.91				
	TOTAL		1.990	55.92	.	.	.	152.14	208.06	278.80	309.75	103.12
	VOTRE ENTREPRISE											
35 40 12 03 00 007	Conduit acier ø 200 mm	U										
	Conduit oblong galvanisé				U	1.000	98.70	98.70				
	Piquage oblong droit				U	1.000	31.50	31.50				
	Suspentes + fixations				ENS	2.000	5.28	10.56				
	Mousse acoustique				ML	1.065	5.26	5.60				
	Mastic divers				ENS	1.000	7.67	7.67				
	TOTAL		2.700	75.87	.	.	.	154.03	229.90	308.07	342.27	139.91
	VOTRE ENTREPRISE											
35 40 12 03 00 010	Conduit acier ø 250 mm	U										
	Conduit oblong galvanisé				U	1.000	119.70	119.70				
	Piquage oblong droit				U	1.000	52.08	52.08				
	Suspentes + fixations				ENS	2.000	5.51	11.02				
	Mousse acoustique				ML	1.458	5.26	7.67				
	Mastic divers				ENS	1.000	10.74	10.74				
	TOTAL		2.970	83.46	.	.	.	201.21	284.67	381.46	423.80	153.91
	VOTRE ENTREPRISE											
35 40 12 03 00 013	Conduit acier ø 300 mm	U										
	Conduit oblong galvanisé				U	1.000	123.90	123.90				
	Piquage oblong droit				U	1.000	52.99	52.99				
	Suspentes + fixations				ENS	2.000	5.68	11.36				
	Mousse acoustique				ML	1.689	5.26	8.88				
	Mastic divers				ENS	1.000	12.33	12.33				
	TOTAL		3.220	90.48	.	.	.	209.46	299.94	401.92	446.53	166.86
	VOTRE ENTREPRISE											

Copyright © Groupe Moniteur RCS Paris 403 080 823

Code	Désignation des ouvrages	Unité	Main d'œuvre Temps moyen	Main d'œuvre M.-o. + charges sociales 4 x 28.10 €	Fournitures Unité	Fournitures Quantité	Fournitures Prix unitaires	Fournitures principales et annexes 7 x 8	Déboursé sec 5 + 9	Prix de revient 10 x 1.340	Prix de vente indicatif € H.T. Fournitures et mise en œuvre 11 x 1.111	Prix de vente indicatif € H.T. Mise en œuvre seule 4 x 51.82 €
1	2	3	4	5	6	7	8	9	10	11	12	13
Eléments de hauteur d'étage *(suite)*												
35 40 12 03 00 016	Conduit acier ø 355 mm	U										
	Conduit oblong galvanisé				U	1.000	156.10	156.10				
	Piquage oblong droit				U	1.000	59.36	59.36				
	Suspentes et fixations				ENS	2.000	5.85	11.70				
	Mousse acoustique				ML	2.014	5.26	10.59				
	Mastic divers				ENS	1.000	15.23	15.23				
	TOTAL		3.440	96.66	.	.	.	252.98	349.64	468.52	520.53	178.26
	VOTRE ENTREPRISE											
35 40 12 03 00 019	Conduit acier ø 425 mm	U										
	Conduit oblong galvanisé				U	1.000	160.30	160.30				
	Piquage oblong droit				U	1.000	63.00	63.00				
	Suspentes et fixations				ENS	2.000	6.02	12.04				
	Mousse acoustique				ML	2.228	5.26	11.72				
	Mastic divers				ENS	1.000	15.47	15.47				
	TOTAL		3.590	100.88	.	.	.	262.53	363.41	486.97	541.02	186.03
	VOTRE ENTREPRISE											
35 40 12 03 00 022	Conduit acier ø 450 mm	U										
	Conduit oblong galvanisé				U	1.000	241.50	241.50				
	Piquage oblong droit				U	1.000	71.40	71.40				
	Suspentes et fixations				ENS	2.000	6.20	12.40				
	Mousse acoustique				ML	2.557	5.26	13.45				
	Mastic divers				ENS	1.000	19.27	19.27				
	TOTAL		3.700	103.97	.	.	.	358.02	461.99	619.07	687.79	191.73
	VOTRE ENTREPRISE											
35 40 12 03 00 025	Conduit acier ø 500 mm	U										
	Conduit oblong galvanisé				U	1.000	318.50	318.50				
	Piquage oblong droit				U	1.000	91.00	91.00				
	Suspentes et fixations				ENS	2.000	6.37	12.74				
	Mousse acoustique				ML	2.921	5.26	15.36				
	Mastic divers				ENS	1.000	21.67	21.67				
	TOTAL		3.830	107.62	.	.	.	459.27	566.89	759.63	843.95	198.47
	VOTRE ENTREPRISE											
Conduit au mètre linéaire (par élément de 3,00 m)												
35 40 12 06 00 003	Conduit acier ø 160 mm	ML										
	Conduit oblong galvanisé				ML	1.050	32.87	34.51				
	Coude horizontal 45°				U	0.200	88.20	17.64				
	Coude horizontal 90°				U	0.200	135.10	27.02				
	Suspentes + fixations				ENS	0.500	5.22	2.61				
	Mastic divers				ENS	1.000	3.57	3.57				
	TOTAL		0.900	25.29	.	.	.	85.35	110.64	148.26	164.72	46.64
	VOTRE ENTREPRISE											
35 40 12 06 00 006	Conduit acier ø 200 mm	ML										
	Conduit oblong galvanisé				ML	1.050	32.87	34.51				
	Coude horizontal 45°				U	0.200	88.20	17.64				
	Coude horizontal 90°				U	0.200	129.50	25.90				
	Suspentes + fixations				ENS	0.500	5.28	2.64				
	Mastic divers				ENS	1.000	4.67	4.67				
	TOTAL		1.000	28.10	.	.	.	85.36	113.46	152.04	168.92	51.82
	VOTRE ENTREPRISE											
35 40 12 06 00 009	Conduit acier ø 250 mm	ML										
	Conduit oblong galvanisé				ML	1.050	39.86	41.85				
	Coude horizontal 45°				U	0.200	147.00	29.40				
	Coude horizontal 90°				U	0.200	200.20	40.04				
	Suspentes + fixations				ENS	0.500	5.51	2.76				
	Mastic divers				ENS	1.000	6.56	6.56				
	TOTAL		1.050	29.51	.	.	.	120.61	150.12	201.16	223.49	54.41
	VOTRE ENTREPRISE											

Copyright © Groupe Moniteur RCS Paris 403 080 823

Code	Désignation des ouvrages	Unité	Main d'œuvre: Temps moyen	Main d'œuvre: M.-o. + charges sociales 4 x 28.10 €	Fournitures: Unité	Fournitures: Quantité	Fournitures: Prix unitaires	Fournitures: Fournitures principales et annexes 7 x 8	Déboursé sec 5 + 9	Prix de revient 10 x 1.340	Prix de vente indicatif € H.T: Fournitures et mise en œuvre 11 x 1.111	Prix de vente indicatif € H.T: Mise en œuvre seule 4 x 51.82 €
1	2	3	4	5	6	7	8	9	10	11	12	13
	Conduit au mètre linéaire *(suite)*											
35 40 12 06 00 012	Conduit acier ø 300 mm	ML										
	Conduit oblong galvanisé				ML	1.050	41.26	43.32				
	Coude horizontal 45°				U	0.200	161.00	32.20				
	Coude horizontal 90°				U	0.200	219.80	43.96				
	Suspentes + fixations				ENS	0.500	5.68	2.84				
	Mastic divers				ENS	1.000	7.40	7.40				
	TOTAL		1.150	32.32	.	.	.	129.72	162.04	217.13	241.23	59.59
	VOTRE ENTREPRISE											
35 40 12 06 00 015	Conduit acier ø 355 mm	ML										
	Conduit oblong galvanisé				ML	1.050	51.98	54.58				
	Coude horizontal 45°				U	0.200	211.40	42.28				
	Coude horizontal 90°				U	0.200	303.10	60.62				
	Suspentes et fixations				ENS	0.500	5.85	2.93				
	Mastic divers				ENS	1.000	9.11	9.11				
	TOTAL		1.250	35.12	.	.	.	169.52	204.64	274.22	304.66	64.78
	VOTRE ENTREPRISE											
35 40 12 06 00 018	Conduit acier ø 400 mm	ML										
	Conduit oblong galvanisé				ML	1.050	53.38	56.05				
	Coude horizontal 45°				U	0.200	211.40	42.28				
	Coude horizontal 90°				U	0.200	303.10	60.62				
	Suspentes et fixations				ENS	0.500	6.02	3.01				
	Mastic divers				ENS	1.000	9.41	9.41				
	TOTAL		1.370	38.50	.	.	.	171.37	209.87	281.23	312.45	70.99
	VOTRE ENTREPRISE											
35 40 12 06 00 021	Conduit acier ø 450 mm	ML										
	Conduit oblong galvanisé				ML	1.050	80.42	84.44				
	Coude horizontal 45°				U	0.200	308.00	61.60				
	Coude horizontal 90°				U	0.200	440.30	88.06				
	Suspentes et fixations				ENS	0.500	6.20	3.10				
	Mastic divers				ENS	1.000	11.55	11.55				
	TOTAL		1.440	40.46	.	.	.	248.75	289.21	387.54	430.56	74.62
	VOTRE ENTREPRISE											
35 40 12 06 00 024	Conduit acier ø 500 mm	ML										
	Conduit oblong galvanisé				ML	1.050	106.06	111.36				
	Coude horizontal 45°				U	0.200	385.00	77.00				
	Coude horizontal 90°				U	0.200	546.70	109.34				
	Suspentes et fixations				ENS	0.500	6.37	3.19				
	Mastic divers				ENS	1.000	12.96	12.96				
	TOTAL		1.520	42.71	.	.	.	313.85	356.56	477.79	530.82	78.77
	VOTRE ENTREPRISE											
	Piquage droit acier galvanisé à collerette sur bords arrondis.											
35 40 12 09 00 003	Piquage acier ø 160 mm	U										
	Piquage oblong droit				U	1.000	37.94	37.94				
	Mastic divers				ENS	1.000	3.57	3.57				
	TOTAL		0.350	9.83	.	.	.	41.51	51.34	68.80	76.44	18.14
	VOTRE ENTREPRISE											
35 40 12 09 00 006	Piquage acier ø 200 mm	U										
	Piquage oblong droit				U	1.000	37.94	37.94				
	Mastic divers				ENS	1.000	4.67	4.67				
	TOTAL		0.390	10.96	.	.	.	42.61	53.57	71.78	79.75	20.21
	VOTRE ENTREPRISE											
35 40 12 09 00 009	Piquage acier ø 250 mm	U										
	Piquage droit				U	1.000	56.14	56.14				
	Mastic divers				ENS	1.000	6.56	6.56				
	TOTAL		0.420	11.80	.	.	.	62.70	74.50	99.83	110.91	21.76
	VOTRE ENTREPRISE											

Copyright © Groupe Moniteur RCS Paris 403 080 823

Code	Désignation des ouvrages	Unité	Main d'œuvre Temps moyen	Main d'œuvre M.-o. + charges sociales 4 x 28.10 €	Fournitures Unité	Fournitures Quantité	Fournitures Prix unitaires	Fournitures principales et annexes 7 x 8	Déboursé sec 5 + 9	Prix de revient 10 x 1.340	Prix de vente indicatif € H.T. Fournitures et mise en œuvre 11 x 1.111	Prix de vente indicatif € H.T. Mise en œuvre seule 4 x 51.82 €
1	2	3	4	5	6	7	8	9	10	11	12	13
	Piquage droit acier galvanisé *(suite)*											
35 40 12 09 00 012	Piquage acier ø 315 mm	U										
	Piquage droit				U	1.000	61.67	61.67				
	Mastic divers				ENS	1.000	7.40	7.40				
	TOTAL		0.450	12.65	.	.	.	69.07	81.72	109.50	121.65	23.32
	VOTRE ENTREPRISE											
35 40 12 09 00 015	Piquage acier ø 355 mm	U										
	Piquage droit				U	1.000	68.46	68.46				
	Mastic divers				ENS	1.000	9.11	9.11				
	TOTAL		0.500	14.05	.	.	.	77.57	91.62	122.77	136.40	25.91
	VOTRE ENTREPRISE											
35 40 12 09 00 018	Piquage acier ø 400 mm	U										
	Piquage oblong droit				U	1.000	70.70	70.70				
	Mastic divers				ENS	1.000	9.41	9.41				
	TOTAL		0.520	14.61	.	.	.	80.11	94.72	126.92	141.01	26.95
	VOTRE ENTREPRISE											
35 40 12 09 00 021	Piquage acier ø 450 mm	U										
	Piquage oblong droit				U	1.000	85.40	85.40				
	Mastic divers				ENS	1.000	11.55	11.55				
	TOTAL		0.590	16.58	.	.	.	96.95	113.53	152.13	169.02	30.57
	VOTRE ENTREPRISE											
35 40 12 09 00 024	Piquage acier ø 500 mm	U										
	Piquage oblong droit				U	1.000	98.70	98.70				
	Mastic divers				ENS	1.000	12.96	12.96				
	TOTAL		0.650	18.26	.	.	.	111.66	129.92	174.09	193.41	33.68
	VOTRE ENTREPRISE											
	Piquage oblique acier galvanisé à collerette sur bords arrondis.											
35 40 12 12 00 003	Piquage acier ø 160 mm	U										
	Piquage oblong oblique				U	1.000	89.60	89.60				
	Mastic divers				ENS	1.000	3.57	3.57				
	TOTAL		0.410	11.52	.	.	.	93.17	104.69	140.28	155.85	21.25
	VOTRE ENTREPRISE											
35 40 12 12 00 006	Piquage acier ø 200 mm	U										
	Piquage oblong oblique				U	1.000	89.60	89.60				
	Mastic divers				ENS	1.000	4.67	4.67				
	TOTAL		0.450	12.65	.	.	.	94.27	106.92	143.27	159.17	23.32
	VOTRE ENTREPRISE											
35 40 12 12 00 009	Piquage acier ø 250 mm	U										
	Piquage oblong oblique				U	1.000	175.00	175.00				
	Mastic divers				ENS	1.000	6.56	6.56				
	TOTAL		0.480	13.49	.	.	.	181.56	195.05	261.37	290.38	24.87
	VOTRE ENTREPRISE											
35 40 12 12 00 012	Piquage acier ø 315 mm	U										
	Piquage oblong oblique				U	1.000	150.50	150.50				
	Mastic divers				ENS	1.000	7.40	7.40				
	TOTAL		0.540	15.17	.	.	.	157.90	173.07	231.91	257.65	27.98
	VOTRE ENTREPRISE											
35 40 12 12 00 015	Piquage acier ø 355 mm	U										
	Piquage oblong oblique				U	1.000	175.00	175.00				
	Mastic divers				ENS	1.000	9.11	9.11				
	TOTAL		0.580	16.30	.	.	.	184.11	200.41	268.55	298.36	30.06
	VOTRE ENTREPRISE											
35 40 12 12 00 018	Piquage acier ø 400 mm	U										
	Piquage oblong oblique				U	1.000	181.30	181.30				
	Mastic divers				ENS	1.000	9.41	9.41				
	TOTAL		0.600	16.86	.	.	.	190.71	207.57	278.14	309.01	31.09
	VOTRE ENTREPRISE											

Copyright © Groupe Moniteur RCS Paris 403 080 823

Code	Désignation des ouvrages	Unité	Main d'œuvre: Temps moyen	Main d'œuvre: M.-o. + charges sociales 4 x 28.10 €	Fournitures: Unité	Fournitures: Quantité	Fournitures: Prix unitaires	Fournitures: Fournitures principales et annexes 7 x 8	Déboursé sec 5 + 9	Prix de revient 10 x 1.340	Prix de vente indicatif € H.T.: Fournitures et mise en œuvre 11 x 1.111	Prix de vente indicatif € H.T.: Mise en œuvre seule 4 x 51.82 €
1	2	3	4	5	6	7	8	9	10	11	12	13
	Piquage oblique acier galvanisé *(suite)*											
35 40 12 12 00 021	Piquage acier ø 450 mm	U										
	Piquage oblong oblique				U	1.000	244.30	244.30				
	Mastic divers				ENS	1.000	11.55	11.55				
	TOTAL		0.690	19.39	.	.	.	255.85	275.24	368.82	409.76	35.76
	VOTRE ENTREPRISE											
35 40 12 12 00 024	Piquage acier ø 500 mm	U										
	Piquage oblong oblique				U	1.000	284.20	284.20				
	Mastic divers				ENS	1.000	12.96	12.96				
	TOTAL		0.750	21.08	.	.	.	297.16	318.24	426.44	473.77	38.86
	VOTRE ENTREPRISE											
	Réduction oblongue/circulaire acier galvanisé											
35 40 12 15 00 003	Réduction acier ø 160 mm	U										
	Réduction oblongue				U	1.000	149.80	149.80				
	TOTAL		0.100	2.81	.	.	.	149.80	152.61	204.50	227.20	5.18
	VOTRE ENTREPRISE											
35 40 12 15 00 006	Réduction acier ø 200 mm	U										
	Réduction oblongue				U	1.000	149.80	149.80				
	TOTAL		0.120	3.37	.	.	.	149.80	153.17	205.25	228.03	6.22
	VOTRE ENTREPRISE											
35 40 12 15 00 009	Réduction acier ø 250 mm	U										
	Réduction oblongue				U	1.000	165.20	165.20				
	TOTAL		0.180	5.06	.	.	.	165.20	170.26	228.15	253.47	9.33
	VOTRE ENTREPRISE											
35 40 12 15 00 012	Réduction acier ø 315 mm	U										
	Réduction oblongue				U	1.000	182.00	182.00				
	TOTAL		0.220	6.18	.	.	.	182.00	188.18	252.16	280.15	11.40
	VOTRE ENTREPRISE											
35 40 12 15 00 015	Réduction acier ø 355 mm	U										
	Réduction oblongue				U	1.000	236.60	236.60				
	TOTAL		0.280	7.87	.	.	.	236.60	244.47	327.59	363.95	14.51
	VOTRE ENTREPRISE											
35 40 12 15 00 018	Réduction acier ø 400 mm	U										
	Réduction oblongue				U	1.000	212.10	212.10				
	TOTAL		0.300	8.43	.	.	.	212.10	220.53	295.51	328.31	15.55
	VOTRE ENTREPRISE											
35 40 12 15 00 021	Réduction acier ø 450 mm	U										
	Réduction oblongue				U	1.000	278.60	278.60				
	TOTAL		0.370	10.40	.	.	.	278.60	289.00	387.26	430.25	19.17
	VOTRE ENTREPRISE											
35 40 12 15 00 024	Réduction acier ø 500 mm	U										
	Réduction oblongue				U	1.000	321.30	321.30				
	TOTAL		0.450	12.65	.	.	.	321.30	333.95	447.49	497.16	23.32
	VOTRE ENTREPRISE											
	Coudes verticaux 1/4 acier galvanisé											
35 40 12 18 00 003	Coude acier ø 160 mm	U										
	Coude vertical 90°				U	1.000	81.90	81.90				
	Mastic divers				ENS	1.000	3.57	3.57				
	TOTAL		0.410	11.52	.	.	.	85.47	96.99	129.97	144.40	21.25
	VOTRE ENTREPRISE											
35 40 12 18 00 006	Coude acier ø 200 mm	U										
	Coude vertical 90°				U	1.000	81.90	81.90				
	Mastic divers				ENS	1.000	4.67	4.67				
	TOTAL		0.450	12.65	.	.	.	86.57	99.22	132.95	147.71	23.32
	VOTRE ENTREPRISE											

Copyright © Groupe Moniteur RCS Paris 403 080 823

Code	Désignation des ouvrages	Unité	Main d'œuvre Temps moyen	Main d'œuvre M.-o. + charges sociales 4 x 28.10 €	Fournitures Unité	Fournitures Quantité	Fournitures Prix unitaires	Fournitures principales et annexes 7 x 8	Déboursé sec 5 + 9	Prix de revient 10 x 1.340	Prix de vente indicatif € H.T. Fournitures et mise en œuvre 11 x 1.111	Prix de vente indicatif € H.T. Mise en œuvre seule 4 x 51.82 €
1	2	3	4	5	6	7	8	9	10	11	12	13
	Coudes verticaux 1/4 acier galvanisé *(suite)*											
35 40 12 18 00 009	Coude acier ø 250 mm	U										
	Coude vertical 90°				U	1.000	128.80	128.80				
	Mastic divers				ENS	1.000	6.56	6.56				
	TOTAL		0.480	13.49	.	.	.	135.36	148.85	199.46	221.60	24.87
	VOTRE ENTREPRISE											
35 40 12 18 00 012	Coude acier ø 315 mm	U										
	Coude vertical 90°				U	1.000	149.80	149.80				
	Mastic divers				ENS	1.000	7.40	7.40				
	TOTAL		0.540	15.17	.	.	.	157.20	172.37	230.98	256.62	27.98
	VOTRE ENTREPRISE											
35 40 12 18 00 015	Coude acier ø 355 mm	U										
	Coude vertical 90°				U	1.000	190.40	190.40				
	Mastic divers				ENS	1.000	9.11	9.11				
	TOTAL		0.580	16.30	.	.	.	199.51	215.81	289.19	321.29	30.06
	VOTRE ENTREPRISE											
35 40 12 18 00 018	Coude acier ø 400 mm	U										
	Coude vertical 90°				U	1.000	231.00	231.00				
	Mastic divers				ENS	1.000	9.41	9.41				
	TOTAL		0.600	16.86	.	.	.	240.41	257.27	344.74	383.01	31.09
	VOTRE ENTREPRISE											
35 40 12 18 00 021	Coude acier ø 450 mm	U										
	Coude vertical 90°				U	1.000	275.80	275.80				
	Mastic divers				ENS	1.000	11.55	11.55				
	TOTAL		0.690	19.39	.	.	.	287.35	306.74	411.03	456.65	35.76
	VOTRE ENTREPRISE											
35 40 12 18 00 024	Coude acier ø 500 mm	U										
	Coude vertical 90°				U	1.000	345.80	345.80				
	Mastic divers				ENS	1.000	12.96	12.96				
	TOTAL		0.750	21.08	.	.	.	358.76	379.84	508.99	565.49	38.86
	VOTRE ENTREPRISE											
	Coudes verticaux 1/8 acier galvanisé											
35 40 12 21 00 003	Coude acier ø 160 mm	U										
	Coude vertical 45°				U	1.000	69.51	69.51				
	Mastic divers				ENS	1.000	3.57	3.57				
	TOTAL		0.400	11.24	.	.	.	73.08	84.32	112.99	125.53	20.73
	VOTRE ENTREPRISE											
35 40 12 21 00 006	Coude acier ø 200 mm	U										
	Coude vertical 45°				U	1.000	61.04	61.04				
	Mastic divers				ENS	1.000	4.67	4.67				
	TOTAL		0.430	12.08	.	.	.	65.71	77.79	104.24	115.81	22.28
	VOTRE ENTREPRISE											
35 40 12 21 00 009	Coude acier ø 250 mm	U										
	Coude vertical 45°				U	1.000	96.60	96.60				
	Mastic divers				ENS	1.000	6.56	6.56				
	TOTAL		0.450	12.65	.	.	.	103.16	115.81	155.19	172.42	23.32
	VOTRE ENTREPRISE											
35 40 12 21 00 012	Coude acier ø 315 mm	U										
	Coude vertical 45°				U	1.000	111.30	111.30				
	Mastic divers				ENS	1.000	7.40	7.40				
	TOTAL		0.510	14.33	.	.	.	118.70	133.03	178.26	198.05	26.43
	VOTRE ENTREPRISE											
35 40 12 21 00 015	Coude acier ø 355 mm	U										
	Coude vertical 45°				U	1.000	143.50	143.50				
	Mastic divers				ENS	1.000	9.11	9.11				
	TOTAL		0.550	15.46	.	.	.	152.61	168.07	225.21	250.21	28.50
	VOTRE ENTREPRISE											

Copyright © Groupe Moniteur RCS Paris 403 080 823

Code	Désignation des ouvrages	Unité	Main d'œuvre Temps moyen	Main d'œuvre M.-o. + charges sociales 4 x 28.10 €	Fournitures Unité	Fournitures Quantité	Fournitures Prix unitaires	Fournitures principales et annexes 7 x 8	Déboursé sec 5 + 9	Prix de revient 10 x 1.340	Prix de vente indicatif € H.T. Fournitures et mise en œuvre 11 x 1.111	Prix de vente indicatif € H.T. Mise en œuvre seule 4 x 51.82 €
1	2	3	4	5	6	7	8	9	10	11	12	13
	Coudes verticaux 1/8 acier galvanisé *(suite)*											
35 40 12 21 00 018	Coude acier ø 400 mm	U										
	Coude vertical 45°				U	1.000	168.70	168.70				
	Mastic divers				ENS	1.000	9.41	9.41				
	TOTAL		0.570	16.02	.	.	.	178.11	194.13	260.13	289.00	29.54
	VOTRE ENTREPRISE											
35 40 12 21 00 021	Coude acier ø 450 mm	U										
	Coude vertical 45°				U	1.000	194.60	194.60				
	Mastic divers				ENS	1.000	11.55	11.55				
	TOTAL		0.660	18.55	.	.	.	206.15	224.70	301.10	334.52	34.20
	VOTRE ENTREPRISE											
35 40 12 21 00 024	Coude acier ø 500 mm	U										
	Coude vertical 45°				U	1.000	242.90	242.90				
	Mastic divers				ENS	1.000	12.96	12.96				
	TOTAL		0.710	19.95	.	.	.	255.86	275.81	369.59	410.61	36.79
	VOTRE ENTREPRISE											
	Raccords mâles acier galvanisé											
35 40 12 24 00 003	Raccord mâle acier ø 160 mm	U										
	Raccord oblong mâle				U	1.000	17.29	17.29				
	TOTAL		0.050	1.41	.	.	.	17.29	18.70	25.06	27.84	2.59
	VOTRE ENTREPRISE											
35 40 12 24 00 006	Raccord mâle acier ø 200 mm	U										
	Raccord oblong mâle				U	1.000	17.29	17.29				
	TOTAL		0.060	1.69	.	.	.	17.29	18.98	25.43	28.25	3.11
	VOTRE ENTREPRISE											
35 40 12 24 00 009	Raccord mâle acier ø 250 mm	U										
	Raccord oblong mâle				U	1.000	27.02	27.02				
	TOTAL		0.090	2.53	.	.	.	27.02	29.55	39.60	44.00	4.66
	VOTRE ENTREPRISE											
35 40 12 24 00 012	Raccord mâle acier ø 315 mm	U										
	Raccord oblong mâle				U	1.000	26.67	26.67				
	TOTAL		0.110	3.09	.	.	.	26.67	29.76	39.88	44.31	5.70
	VOTRE ENTREPRISE											
35 40 12 24 00 015	Raccord mâle acier ø 355 mm	U										
	Raccord oblong mâle				U	1.000	32.76	32.76				
	TOTAL		0.140	3.93	.	.	.	32.76	36.69	49.16	54.62	7.25
	VOTRE ENTREPRISE											
35 40 12 24 00 018	Raccord mâle acier ø 400 mm	U										
	Raccord oblong mâle				U	1.000	32.76	32.76				
	TOTAL		0.150	4.22	.	.	.	32.76	36.98	49.55	55.05	7.77
	VOTRE ENTREPRISE											
35 40 12 24 00 021	Raccord mâle acier ø 450 mm	U										
	Raccord oblong mâle				U	1.000	44.80	44.80				
	TOTAL		0.190	5.34	.	.	.	44.80	50.14	67.19	74.65	9.85
	VOTRE ENTREPRISE											
35 40 12 24 00 024	Raccord mâle acier ø 500 mm	U										
	Raccord oblong mâle				U	1.000	52.01	52.01				
	TOTAL		0.230	6.46	.	.	.	52.01	58.47	78.35	87.05	11.92
	VOTRE ENTREPRISE											
	Raccords femelles acier galvanisé											
35 40 12 27 00 003	Raccord femelle acier ø 160 mm	U										
	Raccord oblong femelle				U	1.000	23.87	23.87				
	TOTAL		0.050	1.41	.	.	.	23.87	25.28	33.88	37.64	2.59
	VOTRE ENTREPRISE											
35 40 12 27 00 006	Raccord femelle acier ø 200 mm	U										
	Raccord oblong femelle				U	1.000	22.26	22.26				
	TOTAL		0.060	1.69	.	.	.	22.26	23.95	32.09	35.65	3.11
	VOTRE ENTREPRISE											

Copyright © Groupe Moniteur RCS Paris 403 080 823

Code	Désignation des ouvrages	Unité	Main d'œuvre Temps moyen	Main d'œuvre M.-o. + charges sociales 4 x 28.10 €	Fournitures Unité	Fournitures Quantité	Fournitures Prix unitaires	Fournitures principales et annexes 7 x 8	Déboursé sec 5 + 9	Prix de revient 10 x 1.340	Prix de vente indicatif € H.T. Fournitures et mise en œuvre 11 x 1.111	Prix de vente indicatif € H.T. Mise en œuvre seule 4 x 51.82 €
1	2	3	4	5	6	7	8	9	10	11	12	13
	Raccords femelles acier galvanisé *(suite)*											
35 40 12 27 00 009	Raccord femelle acier ø 250 mm	U										
	Raccord oblong femelle				U	1.000	38.85	38.85				
	TOTAL		0.090	2.53	.	.	.	38.85	41.38	55.45	61.60	4.66
	VOTRE ENTREPRISE											
35 40 12 27 00 012	Raccord femelle acier ø 315 mm	U										
	Raccord oblong femelle				U	1.000	33.11	33.11				
	TOTAL		0.110	3.09	.	.	.	33.11	36.20	48.51	53.89	5.70
	VOTRE ENTREPRISE											
35 40 12 27 00 015	Raccord femelle acier ø 355 mm	U										
	Raccord oblong femelle				U	1.000	41.09	41.09				
	TOTAL		0.140	3.93	.	.	.	41.09	45.02	60.33	67.03	7.25
	VOTRE ENTREPRISE											
35 40 12 27 00 018	Raccord femelle acier ø 400 mm	U										
	Raccord oblong femelle				U	1.000	42.35	42.35				
	TOTAL		0.150	4.22	.	.	.	42.35	46.57	62.40	69.33	7.77
	VOTRE ENTREPRISE											
35 40 12 27 00 021	Raccord femelle acier ø 450 mm	U										
	Raccord oblong femelle				U	1.000	57.12	57.12				
	TOTAL		0.190	5.34	.	.	.	57.12	62.46	83.70	92.99	9.85
	VOTRE ENTREPRISE											
35 40 12 27 00 024	Raccord femelle acier ø 500 mm	U										
	Raccord oblong femelle				U	1.000	66.92	66.92				
	TOTAL		0.230	6.46	.	.	.	66.92	73.38	98.33	109.24	11.92
	VOTRE ENTREPRISE											
	Bouchons acier galvanisé											
35 40 12 30 00 003	Bouchon acier ø 160 mm	U										
	Raccord oblong mâle				U	1.000	38.29	38.29				
	Mastic divers				ENS	1.000	3.57	3.57				
	TOTAL		0.150	4.22	.	.	.	41.86	46.08	61.75	68.60	7.77
	VOTRE ENTREPRISE											
35 40 12 30 00 006	Bouchon acier ø 200 mm	U										
	Raccord oblong mâle				U	1.000	38.29	38.29				
	Mastic divers				ENS	1.000	4.67	4.67				
	TOTAL		0.170	4.78	.	.	.	42.96	47.74	63.97	71.07	8.81
	VOTRE ENTREPRISE											
35 40 12 30 00 009	Bouchon acier ø 250 mm	U										
	Raccord oblong mâle				U	1.000	48.02	48.02				
	Mastic divers				ENS	1.000	6.56	6.56				
	TOTAL		0.220	6.18	.	.	.	54.58	60.76	81.42	90.46	11.40
	VOTRE ENTREPRISE											
35 40 12 30 00 012	Bouchon acier ø 315 mm	U										
	Raccord oblong mâle				U	1.000	51.03	51.03				
	Mastic divers				ENS	1.000	7.40	7.40				
	TOTAL		0.250	7.02	.	.	.	58.43	65.45	87.70	97.43	12.96
	VOTRE ENTREPRISE											
35 40 12 30 00 015	Bouchon acier ø 355 mm	U										
	Raccord oblong mâle				U	1.000	56.98	56.98				
	Mastic divers				ENS	1.000	9.11	9.11				
	TOTAL		0.300	8.43	.	.	.	66.09	74.52	99.86	110.94	15.55
	VOTRE ENTREPRISE											
35 40 12 30 00 018	Bouchon acier ø 400 mm	U										
	Raccord oblong mâle				U	1.000	59.71	59.71				
	Mastic divers				ENS	1.000	9.41	9.41				
	TOTAL		0.320	8.99	.	.	.	69.12	78.11	104.67	116.29	16.58
	VOTRE ENTREPRISE											

Copyright © Groupe Moniteur RCS Paris 403 080 823

Code	Désignation des ouvrages	Unité	Main d'œuvre: Temps moyen	Main d'œuvre: M.-o. + charges sociales 4 x 28.10 €	Fournitures: Unité	Fournitures: Quantité	Fournitures: Prix unitaires	Fournitures: Fournitures principales et annexes 7 x 8	Déboursé sec 5 + 9	Prix de revient 10 x 1.340	Prix de vente indicatif € H.T.: Fournitures et mise en œuvre 11 x 1.111	Prix de vente indicatif € H.T.: Mise en œuvre seule 4 x 51.82 €
1	2	3	4	5	6	7	8	9	10	11	12	13
	Bouchons acier galvanisé *(suite)*											
35 40 12 30 00 021	Bouchon acier ø 450 mm	U										
	Raccord oblong mâle				U	1.000	78.40	78.40				
	Mastic divers				ENS	1.000	11.55	11.55				
	TOTAL		0.390	10.96	.	.	.	89.95	100.91	135.22	150.23	20.21
	VOTRE ENTREPRISE											
35 40 12 30 00 024	Bouchon acier ø 500 mm	U										
	Raccord oblong mâle				U	1.000	77.00	77.00				
	Mastic divers				ENS	1.000	12.96	12.96				
	TOTAL		0.450	12.65	.	.	.	89.96	102.61	137.50	152.76	23.32
	VOTRE ENTREPRISE											
	CONDUIT EN ACIER GALVANISE DOUBLE-PEAU EP. 25 MM réaction au feu A2, avec isolant laine de roche, comprenant la mise en place et fixations.											
	Conduit au mètre linéaire											
35 40 15 07 00 003	Conduit acier ø 125 mm	ML										
	Conduit galvanisé				U	1.050	48.01	50.41				
	Coude 45°				U	0.200	55.62	11.12				
	Coude 90°				U	0.200	68.17	13.63				
	Raccord mâle				U	0.200	14.18	2.84				
	Suspentes + fixations				ENS	0.500	5.05	2.53				
	TOTAL		0.850	23.88	.	.	.	80.53	104.41	139.91	155.44	44.05
	VOTRE ENTREPRISE											
35 40 15 07 00 006	Conduit acier ø 160 mm	ML										
	Conduit galvanisé				U	1.050	60.60	63.63				
	Coude 45°				U	0.200	66.61	13.32				
	Coude 90°				U	0.200	86.14	17.23				
	Raccord mâle				U	0.200	16.11	3.22				
	Suspentes + fixations				ENS	0.500	5.22	2.61				
	TOTAL		0.900	25.29	.	.	.	100.01	125.30	167.90	186.54	46.64
	VOTRE ENTREPRISE											
35 40 15 07 00 009	Conduit acier ø 200 mm	ML										
	Conduit galvanisé				U	1.050	75.12	78.88				
	Coude 45°				U	0.200	82.43	16.49				
	Coude 90°				U	0.200	106.94	21.39				
	Raccord mâle				U	0.200	17.82	3.56				
	Suspentes + fixations				ENS	0.500	5.28	2.64				
	TOTAL		1.000	28.10	.	.	.	122.96	151.06	202.42	224.89	51.82
	VOTRE ENTREPRISE											
35 40 15 07 00 012	Conduit acier ø 250 mm	ML										
	Conduit galvanisé				U	1.050	94.85	99.59				
	Coude 45°				U	0.200	108.42	21.68				
	Coude 90°				U	0.200	147.04	29.41				
	Raccord mâle				U	0.200	20.94	4.19				
	Suspentes + fixations				ENS	0.500	5.51	2.76				
	TOTAL		1.050	29.51	.	.	.	157.63	187.14	250.77	278.61	54.41
	VOTRE ENTREPRISE											
35 40 15 07 00 015	Conduit acier ø 315 mm	ML										
	Conduit galvanisé				U	1.050	127.51	133.89				
	Coude 45°				U	0.200	158.18	31.64				
	Coude 90°				U	0.200	199.77	39.95				
	Raccord mâle				U	0.200	23.77	4.75				
	Suspentes + fixations				ENS	0.500	5.74	2.87				
	TOTAL		1.150	32.32	.	.	.	213.10	245.42	328.86	365.36	59.59
	VOTRE ENTREPRISE											
35 40 15 07 00 018	Conduit acier ø 355 mm	ML										
	Conduit galvanisé				U	1.050	147.61	154.99				
	Coude 45°				U	0.200	216.85	43.37				
	Coude 90°				U	0.200	252.50	50.50				
	Raccord mâle				U	0.200	33.42	6.68				
	Suspentes et fixations				ENS	0.500	5.85	2.93				
	TOTAL		1.250	35.12	.	.	.	258.47	293.59	393.41	437.08	64.78
	VOTRE ENTREPRISE											

Copyright © Groupe Moniteur RCS Paris 403 080 823

Code	Désignation des ouvrages	Unité	Main d'œuvre Temps moyen	Main d'œuvre M.-o. + charges sociales 4 x 28.10 €	Fournitures Unité	Fournitures Quantité	Fournitures Prix unitaires	Fournitures principales et annexes 7 x 8	Déboursé sec 5 + 9	Prix de revient 10 x 1.340	Prix de vente indicatif € H.T. Fournitures et mise en œuvre 11 x 1.111	Prix de vente indicatif € H.T. Mise en œuvre seule 4 x 51.82 €
1	2	3	4	5	6	7	8	9	10	11	12	13
	Conduit au mètre linéaire *(suite)*											
35 40 15 07 00 021	Conduit acier ø 400 mm	ML										
	Conduit galvanisé				U	1.050	183.63	192.81				
	Coude 45°				U	0.200	228.73	45.75				
	Coude 90°				U	0.200	329.73	65.95				
	Raccord mâle				U	0.200	43.74	8.75				
	Suspentes et fixations				ENS	0.500	6.02	3.01				
	TOTAL		1.370	38.50	.	.	.	316.27	354.77	475.39	528.16	70.99
	VOTRE ENTREPRISE											
35 40 15 07 00 024	Conduit acier ø 450 mm	ML										
	Conduit galvanisé				U	1.050	207.66	218.04				
	Coude 45°				U	0.200	316.36	63.27				
	Coude 90°				U	0.200	378.00	75.60				
	Raccord mâle				U	0.200	59.12	11.82				
	Suspentes et fixations				ENS	0.500	6.20	3.10				
	TOTAL		1.440	40.46	.	.	.	371.83	412.29	552.47	613.79	74.62
	VOTRE ENTREPRISE											
35 40 15 07 00 027	Conduit acier ø 500 mm	ML										
	Conduit galvanisé				U	1.050	241.06	253.11				
	Coude 45°				U	0.200	343.10	68.62				
	Coude 90°				U	0.200	479.74	95.95				
	Raccord mâle				U	0.200	58.30	11.66				
	Suspentes et fixations				ENS	0.500	6.37	3.19				
	TOTAL		1.520	42.71	.	.	.	432.53	475.24	636.82	707.51	78.77
	VOTRE ENTREPRISE											
	Coude 30° calorifugé double-peau acier galvanisé à joints											
35 40 15 10 00 003	Coude 30° acier ø 125 mm	U										
	Coude 30°				U	1.000	77.23	77.23				
	TOTAL		0.240	6.74	.	.	.	77.23	83.97	112.52	125.01	12.44
	VOTRE ENTREPRISE											
35 40 15 10 00 006	Coude 30° acier ø 160 mm	U										
	Coude 30°				U	1.000	88.38	88.38				
	TOTAL		0.260	7.31	.	.	.	88.38	95.69	128.22	142.45	13.47
	VOTRE ENTREPRISE											
35 40 15 10 00 009	Coude 30° acier ø 200 mm	U										
	Coude 30°				U	1.000	103.23	103.23				
	TOTAL		0.310	8.71	.	.	.	103.23	111.94	150.00	166.65	16.06
	VOTRE ENTREPRISE											
35 40 15 10 00 012	Coude 30° acier ø 250 mm	U										
	Coude 30°				U	1.000	132.93	132.93				
	TOTAL		0.340	9.55	.	.	.	132.93	142.48	190.92	212.11	17.62
	VOTRE ENTREPRISE											
35 40 15 10 00 015	Coude 30° acier ø 315 mm	U										
	Coude 30°				U	1.000	161.15	161.15				
	TOTAL		0.370	10.40	.	.	.	161.15	171.55	229.88	255.40	19.17
	VOTRE ENTREPRISE											
35 40 15 10 00 018	Coude 30° acier ø 355 mm	U										
	Coude 30°				U	1.000	186.40	186.40				
	TOTAL		0.440	12.36	.	.	.	186.40	198.76	266.34	295.90	22.80
	VOTRE ENTREPRISE											
35 40 15 10 00 021	Coude 30° acier ø 400 mm	U										
	Coude 30°				U	1.000	237.64	237.64				
	TOTAL		0.540	15.17	.	.	.	237.64	252.81	338.77	376.37	27.98
	VOTRE ENTREPRISE											
35 40 15 10 00 024	Coude 30° acier ø 450 mm	U										
	Coude 30°				U	1.000	274.03	274.03				
	TOTAL		0.710	19.95	.	.	.	274.03	293.98	393.93	437.66	36.79
	VOTRE ENTREPRISE											

Copyright © Groupe Moniteur RCS Paris 403 080 823

Code	Désignation des ouvrages	Unité	Main d'œuvre Temps moyen	Main d'œuvre M.-o. + charges sociales 4 x 28.10 €	Fournitures Unité	Fournitures Quantité	Fournitures Prix unitaires	Fournitures principales et annexes 7 x 8	Déboursé sec 5 + 9	Prix de revient 10 x 1.340	Prix de vente indicatif € H.T. Fournitures et mise en œuvre 11 x 1.111	Prix de vente indicatif € H.T. Mise en œuvre seule 4 x 51.82 €
1	2	3	4	5	6	7	8	9	10	11	12	13
	Coude 30° calorifugé double-peau acier galvanisé à joints *(suite)*											
35 40 15 10 00 027	Coude 30° acier ø 500 mm	U										
	Coude 30°				U	1.000	322.30	322.30				
	TOTAL		0.800	22.48	.	.	.	322.30	344.78	462.01	513.29	41.46
	VOTRE ENTREPRISE											
	Coude 45° calorifugé double-peau acier galvanisé à joints											
35 40 15 13 00 003	Coude 45° acier ø 125 mm	U										
	Coude 45°				U	1.000	55.62	55.62				
	TOTAL		0.240	6.74	.	.	.	55.62	62.36	83.56	92.84	12.44
	VOTRE ENTREPRISE											
35 40 15 13 00 006	Coude 45° acier ø 160 mm	U										
	Coude 45°				U	1.000	66.61	66.61				
	TOTAL		0.260	7.31	.	.	.	66.61	73.92	99.05	110.04	13.47
	VOTRE ENTREPRISE											
35 40 15 13 00 009	Coude 45° acier ø 200 mm	U										
	Coude 45°				U	1.000	82.43	82.43				
	TOTAL		0.310	8.71	.	.	.	82.43	91.14	122.13	135.69	16.06
	VOTRE ENTREPRISE											
35 40 15 13 00 012	Coude 45° acier ø 250 mm	U										
	Coude 45°				U	1.000	108.42	108.42				
	TOTAL		0.340	9.55	.	.	.	108.42	117.97	158.08	175.63	17.62
	VOTRE ENTREPRISE											
35 40 15 13 00 015	Coude 45° acier ø 315 mm	U										
	Coude 45°				U	1.000	158.18	158.18				
	TOTAL		0.370	10.40	.	.	.	158.18	168.58	225.90	250.97	19.17
	VOTRE ENTREPRISE											
35 40 15 13 00 018	Coude 45° acier ø 355 mm	U										
	Coude 45°				U	1.000	216.85	216.85				
	TOTAL		0.440	12.36	.	.	.	216.85	229.21	307.14	341.23	22.80
	VOTRE ENTREPRISE											
35 40 15 13 00 021	Coude 45° acier ø 400 mm	U										
	Coude 45°				U	1.000	228.73	228.73				
	TOTAL		0.540	15.17	.	.	.	228.73	243.90	326.83	363.11	27.98
	VOTRE ENTREPRISE											
35 40 15 13 00 024	Coude 45° acier ø 450 mm	U										
	Coude 45°				U	1.000	316.36	316.36				
	TOTAL		0.710	19.95	.	.	.	316.36	336.31	450.66	500.68	36.79
	VOTRE ENTREPRISE											
35 40 15 13 00 027	Coude 45° acier ø 500 mm	U										
	Coude 45°				U	1.000	343.10	343.10				
	TOTAL		0.800	22.48	.	.	.	343.10	365.58	489.88	544.26	41.46
	VOTRE ENTREPRISE											
	Coude 60° calorifugé double-peau acier galvanisé à joints											
35 40 15 16 00 003	Coude 60° acier ø 125 mm	U										
	Coude 60°				U	1.000	133.67	133.67				
	TOTAL		0.240	6.74	.	.	.	133.67	140.41	188.15	209.03	12.44
	VOTRE ENTREPRISE											
35 40 15 16 00 006	Coude 60° acier ø 160 mm	U										
	Coude 60°				U	1.000	152.24	152.24				
	TOTAL		0.260	7.31	.	.	.	152.24	159.55	213.80	237.53	13.47
	VOTRE ENTREPRISE											
35 40 15 16 00 009	Coude 60° acier ø 200 mm	U										
	Coude 60°				U	1.000	178.98	178.98				
	TOTAL		0.310	8.71	.	.	.	178.98	187.69	251.50	279.42	16.06
	VOTRE ENTREPRISE											

Copyright © Groupe Moniteur RCS Paris 403 080 823

Code	Désignation des ouvrages	Unité	Main d'œuvre Temps moyen	Main d'œuvre M.-o. + charges sociales 4 x 28.10 €	Fournitures Unité	Fournitures Quantité	Fournitures Prix unitaires	Fournitures principales et annexes 7 x 8	Déboursé sec 5 + 9	Prix de revient 10 x 1.340	Prix de vente indicatif € H.T. Fournitures et mise en œuvre 11 x 1.111	Prix de vente indicatif € H.T. Mise en œuvre seule 4 x 51.82 €
1	2	3	4	5	6	7	8	9	10	11	12	13
	Coude 60° calorifugé double-peau acier galvanisé à joints *(suite)*											
35 40 15 16 00 012	Coude 60° acier ø 250 mm	U										
	Coude 60°				U	1.000	228.73	228.73				
	TOTAL		0.340	9.55	.	.	.	228.73	238.28	319.30	354.74	17.62
	VOTRE ENTREPRISE											
35 40 15 16 00 015	Coude 60° acier ø 315 mm	U										
	Coude 60°				U	1.000	283.68	283.68				
	TOTAL		0.370	10.40	.	.	.	283.68	294.08	394.07	437.81	19.17
	VOTRE ENTREPRISE											
35 40 15 16 00 018	Coude 60° acier ø 355 mm	U										
	Coude 60°				U	1.000	324.53	324.53				
	TOTAL		0.440	12.36	.	.	.	324.53	336.89	451.43	501.54	22.80
	VOTRE ENTREPRISE											
35 40 15 16 00 021	Coude 60° acier ø 400 mm	U										
	Coude 60°				U	1.000	417.36	417.36				
	TOTAL		0.540	15.17	.	.	.	417.36	432.53	579.59	643.92	27.98
	VOTRE ENTREPRISE											
35 40 15 16 00 024	Coude 60° acier ø 450 mm	U										
	Coude 60°				U	1.000	485.68	485.68				
	TOTAL		0.710	19.95	.	.	.	485.68	505.63	677.54	752.75	36.79
	VOTRE ENTREPRISE											
35 40 15 16 00 027	Coude 60° acier ø 500 mm	U										
	Coude 60°				U	1.000	564.40	564.40				
	TOTAL		0.800	22.48	.	.	.	564.40	586.88	786.42	873.71	41.46
	VOTRE ENTREPRISE											
	Coude 90° calorifugé double-peau acier galvanisé à joints											
35 40 15 19 00 003	Coude 90° acier ø 125 mm	U										
	Coude 90°				U	1.000	68.17	68.17				
	TOTAL		0.240	6.74	.	.	.	68.17	74.91	100.38	111.52	12.44
	VOTRE ENTREPRISE											
35 40 15 19 00 006	Coude 90° acier ø 160 mm	U										
	Coude 90°				U	1.000	86.14	86.14				
	TOTAL		0.260	7.31	.	.	.	86.14	93.45	125.22	139.12	13.47
	VOTRE ENTREPRISE											
35 40 15 19 00 009	Coude 90° acier ø 200 mm	U										
	Coude 90°				U	1.000	106.94	106.94				
	TOTAL		0.310	8.71	.	.	.	106.94	115.65	154.97	172.17	16.06
	VOTRE ENTREPRISE											
35 40 15 19 00 012	Coude 90° acier ø 250 mm	U										
	Coude 90°				U	1.000	147.04	147.04				
	TOTAL		0.340	9.55	.	.	.	147.04	156.59	209.83	233.12	17.62
	VOTRE ENTREPRISE											
35 40 15 19 00 015	Coude 90° acier ø 315 mm	U										
	Coude 90°				U	1.000	199.77	199.77				
	TOTAL		0.370	10.40	.	.	.	199.77	210.17	281.63	312.89	19.17
	VOTRE ENTREPRISE											
35 40 15 19 00 018	Coude 90° acier ø 355 mm	U										
	Coude 90°				U	1.000	252.50	252.50				
	TOTAL		0.440	12.36	.	.	.	252.50	264.86	354.91	394.31	22.80
	VOTRE ENTREPRISE											
35 40 15 19 00 021	Coude 90° acier ø 400 mm	U										
	Coude 90°				U	1.000	329.73	329.73				
	TOTAL		0.540	15.17	.	.	.	329.73	344.90	462.17	513.47	27.98
	VOTRE ENTREPRISE											

Copyright © Groupe Moniteur RCS Paris 403 080 823

Code	Désignation des ouvrages	Unité	Main d'œuvre Temps moyen	Main d'œuvre M.-o. + charges sociales 4 x 28.10 €	Fournitures Unité	Fournitures Quantité	Fournitures Prix unitaires	Fournitures principales et annexes 7 x 8	Déboursé sec 5 + 9	Prix de revient 10 x 1.340	Prix de vente indicatif € H.T. Fournitures et mise en œuvre 11 x 1.111	Prix de vente indicatif € H.T. Mise en œuvre seule 4 x 51.82 €
1	2	3	4	5	6	7	8	9	10	11	12	13
	Coude 90° calorifugé double-peau acier galvanisé à joints *(suite)*											
35 40 15 19 00 024	Coude 90° acier ø 450 mm Coude 90°	U			U	1.000	378.00	378.00				
	TOTAL		0.710	19.95	.	.	.	378.00	397.95	533.25	592.44	36.79
	VOTRE ENTREPRISE											
35 40 15 19 00 027	Coude 90° acier ø 500 mm Coude 90°	U			U	1.000	479.74	479.74				
	TOTAL		0.800	22.48	.	.	.	479.74	502.22	672.97	747.67	41.46
	VOTRE ENTREPRISE											
	Té équerre 90° calorifugé double-peau acier galvanisé à joints											
35 40 15 22 00 003	Té équerre acier ø 125/125 mm Té 90°	U			U	1.000	61.27	61.27				
	TOTAL		0.240	6.74	.	.	.	61.27	68.01	91.13	101.25	12.44
	VOTRE ENTREPRISE											
35 40 15 22 00 006	Té équerre acier ø 160/125 mm Té 90°	U			U	1.000	58.51	58.51				
	TOTAL		0.260	7.31	.	.	.	58.51	65.82	88.20	97.99	13.47
	VOTRE ENTREPRISE											
35 40 15 22 00 009	Té équerre acier ø 160/160 mm Té 90°	U			U	1.000	76.49	76.49				
	TOTAL		0.260	7.31	.	.	.	76.49	83.80	112.29	124.75	13.47
	VOTRE ENTREPRISE											
35 40 15 22 00 012	Té équerre acier ø 200/125 mm Té 90°	U			U	1.000	64.98	64.98				
	TOTAL		0.310	8.71	.	.	.	64.98	73.69	98.74	109.70	16.06
	VOTRE ENTREPRISE											
35 40 15 22 00 015	Té équerre acier ø 200/160 mm Té 90°	U			U	1.000	76.49	76.49				
	TOTAL		0.310	8.71	.	.	.	76.49	85.20	114.17	126.84	16.06
	VOTRE ENTREPRISE											
35 40 15 22 00 018	Té équerre acier ø 200/200 mm Té 90°	U			U	1.000	165.61	165.61				
	TOTAL		0.310	8.71	.	.	.	165.61	174.32	233.59	259.52	16.06
	VOTRE ENTREPRISE											
35 40 15 22 00 021	Té équerre acier ø 250/125 mm Té 90°	U			U	1.000	69.44	69.44				
	TOTAL		0.340	9.55	.	.	.	69.44	78.99	105.85	117.60	17.62
	VOTRE ENTREPRISE											
35 40 15 22 00 024	Té équerre acier ø 250/160 mm Té 90°	U			U	1.000	85.40	85.40				
	TOTAL		0.340	9.55	.	.	.	85.40	94.95	127.23	141.35	17.62
	VOTRE ENTREPRISE											
35 40 15 22 00 027	Té équerre acier ø 250/200 mm Té 90°	U			U	1.000	155.21	155.21				
	TOTAL		0.340	9.55	.	.	.	155.21	164.76	220.78	245.29	17.62
	VOTRE ENTREPRISE											
35 40 15 22 00 030	Té équerre acier ø 250/250 mm Té 90°	U			U	1.000	90.60	90.60				
	TOTAL		0.340	9.55	.	.	.	90.60	100.15	134.20	149.10	17.62
	VOTRE ENTREPRISE											
35 40 15 22 00 033	Té équerre acier ø 315/125 mm Té 90°	U			U	1.000	134.41	134.41				
	TOTAL		0.370	10.40	.	.	.	134.41	144.81	194.05	215.59	19.17
	VOTRE ENTREPRISE											

Copyright © Groupe Moniteur RCS Paris 403 080 823

Code	Désignation des ouvrages	Unité	Main d'œuvre Temps moyen	Main d'œuvre M.-o. + charges sociales 4 x 28.10 €	Fournitures Unité	Fournitures Quantité	Fournitures Prix unitaires	Fournitures principales et annexes 7 x 8	Déboursé sec 5 + 9	Prix de revient 10 x 1.340	Prix de vente indicatif € H.T. Fournitures et mise en œuvre 11 x 1.111	Prix de vente indicatif € H.T. Mise en œuvre seule 4 x 51.82 €
1	2	3	4	5	6	7	8	9	10	11	12	13
	Té équerre 90° calorifugé double-peau acier galvanisé à joints *(suite)*											
35 40 15 22 00 036	Té équerre acier ø 315/160 mm Té 90°	U			U	1.000	107.68	107.68				
	TOTAL		0.370	10.40	.	.	.	107.68	118.08	158.23	175.79	19.17
	VOTRE ENTREPRISE											
35 40 15 22 00 039	Té équerre acier ø 315/200 mm Té 90°	U			U	1.000	171.55	171.55				
	TOTAL		0.370	10.40	.	.	.	171.55	181.95	243.81	270.87	19.17
	VOTRE ENTREPRISE											
35 40 15 22 00 042	Té équerre acier ø 315/250 mm Té 90°	U			U	1.000	164.12	164.12				
	TOTAL		0.370	10.40	.	.	.	164.12	174.52	233.86	259.82	19.17
	VOTRE ENTREPRISE											
35 40 15 22 00 045	Té équerre acier ø 315/315 mm Té 90°	U			U	1.000	145.56	145.56				
	TOTAL		0.370	10.40	.	.	.	145.56	155.96	208.99	232.19	19.17
	VOTRE ENTREPRISE											
35 40 15 22 00 048	Té équerre acier ø 355/125 mm Té 90°	U			U	1.000	154.47	154.47				
	TOTAL		0.440	12.36	.	.	.	154.47	166.83	223.55	248.36	22.80
	VOTRE ENTREPRISE											
35 40 15 22 00 051	Té équerre acier ø 355/160 mm Té 90°	U			U	1.000	163.38	163.38				
	TOTAL		0.440	12.36	.	.	.	163.38	175.74	235.49	261.63	22.80
	VOTRE ENTREPRISE											
35 40 15 22 00 054	Té équerre acier ø 355/200 mm Té 90°	U			U	1.000	178.23	178.23				
	TOTAL		0.440	12.36	.	.	.	178.23	190.59	255.39	283.74	22.80
	VOTRE ENTREPRISE											
35 40 15 22 00 057	Té équerre acier ø 355/250 mm Té 90°	U			U	1.000	192.34	192.34				
	TOTAL		0.440	12.36	.	.	.	192.34	204.70	274.30	304.75	22.80
	VOTRE ENTREPRISE											
35 40 15 22 00 060	Té équerre acier ø 355/315 mm Té 90°	U			U	1.000	217.59	217.59				
	TOTAL		0.440	12.36	.	.	.	217.59	229.95	308.13	342.33	22.80
	VOTRE ENTREPRISE											
35 40 15 22 00 063	Té équerre acier ø 355/355 mm Té 90°	U			U	1.000	225.02	225.02				
	TOTAL		0.440	12.36	.	.	.	225.02	237.38	318.09	353.40	22.80
	VOTRE ENTREPRISE											
35 40 15 22 00 066	Té équerre acier ø 400/125 mm Té 90°	U			U	1.000	176.74	176.74				
	TOTAL		0.540	15.17	.	.	.	176.74	191.91	257.16	285.70	27.98
	VOTRE ENTREPRISE											
35 40 15 22 00 069	Té équerre acier ø 400/160 mm Té 90°	U			U	1.000	187.15	187.15				
	TOTAL		0.540	15.17	.	.	.	187.15	202.32	271.11	301.20	27.98
	VOTRE ENTREPRISE											
35 40 15 22 00 072	Té équerre acier ø 400/200 mm Té 90°	U			U	1.000	206.45	206.45				
	TOTAL		0.540	15.17	.	.	.	206.45	221.62	296.97	329.93	27.98
	VOTRE ENTREPRISE											
35 40 15 22 00 075	Té équerre acier ø 400/250 mm Té 90°	U			U	1.000	227.99	227.99				
	TOTAL		0.540	15.17	.	.	.	227.99	243.16	325.83	362.00	27.98
	VOTRE ENTREPRISE											

Copyright © Groupe Moniteur RCS Paris 403 080 823

Code	Désignation des ouvrages	Unité	Main d'œuvre Temps moyen	Main d'œuvre M.-o. + charges sociales 4 x 28.10 €	Fournitures Unité	Fournitures Quantité	Fournitures Prix unitaires	Fournitures principales et annexes 7 x 8	Déboursé sec 5 + 9	Prix de revient 10 x 1.340	Prix de vente indicatif € H.T Fournitures et mise en œuvre 11 x 1.111	Prix de vente indicatif € H.T Mise en œuvre seule 4 x 51.82 €
1	2	3	4	5	6	7	8	9	10	11	12	13
	Té équerre 90° calorifugé double-peau acier galvanisé à joints *(suite)*											
35 40 15 22 00 078	Té équerre acier ø 400/315 mm Té 90°	U			U	1.000	248.04	248.04				
	TOTAL		0.540	15.17	.	.	.	248.04	263.21	352.70	391.85	27.98
	VOTRE ENTREPRISE											
35 40 15 22 00 081	Té équerre acier ø 400/355 mm Té 90°	U			U	1.000	259.92	259.92				
	TOTAL		0.540	15.17	.	.	.	259.92	275.09	368.62	409.54	27.98
	VOTRE ENTREPRISE											
35 40 15 22 00 084	Té équerre acier ø 400/400 mm Té 90°	U			U	1.000	310.42	310.42				
	TOTAL		0.540	15.17	.	.	.	310.42	325.59	436.29	484.72	27.98
	VOTRE ENTREPRISE											
35 40 15 22 00 087	Té équerre acier ø 450/125 mm Té 90°	U			U	1.000	187.15	187.15				
	TOTAL		0.710	19.95	.	.	.	187.15	207.10	277.51	308.31	36.79
	VOTRE ENTREPRISE											
35 40 15 22 00 090	Té équerre acier ø 450/160 mm Té 90°	U			U	1.000	201.25	201.25				
	TOTAL		0.710	19.95	.	.	.	201.25	221.20	296.41	329.31	36.79
	VOTRE ENTREPRISE											
35 40 15 22 00 093	Té équerre acier ø 450/200 mm Té 90°	U			U	1.000	311.90	311.90				
	TOTAL		0.710	19.95	.	.	.	311.90	331.85	444.68	494.04	36.79
	VOTRE ENTREPRISE											
35 40 15 22 00 096	Té équerre acier ø 450/250 mm Té 90°	U			U	1.000	243.59	243.59				
	TOTAL		0.710	19.95	.	.	.	243.59	263.54	353.14	392.34	36.79
	VOTRE ENTREPRISE											
35 40 15 22 00 099	Té équerre acier ø 450/315 mm Té 90°	U			U	1.000	265.12	265.12				
	TOTAL		0.710	19.95	.	.	.	265.12	285.07	381.99	424.39	36.79
	VOTRE ENTREPRISE											
35 40 15 22 00 102	Té équerre acier ø 450/355 mm Té 90°	U			U	1.000	283.68	283.68				
	TOTAL		0.710	19.95	.	.	.	283.68	303.63	406.86	452.02	36.79
	VOTRE ENTREPRISE											
35 40 15 22 00 105	Té équerre acier ø 450/400 mm Té 90°	U			U	1.000	303.74	303.74				
	TOTAL		0.710	19.95	.	.	.	303.74	323.69	433.74	481.89	36.79
	VOTRE ENTREPRISE											
35 40 15 22 00 108	Té équerre acier ø 450/450 mm Té 90°	U			U	1.000	337.90	337.90				
	TOTAL		0.710	19.95	.	.	.	337.90	357.85	479.52	532.75	36.79
	VOTRE ENTREPRISE											
35 40 15 22 00 111	Té équerre acier ø 500/125 mm Té 90°	U			U	1.000	204.23	204.23				
	TOTAL		0.800	22.48	.	.	.	204.23	226.71	303.79	337.51	41.46
	VOTRE ENTREPRISE											
35 40 15 22 00 114	Té équerre acier ø 500/160 mm Té 90°	U			U	1.000	227.99	227.99				
	TOTAL		0.800	22.48	.	.	.	227.99	250.47	335.63	372.88	41.46
	VOTRE ENTREPRISE											
35 40 15 22 00 117	Té équerre acier ø 500/200 mm Té 90°	U			U	1.000	244.33	244.33				
	TOTAL		0.800	22.48	.	.	.	244.33	266.81	357.53	397.22	41.46
	VOTRE ENTREPRISE											

Copyright © Groupe Moniteur RCS Paris 403 080 823

Code	Désignation des ouvrages	Unité	Main d'œuvre Temps moyen	Main d'œuvre M.-o. + charges sociales 4 x 28.10 €	Fournitures Unité	Fournitures Quantité	Fournitures Prix unitaires	Fournitures principales et annexes 7 x 8	Déboursé sec 5 + 9	Prix de revient 10 x 1.340	Prix de vente indicatif € H.T. Fournitures et mise en œuvre 11 x 1.111	Prix de vente indicatif € H.T. Mise en œuvre seule 4 x 51.82 €
1	2	3	4	5	6	7	8	9	10	11	12	13
	Té équerre 90° calorifugé double-peau acier galvanisé à joints *(suite)*											
35 40 15 22 00 120	Té équerre acier ø 500/250 mm Té 90°	U			U	1.000	267.34	267.34				
	TOTAL		0.800	22.48	.	.	.	267.34	289.82	388.36	431.47	41.46
	VOTRE ENTREPRISE											
35 40 15 22 00 123	Té équerre acier ø 500/315 mm Té 90°	U			U	1.000	288.14	288.14				
	TOTAL		0.800	22.48	.	.	.	288.14	310.62	416.23	462.43	41.46
	VOTRE ENTREPRISE											
35 40 15 22 00 126	Té équerre acier ø 500/355 mm Té 90°	U			U	1.000	310.42	310.42				
	TOTAL		0.800	22.48	.	.	.	310.42	332.90	446.09	495.61	41.46
	VOTRE ENTREPRISE											
35 40 15 22 00 129	Té équerre acier ø 500/400 mm Té 90°	U			U	1.000	329.73	329.73				
	TOTAL		0.800	22.48	.	.	.	329.73	352.21	471.96	524.35	41.46
	VOTRE ENTREPRISE											
35 40 15 22 00 132	Té équerre acier ø 500/450 mm Té 90°	U			U	1.000	360.92	360.92				
	TOTAL		0.800	22.48	.	.	.	360.92	383.40	513.76	570.79	41.46
	VOTRE ENTREPRISE											
35 40 15 22 00 135	Té équerre acier ø 500/500 mm Té 90°	U			U	1.000	408.45	408.45				
	TOTAL		0.800	22.48	.	.	.	408.45	430.93	577.45	641.55	41.46
	VOTRE ENTREPRISE											
	Té oblique 45° calorifugé double-peau acier galvanisé à joints											
35 40 15 25 00 003	Té 45° acier ø 125/125 mm Té 45°	U			U	1.000	190.86	190.86				
	TOTAL		0.240	6.74	.	.	.	190.86	197.60	264.78	294.17	12.44
	VOTRE ENTREPRISE											
35 40 15 25 00 006	Té 45° acier ø 160/125 mm Té 45°	U			U	1.000	174.52	174.52				
	TOTAL		0.260	7.31	.	.	.	174.52	181.83	243.65	270.70	13.47
	VOTRE ENTREPRISE											
35 40 15 25 00 009	Té 45° acier ø 160/160 mm Té 45°	U			U	1.000	210.91	210.91				
	TOTAL		0.260	7.31	.	.	.	210.91	218.22	292.41	324.87	13.47
	VOTRE ENTREPRISE											
35 40 15 25 00 012	Té 45° acier ø 200/125 mm Té 45°	U			U	1.000	190.11	190.11				
	TOTAL		0.310	8.71	.	.	.	190.11	198.82	266.42	295.99	16.06
	VOTRE ENTREPRISE											
35 40 15 25 00 015	Té 45° acier ø 200/160 mm Té 45°	U			U	1.000	201.99	201.99				
	TOTAL		0.310	8.71	.	.	.	201.99	210.70	282.34	313.68	16.06
	VOTRE ENTREPRISE											
35 40 15 25 00 018	Té 45° acier ø 200/200 mm Té 45°	U			U	1.000	258.43	258.43				
	TOTAL		0.310	8.71	.	.	.	258.43	267.14	357.97	397.70	16.06
	VOTRE ENTREPRISE											
35 40 15 25 00 021	Té 45° acier ø 250/125 mm Té 45°	U			U	1.000	199.77	199.77				
	TOTAL		0.340	9.55	.	.	.	199.77	209.32	280.49	311.62	17.62
	VOTRE ENTREPRISE											

Copyright © Groupe Moniteur RCS Paris 403 080 823

Code	Désignation des ouvrages	Unité	Main d'œuvre Temps moyen	Main d'œuvre M.-o. + charges sociales 4 x 28.10 €	Fournitures Unité	Fournitures Quantité	Fournitures Prix unitaires	Fournitures principales et annexes 7 x 8	Déboursé sec 5 + 9	Prix de revient 10 x 1.340	Prix de vente indicatif € H.T. Fournitures et mise en œuvre 11 x 1.111	Prix de vente indicatif € H.T. Mise en œuvre seule 4 x 51.82 €
1	2	3	4	5	6	7	8	9	10	11	12	13
	Té oblique 45° calorifugé double-peau acier galvanisé à joints *(suite)*											
35 40 15 25 00 024	Té 45° acier ø 250/160 mm Té 45°	U			U	1.000	214.62	214.62				
	TOTAL		0.340	9.55	.	.	.	214.62	224.17	300.39	333.73	17.62
	VOTRE ENTREPRISE											
35 40 15 25 00 027	Té 45° acier ø 250/200 mm Té 45°	U			U	1.000	236.90	236.90				
	TOTAL		0.340	9.55	.	.	.	236.90	246.45	330.24	366.90	17.62
	VOTRE ENTREPRISE											
35 40 15 25 00 030	Té 45° acier ø 250/250 mm Té 45°	U			U	1.000	311.91	311.91				
	TOTAL		0.340	9.55	.	.	.	311.91	321.46	430.76	478.57	17.62
	VOTRE ENTREPRISE											
35 40 15 25 00 033	Té 45° acier ø 315/125 mm Té 45°	U			U	1.000	216.85	216.85				
	TOTAL		0.370	10.40	.	.	.	216.85	227.25	304.52	338.32	19.17
	VOTRE ENTREPRISE											
35 40 15 25 00 036	Té 45° acier ø 315/160 mm Té 45°	U			U	1.000	230.22	230.22				
	TOTAL		0.370	10.40	.	.	.	230.22	240.62	322.43	358.22	19.17
	VOTRE ENTREPRISE											
35 40 15 25 00 039	Té 45° acier ø 315/200 mm Té 45°	U			U	1.000	252.50	252.50				
	TOTAL		0.370	10.40	.	.	.	252.50	262.90	352.29	391.39	19.17
	VOTRE ENTREPRISE											
35 40 15 25 00 042	Té 45° acier ø 315/250 mm Té 45°	U			U	1.000	257.69	257.69				
	TOTAL		0.370	10.40	.	.	.	257.69	268.09	359.24	399.12	19.17
	VOTRE ENTREPRISE											
35 40 15 25 00 045	Té 45° acier ø 315/315 mm Té 45°	U			U	1.000	350.52	350.52				
	TOTAL		0.370	10.40	.	.	.	350.52	360.92	483.63	537.31	19.17
	VOTRE ENTREPRISE											
35 40 15 25 00 048	Té 45° acier ø 355/125 mm Té 45°	U			U	1.000	236.90	236.90				
	TOTAL		0.440	12.36	.	.	.	236.90	249.26	334.01	371.09	22.80
	VOTRE ENTREPRISE											
35 40 15 25 00 051	Té 45° acier ø 355/160 mm Té 45°	U			U	1.000	251.76	251.76				
	TOTAL		0.440	12.36	.	.	.	251.76	264.12	353.92	393.21	22.80
	VOTRE ENTREPRISE											
35 40 15 25 00 054	Té 45° acier ø 355/200 mm Té 45°	U			U	1.000	262.15	262.15				
	TOTAL		0.440	12.36	.	.	.	262.15	274.51	367.84	408.67	22.80
	VOTRE ENTREPRISE											
35 40 15 25 00 057	Té 45° acier ø 355/250 mm Té 45°	U			U	1.000	303.00	303.00				
	TOTAL		0.440	12.36	.	.	.	303.00	315.36	422.58	469.49	22.80
	VOTRE ENTREPRISE											
35 40 15 25 00 060	Té 45° acier ø 355/315 mm Té 45°	U			U	1.000	353.49	353.49				
	TOTAL		0.440	12.36	.	.	.	353.49	365.85	490.24	544.66	22.80
	VOTRE ENTREPRISE											
35 40 15 25 00 063	Té 45° acier ø 355/355 mm Té 45°	U			U	1.000	409.19	409.19				
	TOTAL		0.440	12.36	.	.	.	409.19	421.55	564.88	627.58	22.80
	VOTRE ENTREPRISE											

Copyright © Groupe Moniteur RCS Paris 403 080 823

Code	Désignation des ouvrages	Unité	Main d'œuvre: Temps moyen	Main d'œuvre: M.-o. + charges sociales 4 x 28.10 €	Fournitures: Unité	Fournitures: Quantité	Fournitures: Prix unitaires	Fournitures: Fournitures principales et annexes 7 x 8	Déboursé sec 5 + 9	Prix de revient 10 x 1.340	Prix de vente indicatif € H.T.: Fournitures et mise en œuvre 11 x 1.111	Prix de vente indicatif € H.T.: Mise en œuvre seule 4 x 51.82 €
1	2	3	4	5	6	7	8	9	10	11	12	13
Té oblique 45° calorifugé double-peau acier galvanisé à joints *(suite)*												
35 40 15 25 00 066	Té 45° acier ø 400/125 mm	U										
	Té 45°				U	1.000	298.54	298.54				
	TOTAL		0.540	15.17	.	.	.	298.54	313.71	420.37	467.03	27.98
	VOTRE ENTREPRISE											
35 40 15 25 00 069	Té 45° acier ø 400/160 mm	U										
	Té 45°				U	1.000	277.00	277.00				
	TOTAL		0.540	15.17	.	.	.	277.00	292.17	391.51	434.97	27.98
	VOTRE ENTREPRISE											
35 40 15 25 00 072	Té 45° acier ø 400/200 mm	U										
	Té 45°				U	1.000	311.16	311.16				
	TOTAL		0.540	15.17	.	.	.	311.16	326.33	437.28	485.82	27.98
	VOTRE ENTREPRISE											
35 40 15 25 00 075	Té 45° acier ø 400/250 mm	U										
	Té 45°				U	1.000	352.75	352.75				
	TOTAL		0.540	15.17	.	.	.	352.75	367.92	493.01	547.73	27.98
	VOTRE ENTREPRISE											
35 40 15 25 00 078	Té 45° acier ø 400/315 mm	U										
	Té 45°				U	1.000	372.80	372.80				
	TOTAL		0.540	15.17	.	.	.	372.80	387.97	519.88	577.59	27.98
	VOTRE ENTREPRISE											
35 40 15 25 00 081	Té 45° acier ø 400/355 mm	U										
	Té 45°				U	1.000	389.88	389.88				
	TOTAL		0.540	15.17	.	.	.	389.88	405.05	542.77	603.02	27.98
	VOTRE ENTREPRISE											
35 40 15 25 00 084	Té 45° acier ø 400/400 mm	U										
	Té 45°				U	1.000	459.69	459.69				
	TOTAL		0.540	15.17	.	.	.	459.69	474.86	636.31	706.94	27.98
	VOTRE ENTREPRISE											
35 40 15 25 00 087	Té 45° acier ø 450/125 mm	U										
	Té 45°				U	1.000	272.55	272.55				
	TOTAL		0.710	19.95	.	.	.	272.55	292.50	391.95	435.46	36.79
	VOTRE ENTREPRISE											
35 40 15 25 00 090	Té 45° acier ø 450/160 mm	U										
	Té 45°				U	1.000	299.28	299.28				
	TOTAL		0.710	19.95	.	.	.	299.28	319.23	427.77	475.25	36.79
	VOTRE ENTREPRISE											
35 40 15 25 00 093	Té 45° acier ø 450/200 mm	U										
	Té 45°				U	1.000	329.73	329.73				
	TOTAL		0.710	19.95	.	.	.	329.73	349.68	468.57	520.58	36.79
	VOTRE ENTREPRISE											
35 40 15 25 00 096	Té 45° acier ø 450/250 mm	U										
	Té 45°				U	1.000	357.95	357.95				
	TOTAL		0.710	19.95	.	.	.	357.95	377.90	506.39	562.60	36.79
	VOTRE ENTREPRISE											
35 40 15 25 00 099	Té 45° acier ø 450/315 mm	U										
	Té 45°				U	1.000	395.08	395.08				
	TOTAL		0.710	19.95	.	.	.	395.08	415.03	556.14	617.87	36.79
	VOTRE ENTREPRISE											
35 40 15 25 00 102	Té 45° acier ø 450/355 mm	U										
	Té 45°				U	1.000	450.04	450.04				
	TOTAL		0.710	19.95	.	.	.	450.04	469.99	629.79	699.70	36.79
	VOTRE ENTREPRISE											
35 40 15 25 00 105	Té 45° acier ø 450/400 mm	U										
	Té 45°				U	1.000	605.98	605.98				
	TOTAL		0.710	19.95	.	.	.	605.98	625.93	838.75	931.85	36.79
	VOTRE ENTREPRISE											

Copyright © Groupe Moniteur RCS Paris 403 080 823

Code	Désignation des ouvrages	Unité	Main d'œuvre Temps moyen	Main d'œuvre M.-o. + charges sociales 4 x 28.10 €	Fournitures Unité	Fournitures Quantité	Fournitures Prix unitaires	Fournitures principales et annexes 7 x 8	Déboursé sec 5 + 9	Prix de revient 10 x 1.340	Prix de vente indicatif € H.T. Fournitures et mise en œuvre 11 x 1.111	Prix de vente indicatif € H.T. Mise en œuvre seule 4 x 51.82 €
1	2	3	4	5	6	7	8	9	10	11	12	13
	Té oblique 45° calorifugé double-peau acier galvanisé à joints *(suite)*											
35 40 15 25 00 108	Té 45° acier ø 450/450 mm	U										
	Té 45°				U	1.000	530.98	530.98				
	TOTAL		0.710	19.95	.	.	.	530.98	550.93	738.25	820.20	36.79
	VOTRE ENTREPRISE											
35 40 15 25 00 111	Té 45° acier ø 500/125 mm	U										
	Té 45°				U	1.000	289.63	289.63				
	TOTAL		0.800	22.48	.	.	.	289.63	312.11	418.23	464.65	41.46
	VOTRE ENTREPRISE											
35 40 15 25 00 114	Té 45° acier ø 500/160 mm	U										
	Té 45°				U	1.000	346.07	346.07				
	TOTAL		0.800	22.48	.	.	.	346.07	368.55	493.86	548.68	41.46
	VOTRE ENTREPRISE											
35 40 15 25 00 117	Té 45° acier ø 500/200 mm	U										
	Té 45°				U	1.000	362.40	362.40				
	TOTAL		0.800	22.48	.	.	.	362.40	384.88	515.74	572.99	41.46
	VOTRE ENTREPRISE											
35 40 15 25 00 120	Té 45° acier ø 500/250 mm	U										
	Té 45°				U	1.000	404.73	404.73				
	TOTAL		0.800	22.48	.	.	.	404.73	427.21	572.46	636.00	41.46
	VOTRE ENTREPRISE											
35 40 15 25 00 123	Té 45° acier ø 500/315 mm	U										
	Té 45°				U	1.000	428.50	428.50				
	TOTAL		0.800	22.48	.	.	.	428.50	450.98	604.31	671.39	41.46
	VOTRE ENTREPRISE											
35 40 15 25 00 126	Té 45° acier ø 500/355 mm	U										
	Té 45°				U	1.000	458.95	458.95				
	TOTAL		0.800	22.48	.	.	.	458.95	481.43	645.12	716.73	41.46
	VOTRE ENTREPRISE											
35 40 15 25 00 129	Té 45° acier ø 500/400 mm	U										
	Té 45°				U	1.000	717.38	717.38				
	TOTAL		0.800	22.48	.	.	.	717.38	739.86	991.41	1101.46	41.46
	VOTRE ENTREPRISE											
35 40 15 25 00 132	Té 45° acier ø 500/450 mm	U										
	Té 45°				U	1.000	554.00	554.00				
	TOTAL		0.800	22.48	.	.	.	554.00	576.48	772.48	858.23	41.46
	VOTRE ENTREPRISE											
35 40 15 25 00 135	Té 45° acier ø 500/500 mm	U										
	Té 45°				U	1.000	666.14	666.14				
	TOTAL		0.800	22.48	.	.	.	666.14	688.62	922.75	1025.18	41.46
	VOTRE ENTREPRISE											
	Raccord mâle calorifugé double-peau acier galvanisé à joints											
35 40 15 28 00 003	Raccord mâle acier ø 125 mm	U										
	Raccord mâle				U	1.000	14.18	14.18				
	TOTAL		0.240	6.74	.	.	.	14.18	20.92	28.03	31.14	12.44
	VOTRE ENTREPRISE											
35 40 15 28 00 006	Raccord mâle acier ø 160 mm	U										
	Raccord mâle				U	1.000	16.11	16.11				
	TOTAL		0.260	7.31	.	.	.	16.11	23.42	31.38	34.86	13.47
	VOTRE ENTREPRISE											
35 40 15 28 00 009	Raccord mâle acier ø 200 mm	U										
	Raccord mâle				U	1.000	17.82	17.82				
	TOTAL		0.310	8.71	.	.	.	17.82	26.53	35.55	39.50	16.06
	VOTRE ENTREPRISE											

Copyright © Groupe Moniteur RCS Paris 403 080 823

Code	Désignation des ouvrages	Unité	Main d'œuvre Temps moyen	Main d'œuvre M.-o. + charges sociales 4 x 28.10 €	Fournitures Unité	Fournitures Quantité	Fournitures Prix unitaires	Fournitures principales et annexes 7 x 8	Déboursé sec 5 + 9	Prix de revient 10 x 1.340	Prix de vente indicatif € H.T. Fournitures et mise en œuvre 11 x 1.111	Prix de vente indicatif € H.T. Mise en œuvre seule 4 x 51.82 €
1	2	3	4	5	6	7	8	9	10	11	12	13
	Raccord mâle calorifugé double-peau acier galvanisé à joints *(suite)*											
35 40 15 28 00 012	Raccord mâle acier ø 250 mm	U										
	Raccord mâle				U	1.000	20.94	20.94				
	TOTAL		0.340	9.55	.	.	.	20.94	30.49	40.86	45.40	17.62
	VOTRE ENTREPRISE											
35 40 15 28 00 015	Raccord mâle acier ø 315 mm	U										
	Raccord mâle				U	1.000	23.77	23.77				
	TOTAL		0.370	10.40	.	.	.	23.77	34.17	45.79	50.87	19.17
	VOTRE ENTREPRISE											
35 40 15 28 00 018	Raccord mâle acier ø 355 mm	U										
	Raccord mâle				U	1.000	33.42	33.42				
	TOTAL		0.440	12.36	.	.	.	33.42	45.78	61.35	68.16	22.80
	VOTRE ENTREPRISE											
35 40 15 28 00 021	Raccord mâle acier ø 400 mm	U										
	Raccord mâle				U	1.000	43.74	43.74				
	TOTAL		0.540	15.17	.	.	.	43.74	58.91	78.94	87.70	27.98
	VOTRE ENTREPRISE											
35 40 15 28 00 024	Raccord mâle acier ø 450 mm	U										
	Raccord mâle				U	1.000	59.12	59.12				
	TOTAL		0.710	19.95	.	.	.	59.12	79.07	105.95	117.71	36.79
	VOTRE ENTREPRISE											
35 40 15 28 00 027	Raccord mâle acier ø 500 mm	U										
	Raccord mâle				U	1.000	58.30	58.30				
	TOTAL		0.800	22.48	.	.	.	58.30	80.78	108.25	120.27	41.46
	VOTRE ENTREPRISE											
	Raccord femelle calorifugé double-peau acier galvanisé											
35 40 15 31 00 003	Raccord femelle acier ø 125 mm	U										
	Raccord femelle				U	1.000	14.92	14.92				
	TOTAL		0.240	6.74	.	.	.	14.92	21.66	29.02	32.24	12.44
	VOTRE ENTREPRISE											
35 40 15 31 00 006	Raccord femelle acier ø 160 mm	U										
	Raccord femelle				U	1.000	16.11	16.11				
	TOTAL		0.260	7.31	.	.	.	16.11	23.42	31.38	34.86	13.47
	VOTRE ENTREPRISE											
35 40 15 31 00 009	Raccord femelle acier ø 200 mm	U										
	Raccord femelle				U	1.000	17.82	17.82				
	TOTAL		0.310	8.71	.	.	.	17.82	26.53	35.55	39.50	16.06
	VOTRE ENTREPRISE											
35 40 15 31 00 012	Raccord femelle acier ø 250 mm	U										
	Raccord femelle				U	1.000	19.08	19.08				
	TOTAL		0.340	9.55	.	.	.	19.08	28.63	38.36	42.62	17.62
	VOTRE ENTREPRISE											
35 40 15 31 00 015	Raccord femelle acier ø 315 mm	U										
	Raccord femelle				U	1.000	31.49	31.49				
	TOTAL		0.370	10.40	.	.	.	31.49	41.89	56.13	62.36	19.17
	VOTRE ENTREPRISE											
35 40 15 31 00 018	Raccord femelle acier ø 355 mm	U										
	Raccord femelle				U	1.000	65.42	65.42				
	TOTAL		0.440	12.36	.	.	.	65.42	77.78	104.23	115.80	22.80
	VOTRE ENTREPRISE											
35 40 15 31 00 021	Raccord femelle acier ø 400 mm	U										
	Raccord femelle				U	1.000	82.43	82.43				
	TOTAL		0.540	15.17	.	.	.	82.43	97.60	130.78	145.30	27.98
	VOTRE ENTREPRISE											

Copyright © Groupe Moniteur RCS Paris 403 080 823

Code	Désignation des ouvrages	Unité	Main d'œuvre: Temps moyen	Main d'œuvre: M.-o. + charges sociales 4 x 28.10 €	Fournitures: Unité	Fournitures: Quantité	Fournitures: Prix unitaires	Fournitures: Fournitures principales et annexes 7 x 8	Déboursé sec 5 + 9	Prix de revient 10 x 1.340	Prix de vente indicatif € H.T.: Fournitures et mise en œuvre 11 x 1.111	Prix de vente indicatif € H.T.: Mise en œuvre seule 4 x 51.82 €
1	2	3	4	5	6	7	8	9	10	11	12	13
	Raccord femelle calorifugé double-peau acier galvanisé *(suite)*											
35 40 15 31 00 024	Raccord femelle acier ø 450 mm	U										
	Raccord femelle				U	1.000	92.09	92.09				
	TOTAL		0.710	19.95	.	.	.	92.09	112.04	150.13	166.79	36.79
	VOTRE ENTREPRISE											
35 40 15 31 00 027	Raccord femelle acier ø 500 mm	U										
	Raccord femelle				U	1.000	101.74	101.74				
	TOTAL		0.800	22.48	.	.	.	101.74	124.22	166.45	184.93	41.46
	VOTRE ENTREPRISE											
	Réduction conique concentrique calorifugée double-peau acier galvanisé à joints											
35 40 15 34 00 003	Réduction acier ø 160/125 mm	U										
	Réduction				U	1.000	49.17	49.17				
	TOTAL		0.260	7.31	.	.	.	49.17	56.48	75.68	84.08	13.47
	VOTRE ENTREPRISE											
35 40 15 34 00 006	Réduction acier ø 200/125 mm	U										
	Réduction				U	1.000	64.16	64.16				
	TOTAL		0.310	8.71	.	.	.	64.16	72.87	97.65	108.49	16.06
	VOTRE ENTREPRISE											
35 40 15 34 00 009	Réduction acier ø 200/160 mm	U										
	Réduction				U	1.000	64.54	64.54				
	TOTAL		0.310	8.71	.	.	.	64.54	73.25	98.16	109.06	16.06
	VOTRE ENTREPRISE											
35 40 15 34 00 012	Réduction acier ø 250/125 mm	U										
	Réduction				U	1.000	117.33	117.33				
	TOTAL		0.340	9.55	.	.	.	117.33	126.88	170.02	188.89	17.62
	VOTRE ENTREPRISE											
35 40 15 34 00 015	Réduction acier ø 250/160 mm	U										
	Réduction				U	1.000	114.37	114.37				
	TOTAL		0.340	9.55	.	.	.	114.37	123.92	166.05	184.48	17.62
	VOTRE ENTREPRISE											
35 40 15 34 00 018	Réduction acier ø 250/200 mm	U										
	Réduction				U	1.000	92.09	92.09				
	TOTAL		0.340	9.55	.	.	.	92.09	101.64	136.20	151.32	17.62
	VOTRE ENTREPRISE											
35 40 15 34 00 021	Réduction acier ø 315/160 mm	U										
	Réduction				U	1.000	190.86	190.86				
	TOTAL		0.370	10.40	.	.	.	190.86	201.26	269.69	299.63	19.17
	VOTRE ENTREPRISE											
35 40 15 34 00 024	Réduction acier ø 315/200 mm	U										
	Réduction				U	1.000	96.54	96.54				
	TOTAL		0.370	10.40	.	.	.	96.54	106.94	143.30	159.21	19.17
	VOTRE ENTREPRISE											
35 40 15 34 00 027	Réduction acier ø 315/250 mm	U										
	Réduction				U	1.000	98.03	98.03				
	TOTAL		0.370	10.40	.	.	.	98.03	108.43	145.30	161.43	19.17
	VOTRE ENTREPRISE											
35 40 15 34 00 030	Réduction acier ø 355/250 mm	U										
	Réduction				U	1.000	170.07	170.07				
	TOTAL		0.440	12.36	.	.	.	170.07	182.43	244.46	271.60	22.80
	VOTRE ENTREPRISE											
35 40 15 34 00 033	Réduction acier ø 355/315 mm	U										
	Réduction				U	1.000	121.79	121.79				
	TOTAL		0.440	12.36	.	.	.	121.79	134.15	179.76	199.71	22.80
	VOTRE ENTREPRISE											

Copyright © Groupe Moniteur RCS Paris 403 080 823

Code	Désignation des ouvrages	Unité	Main d'œuvre Temps moyen	Main d'œuvre M.-o. + charges sociales 4 x 28.10 €	Fournitures Unité	Fournitures Quantité	Fournitures Prix unitaires	Fournitures principales et annexes 7 x 8	Déboursé sec 5 + 9	Prix de revient 10 x 1.340	Prix de vente indicatif € H.T. Fournitures et mise en œuvre 11 x 1.111	Prix de vente indicatif € H.T. Mise en œuvre seule 4 x 51.82 €
1	2	3	4	5	6	7	8	9	10	11	12	13
	Réduction conique concentrique calorifugée double-peau acier galvanisé à joints *(suite)*											
35 40 15 34 00 036	Réduction acier ø 400/200 mm	U										
	Réduction				U	1.000	238.39	238.39				
	TOTAL		0.540	15.17	.	.	.	238.39	253.56	339.77	377.48	27.98
	VOTRE ENTREPRISE											
35 40 15 34 00 039	Réduction acier ø 400/250 mm	U										
	Réduction				U	1.000	236.90	236.90				
	TOTAL		0.540	15.17	.	.	.	236.90	252.07	337.77	375.26	27.98
	VOTRE ENTREPRISE											
35 40 15 34 00 042	Réduction acier ø 400/315 mm	U										
	Réduction				U	1.000	246.55	246.55				
	TOTAL		0.540	15.17	.	.	.	246.55	261.72	350.70	389.63	27.98
	VOTRE ENTREPRISE											
35 40 15 34 00 045	Réduction acier ø 400/355 mm	U										
	Réduction				U	1.000	251.01	251.01				
	TOTAL		0.540	15.17	.	.	.	251.01	266.18	356.68	396.27	27.98
	VOTRE ENTREPRISE											
35 40 15 34 00 048	Réduction acier ø 450/250 mm	U										
	Réduction				U	1.000	262.89	262.89				
	TOTAL		0.710	19.95	.	.	.	262.89	282.84	379.01	421.08	36.79
	VOTRE ENTREPRISE											
35 40 15 34 00 051	Réduction acier ø 450/315 mm	U										
	Réduction				U	1.000	261.41	261.41				
	TOTAL		0.710	19.95	.	.	.	261.41	281.36	377.02	418.87	36.79
	VOTRE ENTREPRISE											
35 40 15 34 00 054	Réduction acier ø 450/355 mm	U										
	Réduction				U	1.000	265.12	265.12				
	TOTAL		0.710	19.95	.	.	.	265.12	285.07	381.99	424.39	36.79
	VOTRE ENTREPRISE											
35 40 15 34 00 057	Réduction acier ø 450/400 mm	U										
	Réduction				U	1.000	258.43	258.43				
	TOTAL		0.710	19.95	.	.	.	258.43	278.38	373.03	414.44	36.79
	VOTRE ENTREPRISE											
35 40 15 34 00 060	Réduction acier ø 500/250 mm	U										
	Réduction				U	1.000	282.94	282.94				
	TOTAL		0.800	22.48	.	.	.	282.94	305.42	409.26	454.69	41.46
	VOTRE ENTREPRISE											
35 40 15 34 00 063	Réduction acier ø 500/315 mm	U										
	Réduction				U	1.000	279.23	279.23				
	TOTAL		0.800	22.48	.	.	.	279.23	301.71	404.29	449.17	41.46
	VOTRE ENTREPRISE											
35 40 15 34 00 066	Réduction acier ø 500/355 mm	U										
	Réduction				U	1.000	279.97	279.97				
	TOTAL		0.800	22.48	.	.	.	279.97	302.45	405.28	450.27	41.46
	VOTRE ENTREPRISE											
35 40 15 34 00 069	Réduction acier ø 500/400 mm	U										
	Réduction				U	1.000	285.92	285.92				
	TOTAL		0.800	22.48	.	.	.	285.92	308.40	413.26	459.13	41.46
	VOTRE ENTREPRISE											
35 40 15 34 00 072	Réduction acier ø 500/450 mm	U										
	Réduction				U	1.000	284.42	284.42				
	TOTAL		0.800	22.48	.	.	.	284.42	306.90	411.25	456.90	41.46
	VOTRE ENTREPRISE											

Code	Désignation des ouvrages	Unité	Main d'œuvre Temps moyen	Main d'œuvre M.-o. + charges sociales 4 x 28.10 €	Fournitures Unité	Fournitures Quantité	Fournitures Prix unitaires	Fournitures principales et annexes 7 x 8	Déboursé sec 5 + 9	Prix de revient 10 x 1.340	Prix de vente indicatif € H.T. Fournitures et mise en œuvre 11 x 1.111	Prix de vente indicatif € H.T. Mise en œuvre seule 4 x 51.82 €
1	2	3	4	5	6	7	8	9	10	11	12	13
	Registre de réglage calorifugé double-peau acier galvanisé à joints											
35 40 15 37 00 003	Registre de réglage acier ø 125 mm	U										
	Registre				U	1.000	88.38	88.38				
	TOTAL		0.240	6.74	.	.	.	88.38	95.12	127.46	141.61	12.44
	VOTRE ENTREPRISE											
35 40 15 37 00 006	Registre de réglage acier ø 160 mm	U										
	Registre				U	1.000	98.77	98.77				
	TOTAL		0.260	7.31	.	.	.	98.77	106.08	142.15	157.93	13.47
	VOTRE ENTREPRISE											
35 40 15 37 00 009	Registre de réglage acier ø 200 mm	U										
	Registre				U	1.000	114.37	114.37				
	TOTAL		0.310	8.71	.	.	.	114.37	123.08	164.93	183.24	16.06
	VOTRE ENTREPRISE											
35 40 15 37 00 012	Registre de réglage acier ø 250 mm	U										
	Registre				U	1.000	124.76	124.76				
	TOTAL		0.340	9.55	.	.	.	124.76	134.31	179.98	199.96	17.62
	VOTRE ENTREPRISE											
35 40 15 37 00 015	Registre de réglage acier ø 315 mm	U										
	Registre				U	1.000	176.00	176.00				
	TOTAL		0.370	10.40	.	.	.	176.00	186.40	249.78	277.51	19.17
	VOTRE ENTREPRISE											
35 40 15 37 00 018	Registre de réglage acier ø 355 mm	U										
	Registre				U	1.000	190.11	190.11				
	TOTAL		0.440	12.36	.	.	.	190.11	202.47	271.31	301.43	22.80
	VOTRE ENTREPRISE											
35 40 15 37 00 021	Registre de réglage acier ø 400 mm	U										
	Registre				U	1.000	210.91	210.91				
	TOTAL		0.540	15.17	.	.	.	210.91	226.08	302.95	336.58	27.98
	VOTRE ENTREPRISE											
35 40 15 37 00 024	Registre de réglage acier ø 450 mm	U										
	Registre				U	1.000	251.76	251.76				
	TOTAL		0.710	19.95	.	.	.	251.76	271.71	364.09	404.50	36.79
	VOTRE ENTREPRISE											
35 40 15 37 00 027	Registre de réglage acier ø 500 mm	U										
	Registre				U	1.000	264.38	264.38				
	TOTAL		0.800	22.48	.	.	.	264.38	286.86	384.39	427.06	41.46
	VOTRE ENTREPRISE											
	Bouchon mâle calorifugé double-peau acier galvanisé à joint											
35 40 15 40 00 003	Bouchon acier ø 125 mm	U										
	Bouchon				U	1.000	43.00	43.00				
	TOTAL		0.080	2.25	.	.	.	43.00	45.25	60.64	67.37	4.15
	VOTRE ENTREPRISE											
35 40 15 40 00 006	Bouchon acier ø 160 mm	U										
	Bouchon				U	1.000	49.37	49.37				
	TOTAL		0.100	2.81	.	.	.	49.37	52.18	69.92	77.68	5.18
	VOTRE ENTREPRISE											
35 40 15 40 00 009	Bouchon acier ø 200 mm	U										
	Bouchon				U	1.000	57.41	57.41				
	TOTAL		0.130	3.65	.	.	.	57.41	61.06	81.82	90.90	6.74
	VOTRE ENTREPRISE											
35 40 15 40 00 012	Bouchon acier ø 250 mm	U										
	Bouchon				U	1.000	68.10	68.10				
	TOTAL		0.140	3.93	.	.	.	68.10	72.03	96.52	107.23	7.25
	VOTRE ENTREPRISE											

Copyright © Groupe Moniteur RCS Paris 403 080 823

Code	Désignation des ouvrages	Unité	Main d'œuvre: Temps moyen	Main d'œuvre: M.-o. + charges sociales 4 x 28.10 €	Fournitures: Unité	Fournitures: Quantité	Fournitures: Prix unitaires	Fournitures: Fournitures principales et annexes 7 x 8	Déboursé sec 5 + 9	Prix de revient 10 x 1.340	Prix de vente indicatif € H.T.: Fournitures et mise en œuvre 11 x 1.111	Prix de vente indicatif € H.T.: Mise en œuvre seule 4 x 51.82 €
1	2	3	4	5	6	7	8	9	10	11	12	13
	Bouchon mâle calorifugé double-peau acier galvanisé à joint *(suite)*											
35 40 15 40 00 015	Bouchon acier ø 315 mm	U										
	Bouchon				U	1.000	80.21	80.21				
	TOTAL		0.180	5.06	.	.	.	80.21	85.27	114.26	126.94	9.33
	VOTRE ENTREPRISE											
35 40 15 40 00 018	Bouchon acier ø 355 mm	U										
	Bouchon				U	1.000	90.60	90.60				
	TOTAL		0.220	6.18	.	.	.	90.60	96.78	129.69	144.09	11.40
	VOTRE ENTREPRISE											
35 40 15 40 00 021	Bouchon acier ø 400 mm	U										
	Bouchon				U	1.000	98.77	98.77				
	TOTAL		0.260	7.31	.	.	.	98.77	106.08	142.15	157.93	13.47
	VOTRE ENTREPRISE											
35 40 15 40 00 024	Bouchon acier ø 450 mm	U										
	Bouchon				U	1.000	112.14	112.14				
	TOTAL		0.290	8.15	.	.	.	112.14	120.29	161.19	179.08	15.03
	VOTRE ENTREPRISE											
35 40 15 40 00 027	Bouchon acier ø 500 mm	U										
	Bouchon				U	1.000	124.02	124.02				
	TOTAL		0.320	8.99	.	.	.	124.02	133.01	178.23	198.01	16.58
	VOTRE ENTREPRISE											
	GAINE SOUPLE											
	GAINE EN POLYESTER (A2) pour locaux à faible charge thermique, compris fixations.											
35 43 03 00 00 003	Conduit polyester ø 200 mm, débit inférieur à 2800 m3/h	ML										
	Conduit flexible				ML	1.050	5.88	6.17				
	Fixation				ENS	1.000	5.08	5.08				
	TOTAL		0.220	6.18	.	.	.	11.25	17.43	23.36	25.95	11.40
	VOTRE ENTREPRISE											
35 43 03 00 00 006	Conduit polyester ø 315 mm, débit maxi 2800 m3/h	ML										
	Conduit flexible				ML	1.050	9.88	10.37				
	Fixation				ENS	1.000	7.05	7.05				
	TOTAL		0.280	7.87	.	.	.	17.42	25.29	33.89	37.65	14.51
	VOTRE ENTREPRISE											
35 43 03 00 00 009	Conduit polyester ø 500 mm, débit maxi 7000 m3/h	ML										
	Conduit flexible				ML	1.050	18.12	19.03				
	Fixation				ENS	1.000	10.31	10.31				
	TOTAL		0.400	11.24	.	.	.	29.34	40.58	54.38	60.42	20.73
	VOTRE ENTREPRISE											
35 43 03 00 00 012	Conduit polyester ø 630 mm, débit maxi 18100 m3/h	ML										
	Conduit flexible				ML	1.050	26.53	27.86				
	Fixation				ENS	1.000	12.78	12.78				
	TOTAL		0.450	12.65	.	.	.	40.64	53.29	71.41	79.34	23.32
	VOTRE ENTREPRISE											
	GAINE EN PVC (B-S2-D0) pour locaux industriels, compris fixations.											
35 43 06 00 00 003	Conduit polyester ø 200 mm débit maxi 1100 m3/h	ML										
	Conduit flexible				ML	1.050	7.14	7.50				
	Fixation				ENS	1.000	5.08	5.08				
	TOTAL		0.220	6.18	.	.	.	12.58	18.76	25.14	27.93	11.40
	VOTRE ENTREPRISE											
35 43 06 00 00 006	Conduit polyester ø 315 mm débit maxi 2800 m3/h	ML										
	Conduit flexible				ML	1.050	11.07	11.62				
	Fixation				ENS	1.000	7.05	7.05				
	TOTAL		0.280	7.87	.	.	.	18.67	26.54	35.56	39.51	14.51
	VOTRE ENTREPRISE											

Code	Désignation des ouvrages	Unité	Main d'œuvre: Temps moyen	Main d'œuvre: M.-o. + charges sociales 4 x 28.10 €	Fournitures: Unité	Fournitures: Quantité	Fournitures: Prix unitaires	Fournitures: Fournitures principales et annexes 7 x 8	Déboursé sec 5 + 9	Prix de revient 10 x 1.340	Prix de vente indicatif € H.T.: Fournitures et mise en œuvre 11 x 1.111	Prix de vente indicatif € H.T.: Mise en œuvre seule 4 x 51.82 €
1	2	3	4	5	6	7	8	9	10	11	12	13
35 43 06 00 00 009	Conduit polyester ø 500 mm débit maxi 7000 m3/h	ML										
	Conduit flexible				ML	1.050	17.89	18.78				
	Fixation				ENS	1.000	10.31	10.31				
	TOTAL		0.400	11.24	.	.	.	29.09	40.33	54.04	60.04	20.73
	VOTRE ENTREPRISE											
35 43 06 00 00 012	Conduit polyester ø 560 mm débit maxi 18100 m3/h	ML										
	Conduit flexible				ML	1.050	19.70	20.69				
	Fixation				ENS	1.000	11.29	11.29				
	TOTAL		0.420	11.80	.	.	.	31.98	43.78	58.67	65.18	21.76
	VOTRE ENTREPRISE											
	DIFFUSION ET GRILLE											
	DIFFUSEUR CIRCULAIRE fixation par tiges filetées sur support existant ou charpente.											
	Diffuseur en acier											
35 50 03 03 00 003	Diffuseur ø 160 mm - 300 m3/h	U										
	Diffuseur circulaire acier				U	1.000	18.66	18.66				
	Fixation				ENS	1.000	6.95	6.95				
	TOTAL		1.000	28.10	.	.	.	25.61	53.71	71.97	79.96	51.82
	VOTRE ENTREPRISE											
35 50 03 03 00 006	Diffuseur ø 250 mm - 600 m3/h	U										
	Diffuseur circulaire acier				U	1.000	30.91	30.91				
	Fixation				ENS	1.000	6.95	6.95				
	TOTAL		1.000	28.10	.	.	.	37.86	65.96	88.39	98.20	51.82
	VOTRE ENTREPRISE											
35 50 03 03 00 009	Diffuseur ø 315 mm - 1000 m3/h	U										
	Diffuseur circulaire acier				U	1.000	39.48	39.48				
	Fixation				ENS	1.000	6.95	6.95				
	TOTAL		1.000	28.10	.	.	.	46.43	74.53	99.87	110.96	51.82
	VOTRE ENTREPRISE											
35 50 03 03 00 010	Diffuseur ø 355 mm - 1200 m3/h	U										
	Diffuseur circulaire acier				U	1.000	50.82	50.82				
	Fixation				ENS	1.000	6.95	6.95				
	TOTAL		1.000	28.10	.	.	.	57.77	85.87	115.07	127.84	51.82
	VOTRE ENTREPRISE											
	Diffuseur en aluminium											
35 50 03 06 00 003	Diffuseur ø 160 mm - 300 m3/h	U										
	Diffuseur circulaire alu				U	1.000	52.36	52.36				
	Fixation				ENS	1.000	6.95	6.95				
	TOTAL		1.000	28.10	.	.	.	59.31	87.41	117.13	130.13	51.82
	VOTRE ENTREPRISE											
35 50 03 06 00 006	Diffuseur ø 250 mm - 600 m3/h	U										
	Diffuseur circulaire alu				U	1.000	75.60	75.60				
	Fixation				ENS	1.000	6.95	6.95				
	TOTAL		1.000	28.10	.	.	.	82.55	110.65	148.27	164.73	51.82
	VOTRE ENTREPRISE											
35 50 03 06 00 009	Diffuseur ø 315 mm - 1000 m3/h	U										
	Diffuseur circulaire alu				U	1.000	95.90	95.90				
	Fixation				ENS	1.000	6.95	6.95				
	TOTAL		1.000	28.10	.	.	.	102.85	130.95	175.47	194.95	51.82
	VOTRE ENTREPRISE											
35 50 03 06 00 010	Diffuseur ø 355 mm - 1200 m3/h	U										
	Diffuseur circulaire alu				U	1.000	132.30	132.30				
	Fixation				ENS	1.000	6.95	6.95				
	TOTAL		1.000	28.10	.	.	.	139.25	167.35	224.25	249.14	51.82
	VOTRE ENTREPRISE											

Copyright © Groupe Moniteur RCS Paris 403 080 823

Code	Désignation des ouvrages	Unité	Main d'œuvre: Temps moyen	Main d'œuvre: M.-o. + charges sociales 4 x 28.10 €	Fournitures: Unité	Fournitures: Quantité	Fournitures: Prix unitaires	Fournitures: Fournitures principales et annexes 7 x 8	Déboursé sec 5 + 9	Prix de revient 10 x 1.340	Prix de vente indicatif € H.T.: Fournitures et mise en œuvre 11 x 1.111	Prix de vente indicatif € H.T.: Mise en œuvre seule 4 x 51.82 €
1	2	3	4	5	6	7	8	9	10	11	12	13
Diffuseur en aluminium *(suite)*												
35 50 03 06 00 012	Diffuseur ø 400 mm - 1500 m3/h	U										
	Diffuseur circulaire alu				U	1.000	161.00	161.00				
	Fixation				ENS	1.000	6.95	6.95				
	TOTAL		2.000	56.20	.	.	.	167.95	224.15	300.36	333.70	103.64
	VOTRE ENTREPRISE											
35 50 03 06 00 015	Diffuseur ø 450 mm - 2000 m3/h	U										
	Diffuseur circulaire alu				U	1.000	230.65	230.65				
	Fixation				ENS	1.000	6.95	6.95				
	TOTAL		2.000	56.20	.	.	.	237.60	293.80	393.69	437.39	103.64
	VOTRE ENTREPRISE											
Majoration pour plénum de raccordement non isolé												
35 50 03 09 00 003	Majoration pour plénum pour diffuseur ø 160 mm 300 m3/h	U										
	Plénum				U	1.000	48.72	48.72				
	TOTAL		0.500	14.05	.	.	.	48.72	62.77	84.11	93.45	25.91
	VOTRE ENTREPRISE											
35 50 03 09 00 006	Majoration pour plénum pour diffuseur ø 250 mm 600 m3/h	U										
	Plénum				U	1.000	69.83	69.83				
	TOTAL		0.500	14.05	.	.	.	69.83	83.88	112.40	124.88	25.91
	VOTRE ENTREPRISE											
35 50 03 09 00 009	Majoration pour plénum pour diffuseur ø 315 mm 1000 m3/h	U										
	Plénum				U	1.000	85.05	85.05				
	TOTAL		0.500	14.05	.	.	.	85.05	99.10	132.79	147.53	25.91
	VOTRE ENTREPRISE											
35 50 03 09 00 010	Majoration pour plénum pour diffuseur ø 355 mm 1200 m3/h	U										
	Plénum				U	1.000	85.40	85.40				
	TOTAL		0.500	14.05	.	.	.	85.40	99.45	133.26	148.05	25.91
	VOTRE ENTREPRISE											
35 50 03 09 00 012	Majoration pour plénum pour diffuseur ø 400 mm 1500 m3/h	U										
	Plénum				U	1.000	115.15	115.15				
	TOTAL		0.500	14.05	.	.	.	115.15	129.20	173.13	192.35	25.91
	VOTRE ENTREPRISE											
35 50 03 09 00 015	Majoration pour plénum pour diffuseur ø 450 mm 2000 m3/h	U										
	Plénum				U	1.000	151.48	151.48				
	TOTAL		0.500	14.05	.	.	.	151.48	165.53	221.81	246.43	25.91
	VOTRE ENTREPRISE											
Majoration pour damper d'équilibrage												
35 50 03 12 00 003	Majoration pour damper pour diffuseur ø 160 mm 300 m3/h	U										
	Damper				U	1.000	22.54	22.54				
	TOTAL		0.500	14.05	.	.	.	22.54	36.59	49.03	54.47	25.91
	VOTRE ENTREPRISE											
35 50 03 12 00 006	Majoration pour damper pour diffuseur ø 250 mm 600 m3/h	U										
	Damper				U	1.000	27.30	27.30				
	TOTAL		0.500	14.05	.	.	.	27.30	41.35	55.41	61.56	25.91
	VOTRE ENTREPRISE											
35 50 03 12 00 009	Majoration pour damper pour diffuseur ø 315 mm 1000 m3/h	U										
	Damper				U	1.000	30.10	30.10				
	TOTAL		0.500	14.05	.	.	.	30.10	44.15	59.16	65.73	25.91
	VOTRE ENTREPRISE											
35 50 03 12 00 010	Majoration pour damper pour diffuseur ø 355 mm 1200 m3/h	U										
	Damper				U	1.000	42.42	42.42				
	TOTAL		0.500	14.05	.	.	.	42.42	56.47	75.67	84.07	25.91
	VOTRE ENTREPRISE											
35 50 03 12 00 012	Majoration pour damper pour diffuseur ø 400 mm 1500 m3/h	U										
	Damper				U	1.000	53.24	53.24				
	TOTAL		0.500	14.05	.	.	.	53.24	67.29	90.17	100.18	25.91
	VOTRE ENTREPRISE											

Code	Désignation des ouvrages	Unité	Main d'œuvre: Temps moyen	Main d'œuvre: M.-o. + charges sociales 4 x 28.10 €	Fournitures: Unité	Fournitures: Quantité	Fournitures: Prix unitaires	Fournitures: Fournitures principales et annexes 7 x 8	Déboursé sec 5 + 9	Prix de revient 10 x 1.340	Prix de vente indicatif € H.T.: Fournitures et mise en œuvre 11 x 1.111	Prix de vente indicatif € H.T.: Mise en œuvre seule 4 x 51.82 €
1	2	3	4	5	6	7	8	9	10	11	12	13
	Majoration pour damper d'équilibrage *(suite)*											
35 50 03 12 00 015	Majoration pour damper pour diffuseur ø 450 mm 2000 m3/h	U										
	Damper				U	1.000	61.67	61.67				
	TOTAL		0.500	14.05	.	.	.	61.67	75.72	101.46	112.72	25.91
	VOTRE ENTREPRISE											
	DIFFUSEUR CARRE fixation par tiges filetées sur support existant ou charpente.											
	Diffuseur en acier											
35 50 06 03 00 003	Diffuseur 150x150 mm 160 m3/h	U										
	Diffuseur carré acier				U	1.000	40.67	40.67				
	Fixation				ENS	1.000	13.90	13.90				
	TOTAL		1.000	28.10	.	.	.	54.57	82.67	110.78	123.08	51.82
	VOTRE ENTREPRISE											
35 50 06 03 00 006	Diffuseur 300x300 mm 600 m3/h	U										
	Diffuseur carré acier				U	1.000	70.53	70.53				
	Fixation				ENS	1.000	13.90	13.90				
	TOTAL		1.000	28.10	.	.	.	84.43	112.53	150.79	167.53	51.82
	VOTRE ENTREPRISE											
35 50 06 03 00 009	Diffuseur 375x375 mm 800 m3/h	U										
	Diffuseur carré acier				U	1.000	88.03	88.03				
	Fixation				ENS	1.000	13.90	13.90				
	TOTAL		1.000	28.10	.	.	.	101.93	130.03	174.24	193.58	51.82
	VOTRE ENTREPRISE											
35 50 06 03 00 012	Diffuseur 525x525 mm 1200 m3/h	U										
	Diffuseur carré acier				U	1.000	128.45	128.45				
	Fixation				ENS	1.000	13.90	13.90				
	TOTAL		2.000	56.20	.	.	.	142.35	198.55	266.06	295.59	103.64
	VOTRE ENTREPRISE											
35 50 06 03 00 015	Diffuseur 600x600 mm 1600 m3/h	U										
	Diffuseur carré acier				U	1.000	155.75	155.75				
	Fixation				ENS	1.000	13.90	13.90				
	TOTAL		2.000	56.20	.	.	.	169.65	225.85	302.64	336.23	103.64
	VOTRE ENTREPRISE											
	Diffuseur en aluminium											
35 50 06 06 00 003	Diffuseur 150x150 mm 160 m3/h	U										
	Diffuseur carré alu				U	1.000	45.99	45.99				
	Fixation				ENS	1.000	13.90	13.90				
	TOTAL		1.000	28.10	.	.	.	59.89	87.99	117.91	131.00	51.82
	VOTRE ENTREPRISE											
35 50 06 06 00 006	Diffuseur 300x300 mm 600 m3/h	U										
	Diffuseur carré alu				U	1.000	78.40	78.40				
	Fixation				ENS	1.000	13.90	13.90				
	TOTAL		1.000	28.10	.	.	.	92.30	120.40	161.34	179.25	51.82
	VOTRE ENTREPRISE											
35 50 06 06 00 009	Diffuseur 375x375 mm 800 m3/h	U										
	Diffuseur carré alu				U	1.000	98.35	98.35				
	Fixation				ENS	1.000	13.90	13.90				
	TOTAL		1.000	28.10	.	.	.	112.25	140.35	188.07	208.95	51.82
	VOTRE ENTREPRISE											
35 50 06 06 00 012	Diffuseur 525x525 mm 1200 m3/h	U										
	Diffuseur carré alu				U	1.000	149.45	149.45				
	Fixation				ENS	1.000	13.90	13.90				
	TOTAL		2.000	56.20	.	.	.	163.35	219.55	294.20	326.86	103.64
	VOTRE ENTREPRISE											
35 50 06 06 00 015	Diffuseur 600x600 mm 1600 m3/h	U										
	Diffuseur carré alu				U	1.000	173.60	173.60				
	Fixation				ENS	1.000	13.90	13.90				
	TOTAL		2.000	56.20	.	.	.	187.50	243.70	326.56	362.81	103.64
	VOTRE ENTREPRISE											

Copyright © Groupe Moniteur RCS Paris 403 080 823

Code	Désignation des ouvrages	Unité	Main d'œuvre: Temps moyen	Main d'œuvre: M.-o. + charges sociales 4 x 28.10 €	Fournitures: Unité	Fournitures: Quantité	Fournitures: Prix unitaires	Fournitures: Fournitures principales et annexes 7 x 8	Déboursé sec 5 + 9	Prix de revient 10 x 1.340	Prix de vente indicatif € H.T.: Fournitures et mise en œuvre 11 x 1.111	Prix de vente indicatif € H.T.: Mise en œuvre seule 4 x 51.82 €
1	2	3	4	5	6	7	8	9	10	11	12	13
	Majoration pour plénum de raccordement non isolé											
35 50 06 09 00 003	Majoration pour plénum pour diffuseur 150x150 mm 160 m3/h	U										
	Plénum				U	1.000	37.31	37.31				
	TOTAL		0.500	14.05	.	.	.	37.31	51.36	68.82	76.46	25.91
	VOTRE ENTREPRISE											
35 50 06 09 00 006	Majoration pour plénum pour diffuseur 300x300 mm 600 m3/h	U										
	Plénum				U	1.000	53.52	53.52				
	TOTAL		0.500	14.05	.	.	.	53.52	67.57	90.54	100.59	25.91
	VOTRE ENTREPRISE											
35 50 06 09 00 009	Majoration pour plénum pour diffuseur 375x375 mm 800 m3/h	U										
	Plénum				U	1.000	59.82	59.82				
	TOTAL		0.500	14.05	.	.	.	59.82	73.87	98.99	109.98	25.91
	VOTRE ENTREPRISE											
35 50 06 09 00 012	Majoration pour damper pour diffuseur 525x525 mm 1200 m3/h	U										
	Plénum				U	1.000	82.43	82.43				
	TOTAL		0.500	14.05	.	.	.	82.43	96.48	129.28	143.63	25.91
	VOTRE ENTREPRISE											
35 50 06 09 00 015	Majoration pour plénum pour diffuseur 600x600 mm 1600 m3/h	U										
	Plénum				U	1.000	107.98	107.98				
	TOTAL		0.500	14.05	.	.	.	107.98	122.03	163.52	181.67	25.91
	VOTRE ENTREPRISE											
	Majoration pour damper d'équilibrage											
35 50 06 12 00 003	Majoration pour damper pour diffuseur 150x150 mm 160 m3/h	U										
	Damper				U	1.000	14.35	14.35				
	TOTAL		0.500	14.05	.	.	.	14.35	28.40	38.06	42.28	25.91
	VOTRE ENTREPRISE											
35 50 06 12 00 006	Majoration pour damper pour diffuseur 300x300 mm 600 m3/h	U										
	Damper				U	1.000	28.21	28.21				
	TOTAL		0.500	14.05	.	.	.	28.21	42.26	56.63	62.92	25.91
	VOTRE ENTREPRISE											
35 50 06 12 00 009	Majoration pour damper pour diffuseur 375x375 mm 800 m3/h	U										
	Damper				U	1.000	37.49	37.49				
	TOTAL		0.500	14.05	.	.	.	37.49	51.54	69.06	76.73	25.91
	VOTRE ENTREPRISE											
35 50 06 12 00 012	Majoration pour damper pour diffuseur 525x525 mm 1200 m3/h	U										
	Damper				U	1.000	63.42	63.42				
	TOTAL		0.500	14.05	.	.	.	63.42	77.47	103.81	115.33	25.91
	VOTRE ENTREPRISE											
35 50 06 12 00 015	Majoration pour damper pour diffuseur 600x600 mm 1600 m3/h	U										
	Damper				U	1.000	72.77	72.77				
	TOTAL		0.500	14.05	.	.	.	72.77	86.82	116.34	129.25	25.91
	VOTRE ENTREPRISE											
	DIFFUSEUR CARRE A TOLE PERFOREE avec plénum intégré, fixation par tiges filetées sur support existant ou charpente.											
	Diffuseur en acier											
35 50 09 03 00 003	Diffuseur ø 160 mm - 300x300 250 m3/h	U										
	Diffuseur tôle perforée				U	1.000	75.95	75.95				
	Fixation				ENS	1.000	13.90	13.90				
	TOTAL		1.000	28.10	.	.	.	89.85	117.95	158.05	175.59	51.82
	VOTRE ENTREPRISE											
35 50 09 03 00 006	Diffuseur ø 200 mm - 400x400 400 m3/h	U										
	Diffuseur tôle perforée				U	1.000	91.18	91.18				
	Fixation				ENS	1.000	13.90	13.90				
	TOTAL		1.000	28.10	.	.	.	105.08	133.18	178.46	198.27	51.82
	VOTRE ENTREPRISE											

Copyright © Groupe Moniteur RCS Paris 403 080 823

Code	Désignation des ouvrages	Unité	Main d'œuvre: Temps moyen	Main d'œuvre: M.-o. + charges sociales 4 x 28.10 €	Fournitures: Unité	Fournitures: Quantité	Fournitures: Prix unitaires	Fournitures: Fournitures principales et annexes 7 x 8	Déboursé sec 5 + 9	Prix de revient 10 x 1.340	Prix de vente indicatif € H.T.: Fournitures et mise en œuvre 11 x 1.111	Prix de vente indicatif € H.T.: Mise en œuvre seule 4 x 51.82 €
1	2	3	4	5	6	7	8	9	10	11	12	13
	Diffuseur en acier *(suite)*											
35 50 09 03 00 009	Diffuseur ø 250 mm - 500x500 600 m3/h	U										
	Diffuseur tôle perforée				U	1.000	110.60	110.60				
	Fixation				ENS	1.000	13.90	13.90				
	TOTAL		1.000	28.10	.	.	.	124.50	152.60	204.48	227.18	51.82
	VOTRE ENTREPRISE											
35 50 09 03 00 012	Diffuseur ø 315 mm - 600x600 900 m3/h	U										
	Diffuseur tôle perforée				U	1.000	124.25	124.25				
	Fixation				ENS	1.000	13.90	13.90				
	TOTAL		1.000	28.10	.	.	.	138.15	166.25	222.78	247.51	51.82
	VOTRE ENTREPRISE											
	Majoration pour damper d'équilibrage											
35 50 09 06 00 003	Damper d'équilibrage pour diffuseur ø 160 mm 250 m3/h	U										
	Damper				U	1.000	33.11	33.11				
	TOTAL		0.500	14.05	.	.	.	33.11	47.16	63.19	70.20	25.91
	VOTRE ENTREPRISE											
35 50 09 06 00 006	Damper d'équilibrage pour diffuseur ø 200 mm 400 m3/h	U										
	Damper				U	1.000	36.40	36.40				
	TOTAL		0.500	14.05	.	.	.	36.40	50.45	67.60	75.10	25.91
	VOTRE ENTREPRISE											
35 50 09 06 00 009	Damper d'équilibrage pour diffuseur ø 250 mm 600 m3/h	U										
	Damper				U	1.000	39.83	39.83				
	TOTAL		0.500	14.05	.	.	.	39.83	53.88	72.20	80.21	25.91
	VOTRE ENTREPRISE											
35 50 09 06 00 012	Damper d'équilibrage pour diffuseur ø 315 mm 900 m3/h	U										
	Damper				U	1.000	43.61	43.61				
	TOTAL		0.500	14.05	.	.	.	43.61	57.66	77.26	85.84	25.91
	VOTRE ENTREPRISE											
	DIFFUSEUR LINEAIRE A 1 FENTE fixation par vis.											
	Diffuseur en aluminium											
35 50 12 03 00 003	Diffuseur linéaire longueur 600 mm	U										
	Diffuseur linéaire				U	1.000	38.82	38.82				
	TOTAL		0.320	8.99	.	.	.	38.82	47.81	64.07	71.18	16.58
	VOTRE ENTREPRISE											
35 50 12 03 00 006	Diffuseur linéaire longueur 900 mm	U										
	Diffuseur linéaire				U	1.000	48.44	48.44				
	TOTAL		0.400	11.24	.	.	.	48.44	59.68	79.97	88.85	20.73
	VOTRE ENTREPRISE											
35 50 12 03 00 009	Diffuseur linéaire longueur 1200 mm	U										
	Diffuseur linéaire				U	1.000	62.76	62.76				
	TOTAL		0.480	13.49	.	.	.	62.76	76.25	102.18	113.52	24.87
	VOTRE ENTREPRISE											
35 50 12 03 00 012	Diffuseur linéaire longueur 1500 mm	U										
	Diffuseur linéaire				U	1.000	73.85	73.85				
	TOTAL		0.530	14.89	.	.	.	73.85	88.74	118.91	132.11	27.46
	VOTRE ENTREPRISE											
	Ouvrages complémentaires											
35 50 12 06 00 003	Majoration de plénum	U										
	TOTAL		0.500	14.05	.	.	.		14.05	18.83	20.92	
	VOTRE ENTREPRISE											
35 50 12 06 00 006	Majoration pour registre réglable	U										
	TOTAL		0.250	7.02	.	.	.		7.02	9.41	10.45	
	VOTRE ENTREPRISE											

Copyright © Groupe Moniteur RCS Paris 403 080 823

Code	Désignation des ouvrages	Unité	Main d'œuvre Temps moyen	Main d'œuvre M.-o. + charges sociales 4 x 28.10 €	Fournitures Unité	Fournitures Quantité	Fournitures Prix unitaires	Fournitures principales et annexes 7 x 8	Déboursé sec 5 ÷ 9	Prix de revient 10 x 1.340	Prix de vente indicatif € H.T. Fournitures et mise en œuvre 11 x 1.111	Prix de vente indicatif € H.T. Mise en œuvre seule 4 x 51.82 €
1	2	3	4	5	6	7	8	9	10	11	12	13
	GRILLE DE REPRISE fixation par tiges filetées sur support.											
	Grille simple déflexion en acier											
35 50 15 03 00 003	Grille 200x100 mm 160 m3/h	U										
	Grille reprise				U	1.000	11.31	11.31				
	Fixation				ENS	1.000	13.90	13.90				
	TOTAL		1.000	28.10	.	.	.	25.21	53.31	71.44	79.37	51.82
	VOTRE ENTREPRISE											
35 50 15 03 00 006	Grille 300x150 mm 400 m3/h	U										
	Grille reprise				U	1.000	13.65	13.65				
	Fixation				ENS	1.000	13.90	13.90				
	TOTAL		1.000	28.10	.	.	.	27.55	55.65	74.57	82.85	51.82
	VOTRE ENTREPRISE											
35 50 15 03 00 009	Grille 400x200 mm 700 m3/h	U										
	Grille reprise				U	1.000	17.36	17.36				
	Fixation				ENS	1.000	13.90	13.90				
	TOTAL		1.000	28.10	.	.	.	31.26	59.36	79.54	88.37	51.82
	VOTRE ENTREPRISE											
35 50 15 03 00 012	Grille 600x200 mm 1000 m3/h	U										
	Grille reprise				U	1.000	23.10	23.10				
	Fixation				ENS	1.000	13.90	13.90				
	TOTAL		1.000	28.10	.	.	.	37.00	65.10	87.23	96.91	51.82
	VOTRE ENTREPRISE											
	Grille simple déflexion en aluminium											
35 50 15 06 00 003	Grille 200x100 mm 160 m3/h	U										
	Grille reprise				U	1.000	15.44	15.44				
	Fixation				ENS	1.000	13.90	13.90				
	TOTAL		1.000	28.10	.	.	.	29.34	57.44	76.97	85.51	51.82
	VOTRE ENTREPRISE											
35 50 15 06 00 006	Grille 300x150 mm 400 m3/h	U										
	Grille reprise				U	1.000	19.88	19.88				
	Fixation				ENS	1.000	13.90	13.90				
	TOTAL		1.000	28.10	.	.	.	33.78	61.88	82.92	92.12	51.82
	VOTRE ENTREPRISE											
35 50 15 06 00 009	Grille 400x200 mm 700 m3/h	U										
	Grille reprise				U	1.000	26.08	26.08				
	Fixation				ENS	1.000	13.90	13.90				
	TOTAL		1.000	28.10	.	.	.	39.98	68.08	91.23	101.36	51.82
	VOTRE ENTREPRISE											
35 50 15 06 00 012	Grille 600x200 mm 1000 m3/h	U										
	Grille reprise				U	1.000	35.35	35.35				
	Fixation				ENS	1.000	13.90	13.90				
	TOTAL		1.000	28.10	.	.	.	49.25	77.35	103.65	115.16	51.82
	VOTRE ENTREPRISE											
	Grille double déflexion en acier											
35 50 15 09 00 003	Grille 200x100 mm 160 m3/h	U										
	Grille reprise				U	1.000	17.05	17.05				
	Fixation				ENS	1.000	13.90	13.90				
	TOTAL		1.000	28.10	.	.	.	30.95	59.05	79.13	87.91	51.82
	VOTRE ENTREPRISE											
35 50 15 09 00 006	Grille 300x150 mm 400 m3/h	U										
	Grille reprise				U	1.000	21.28	21.28				
	Fixation				ENS	1.000	13.90	13.90				
	TOTAL		1.000	28.10	.	.	.	35.18	63.28	84.80	94.21	51.82
	VOTRE ENTREPRISE											

Copyright © Groupe Moniteur RCS Paris 403 080 823

Code	Désignation des ouvrages	Unité	Main d'œuvre: Temps moyen	Main d'œuvre: M.-o. + charges sociales 4 x 28.10 €	Fournitures: Unité	Fournitures: Quantité	Fournitures: Prix unitaires	Fournitures: Fournitures principales et annexes 7 x 8	Déboursé sec 5 + 9	Prix de revient 10 x 1.340	Prix de vente indicatif € H.T.: Fournitures et mise en œuvre 11 x 1.111	Prix de vente indicatif € H.T.: Mise en œuvre seule 4 x 51.82 €
1	2	3	4	5	6	7	8	9	10	11	12	13
	Grille double déflexion en acier *(suite)*											
35 50 15 09 00 009	Grille 400x200 mm 700 m3/h	U										
	Grille reprise				U	1.000	26.85	26.85				
	Fixation				ENS	1.000	13.90	13.90				
	TOTAL		1.000	28.10	.	.	.	40.75	68.85	92.26	102.50	51.82
	VOTRE ENTREPRISE											
35 50 15 09 00 012	Grille 600x200 mm 1000 m3/h	U										
	Grille reprise				U	1.000	36.40	36.40				
	Fixation				ENS	1.000	13.90	13.90				
	TOTAL		1.000	28.10	.	.	.	50.30	78.40	105.06	116.72	51.82
	VOTRE ENTREPRISE											
	Grille double déflexion en aluminium											
35 50 15 12 00 003	Grille 200x100 mm 160 m3/h	U										
	Grille reprise				U	1.000	22.12	22.12				
	Fixation				ENS	1.000	13.90	13.90				
	TOTAL		1.000	28.10	.	.	.	36.02	64.12	85.92	95.46	51.82
	VOTRE ENTREPRISE											
35 50 15 12 00 006	Grille 300x150 mm 400 m3/h	U										
	Grille reprise				U	1.000	29.61	29.61				
	Fixation				ENS	1.000	13.90	13.90				
	TOTAL		1.000	28.10	.	.	.	43.51	71.61	95.96	106.61	51.82
	VOTRE ENTREPRISE											
35 50 15 12 00 009	Grille 400x200 mm 700 m3/h	U										
	Grille reprise				U	1.000	39.27	39.27				
	Fixation				ENS	1.000	13.90	13.90				
	TOTAL		1.000	28.10	.	.	.	53.17	81.27	108.90	120.99	51.82
	VOTRE ENTREPRISE											
35 50 15 12 00 012	Grille 600x200 mm 1000 m3/h	U										
	Grille reprise				U	1.000	54.32	54.32				
	Fixation				ENS	1.000	13.90	13.90				
	TOTAL		1.000	28.10	.	.	.	68.22	96.32	129.07	143.40	51.82
	VOTRE ENTREPRISE											
	Majoration pour plénum de raccordement non isolé											
35 50 15 15 00 003	Plénum pour grille 200x100 mm 160 m3/h	U										
	Plénum				U	1.000	34.83	34.83				
	TOTAL		0.500	14.05	.	.	.	34.83	48.88	65.50	72.77	25.91
	VOTRE ENTREPRISE											
35 50 15 15 00 006	Plénum pour grille 300x150 mm 400 m3/h	U										
	Plénum				U	1.000	41.06	41.06				
	TOTAL		0.500	14.05	.	.	.	41.06	55.11	73.85	82.05	25.91
	VOTRE ENTREPRISE											
35 50 15 15 00 009	Plénum pour grille 400x200 mm 700 m3/h	U										
	Plénum				U	1.000	52.29	52.29				
	TOTAL		0.500	14.05	.	.	.	52.29	66.34	88.90	98.77	25.91
	VOTRE ENTREPRISE											
35 50 15 15 00 012	Plénum pour grille 600x200 mm 1000 m3/h	U										
	Plénum				U	1.000	65.84	65.84				
	TOTAL		0.500	14.05	.	.	.	65.84	79.89	107.05	118.93	25.91
	VOTRE ENTREPRISE											
	Majoration pour damper d'équilibrage											
35 50 15 18 00 003	Damper d'équilibrage pour grille 200x100 mm 160 m3/h	U										
	Damper				U	1.000	14.46	14.46				
	TOTAL		0.500	14.05	.	.	.	14.46	28.51	38.20	42.44	25.91
	VOTRE ENTREPRISE											
35 50 15 18 00 006	Damper d'équilibrage pour grille 300x150 mm 400 m3/h	U										
	Damper				U	1.000	18.24	18.24				
	TOTAL		0.500	14.05	.	.	.	18.24	32.29	43.27	48.07	25.91
	VOTRE ENTREPRISE											

Copyright © Groupe Moniteur RCS Paris 403 080 823

Code	Désignation des ouvrages	Unité	Main d'œuvre		Fournitures				Déboursé sec	Prix de revient	Prix de vente indicatif € H.T.	
			Temps moyen	M.-o. + charges sociales 4 x 28.10 €	Unité	Quantité	Prix unitaires	Fournitures principales et annexes 7 x 8	5 + 9	10 x 1.340	Fournitures et mise en œuvre 11 x 1.111	Mise en œuvre seule 4 x 51.82 €
1	2	3	4	5	6	7	8	9	10	11	12	13
Majoration pour damper d'équilibrage *(suite)*												
35 50 15 18 00 009	Damper d'équilibrage pour grille 400x200 mm 700 m3/h	U										
	Damper				U	1.000	24.05	24.05				
	TOTAL		0.500	14.05	.	.	.	24.05	38.10	51.05	56.72	25.91
	VOTRE ENTREPRISE											
35 50 15 18 00 012	Damper d'équilibrage pour grille 600x200 mm 1000 m3/h	U										
	Damper				U	1.000	33.25	33.25				
	TOTAL		0.500	14.05	.	.	.	33.25	47.30	63.38	70.42	25.91
	VOTRE ENTREPRISE											
GRILLE DE TRANSFERT fixation par vis.												
Grille en aluminium à ailettes fixes												
35 50 18 03 00 003	Grille 200x100 mm	U										
	Grille transfert				U	1.000	29.89	29.89				
	TOTAL		0.800	22.48	.	.	.	29.89	52.37	70.18	77.97	41.46
	VOTRE ENTREPRISE											
35 50 18 03 00 006	Grille 400x200 mm	U										
	Grille transfert				U	1.000	52.78	52.78				
	TOTAL		1.000	28.10	.	.	.	52.78	80.88	108.38	120.41	51.82
	VOTRE ENTREPRISE											
35 50 18 03 00 009	Grille 400x300 mm	U										
	Grille transfert				U	1.000	68.60	68.60				
	TOTAL		1.200	33.72	.	.	.	68.60	102.32	137.11	152.33	62.18
	VOTRE ENTREPRISE											

NOTES

Copyright © Groupe Moniteur RCS Paris B 403 080 823

Copyright © Groupe Moniteur RCS Paris B 403 080 823

NOTES

Copyright © Groupe Moniteur RCS Paris B 403 080 823