1

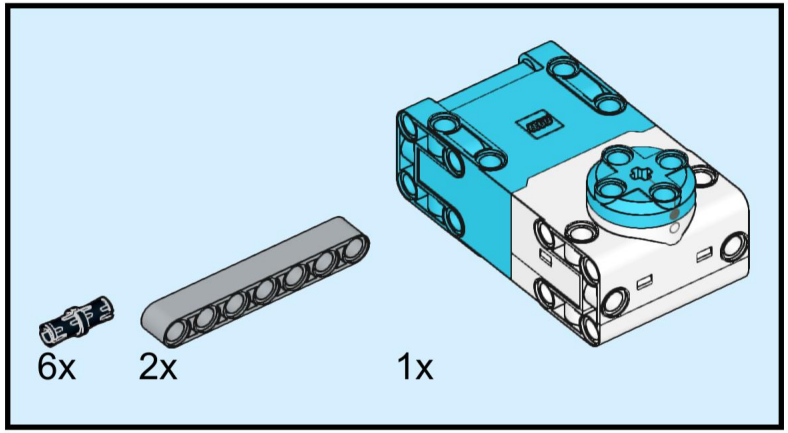

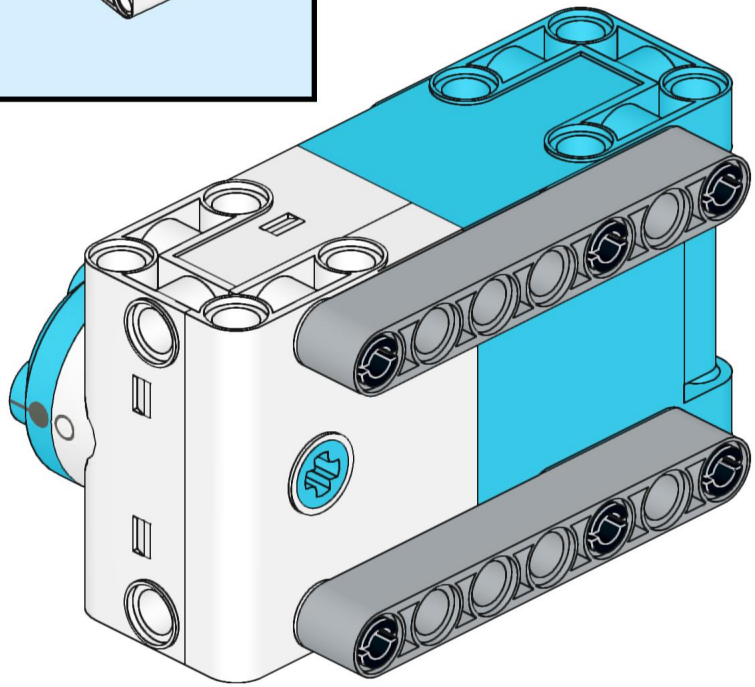

2

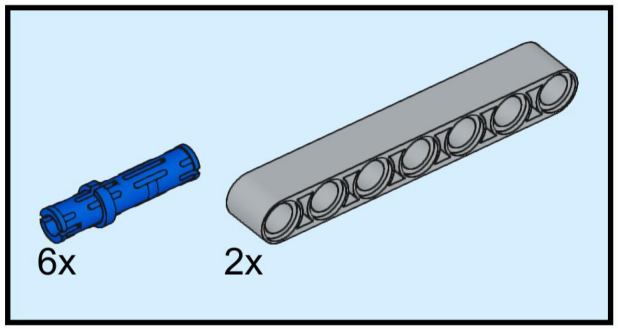

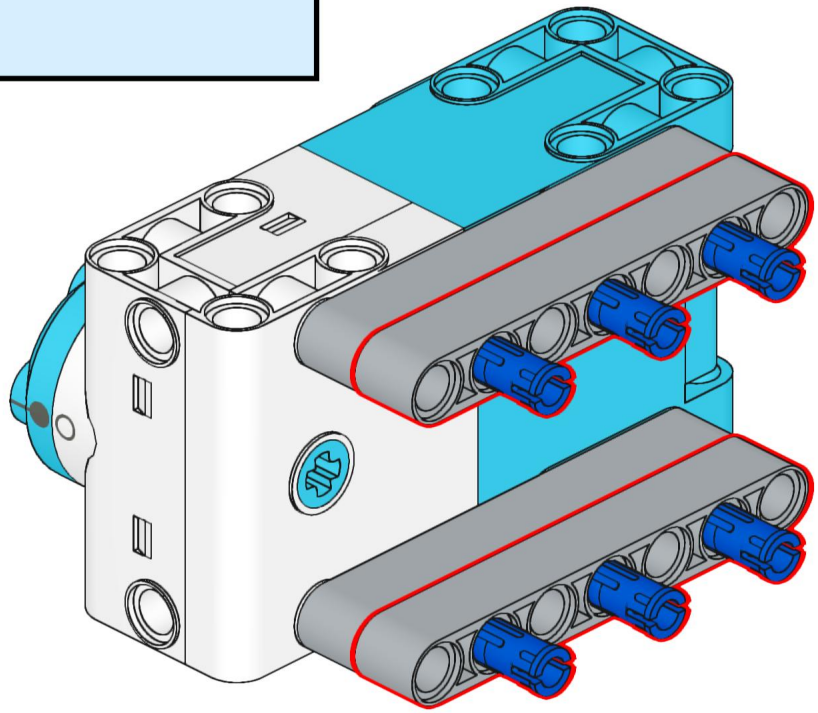

3

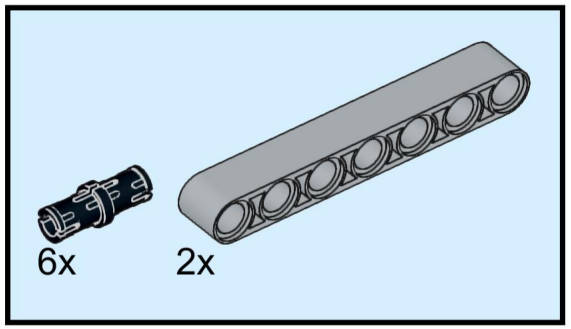

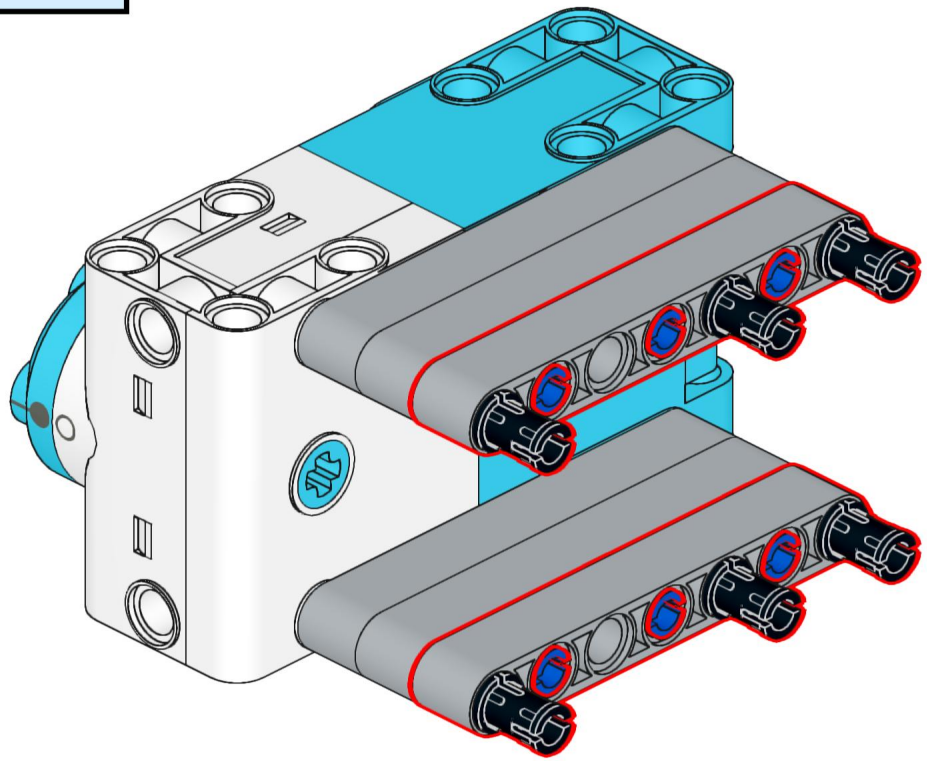

4

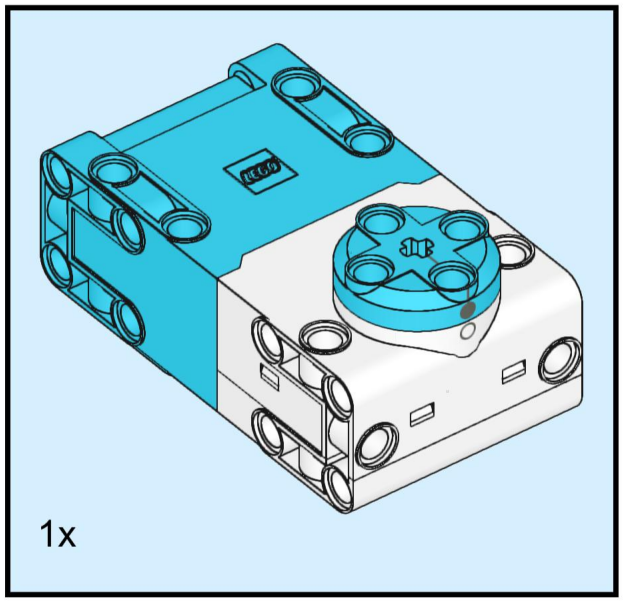

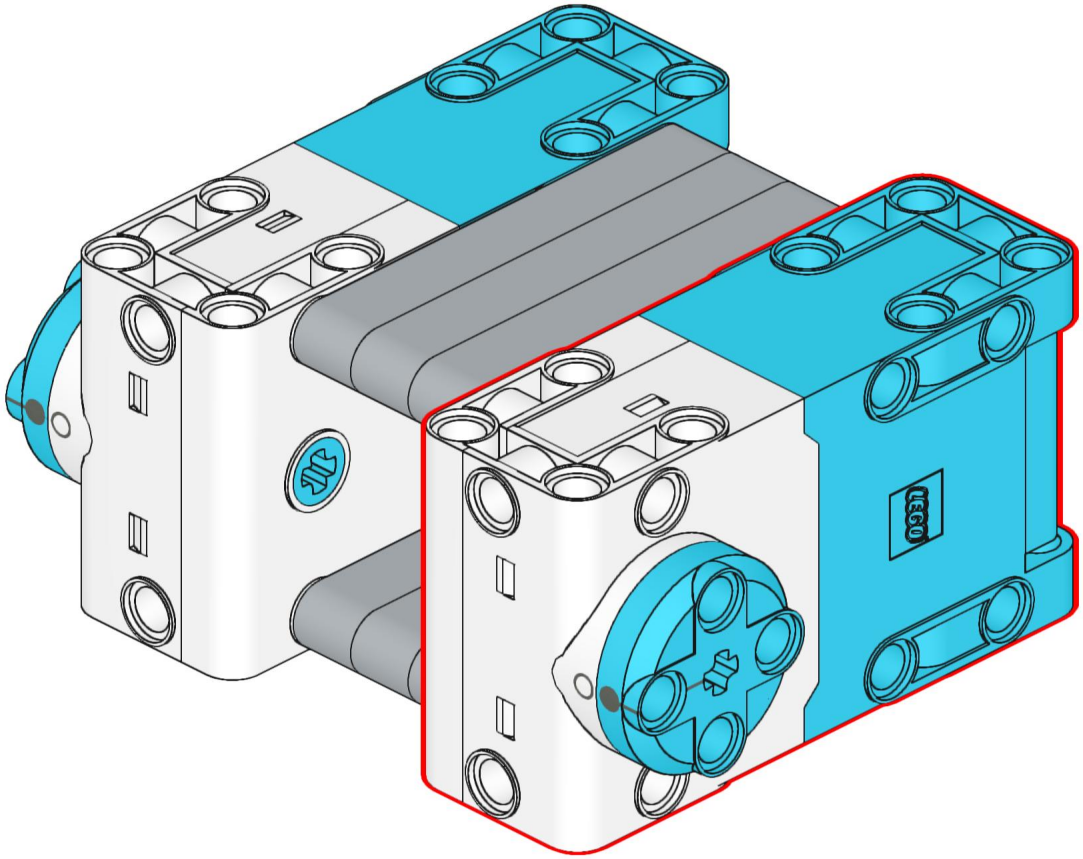

5

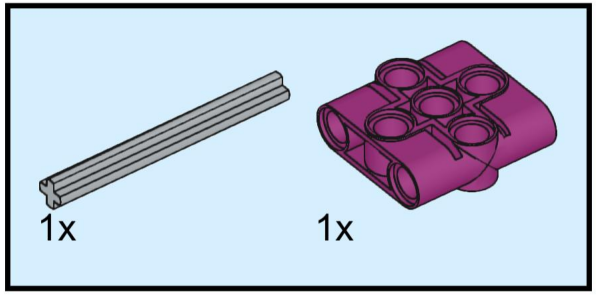

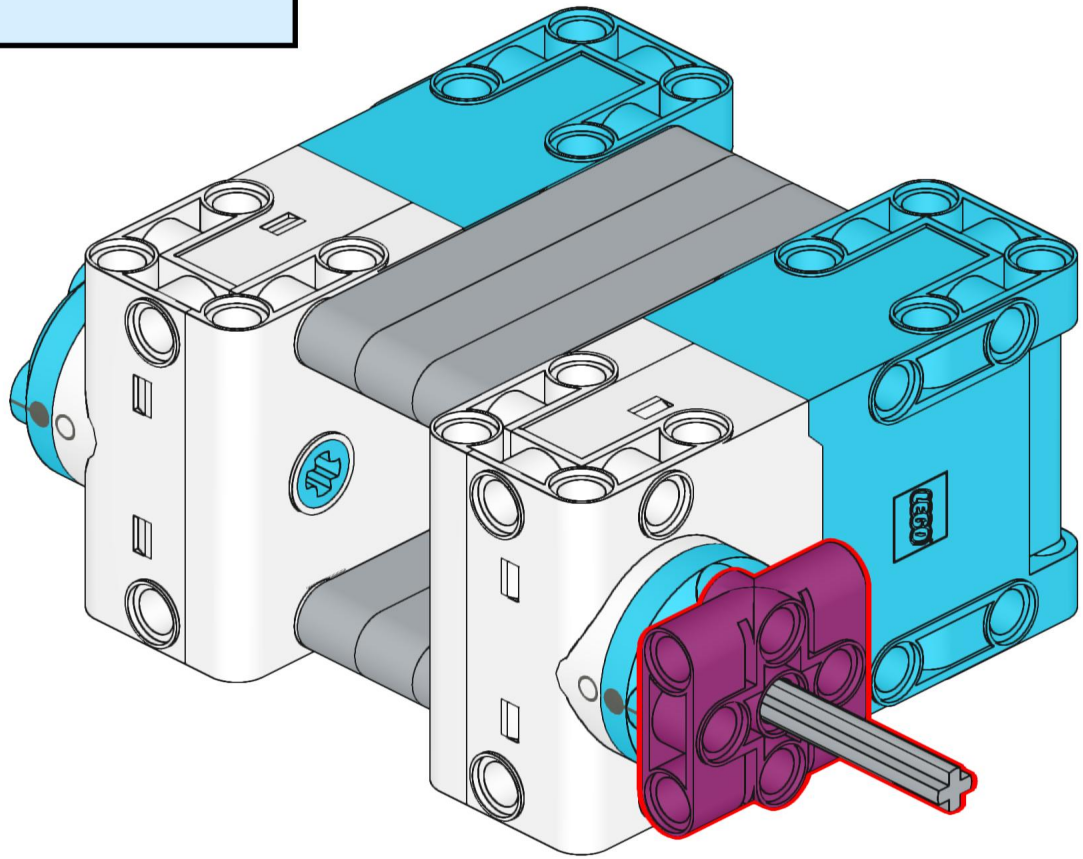

6

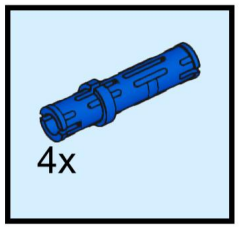

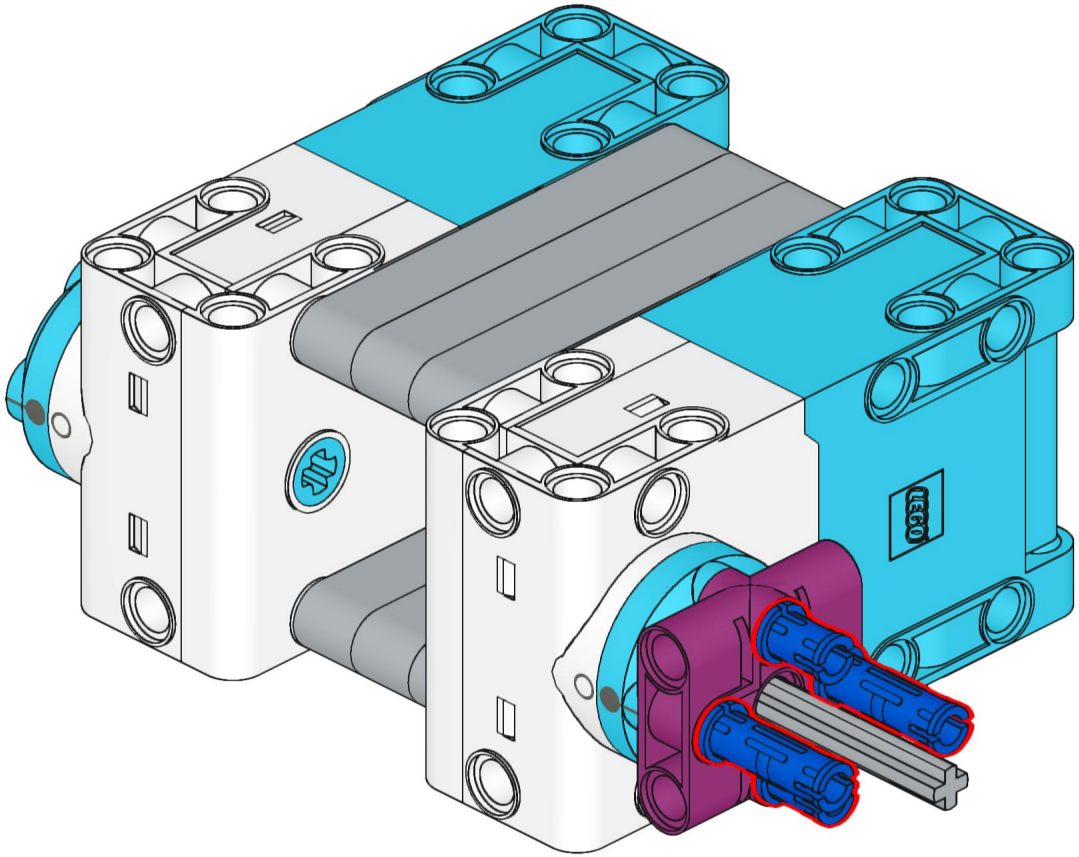

7

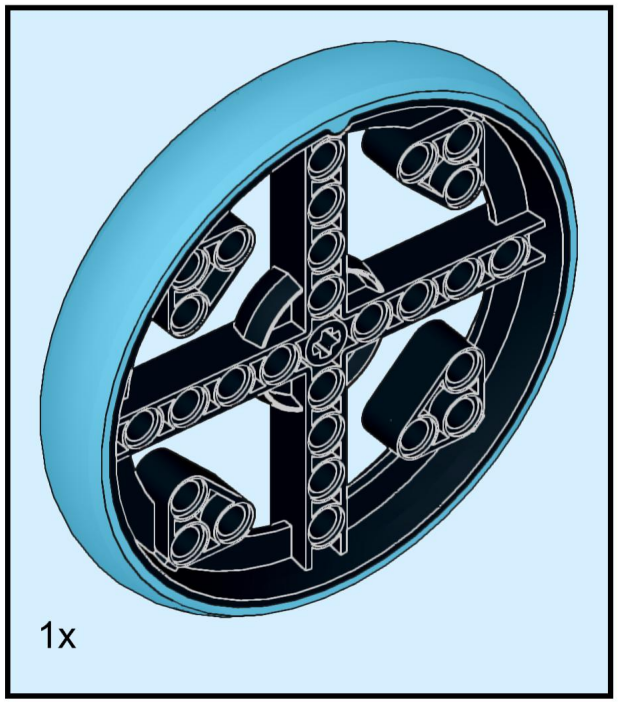

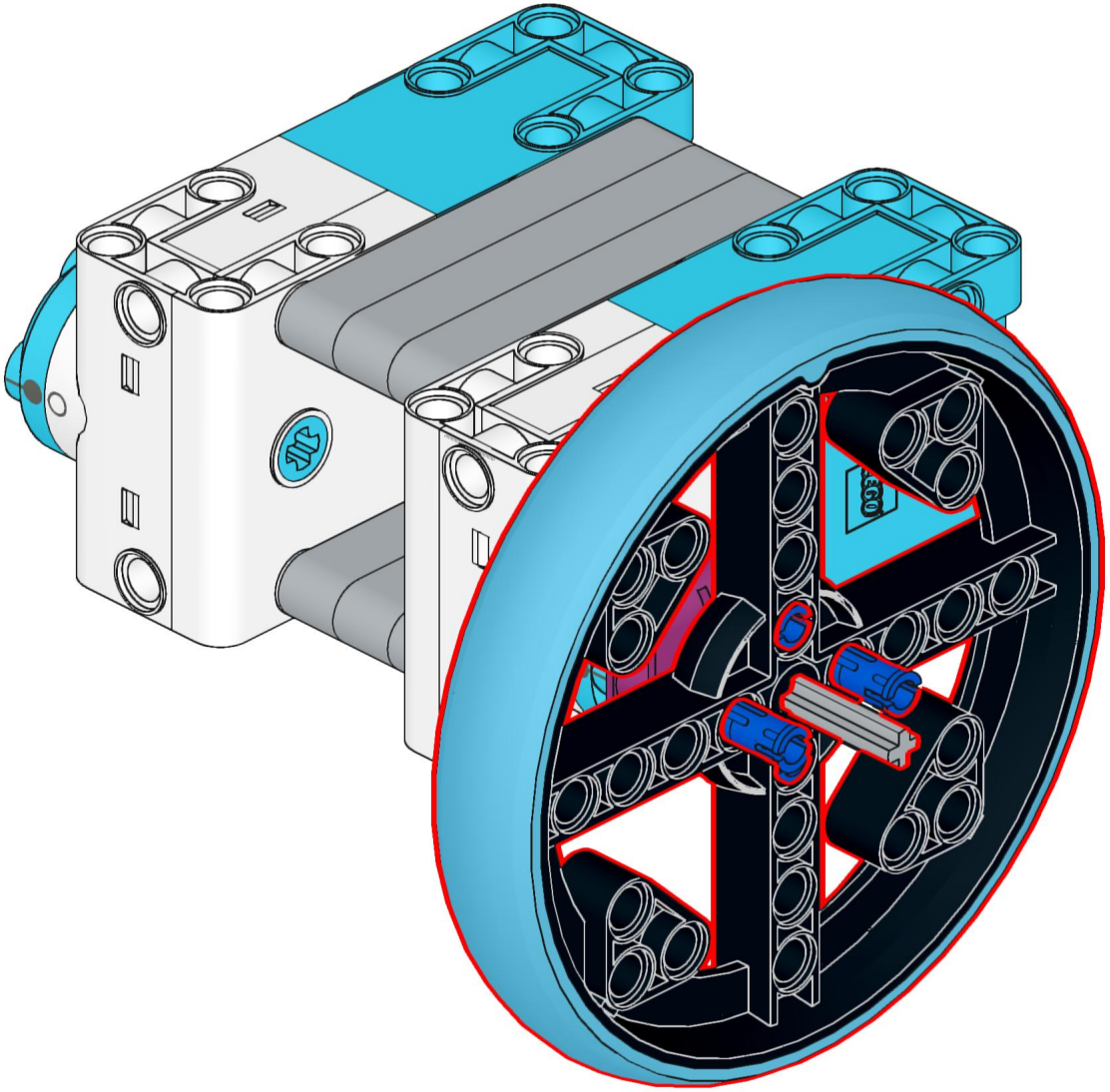

8

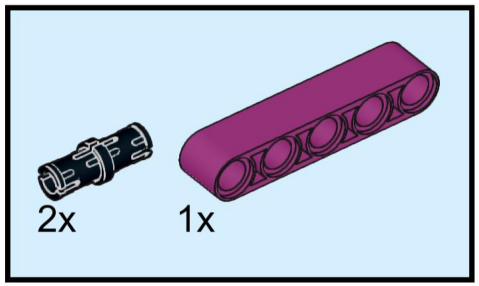

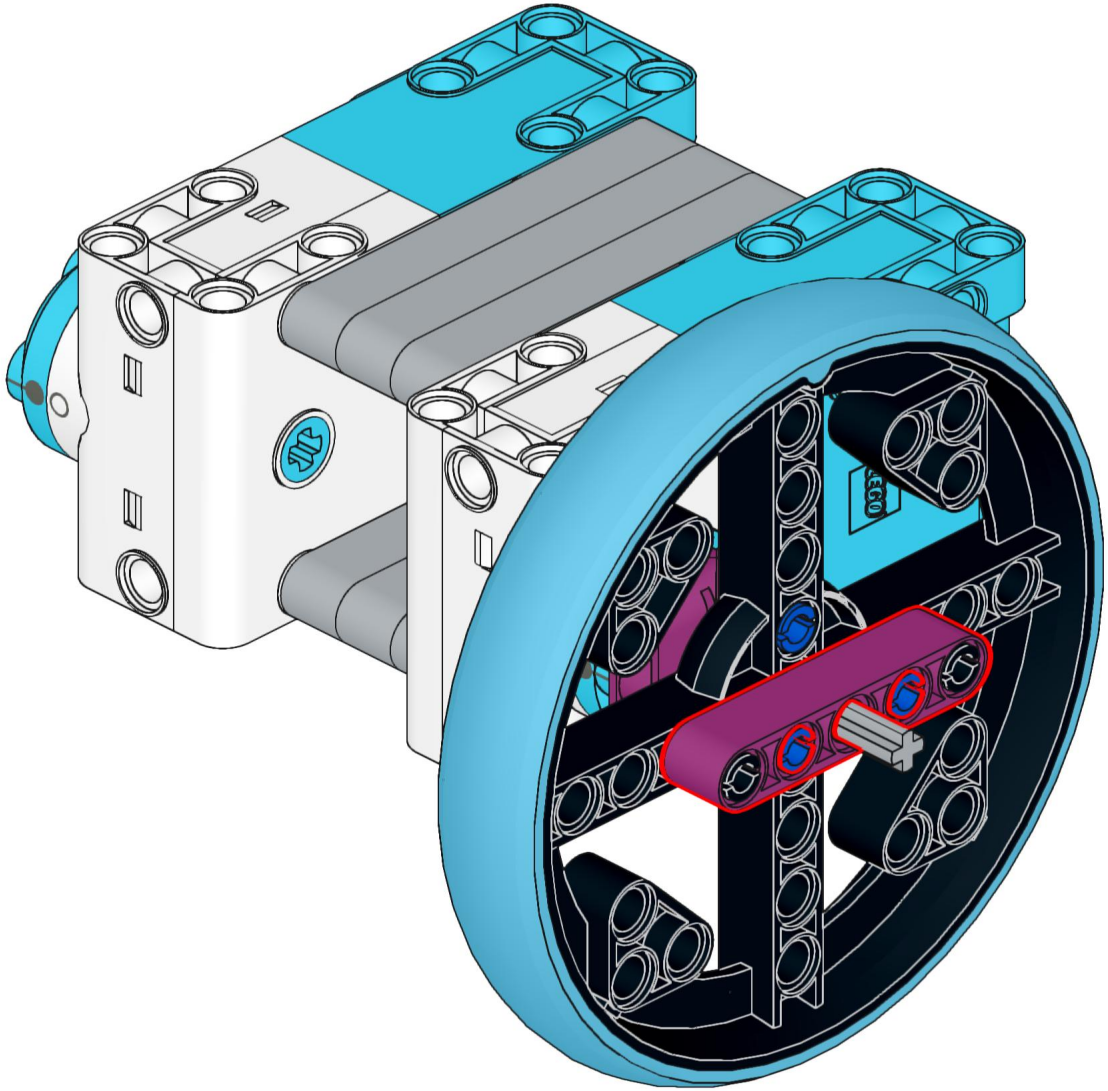

9

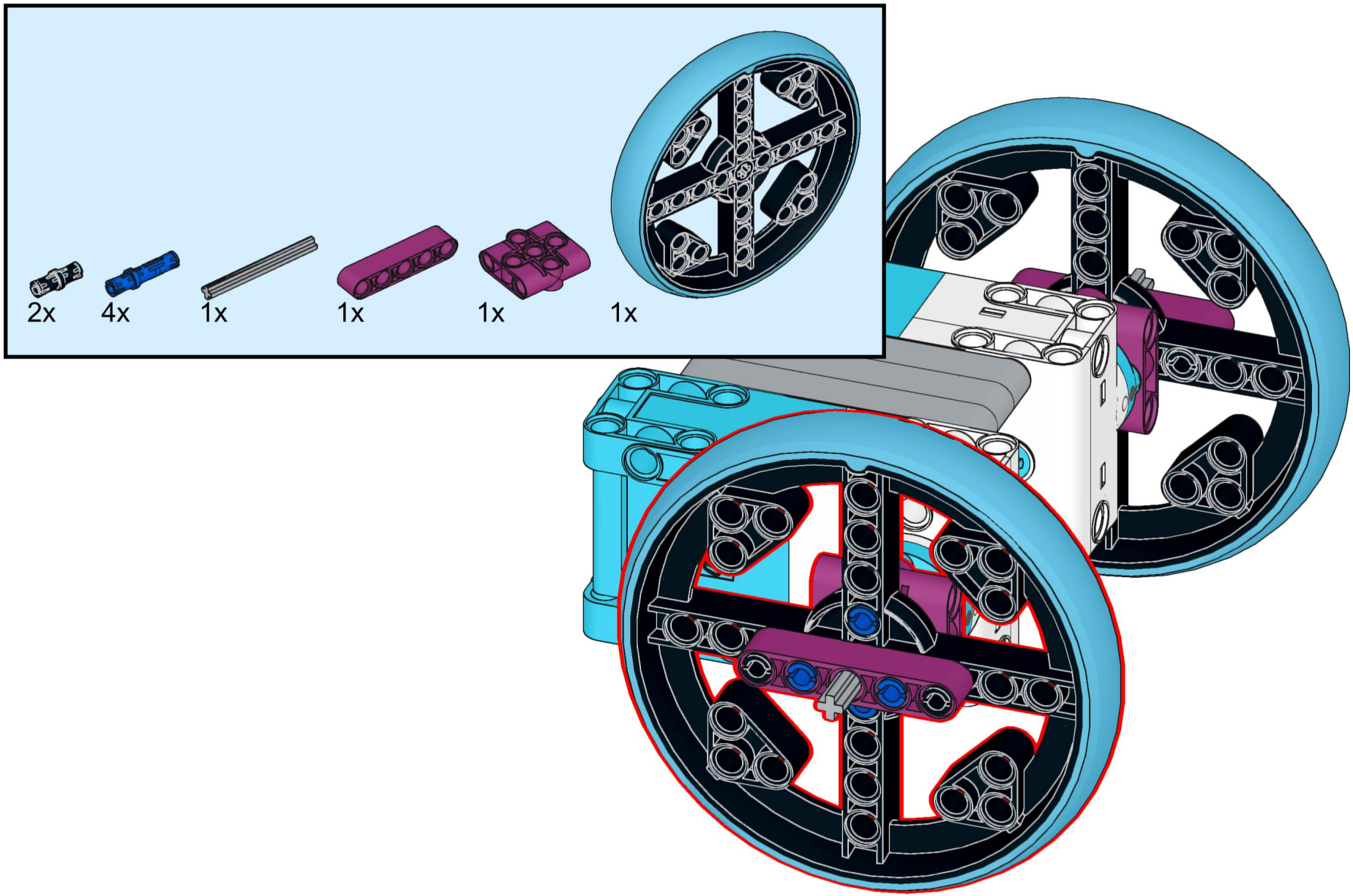

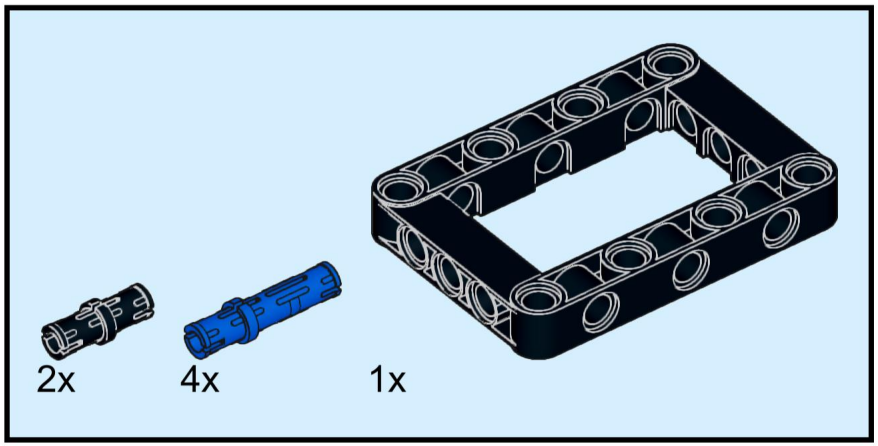
2x
4x
1x

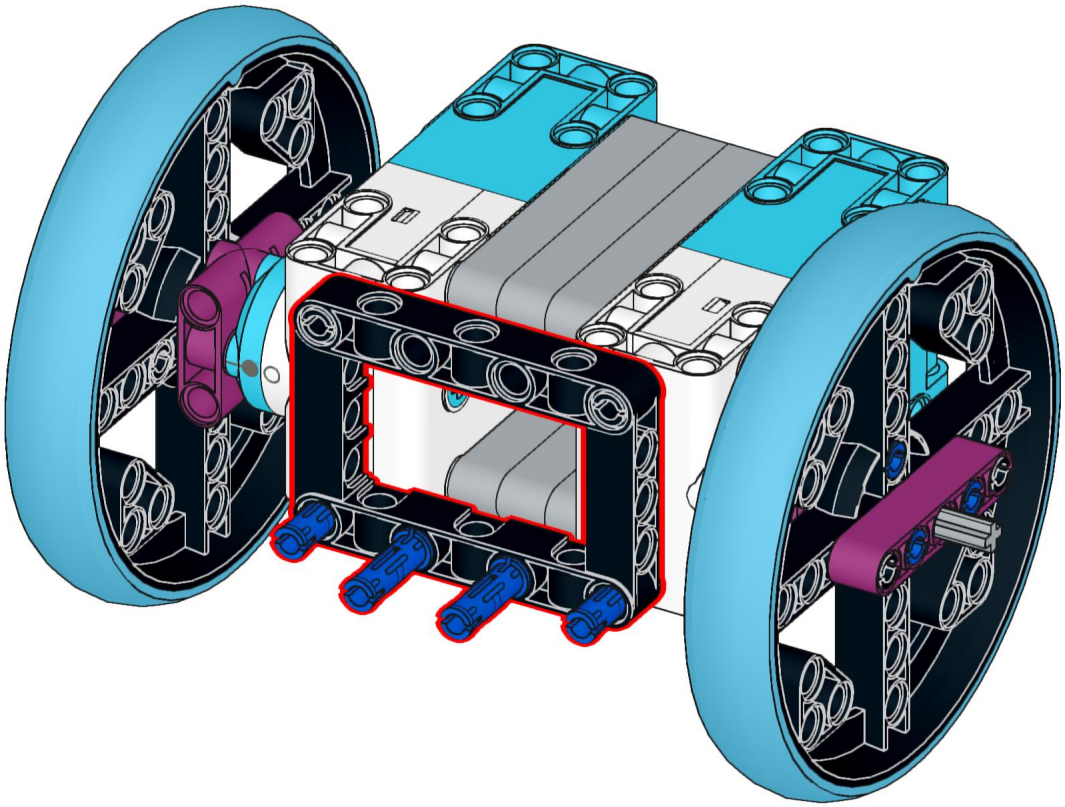

11

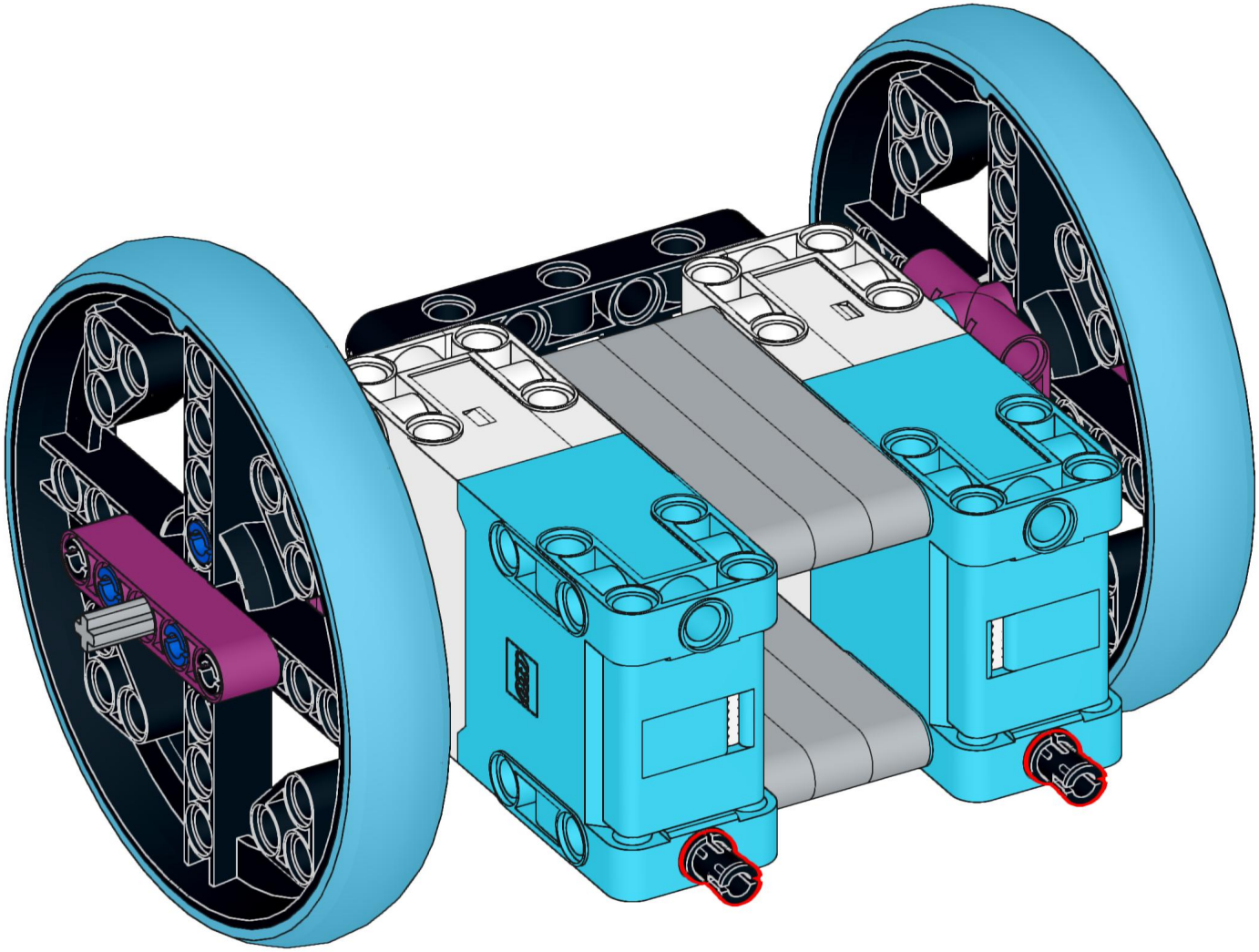

12

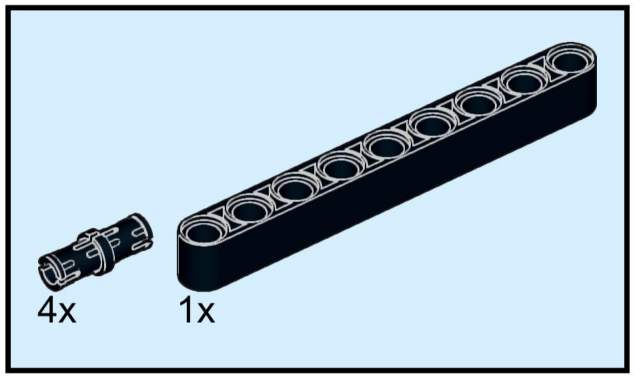

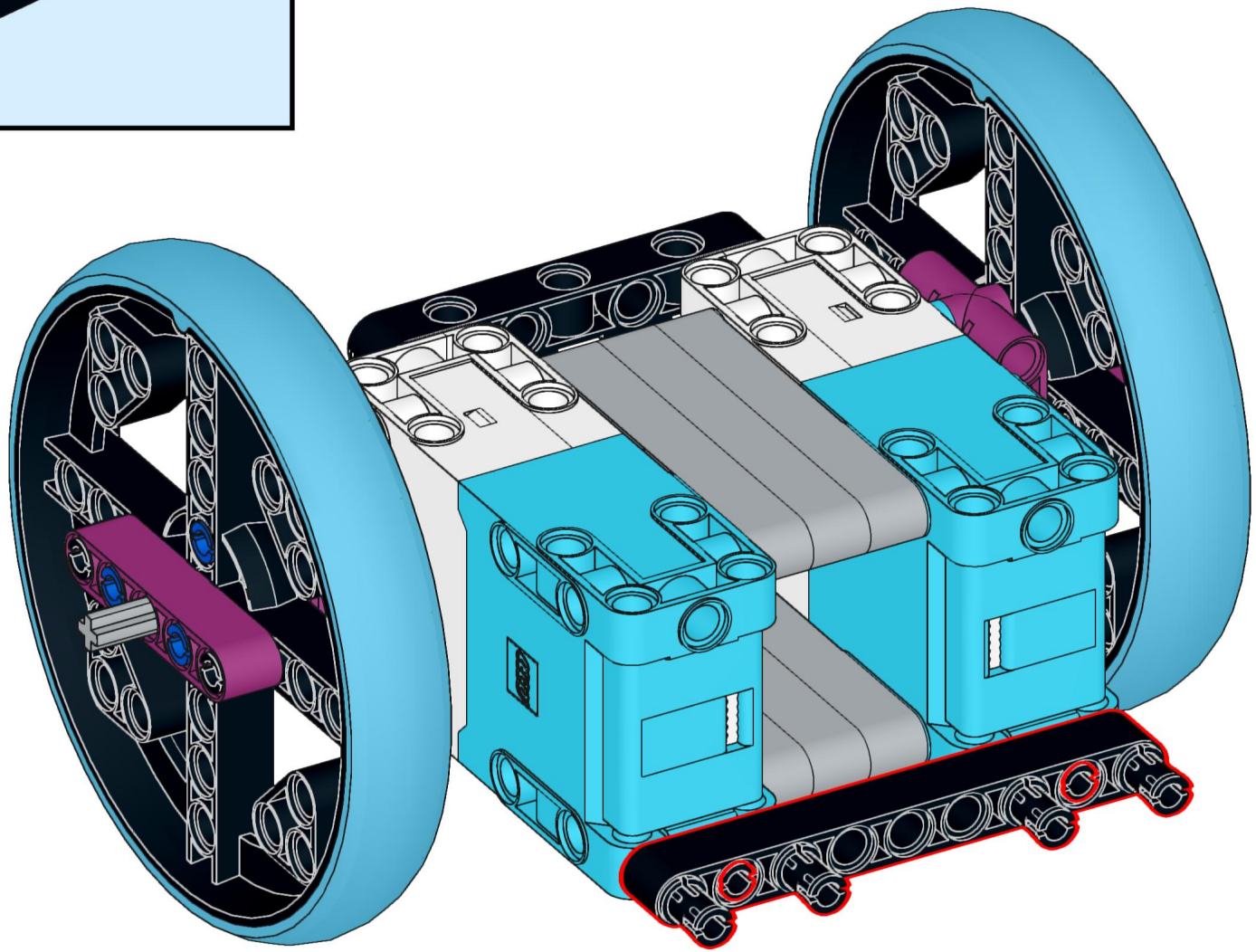

13

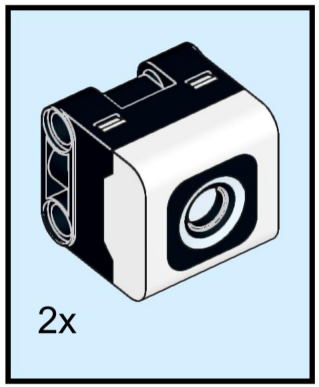

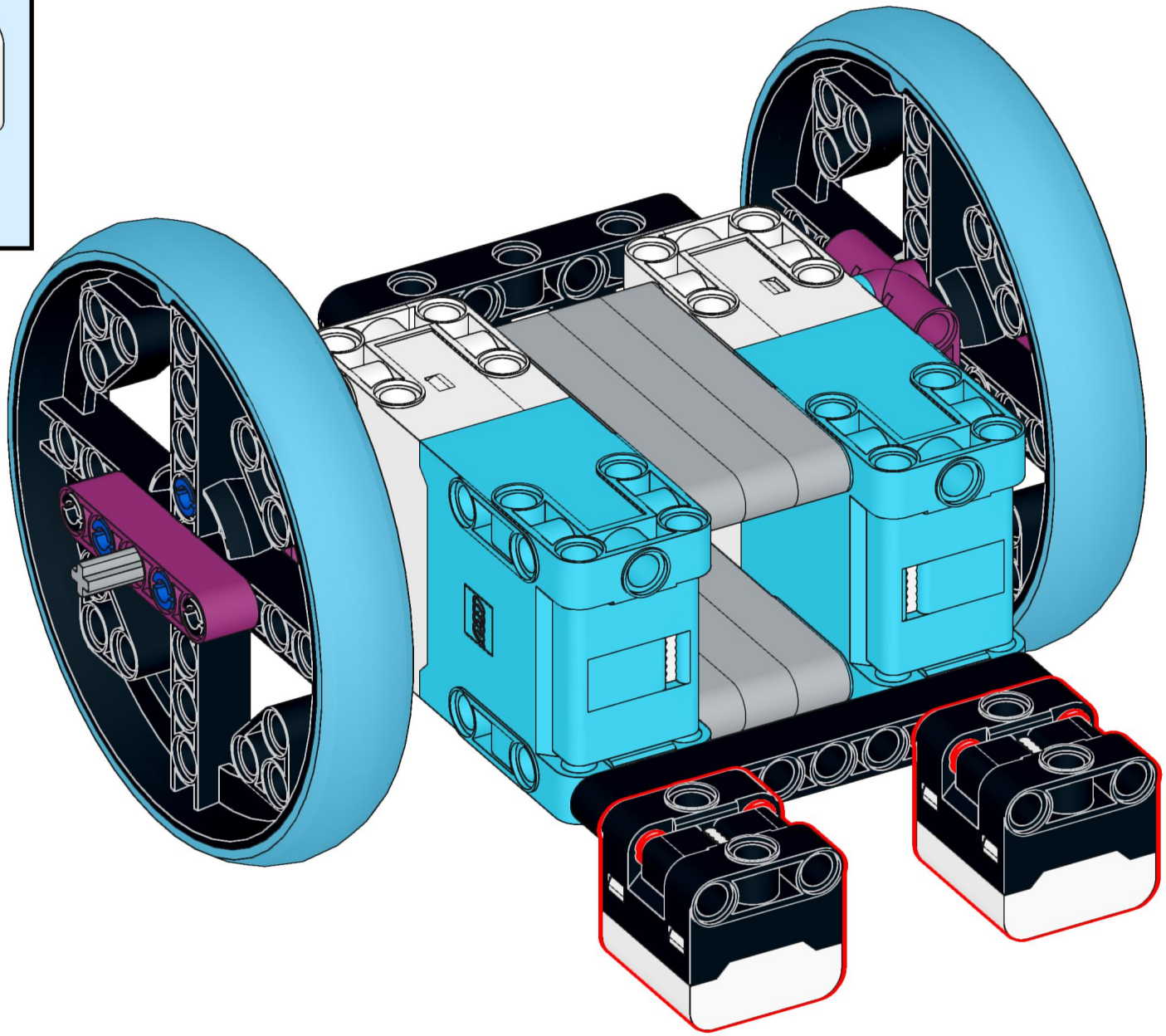

14

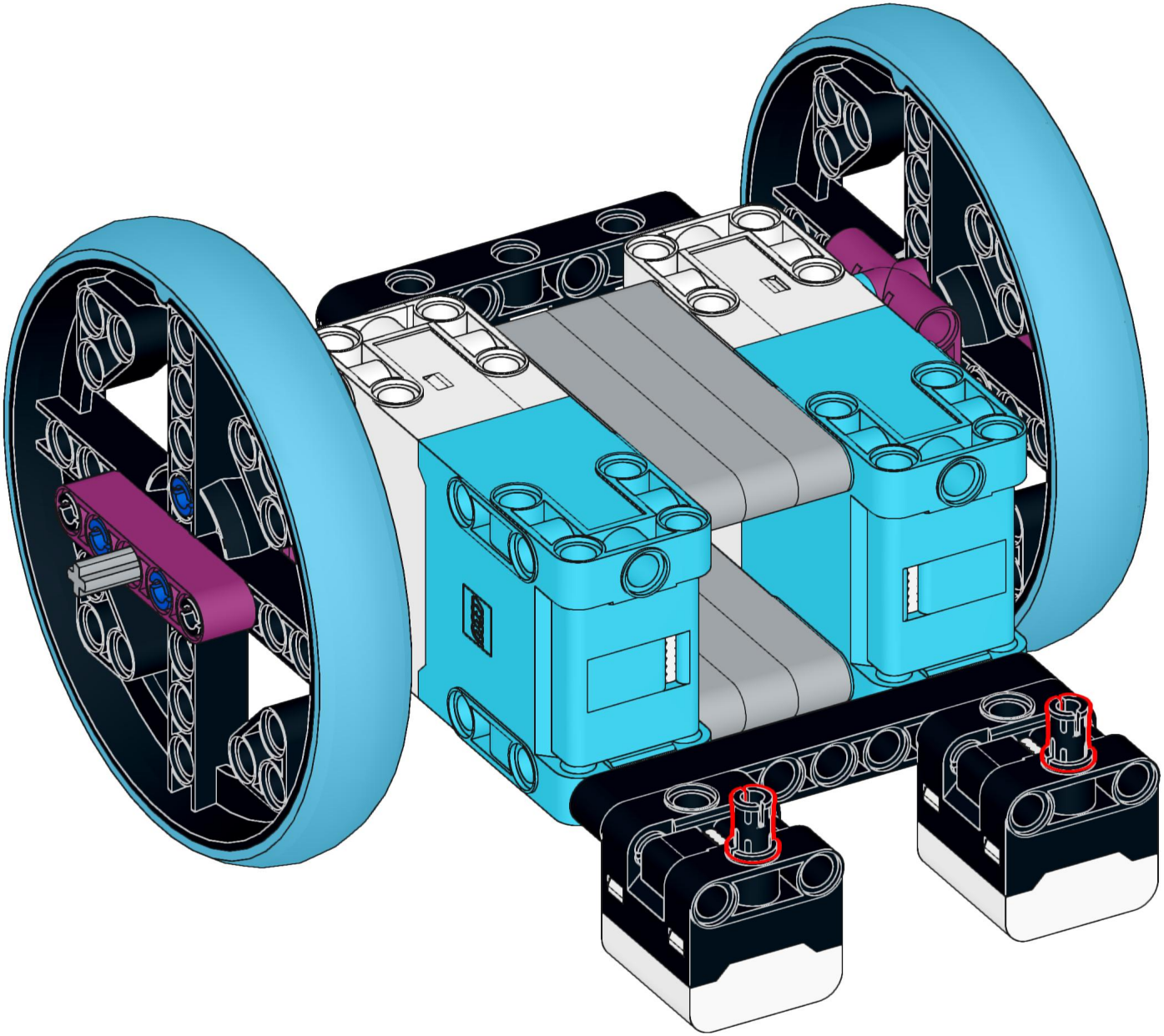

15

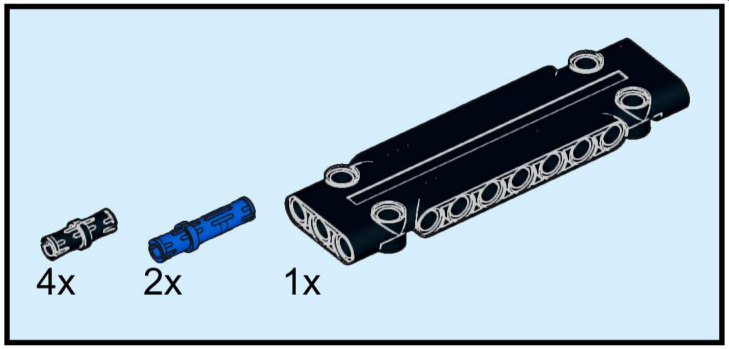

16

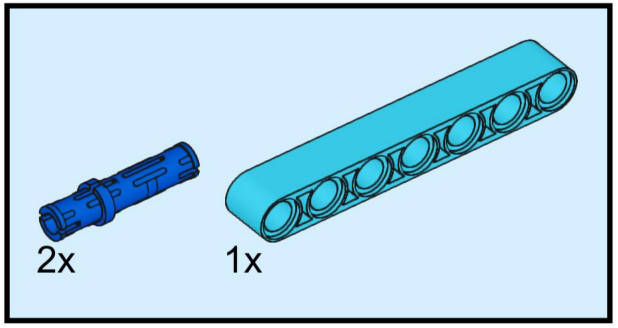

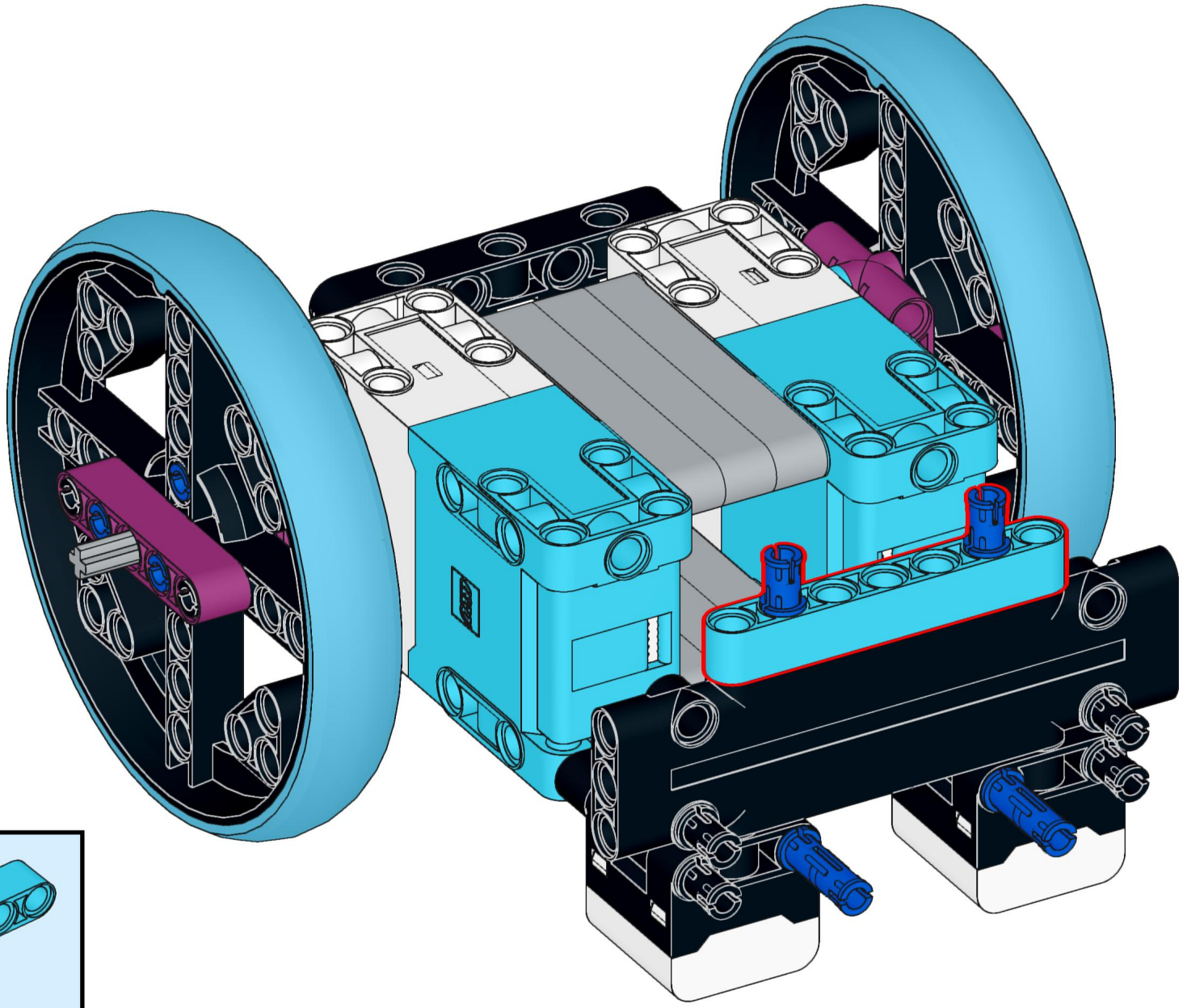

17

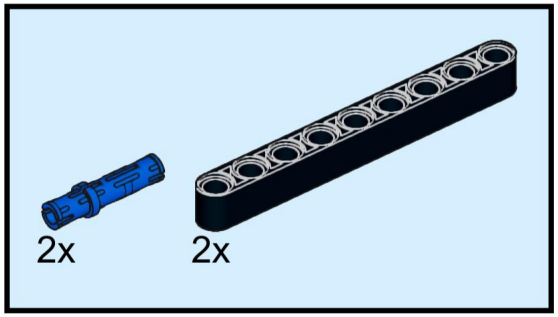

18

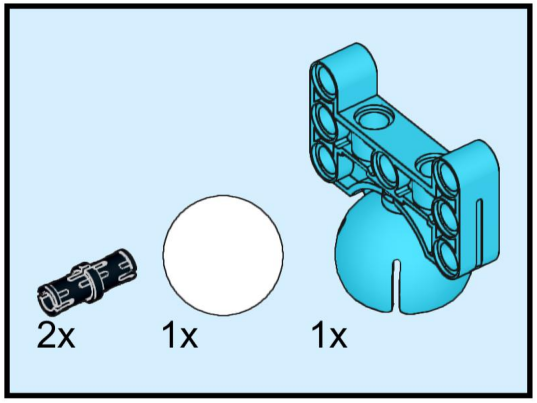

19

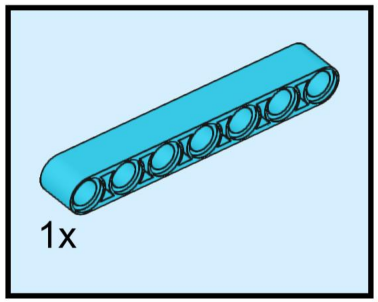

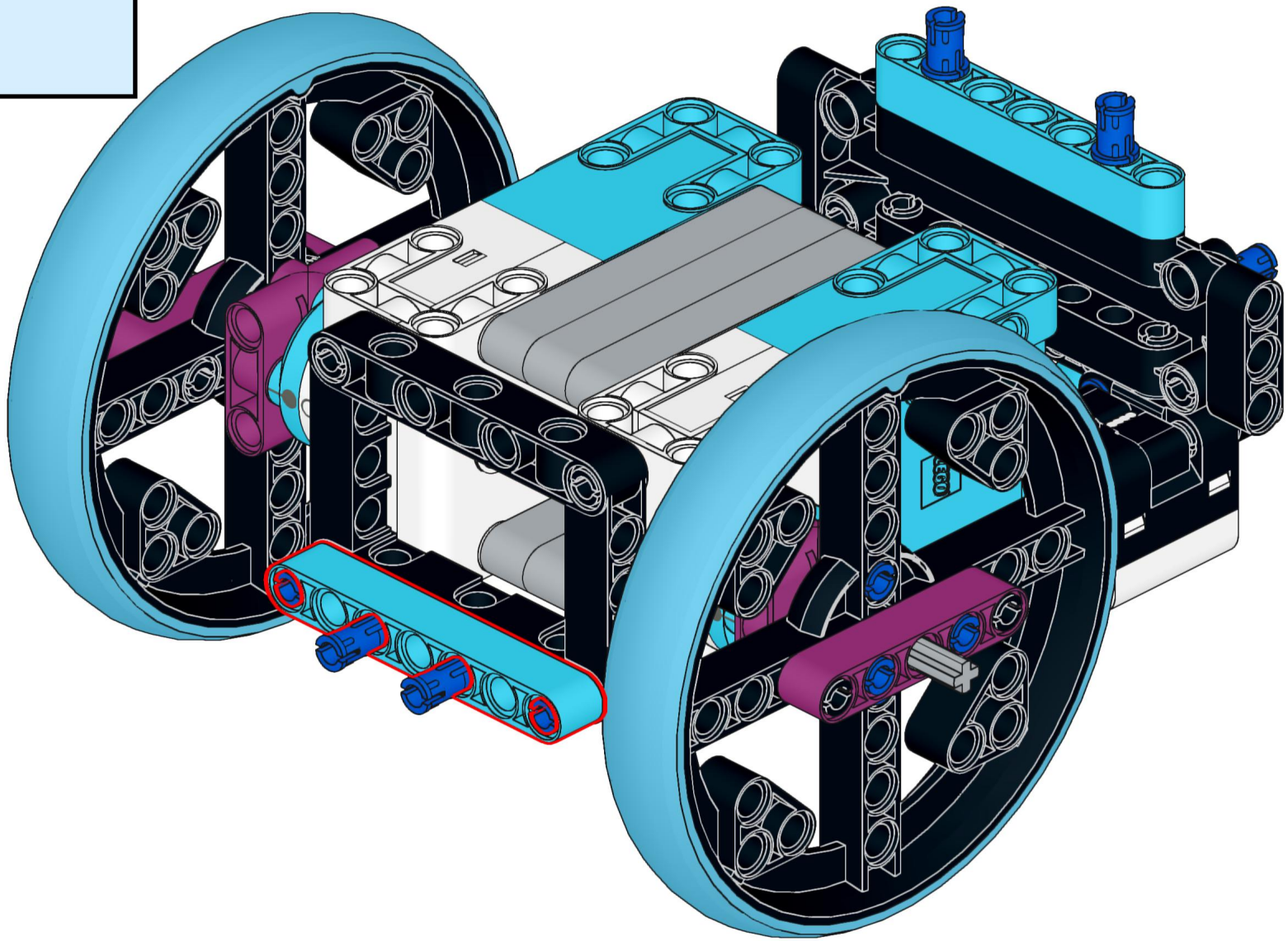

20

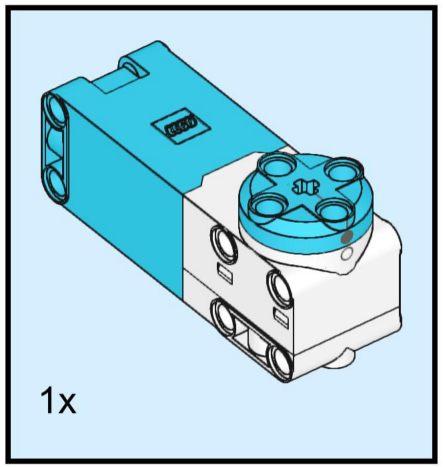

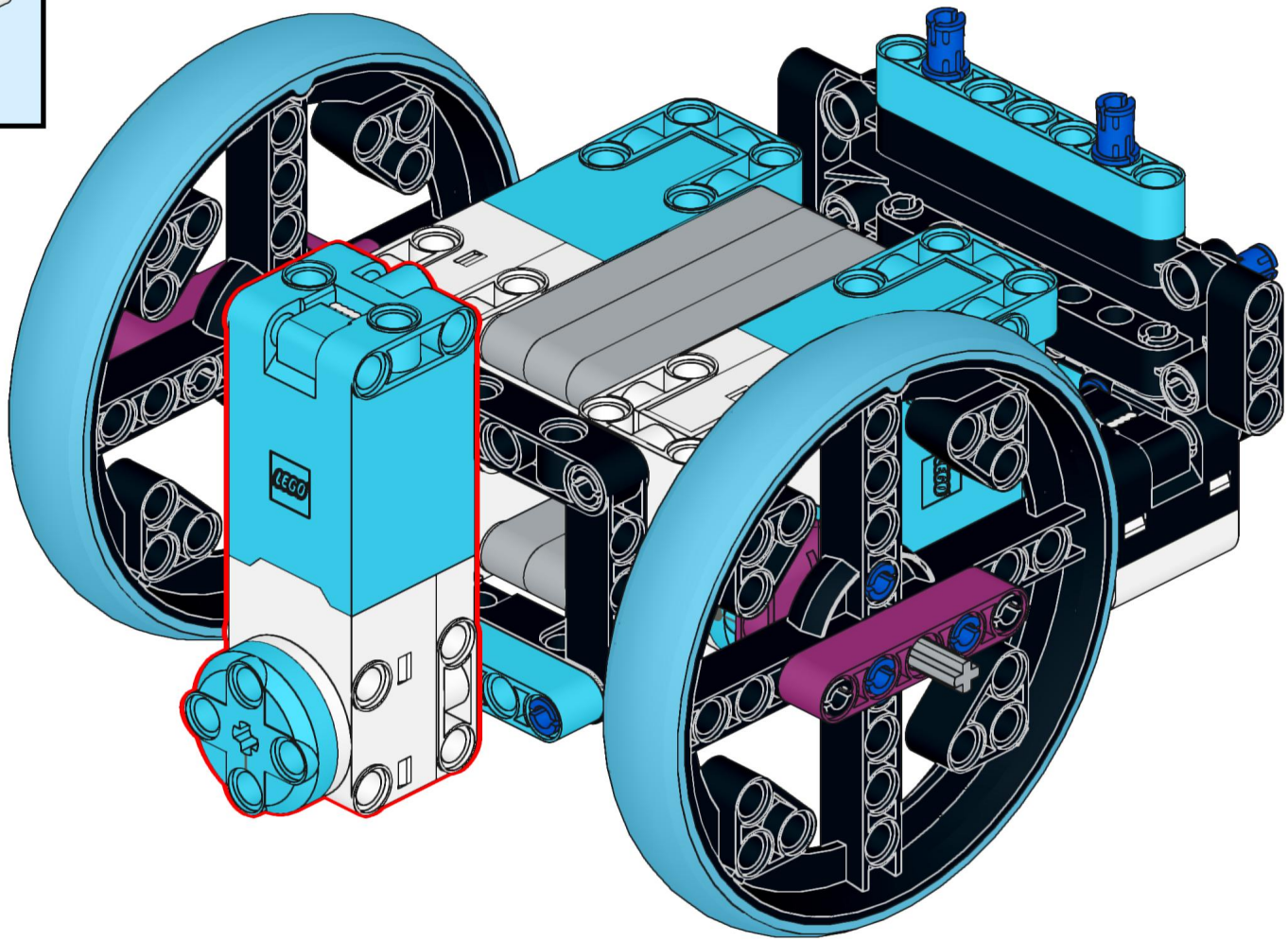

21

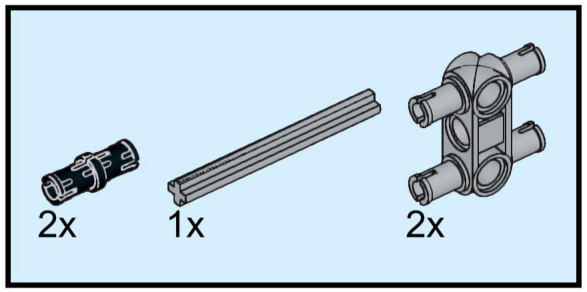

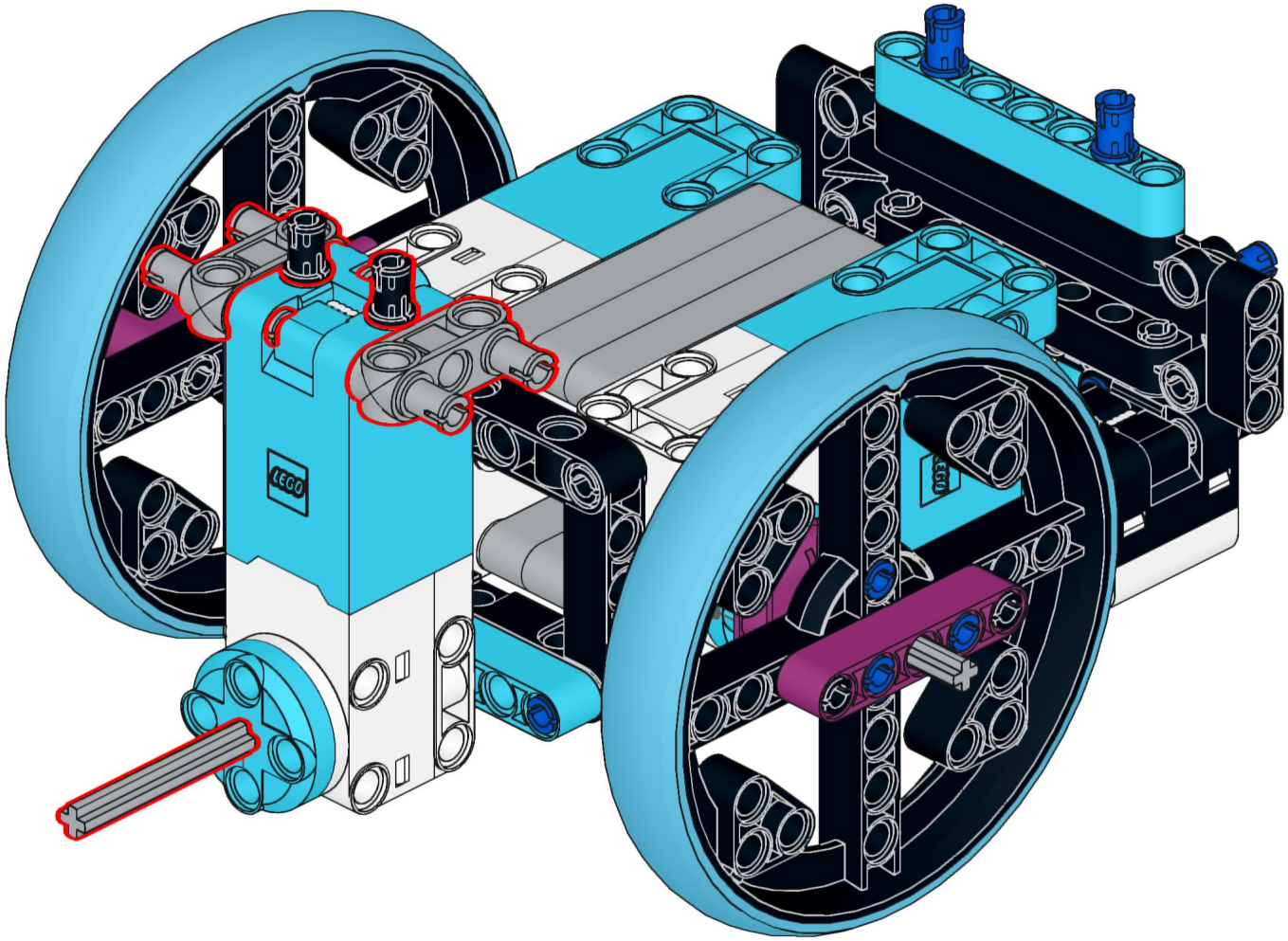

22

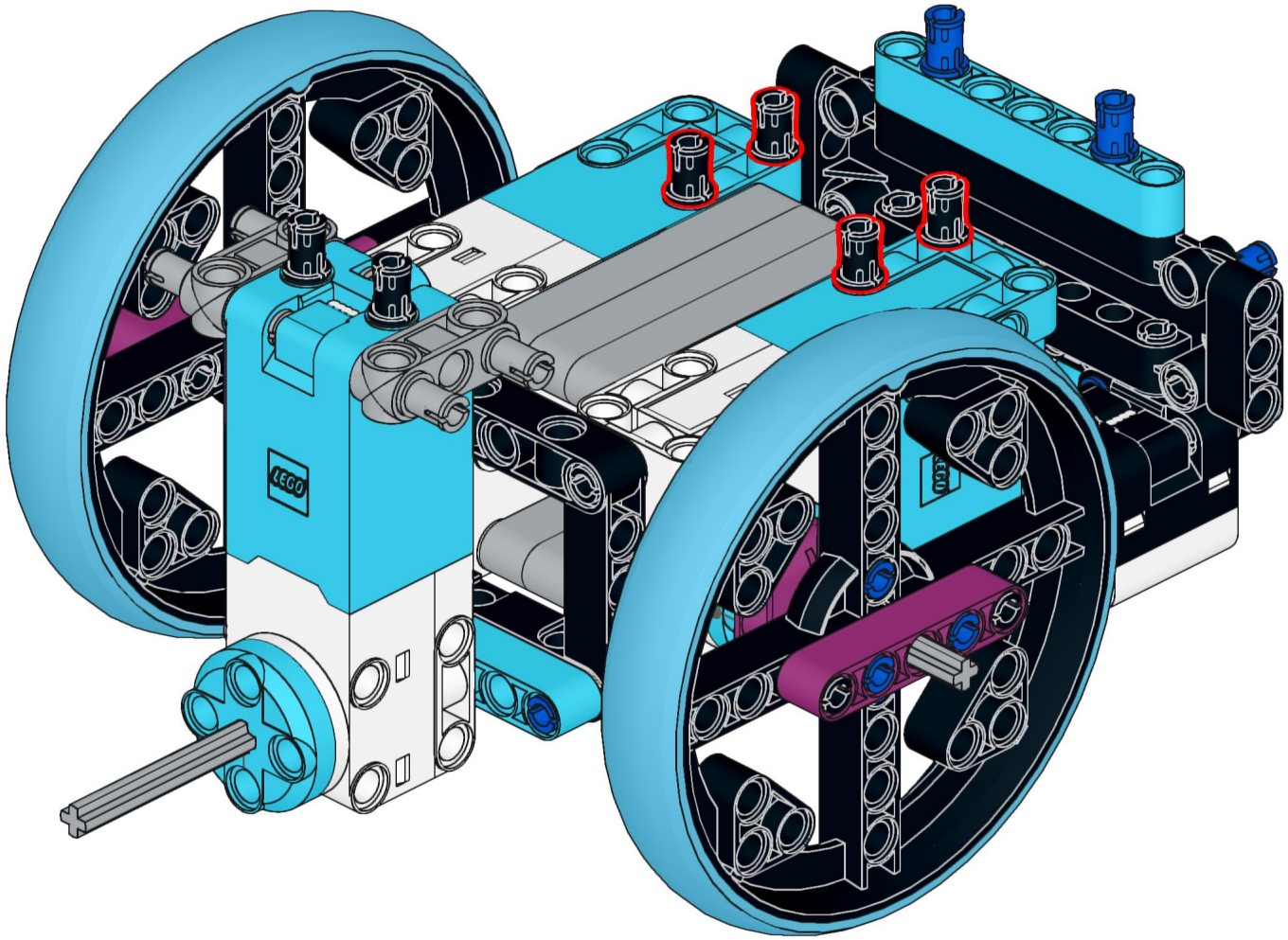

23

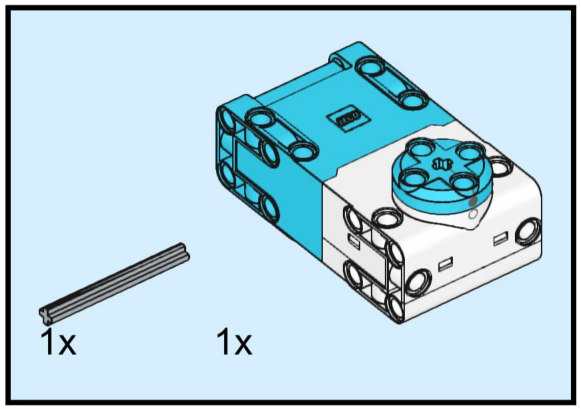

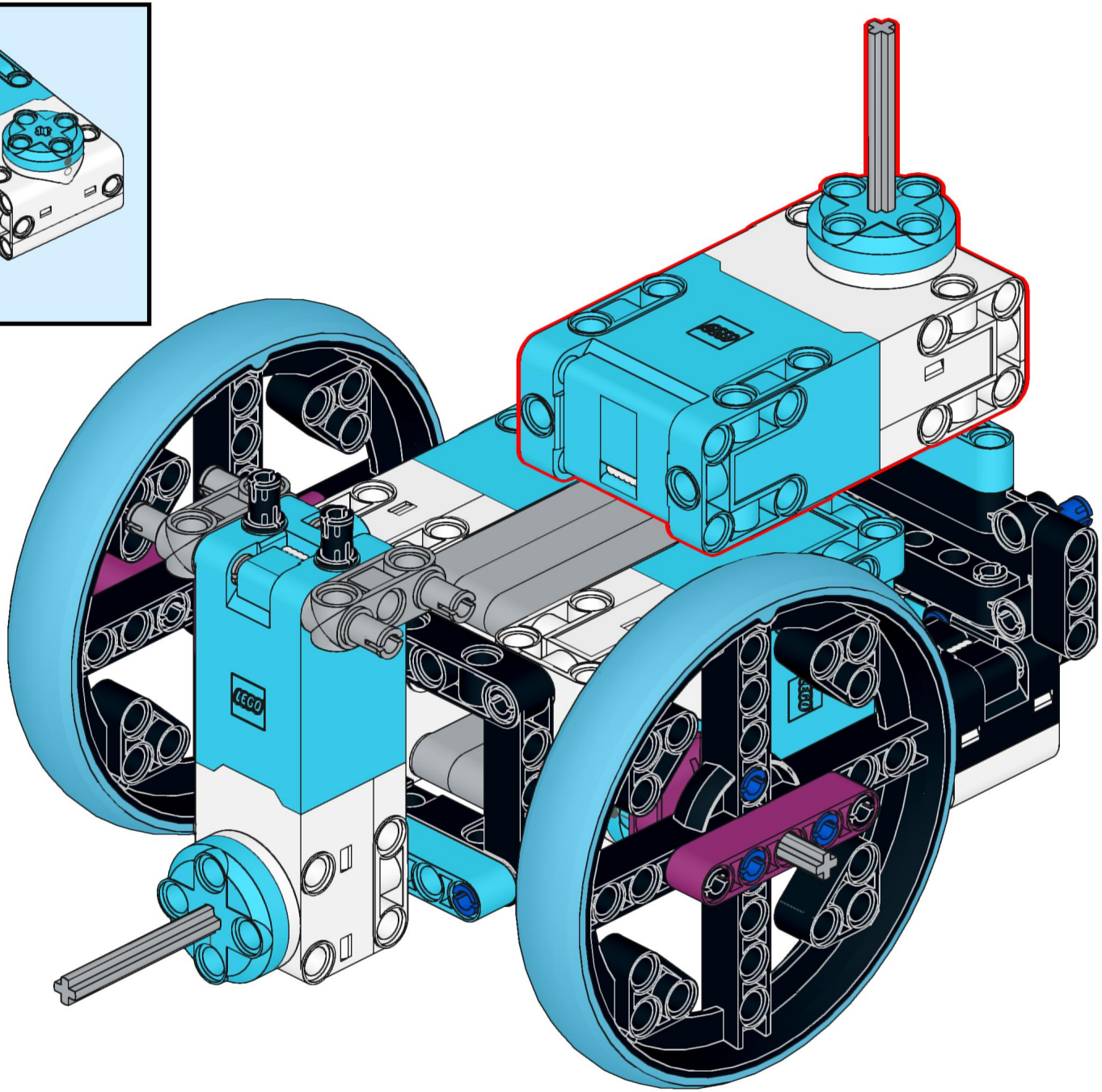

24

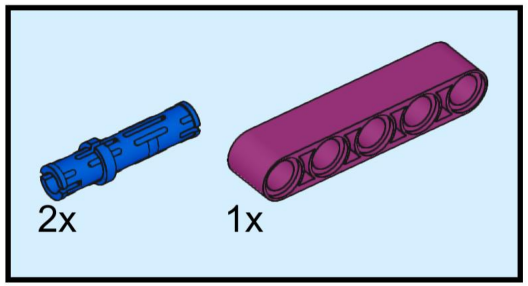

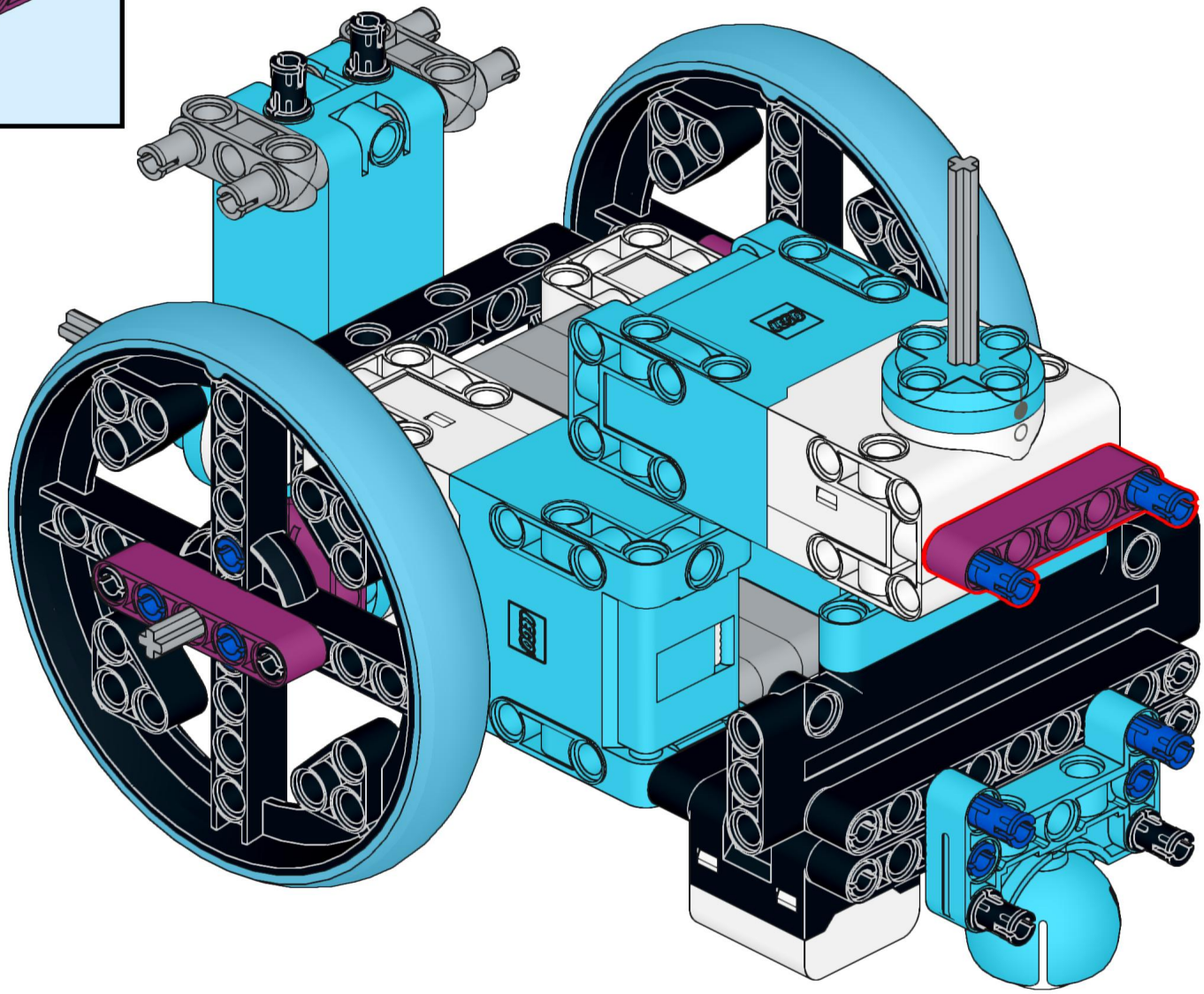

25

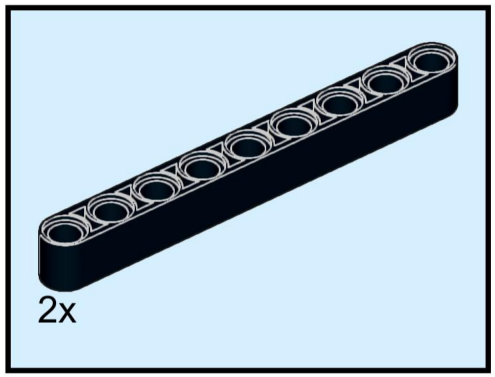

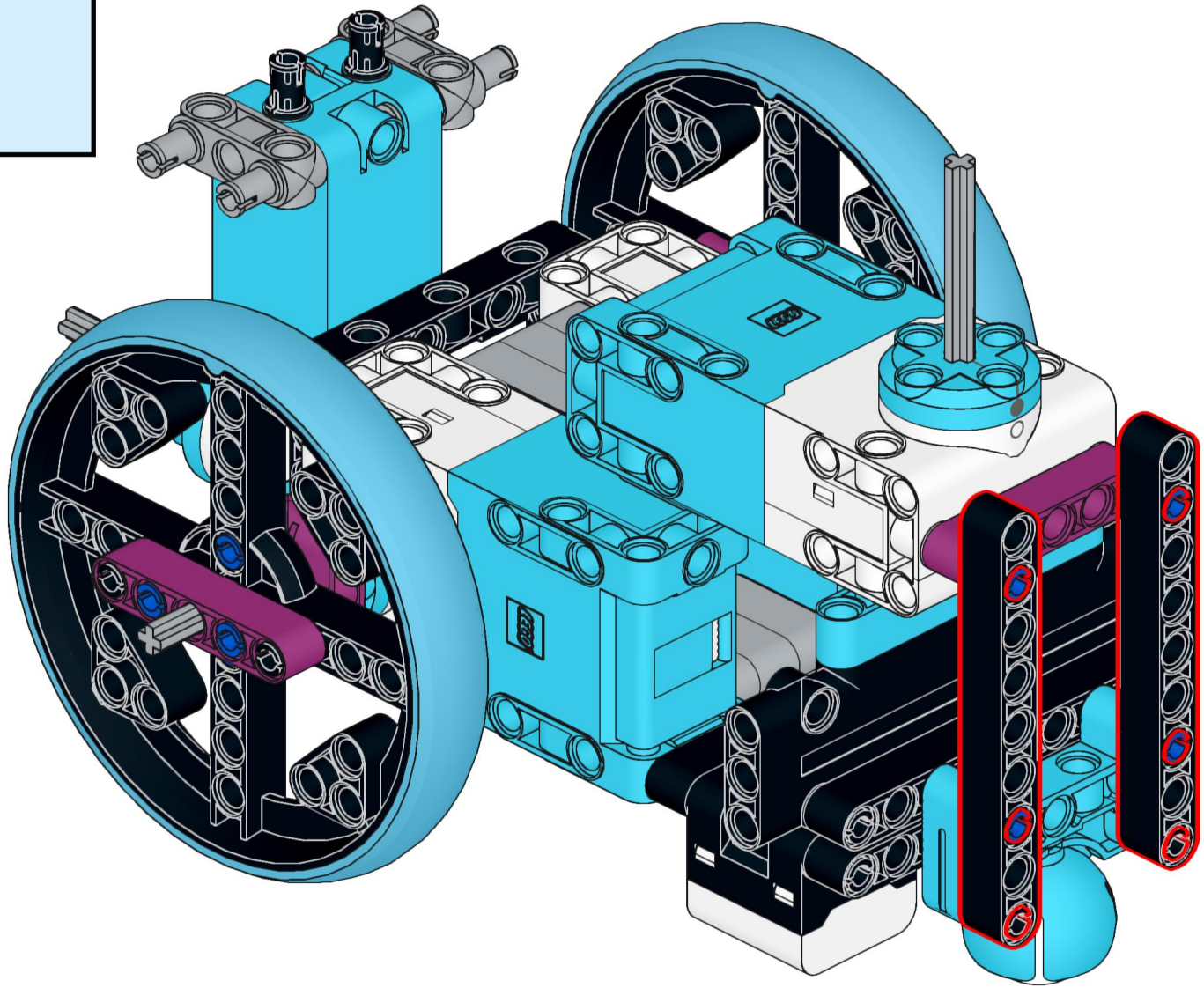

26

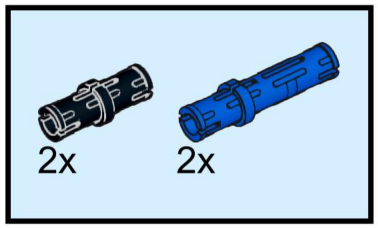

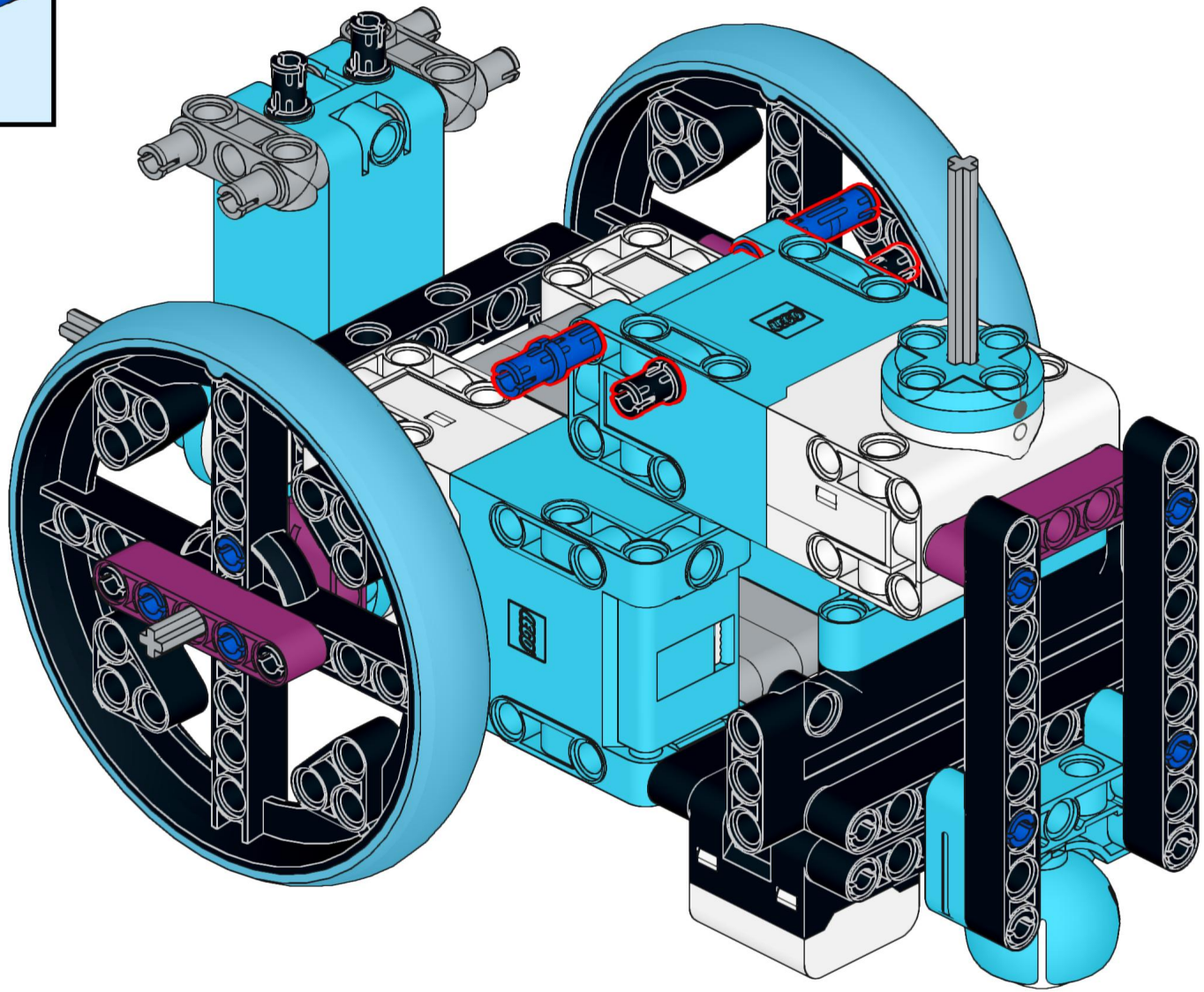

27

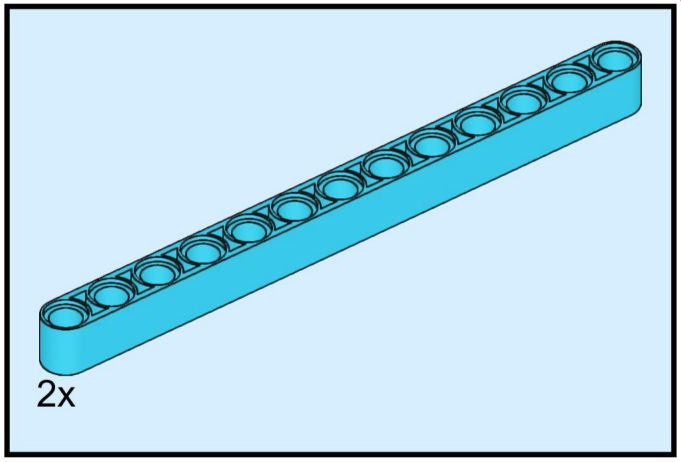

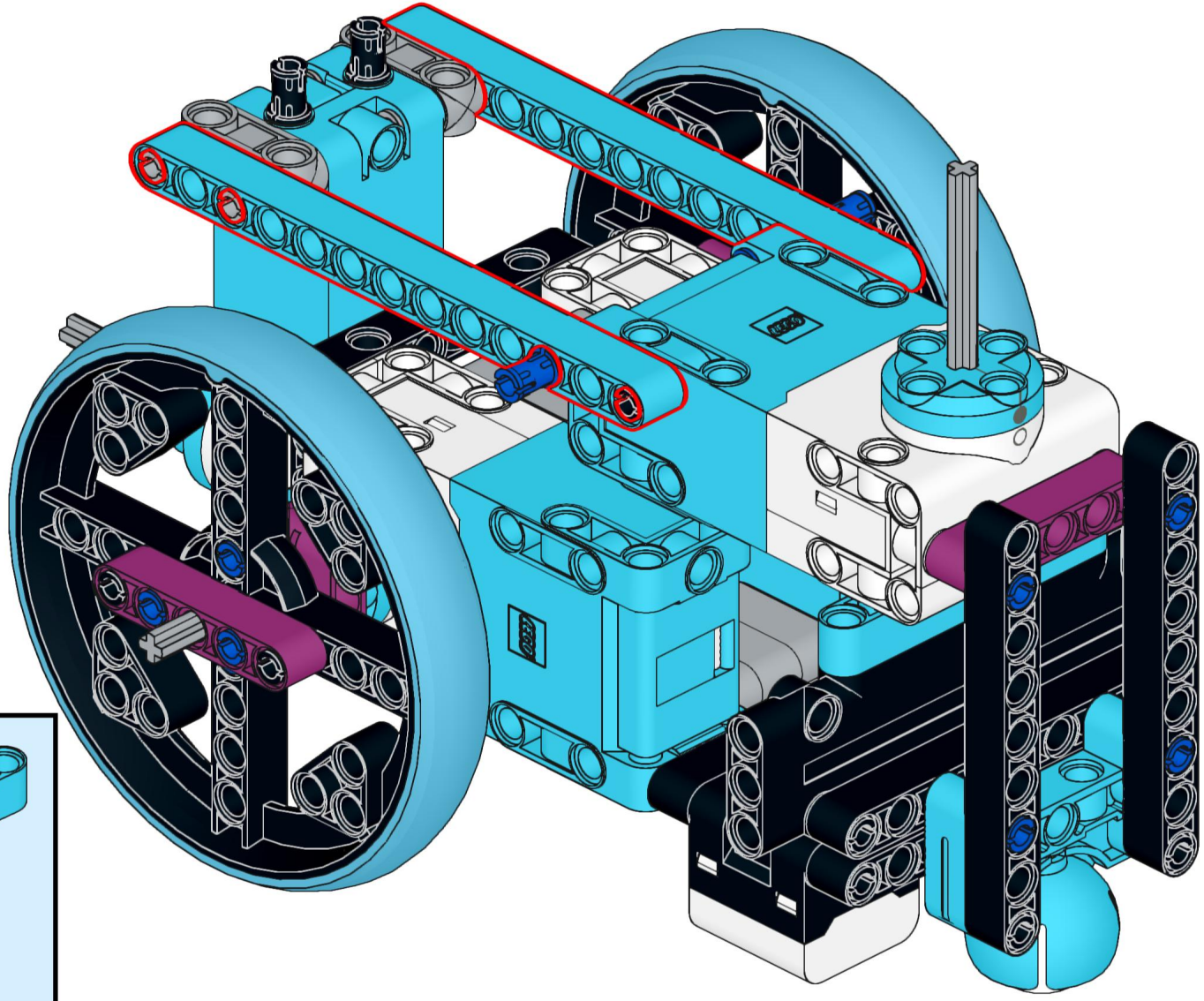

28

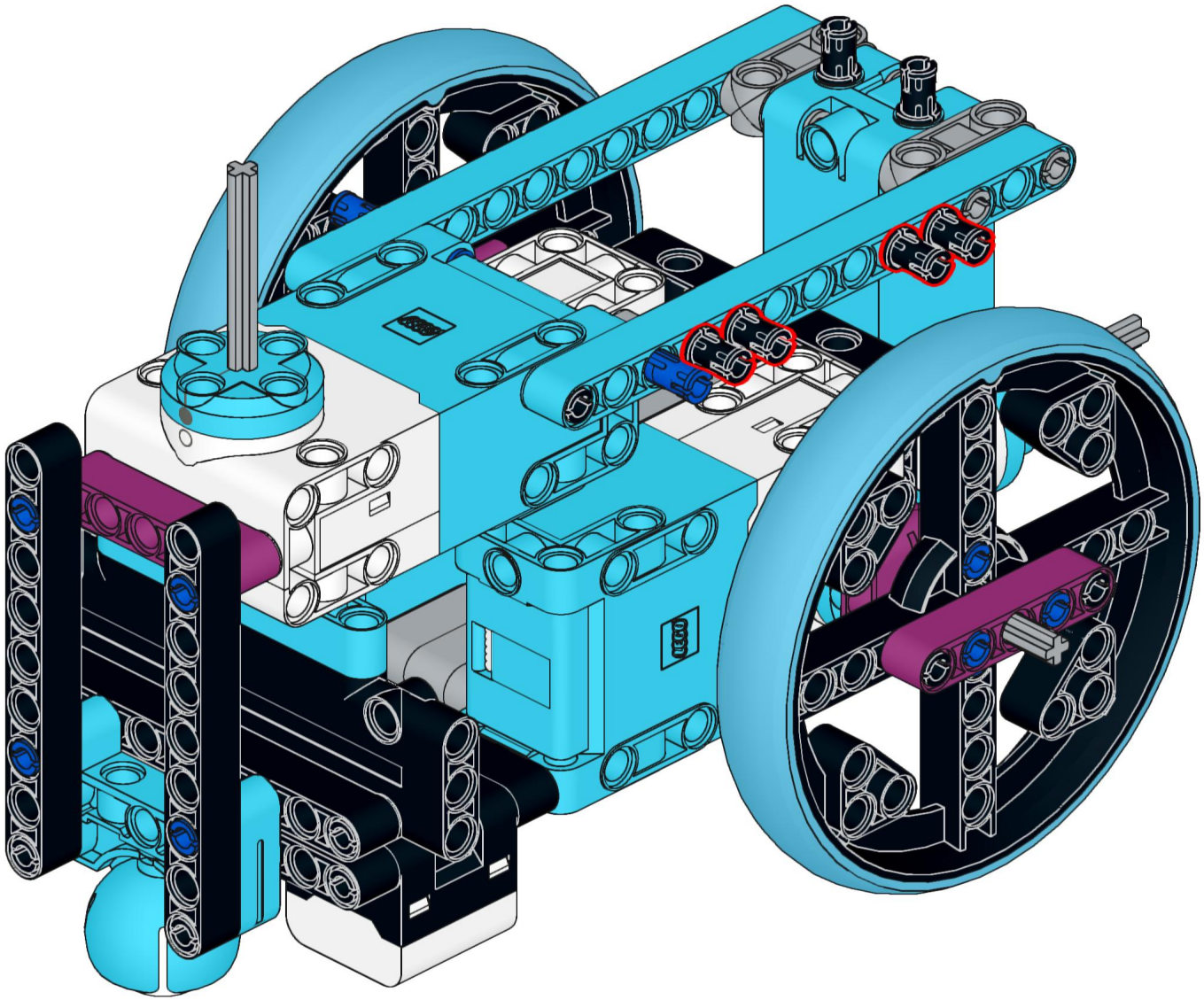

29

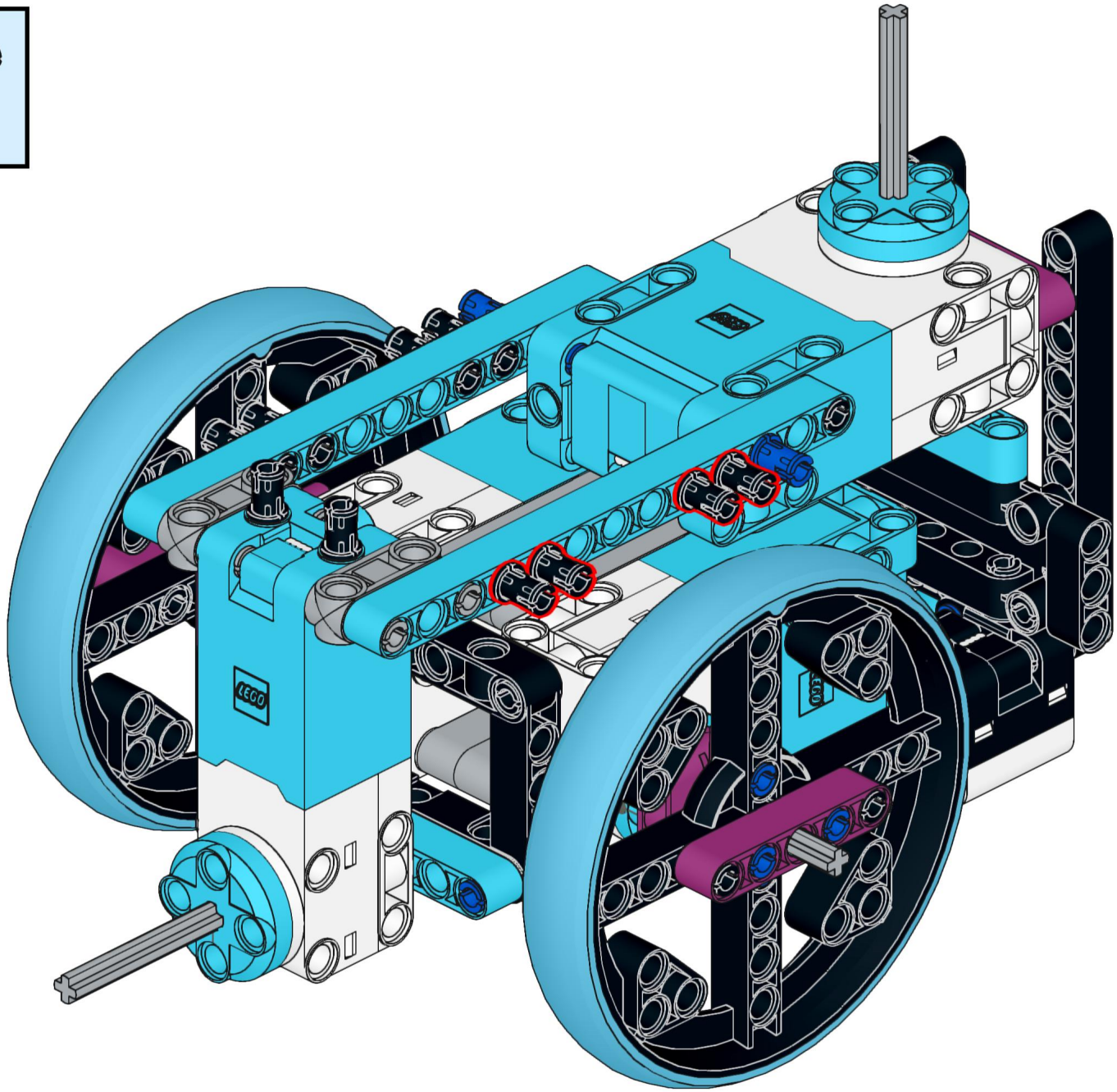

30

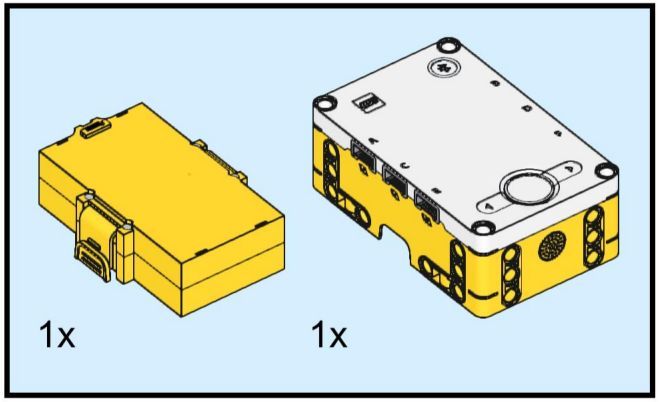

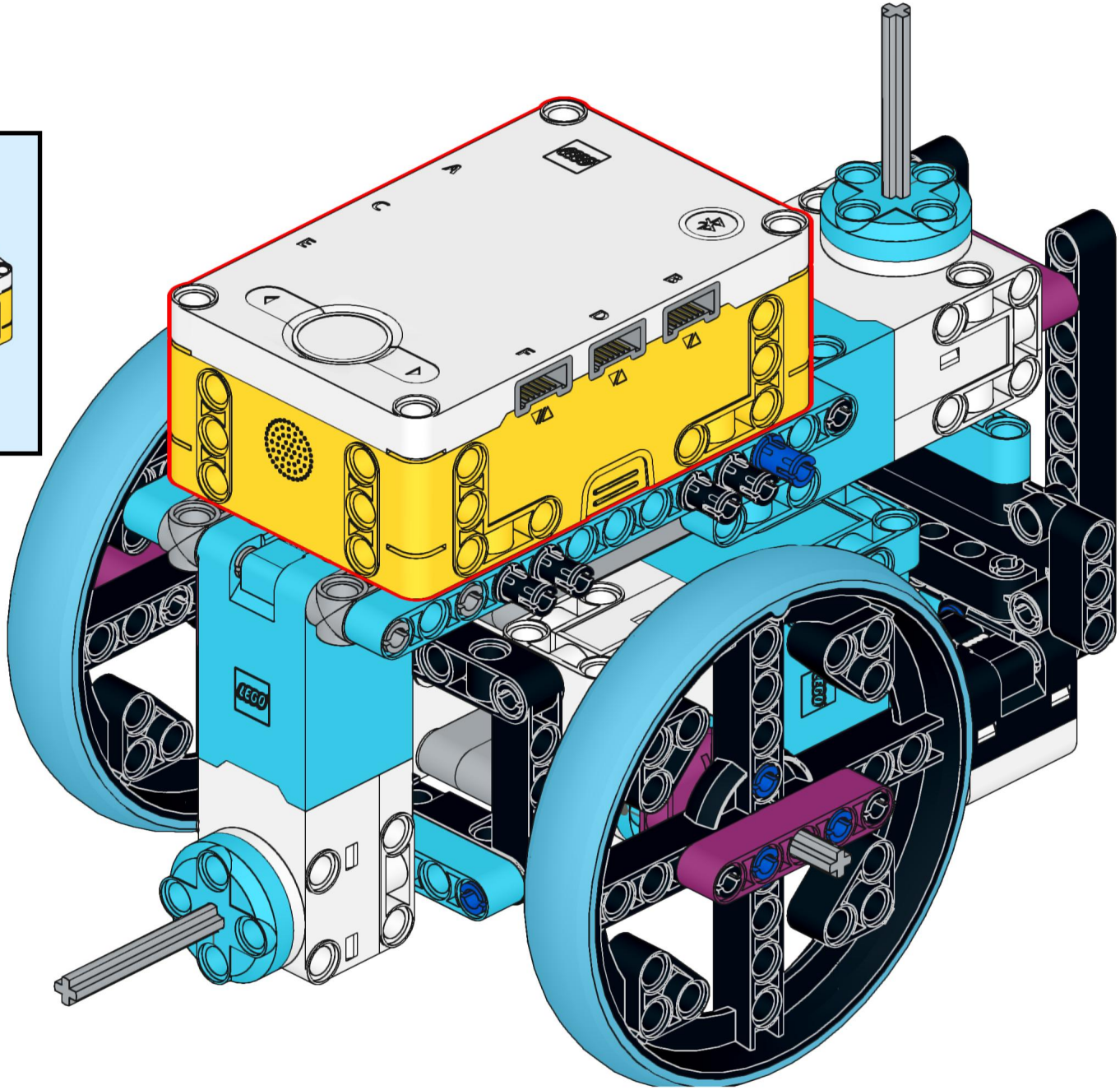

31

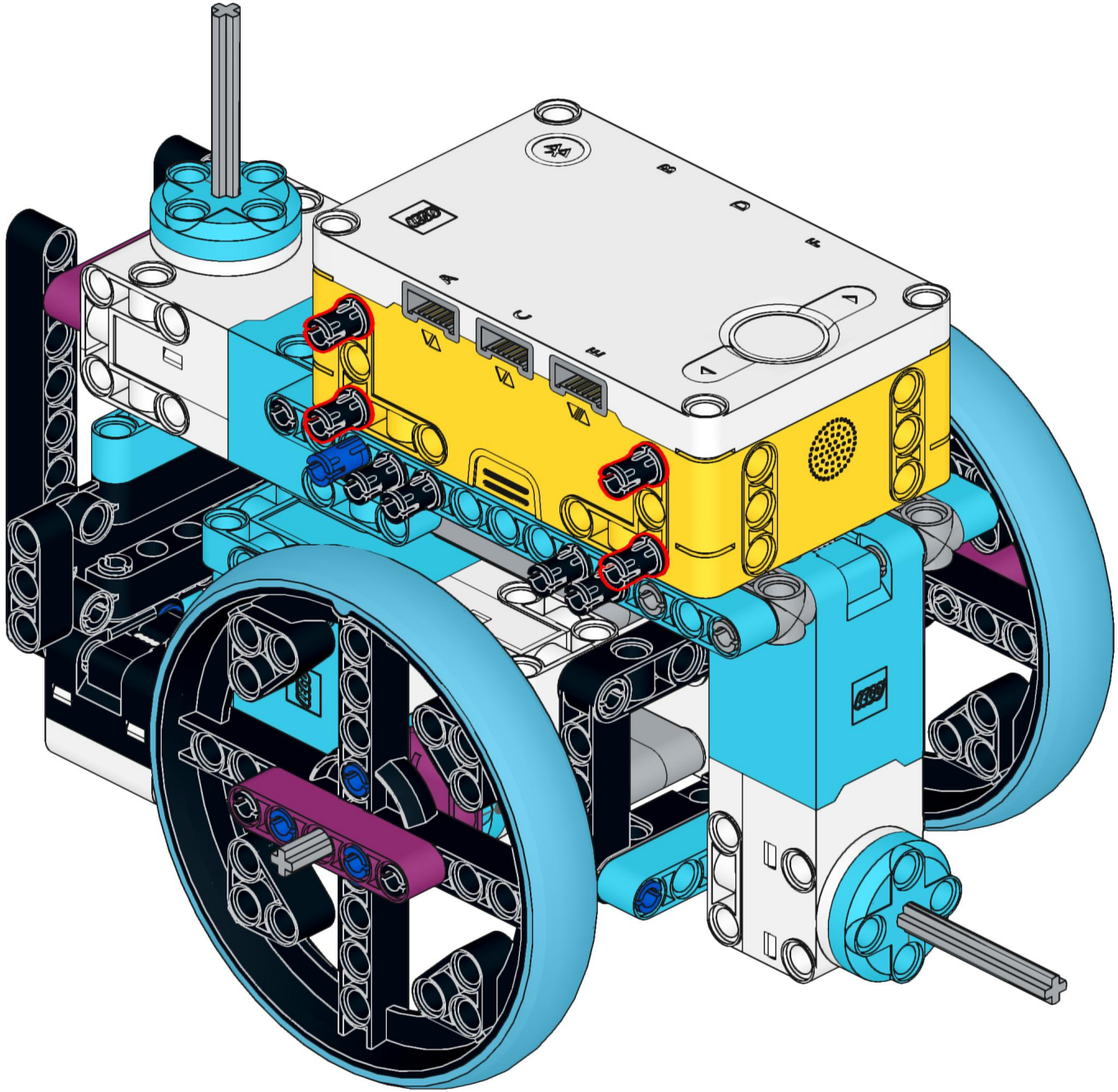

32

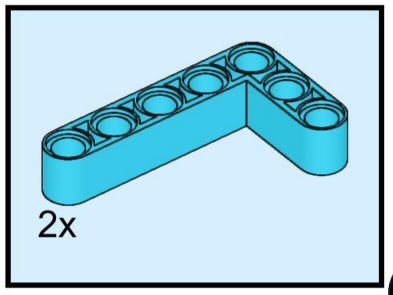

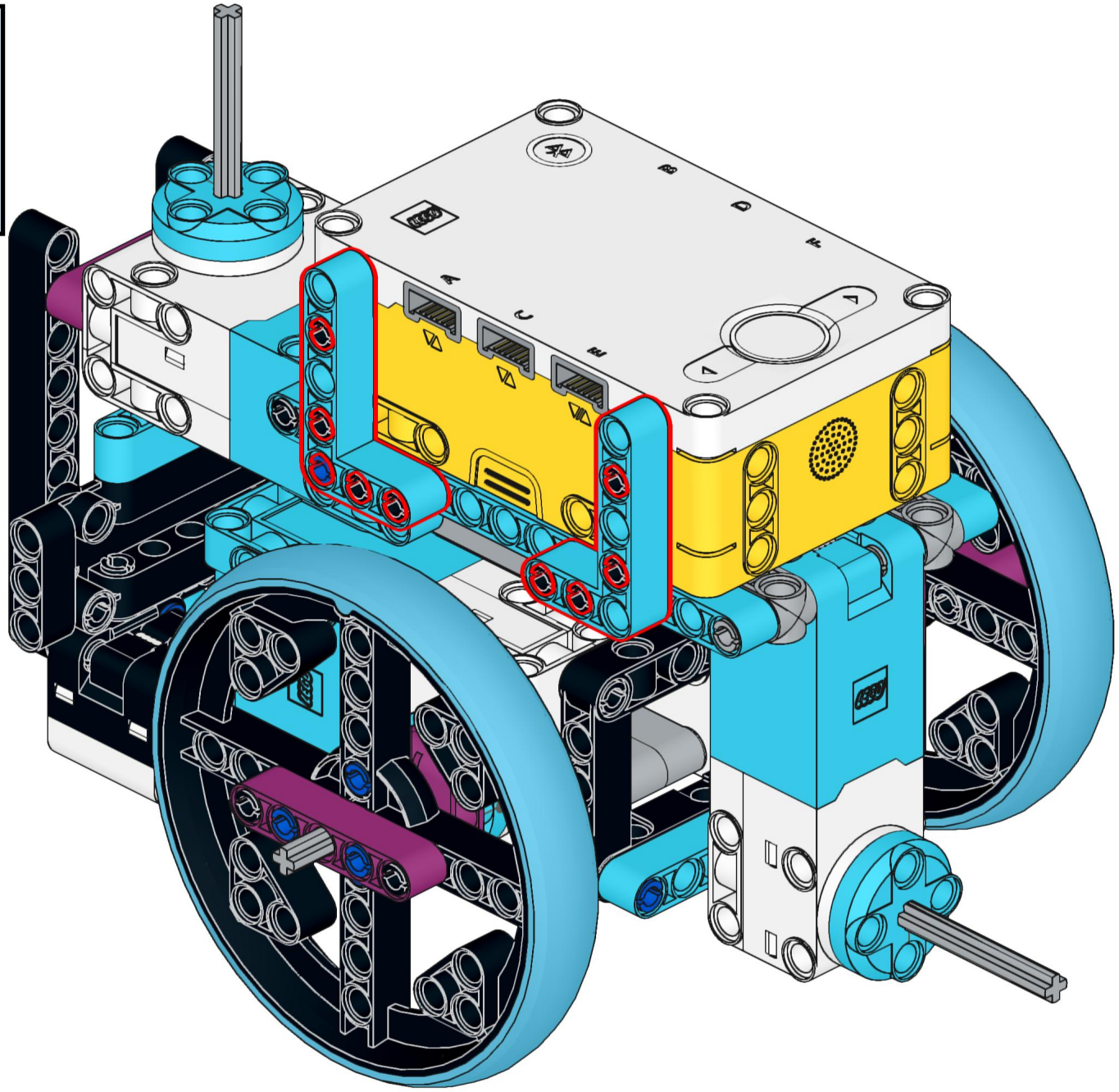

33

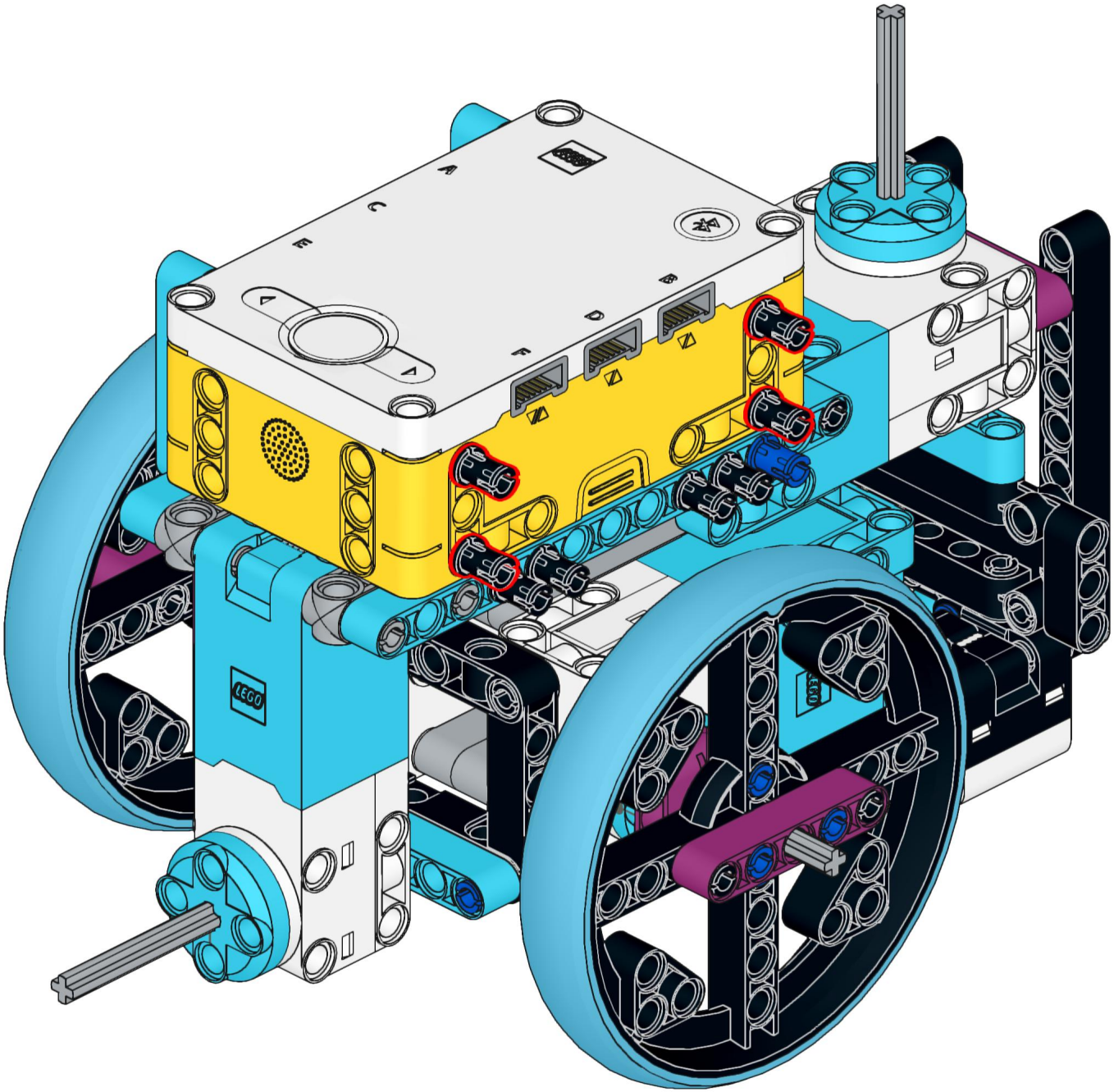
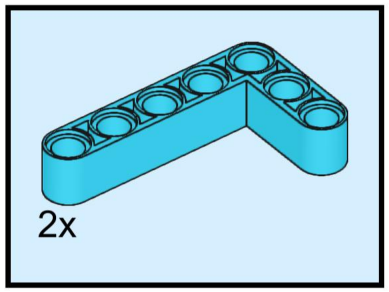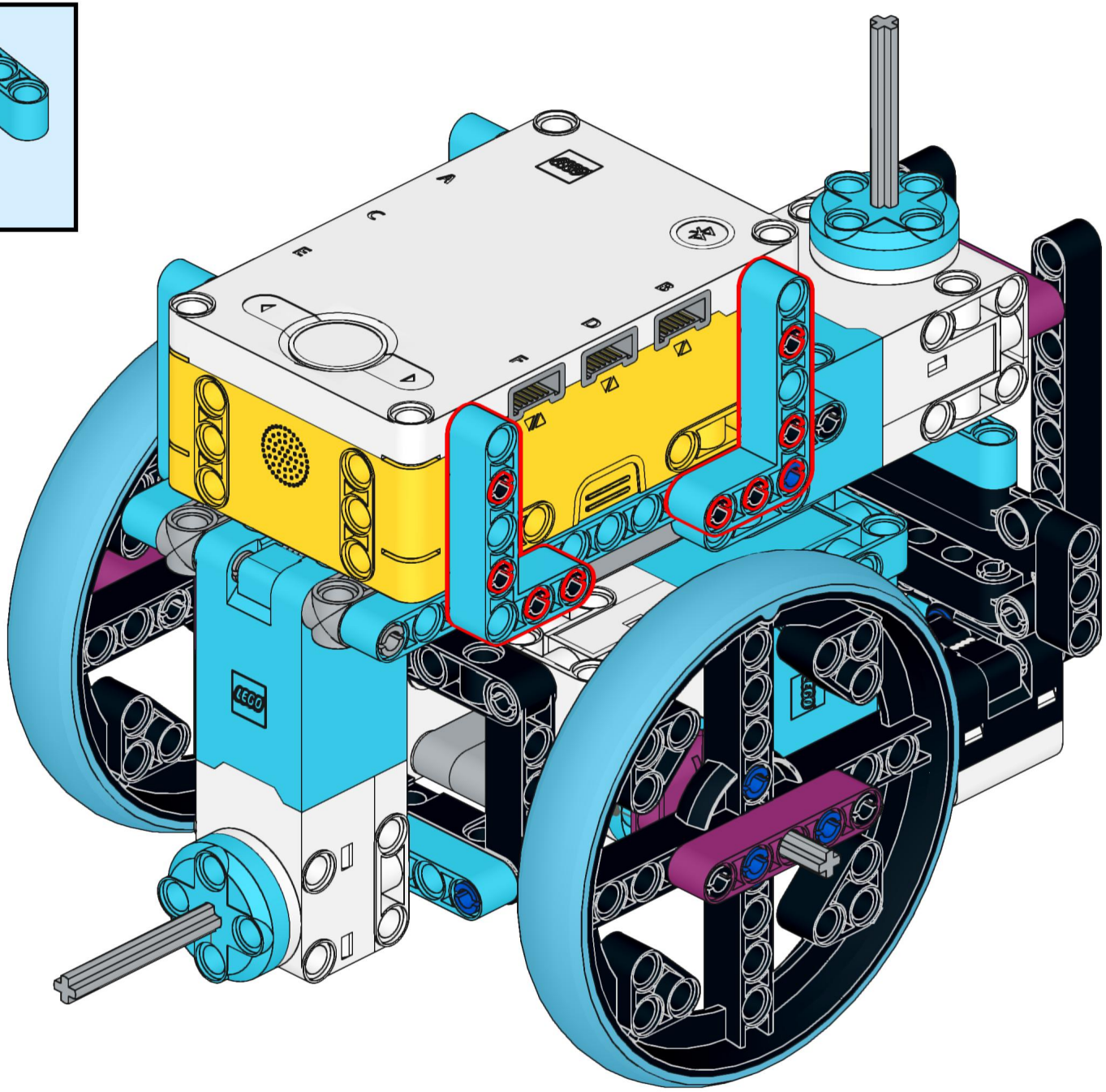
34