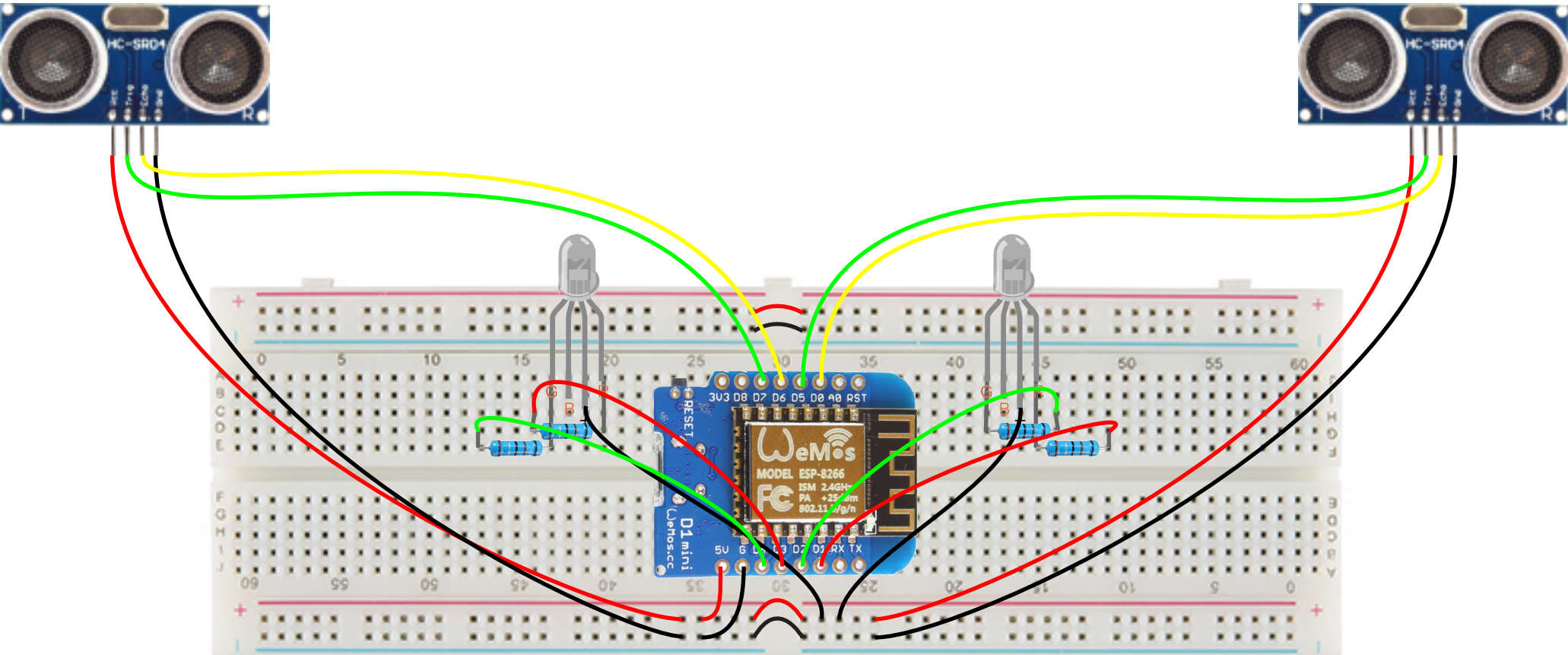
HC-SR04
HC-SR04
3V3 D8 D7 D6 D5 D0 A0 RST
RESET
WeMos
MODEL ESP-8266
ISM 2.4GHz
PA +25dBm
802.11b/g/n
D1 mini
WeMos.cc
5V G D4 D3 D2 D1 RX TX
G
B
G
B