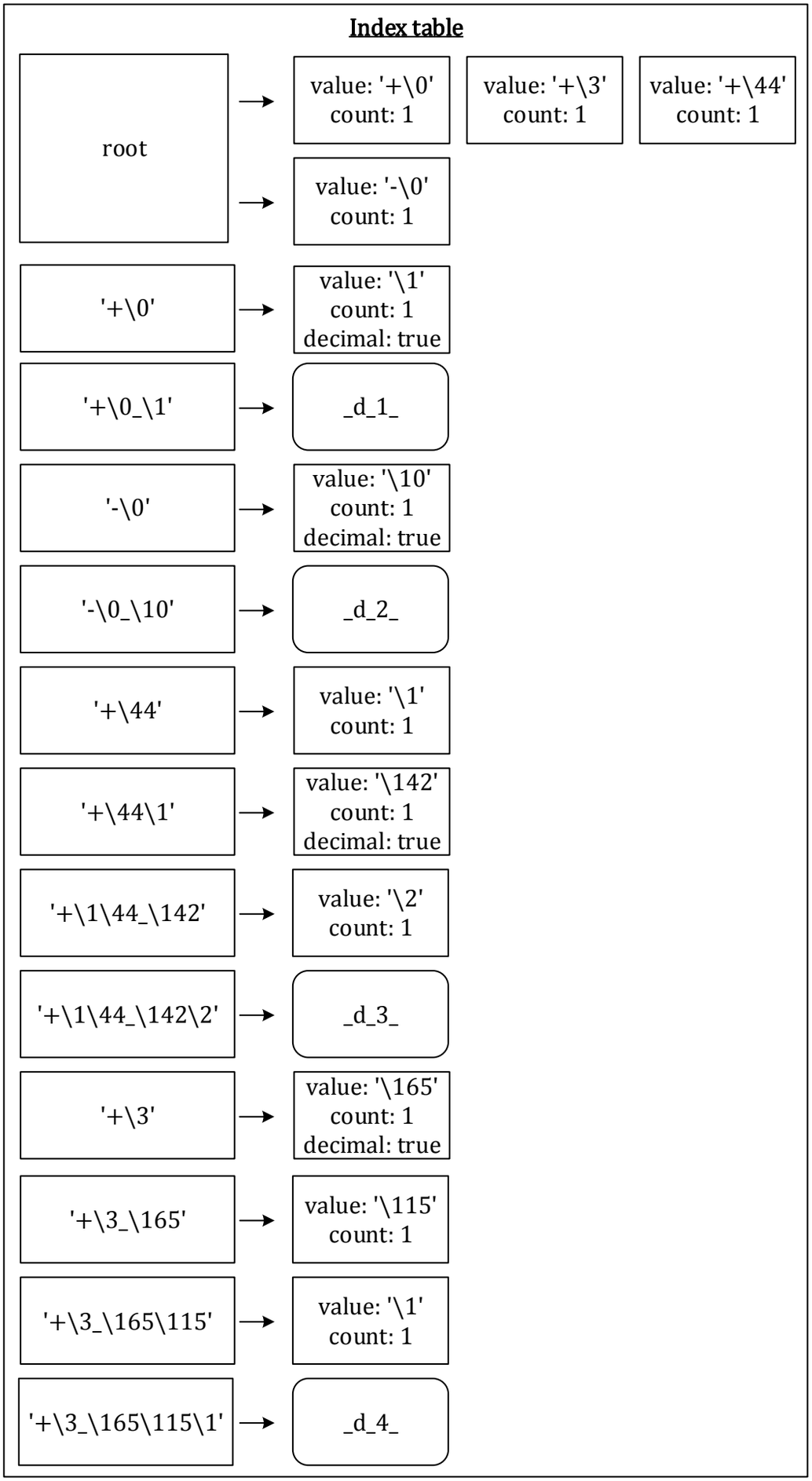

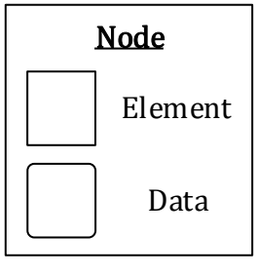
| Id | Data | Sign | Integer | Decimal |
|---|---|---|---|---|
| _d_1_ | + 0.1 | + | 0 | 1 |
| _d_2_ | - 0.01 | - | 0 | 10 |
| _d_3_ | + 300.456 | + | 300 (1-44) | 654 (2-142) |
| _d_4_ | + 3.14159 | + | 3 | 95141 (1-115-165) |