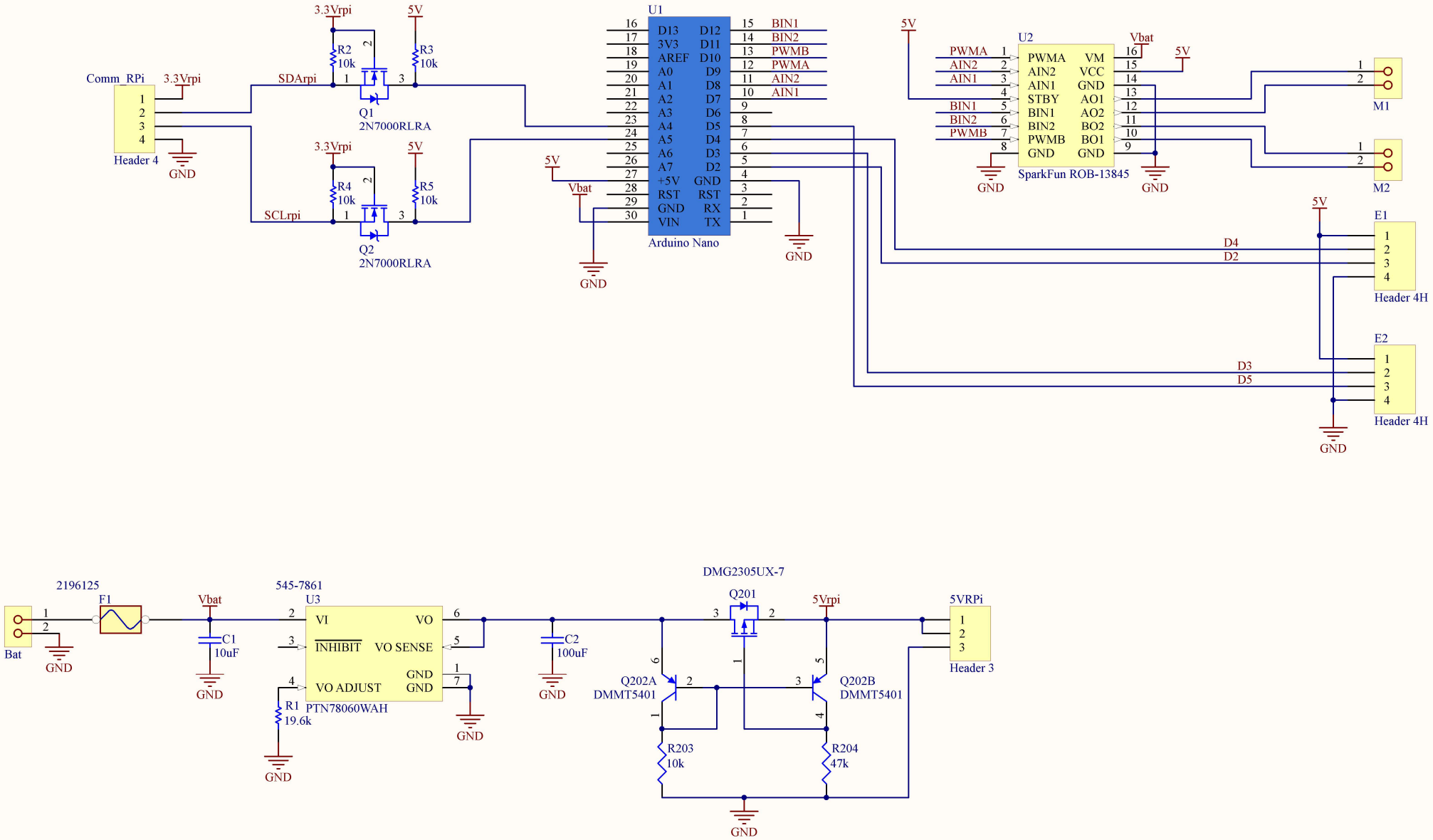

Title	*Carte d'interface pour le robot FIJ*		
Size: A4	Drawn by: M. Osée	Revision:1	
Date: 05-06-18	Time: 14:35:36	Sheet 1 of 1	
File: SpyTankHat.SchDoc			

beams