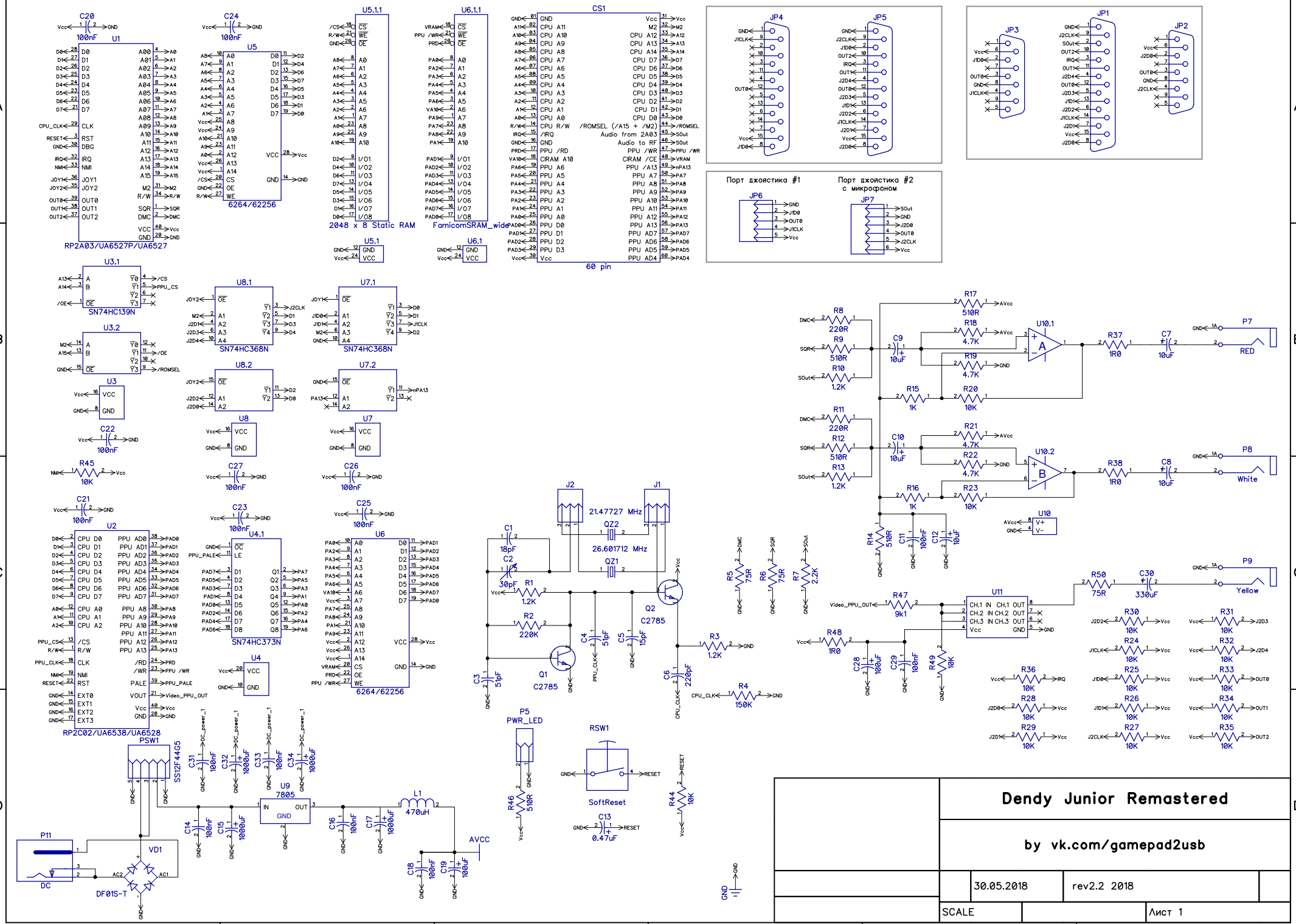
Dendy Junior Remastered
by vk.com/gamepad2usb
30.05.2018
rev2.2 2018
SCALE
Лист 1
RP2A03/UA6527P/UA6527
6264/62256
2048 x 8 Static RAM
FamicomSRAM_wide
60 pin
Порт джойстика #1
Порт джойстика #2
с микрофоном
SN74HC139N
SN74HC368N
SN74HC373N
21.47727 MHz
26.601712 MHz
RP2C02/UA6538/UA6528
SS12F44G5
DF01S-T
SoftReset
RED
White
Yellow