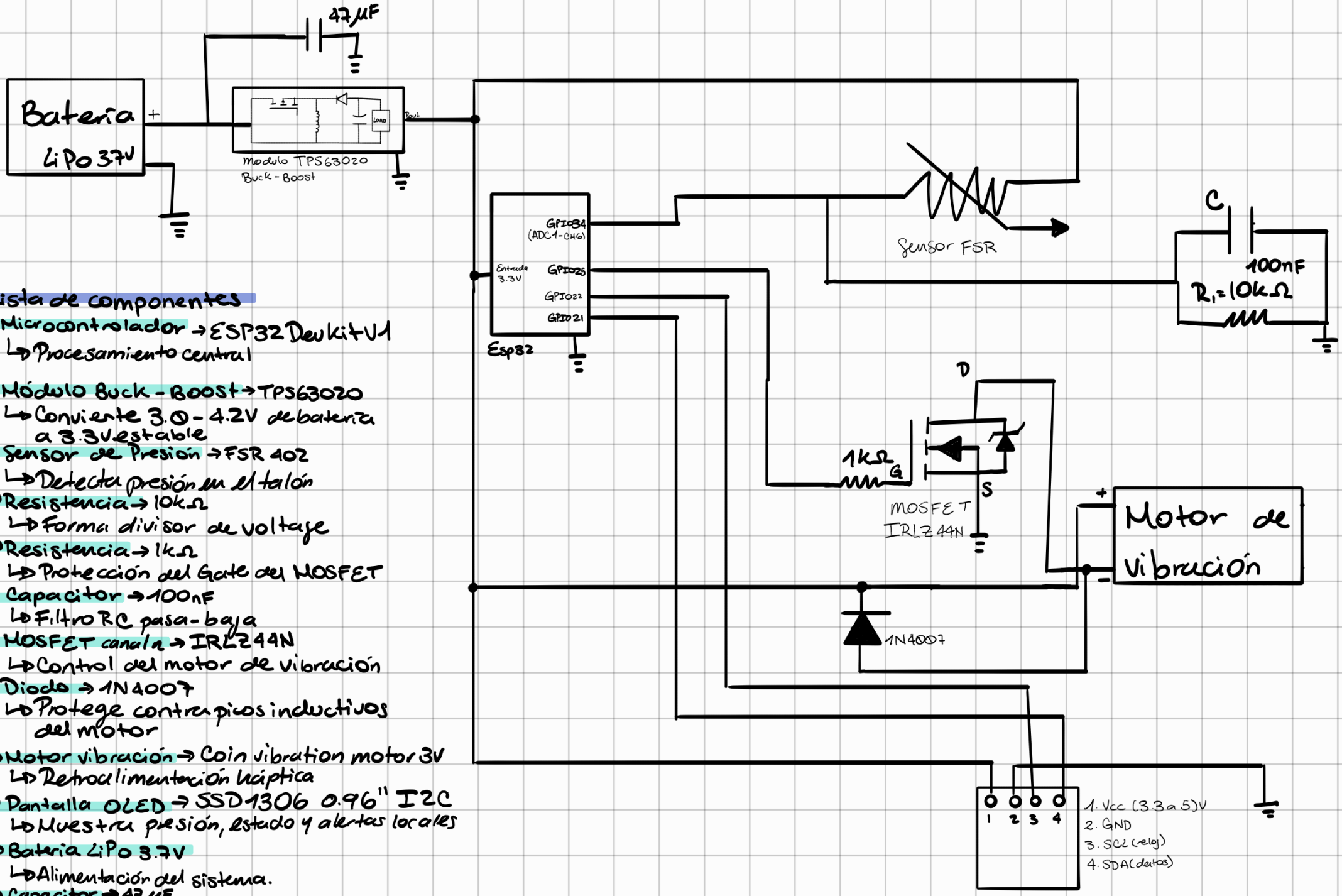

Lista de componentes

- **Microcontrolador** → ESP32 DevKitV1
  - ↳ Procesamiento central
- **Módulo Buck - Boost** → TPS63020
  - ↳ Convierte 3.0 - 4.2V de bateria a 3.3V estable
- **Sensor de Presión** → FSR 402
  - ↳ Detecta presión en el talón
- **Resistencia** → 10kΩ
  - ↳ Forma divisor de voltaje
- **Resistencia** → 1kΩ
  - ↳ Protección del Gate del MOSFET
- **Capacitor** → 100nF
  - ↳ Filtro RC pasa-baja
- **MOSFET canal n** → IRLZ44N
  - ↳ Control del motor de vibración
- **Diodo** → 1N4007
  - ↳ Protege contra picos inductivos del motor
- **Motor vibración** → Coin vibration motor 3V
  - ↳ Retroalimentación háptica
- **Pantalla OLED** → SSD1306 0.96" I2C
  - ↳ Muestra presión, estado y alertas locales
- **Bateria LiPo 3.7V**
  - ↳ Alimentación del sistema.
- **Capacitor** → 47µF
  - ↳ Filtra ruido de la bateria