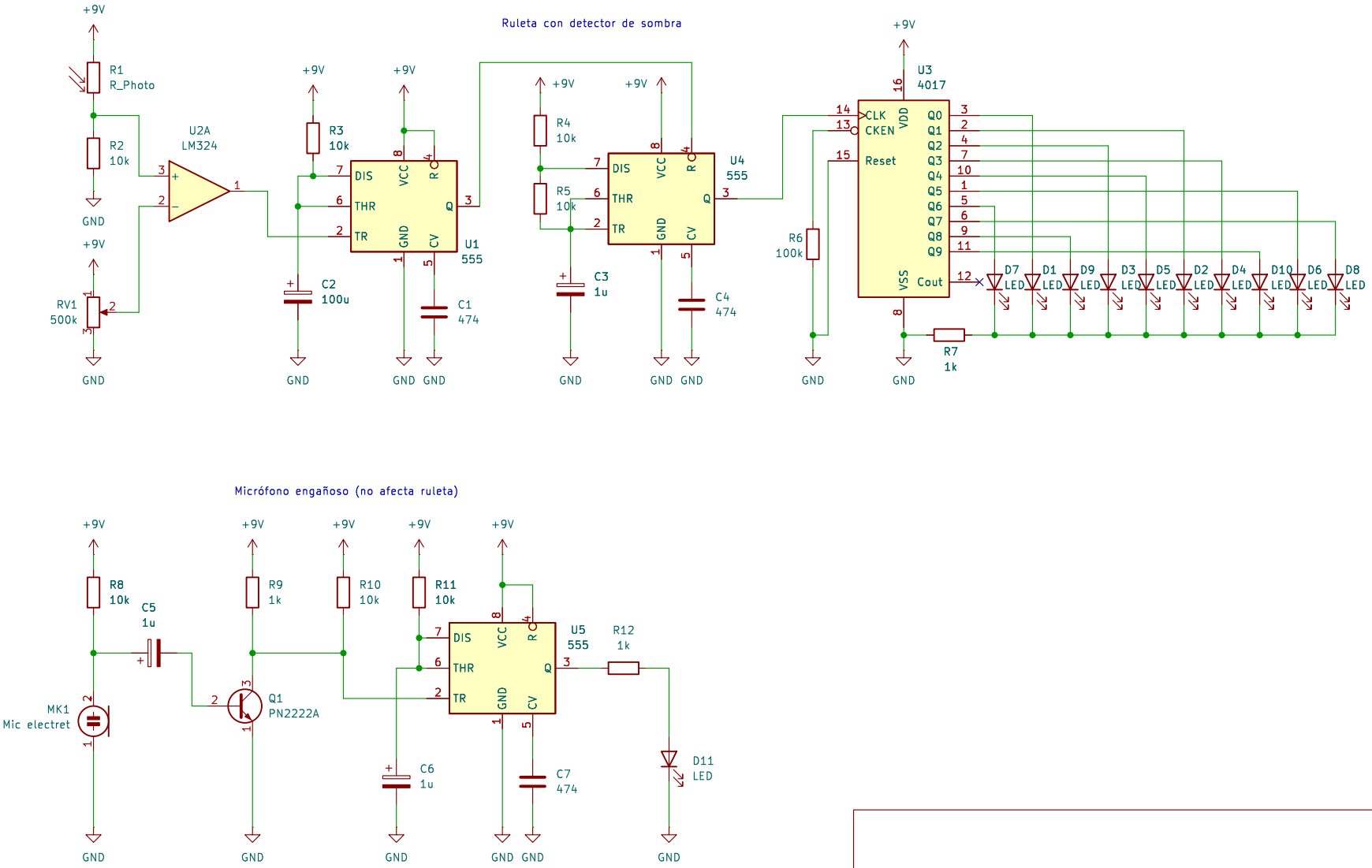

Sheet: /
File: kicad-proj02.kicad_sch

Title: Proyecto-02 - Grupo 05

Size: A4	Date:	Rev:
KiCad E.D.A. 9.0.1		Id: 1/1