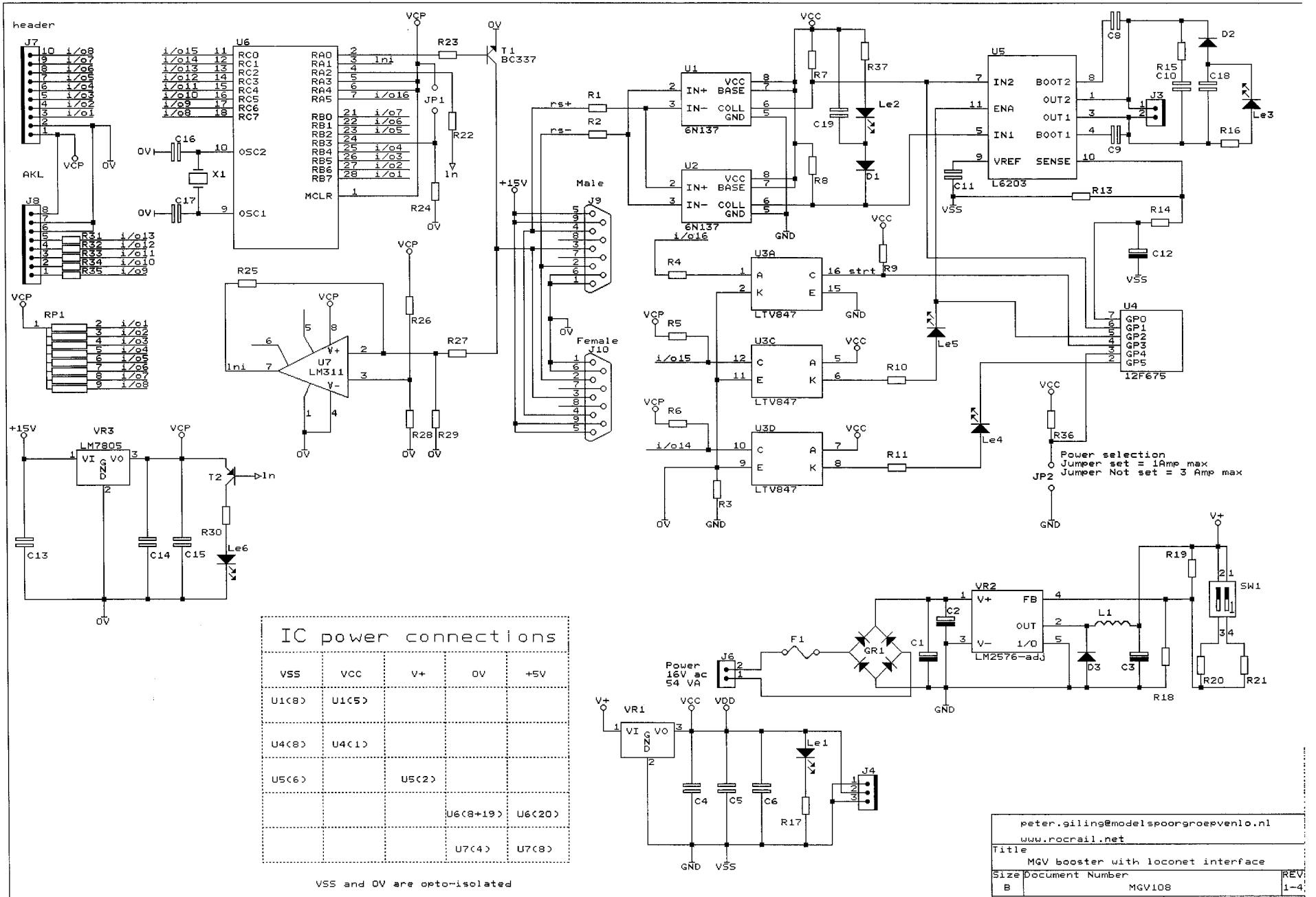

VSS	VCC	V+	0V	+5V
U1(8)	U1(5)			
U4(8)	U4(1)			
U5(6)		U5(2)		
			U6(8+19)	U6(20)
			U7(4)	U7(8)