电气原理图

S50-E6 系列

宁波宏大电梯有限公司

NingBo HongDa Elevator Co.,LTD

版本号：201712-Ae5(10187102)

序 号 NO.	电气图号 Electrical drawing NO.	版本号 Version NO.	页 数 Page NO.	图纸名称 Drawing name	
1	K07000000	Ae4	1	S50-E6系列电气目录	Lift electrical series of S50-E6
2	K07000001	Ae0 Ae1 Ae0	3	元件代号说明	Component symbol explain
3	K07000002	Ae0 Ae0	2	总电源	Main power
4	K07000003	Ae0	1	主回路及编码器回路	The primary loop & encoder circuit
5	K07000004	Ae0	1	安全门锁回路	Safety & door circuit
6	K07000005	Ae1	1	门机回路	Door machine circuit
7	K07000006	Ae0	1	制动回路	Braking circuit
8	K07000007	Ae0	1	检修及旁路回路	Overhaul and bypass circuit
9	K07000008	Ae1	1	主板输入回路	Main control board input command
10	K07000009	Ae3	1	主板输出回路	Main control board output command
11	K07000010	Ae0	1	轿厢通讯及控制回路	COP I/O command
12	K07000011	Ae0 Ae0	2	轿内指令登记	Inner car command register（IC command）
13	K07000012	Ae0	1	厅外指令登记及层显回路	Out call register and display circuit
14	K07000013	Ae0	1	并联及群控回路	Parallel and group control circuit
15	K07000014	Ae1	1	照明、应急回路	Lighting&Emergency circuit
16	K07000015	Ae0 Ae0	2	对讲机回路	Interphone circuit
17	K07000016	Ae1	1	系统电缆配线图	Configuration of system cable
18	K07000017	Ae0 Ae0	2	插件端子示意图	Diagram of socket component
19	K07000018	Ae0 Ae0	2	机房电缆配线图	Configuration of system cable
20	K07000019	Ae2	1	井道电缆布线图	Cable in shaft
21	K07000020	Ae0 Ae0 Ae0	3	井道分支电缆布线图	Subordinate cable of shaft
22	K07000021	Ae1 Ae1	2	随车电缆布线图	Configuration following
23	K07000022	Ae1	1	轿厢连接线	Wiring of car
24	K07000023	Ae2 Ae0 Ae1	3	轿顶分支电缆布线图	Subordinate cable of car top
25	K07000024	Ae0 Ae0	2	操纵箱接线图	Wiring of controlling box
26	K07000025	Ae0	1	召呼盒接线图	Wiring of calling box
27	K07000026	Ae2	1	轿顶检修盒接线图	Wiring of inspection box above car
28	K07000027	Ae0	1	检修回路接线图	Wiring of inspection box
29	K07000028	Ae0 Ae0	2	井道信息布置图	Shaft copying configuration
30	K07000029	Ae1 Ae0	2	端口配置图	Port configuration
31	K07000030	Ae0	1	小区远程监控	Remote monitoring
32	K07000031	Ae2 Ae0	2	UCMP控制回路	Ucmp control circuit
33	K07000032	Ae1	1	应急操作接线图	Emergency operate wiring diagram
34	K07000033	Ae0	1	ARD-UPS电源回路	ARD-UPS power circuit
35	K07000034	Ae0	1	物联网系统回路图	The internet of things system circuit diagram
36					
37					
38					
39					
40					
41					
42					
43					
44					
45					
46					

计算机存档	K07000000-Ae4			设 计			工 艺		
				校 对			标准化		
Ae4	Z11T-C-171025A	陈颖杰	2017.10.25	审 核			批 准		
版本号	更改文件号	更改人	日 期	共 1 页	第 1 页	E6系列电气目录 Lift electrical series of E6			
宁波宏大电梯有限公司			部门代号	图 幅	A4	产品分类号	K07000000		
			S5	比 例					

元件符号 Component	元件名称	Component name	安装处所	Installing place
ADS	轿顶上行按钮	Car top up-button	轿顶	Car top
ADX	轿顶下行按钮	Car top down-button	轿顶	Car top
APS	底坑上行按钮	Bottom pit up button	底坑	Pit
APX	底坑下行按钮	Bottom pit down button	底坑	Pit
AGS	机房上行按钮	Machine room up-button	控制柜	Control cabinet
AGX	机房下行按钮	Machine room down-button	控制柜	Control cabinet
AGM	关门按钮	Door close button	操纵箱	Car operation panel
ANZ	限速器动作钥匙开关	Governor action key switch	控制柜	Control cabinet
AJ	警铃按钮	Alarm button	操纵箱	Car operation panel
AKM	开门按钮	Door open button	操纵箱	Car operation panel
ARD	应急救援装置	Automatic rescue device	机房	Machine room
AnN	轿内指令按钮	In car command button	操纵箱	Car operation panel
AnS	向上召唤按钮	Up call button	召唤盒	Calling box
AnX	向上召唤按钮	Down call button	召唤盒	Calling box
ATL	对讲按钮	Telephone button	操纵箱	Car operation panel
AZS	直驶开关	Direct driving	操纵箱	Car operation panel
BLS	保留开关	Holding buttor	操纵箱	Car operation panel
BRU	报警器	A burglar alarm	轿底	Car bottom
CCB	机房插件板	Plue board in machine room	控制柜	Control cabinet
S50-PCE	指令板	Command board	操纵箱	Car operation panel
CTB	轿顶插件板	Plue board in car top	轿顶	Car top
S50-COP	轿顶控制板	Control board in car top	操纵箱	Car operation panel
CX	操纵箱楼层显示板	Display in car	操纵箱	Car operation panel
CZL(1-2)	电源插座	Socket	轿顶、控制柜	Car top、Control cabinet
DAJ	应急警铃照明灯	Emergercy alarm lamp	轿厢	Car
DGT	超载指示灯	Overload lamp	操纵箱	Car operation panel
DHK	对重缓冲器开关	Counter weight buffer switch	底坑	Pit
DL	蜂鸣器	Buzzer	操纵箱	Car operation panel
DnN	轿内指令指示灯	In car command indicate lamp	操纵箱	Car operation panel
DnS	向上召唤指示灯	Up call indicate lamp	召唤盒	Calling box
DnX	向下召唤指示灯	Down call indicate lamp	召唤盒	Calling box
DZZ	制动器	Brake	曳引机	Lift machine
EIC	一体化控制器	Elevator integrated controller	控制柜	Control cabinet
EL1	轿内照明灯	In car lamp	轿厢	Car
EL2	轿顶照明灯	Car top lamp	轿顶	Car top
EL3	底坑照明灯	Pit lamp	底坑	Pit
EP	应急电源	Emergency supply	轿顶	Car top
FDZZ	附加制动器	Auxiliary brake	曳引机	Lift machine
FLA	警告闪烁灯	Warning flashing light	轿底	Car bottom
FS	风扇	Fan	轿厢	Car
GCB	群控板	Group control board	机房	Machine room
GM	光幕	Light screen	轿厢	Car
GTR	群控电源	Group power	机房	Machine room
HCB	楼层显示板	Display of floor board	召唤盒	Calling box
IM	有齿轮曳引机	Gear machine	机房	Machine room
JHK	轿厢缓冲器开关	Car buffer switch	底坑	Pit
JKS	向上限位开关	Upward limit switch	井道	Shaft
JKX	向下限位开关	Downward limit switch	井道	Shaft
JL	警铃	Alarm bell	轿顶	Car top
JPW	机房配电箱	Main power box in machine room	机房	Machine room
JX	双稳态极限开关	Bistable limit switch	轿顶	Car top
JXW	相序继电器	Phase monitoring relay	控制柜	Control cabinet

计算机存档	K07000001(1)-Ae0			设 计			工 艺	
				校 对			标准化	
Ae0				审 核			批 准	
版本号	更改文件号	更改人	日 期	共 1 页	第 1 页	元件代号说明 Component code explanation		
宁波宏大电梯有限公司			部门代号	图 幅	A4	产品分类号	K07000001	
			S5	比 例				

元件符号 Component	元件名称	Component name	安装处所	Installing place
KAD	轿顶检修开关	Car top inspection switch	轿顶检修盒	Car top inspection station
KAG	紧急电动运行开关	Emergency run switch	控制柜	Control cabinet
KAP	底坑检修开关	Pit maintenance switch	底坑	Pit
KBMJ	门机电源开关	Door machine power switch	控制柜	Control cabinet
KDC 1/2	轿厢检修定位开关	Car inspection position switch	轿顶	Car top
KDM	主机侧停止开关	Beside machine stop switch	井道	Shaft
KDT(1/2)	底坑停止开关1	Pit stop switch 1	底坑	Pit
KDZZ	附加行程开关	Additional travel switch	附加制动器	Auxiliary brake
KEL	照明开关	Lamp switch	底坑、轿顶、井道、轿厢、主机侧、检修门侧	
KFA	轿内风扇开关	Car fan switch	操纵箱	Car operation panel
KFS	机房停止开关	Machine room stop switch	控制柜	Control cabinet
KGB1	前门光幕开关	Front door light screen switch	光幕控制盒	Light screen control box
KGB2	后门光幕开关	Back door light screen switch	光幕控制盒	Light screen control box
KGT	满载开关	Full load switch	轿厢、控制柜	Car、Control cabinet
KHG	后门关门继电器	Behind door close contactor	轿顶检修盒	Car top inspection station
KHK	后门开门继电器	Behind door open contactor	轿顶检修盒	Car top inspection station
KHW	手轮开关	Handweel Switch	曳引机	Machine
KJM	检修门开关	Inspection door switch	机房	Machine room
KMB	抱闸继电器	Brake relay	控制柜	Control cabinet
KME	电源辅助继电器	Assistant power contactor	控制柜	Control cabinet
KMJ(1/2)	轿门开关	Car door switch	轿厢	Car
KMM	门锁继电器	Door lock relay	控制柜	Control cabinet
KMT	厅门开关	Landing door switch	厅门	Landing door
KMY	运行接触器	Operating contactor	控制柜	Control cabinet
KMYF	运行辅助继电器	Assistant operating contactor	控制柜	Control cabinet
KND	轿顶确定开关	Confirm switch on Car top	轿顶	Car top
KNG	机房确定开关	Confirm switch in Machine room	机房	Machine room
KNP	底坑确认开关	Pit confirmation switch	底坑	Pit
KNR	夹绳器开关	Nip rope device switch	机房	Machine room
KNT	轿内停止开关	In car stop switch	操纵箱	Car operation panel
KQF	控制器电源开关	Power controll switch	控制柜	Control cabinet
KQG	前门关门继电器	Forword door close contactor	轿顶检修盒	Inspection box above car
KQK	前门开门继电器	Forword door open contactor	轿顶检修盒	Inspection box above car
KRT	抱闸辅助继电器	Assistant brake contactor	控制柜	Control cabinet
KSB	限速器断绳开关	Govern break rope switch	底坑	Pit
KSJ	司机/自动转换开关	Driver/Automatic switch	操纵箱	Car operation panel
KSV	超速保护开关	Overspeed govern switch	机房	Machine room
KTJ	安全窗开关	Safety window switch	轿顶	Car top
KTT	锁梯开关	Lock lift switch	召唤盒	Calling box
KXF	消防返回开关	Fireman's return switch	召唤盒	Calling box
KXF-R	消防运行开关	Fire operation switch	操纵箱	Car operation panel
KXJ	轿厢安全钳联动开关	Car safety tongs switch	轿底	Car botton
KYS	延时关门按钮	Time delay closing button	轿厢	Car
KZD(1/2)	制动器开关	Brake switch	曳引机	Lift machine
KZM	轿内照明开关	In car lighting switch	操纵箱	Car operation panel
LED	控制柜照明灯	Control cabinet lamp	控制柜	Control cabinet
LPS	井道照明开关	Well path lighting switch	配电箱	Power Distribution Box
MJ1	前门门机	Front door machine	轿顶	Car top
MJ2	后门门机	Back door machine	轿顶	Car top
PDX	电源插座	Power supply socket	配电箱	Power Distribution Box
PET	接地排	Grounding terminal	控制柜	Control cabinet
PG	旋转编码器	Pulse generator(PG)	曳引机	Machine
PM	无齿轮曳引机	Gearless machine	机房	Machine room
QF	主电源开关	Three phase air-switch	机房	Machine room
RT	主机热敏开关	Host thermal switch	曳引机	Machine
SEL(1-n)	井道照明灯	Shaft light	井道	Shaft

计算机存档	K07000001(2)-Ae1			设 计			工 艺		
				校 对			标准化		
Ae1	Z11T-C-171025A	陈颖杰	2017.10.25	审 核			批 准		
版本号	更改文件号	更改人	日 期	共 3 页	第 2 页	元件代号说明 Component code explanation			
宁波宏大电梯有限公司			部门代号	图 幅	A4	产品分类号	K07000001		
			S5	比 例					

元件符号 Component	元件名称	Component name	安装处所	Installing place
SJX	上极限开关	Up final limit switch	井道	Shaft
SLAL	轿底警报装置	Alarm device in car pit	轿底	Car pit
SPL-T	门锁旁路模块	Modules of electrical bypass	控制柜	Control cabinet
SSD1	向下多层强迫减速开关2	Force slowdown switch for down multi-floor 2	井道	Shaft
SSY1	向上多层强迫减速开关2	Force slowdown switch for up multi-floors 2	井道	Shaft
SSD	向下多层强迫减速开关1	Force slowdown switch for down multi-floor 1	井道	Shaft
SSY	向上多层强迫减速开关1	Force slowdown switch for up multi-floors 1	井道	Shaft
SXD	向下单层强迫减速开关	Force slowdown switch for down single floor	井道	Shaft
SXY	向上单层强迫减速开关	Force slowdown switch for up single floor	井道	Shaft
SW1	井道照明开关(机房)	Shaft lighting switch(Machine room)	机房	Machine room
SW2	井道照明开关(底坑)	Shaft lighting switch(Pit)	底坑	Pit
TC	电源变压器	Power transformer	控制柜	Control cabinet
TEL	对讲机	Interphone	操纵箱,机房	Car operation panel, Machine room
TL	到站钟	Arrival gong	轿顶	Car top
TR1	开关电源	Switch power	控制柜	Control cabinet
UKMJ	门机到位开关	Door machine in place switch	轿门/控制柜	Door / control cabinet
XJX	下极限开关	Down final limit switch	井道	Shaft
XQDZ	限速器动作阀	Governor action valve	控制柜	Control cabinet
XQFW	限速器复位阀	Governor reset valve	控制柜	Control cabinet
YMQ-S	上平层开关	Level photo-electric up switch	轿顶	Car top
YMQ-A	门区开关	Door zone photo-electric switch	轿顶	Car top
YMQ-B	门区开关	Door zone photo-electric switch	轿顶	Car top
YMQ-D	下平层开关	Level photo-electric down switch	轿顶	Car top
YYBZ	语音报站	Voice device	轿厢	Car
ZD	制动单元	Braking unit	控制柜	Control cabinet
ZGT	超载开关	Overload switch	轿厢	Car
ZH	召唤盒层显板	Calling display board	召唤盒	Calling box
ZK	轿厢照明电源开关	Car lighting power switch	机房	Machine room
ZLB	制动电源板	Brake power board	控制柜	Control cabinet
ZR	制动电阻	Braking resistor	控制柜	Control cabinet
ZT	轿顶停止开关	Stop switch above car	轿顶检修盒	Car top inspection station
ZDQ1	电动松闸按钮1	Electric brake button 1	控制柜	Control cabinet
ZDQ2	电动松闸按钮2	Electric brake button 2	控制柜	Control cabinet
ZJK	平层指示开关	Level indicator switch	控制柜	Control cabinet
ZJM	门区信号灯	Door zone signal lamp	控制柜	Control cabinet

计算机存档	K07000001(3)-Ae0			设 计			工 艺	
				校 对			标准化	
Ae0				审 核			批 准	
版本号	更改文件号	更改人	日 期	共 3 页	第 3 页	元件代号说明 Component code explanation		
宁波宏大电梯有限公司			部门代号	图 幅	A4	产品分类号	K07000001	
			S5	比 例				

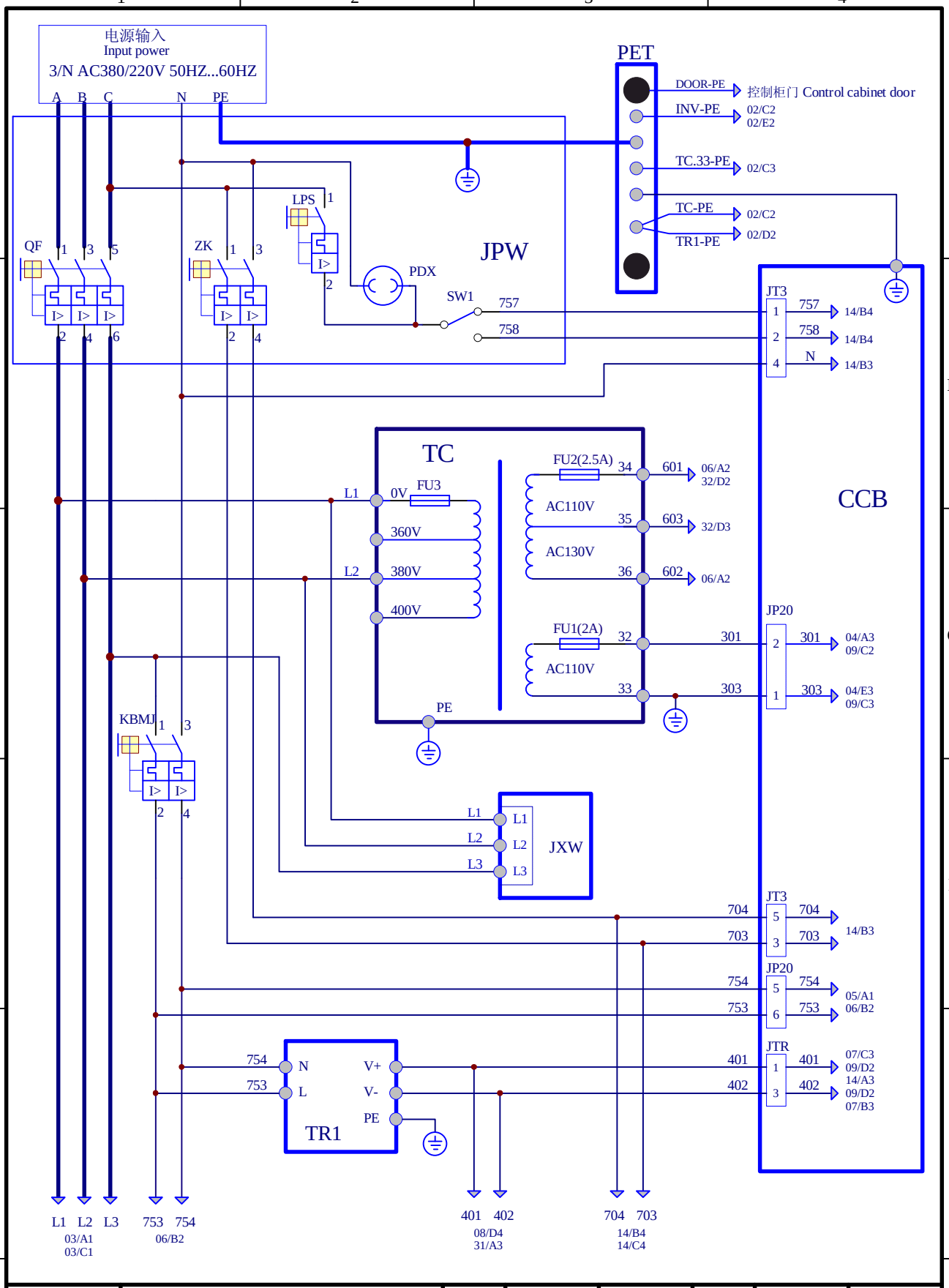

计算机存档	K07000002(1)-Ae0			设 计			工 艺	
				校 对			标准化	
Ae0				审 核			批 准	
版本号	更改文件号	更改人	日 期	共 2 页	第 1 页	总电源 Main power		
宁波宏大电梯有限公司			部门代号	图 幅	A4	产品分类号	K07000002	
			S5	比 例				

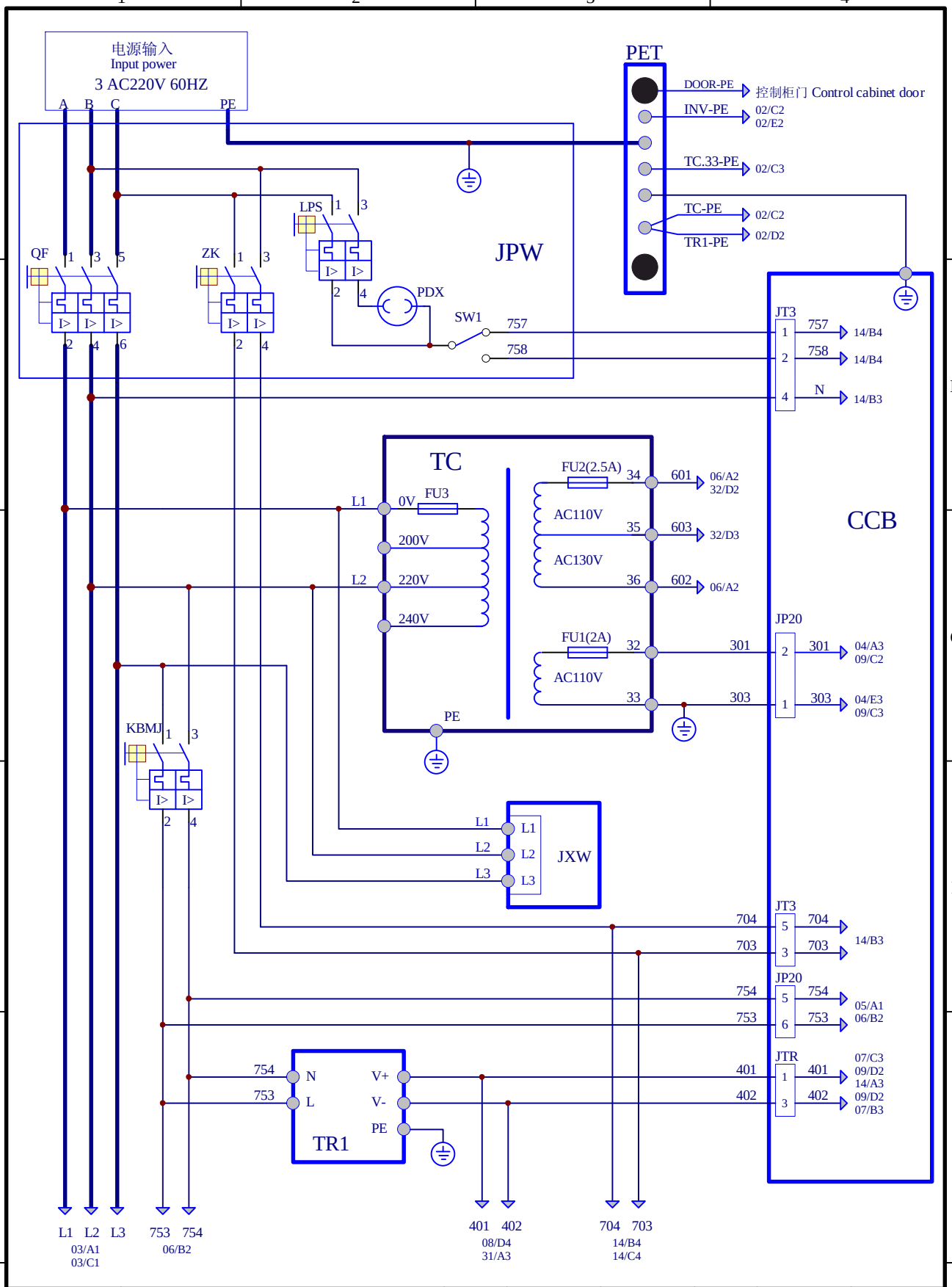

计算机存档	K07000002(2)-Ae0			设 计			工 艺	
				校 对			标准化	
Ae0				审 核			批 准	
版本号	更改文件号	更改人	日 期	共 2 页	第 2 页	总电源 Main power		
宁波宏大电梯有限公司			部门代号	图 幅	A4	产品分类号	K07000002	
			S5	比 例				

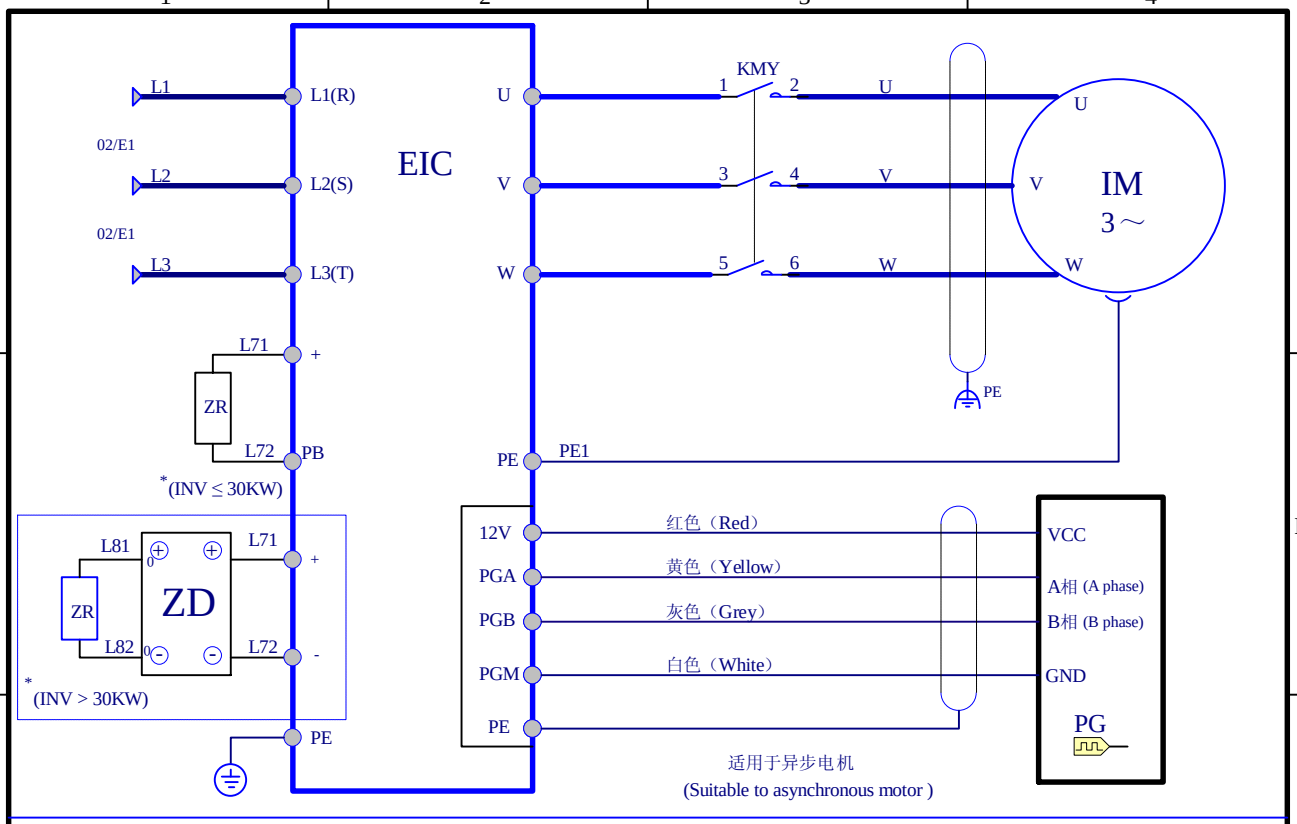

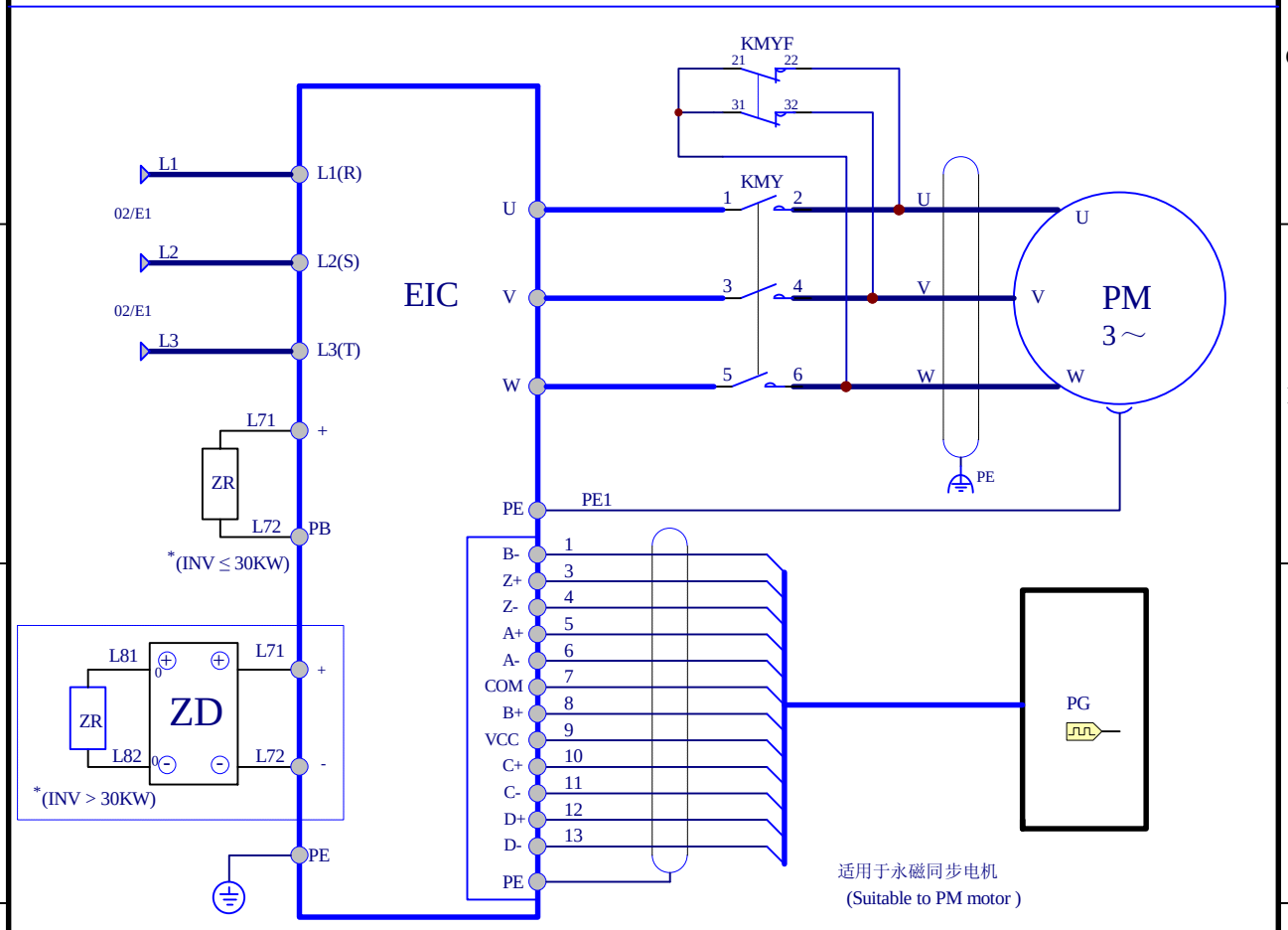

计算机存档	K07000003-Ae0			设 计			工 艺	
				校 对			标准化	
Ae0				审 核			批 准	
版本号	更改文件号	更改人	日 期	共 1 页	第 1 页	主回路&编码器回路 Primary loop&Encoder circuit		
宁波宏大电梯有限公司			部门代号	图 幅	A4	产品分类号	K07000003	
			S5	比 例				

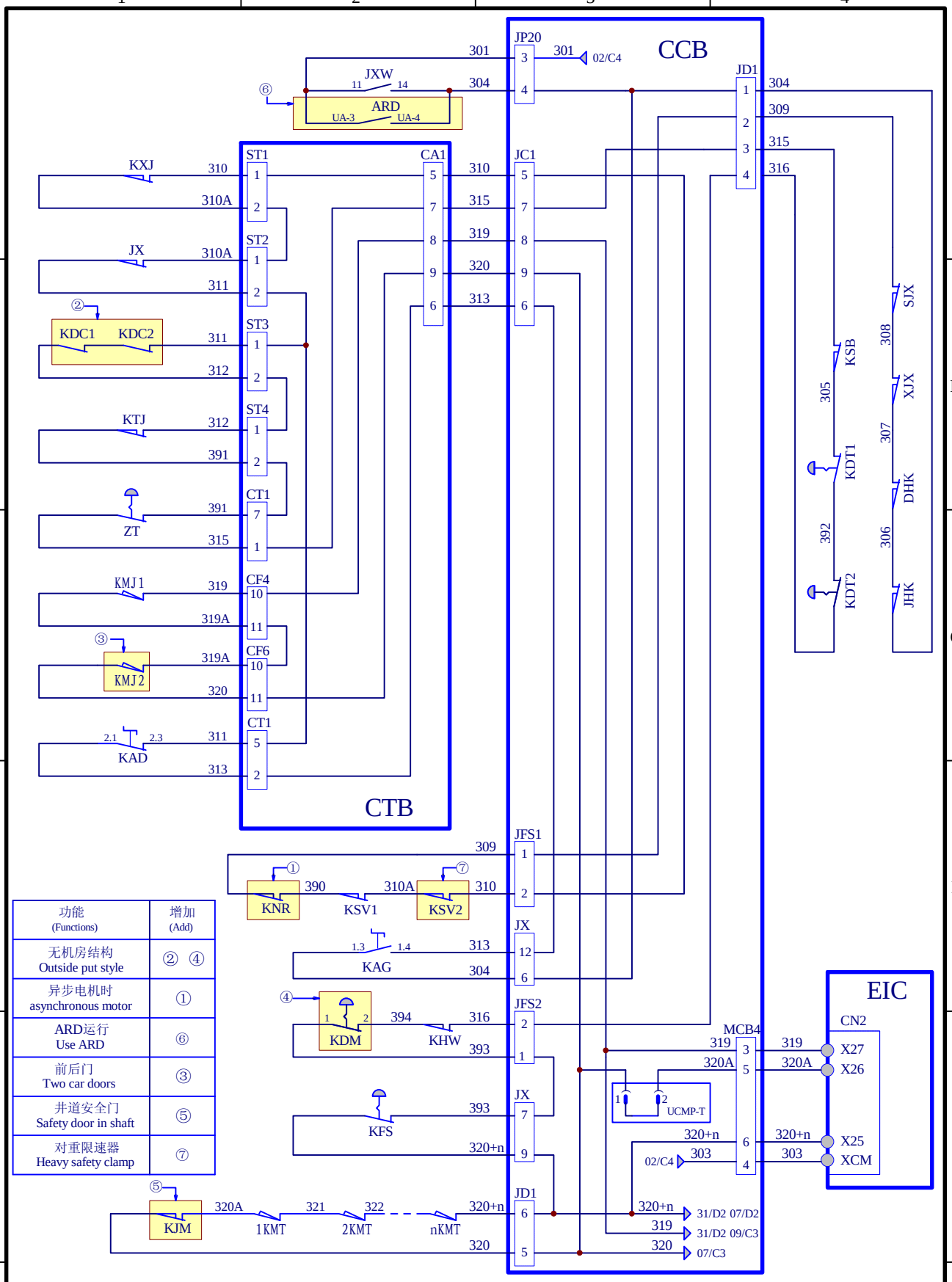

功能 (Functions)	增加 (Add)
无机房结构 Outside put style	② ④
异步电机时 asynchronous motor	①
ARD运行 Use ARD	⑥
前后门 Two car doors	③
井道安全门 Safety door in shaft	⑤
对重限速器 Heavy safety clamp	⑦

计算机存档	K07000004-Ae0			设 计			工 艺	
				校 对			标准化	
Ae0				审 核			批 准	
版本号	更改文件号	更改人	日 期	共 1 页	第 1 页	安全门锁回路 Safety & door circuit		
宁波宏大电梯有限公司			部门代号	图 幅	A4	产品分类号	K07000004	
			S5	比 例				

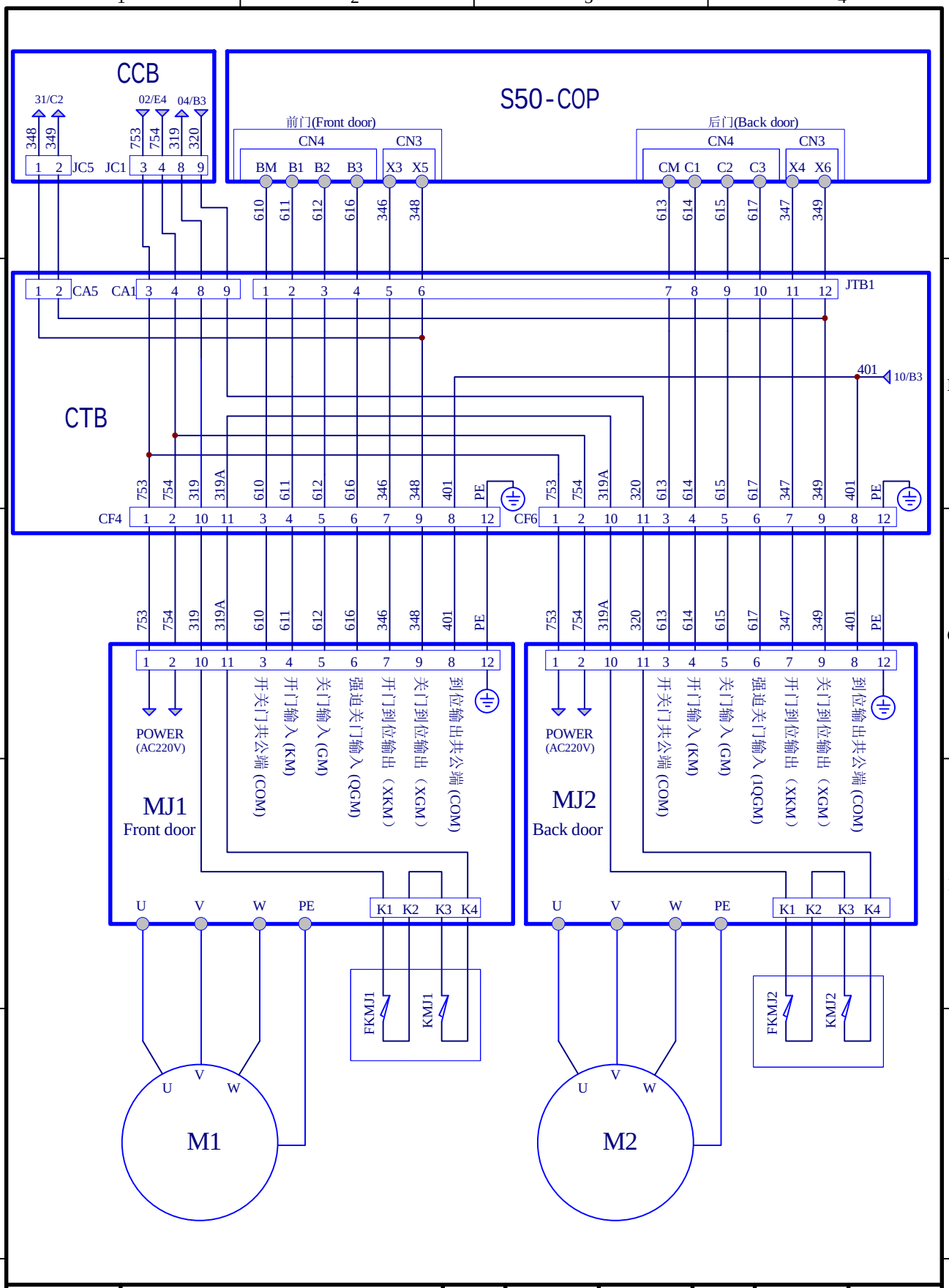

计算机存档	K07000005-Ae1			设 计			工 艺		
				校 对			标准化		
Ae1	Z11T-C-171025A	陈颖杰	2017.10.25	审 核			批 准		
版本号	更改文件号	更改人	日 期	共 1 页	第 1 页	门机回路 Door machine circuit			
宁波宏大电梯有限公司			部门代号	图 幅	A4	产品分类号	K07000005		
			S5	比 例					

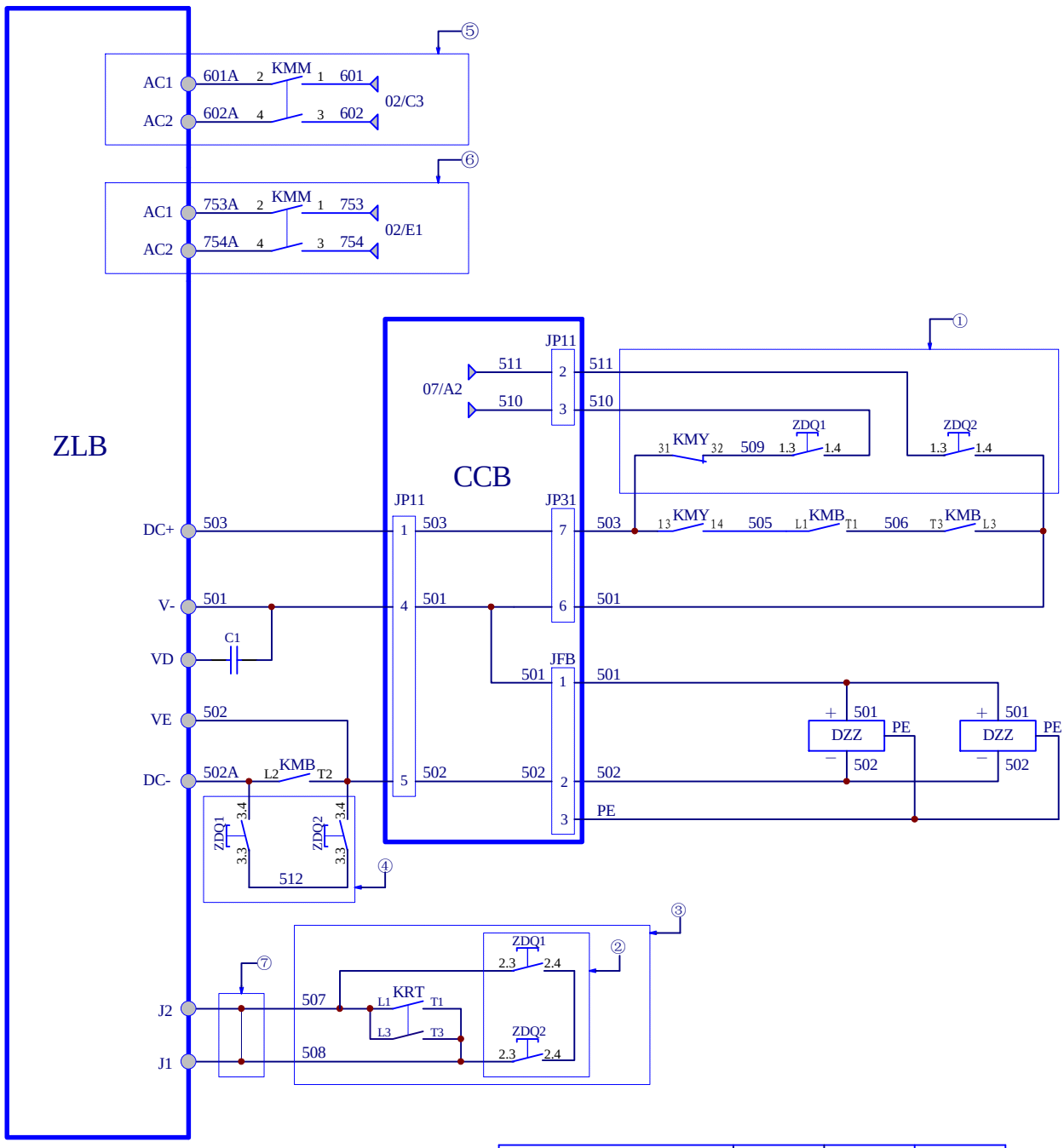

功能 (Functions)	增加 (Add)	删除 (Del)	选择 (Select)
无机房结构 Outside put style	① ② ④	/	/
制动器额定电压为DC110V Brake voltage is DC110V	/	/	⑤
制动器额定电压为DC200V Brake voltage is DC200V	/	/	⑥
制动器无维持电压 The brake no need keep opening voltage	⑦	③	/

计算机存档	K07000006-Ae0			设 计			工 艺		
				校 对			标准化		
Ae0				审 核			批 准		
版本号	更改文件号	更改人	日 期	共 1 页	第 1 页	制动回路 Braking circuit			
宁波宏大电梯有限公司			部门代号	图 幅	A4				
			S5	比 例		产品分类号	K07000006		

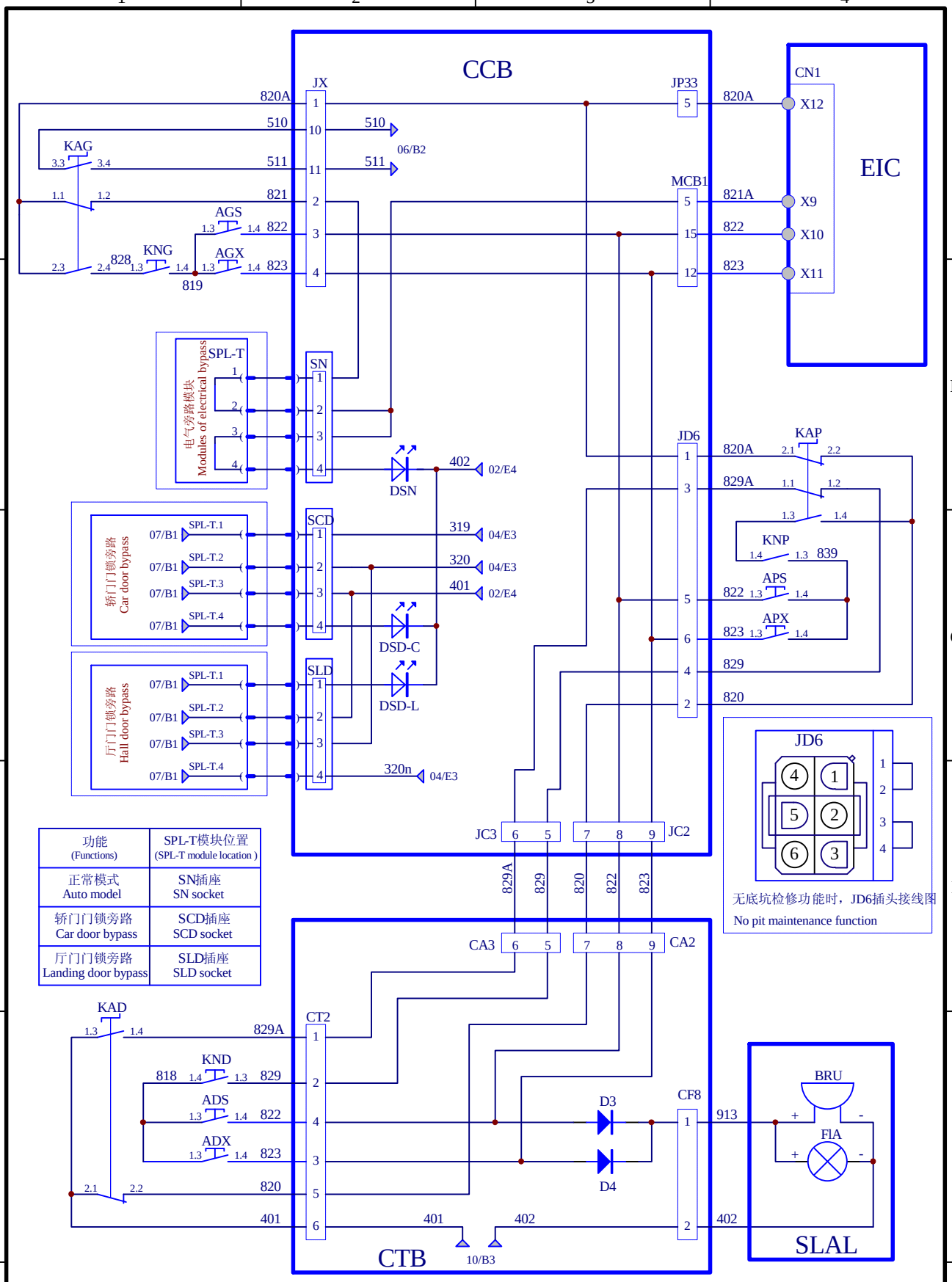

功能 (Functions)	SPL-T模块位置 (SPL-T module location)
正常模式 Auto model	SN插座 SN socket
轿门门锁旁路 Car door bypass	SCD插座 SCD socket
厅门门锁旁路 Landing door bypass	SLD插座 SLD socket

计算机存档	K07000007-Ae0			设 计			工 艺		
				校 对			标准化		
Ae0				审 核			批 准		
版本号	更改文件号	更改人	日 期	共 1 页	第 1 页	检修及旁路回路 Overhaul and bypass circuit			
宁波宏大电梯有限公司			部门代号	图 幅	A4	产品分类号	K07000007		
			S5	比 例					

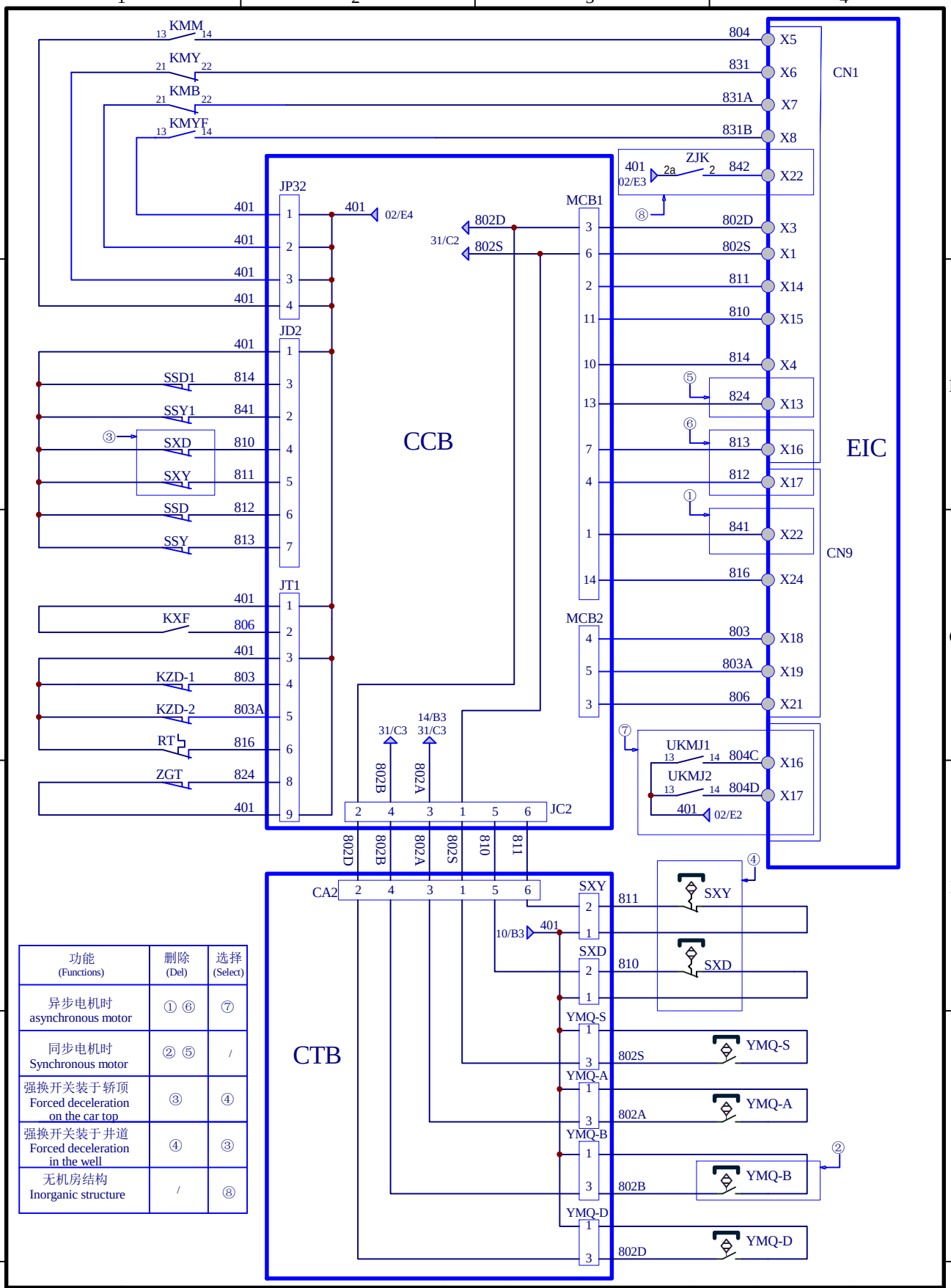

功能 (Functions)	删除 (Del)	选择 (Select)
异步电机时 asynchronous motor	① ⑥	⑦
同步电机时 Synchronous motor	② ⑤	/
强换开关装于轿顶 Forced deceleration on the car top	③	④
强换开关装于井道 Forced deceleration in the well	④	③
无机房结构 Inorganic structure	/	⑧

计算机存档	K07000008-Ae1			设 计			工 艺	
				校 对			标准化	
Ae1	Z11T-C-171025A	陈颖杰	2017.10.25	审 核			批 准	
版本号	更改文件号	更改人	日 期	共 1 页	第 1 页	主板输入回路 Main control board input command		
宁波宏大电梯有限公司			部门代号	图 幅	A4	产品分类号	K07000008	
			S5	比 例				

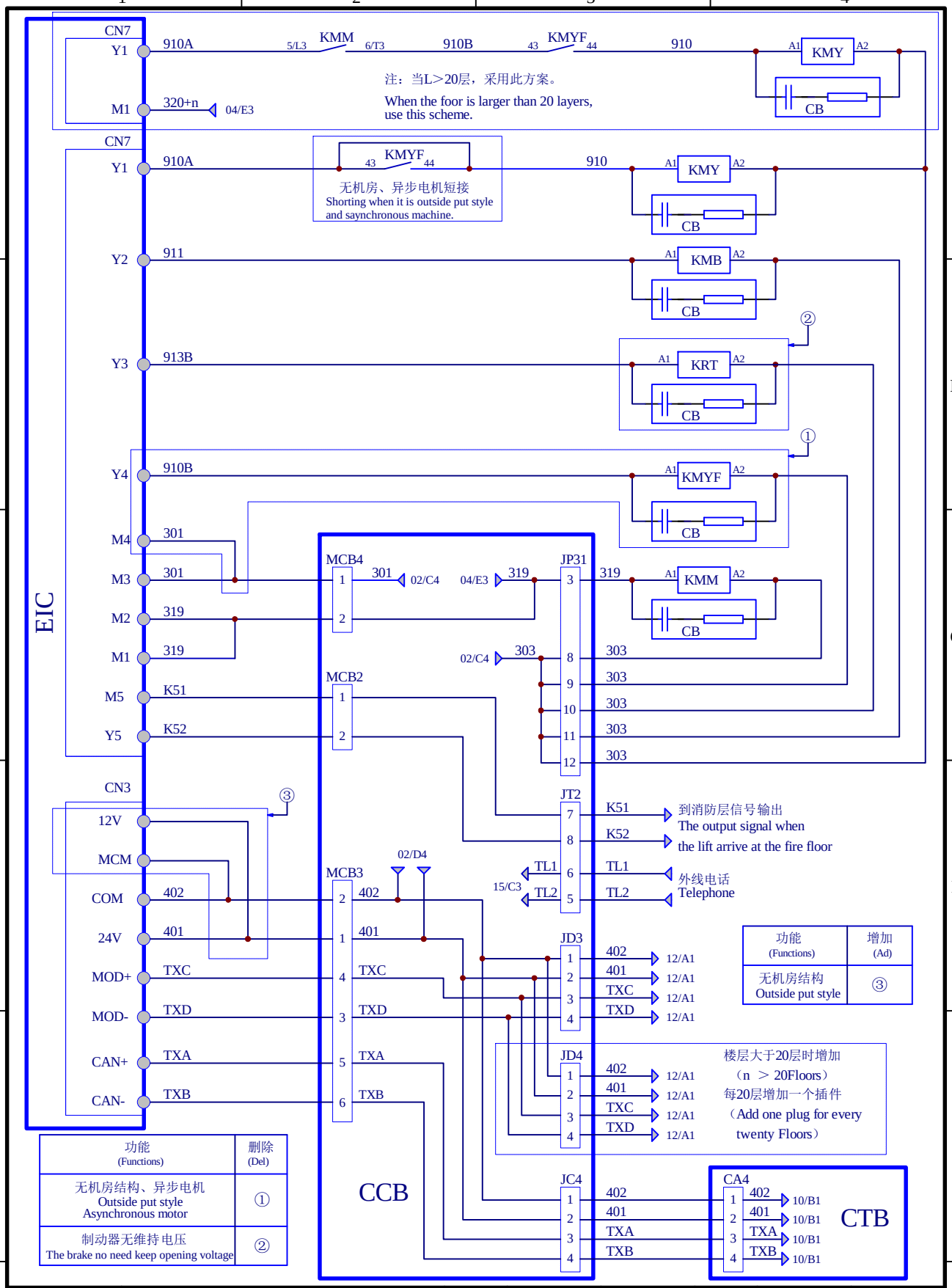

功能 (Functions)	增加 (Ad)
无机房结构 Outside put style	③

功能 (Functions)	删除 (Del)
无机房结构、异步电机 Outside put style Asynchronous motor	①
制动器无维持电压 The brake no need keep opening voltage	②

计算机存档	K07000009-Ae4			设 计			工 艺	
				校 对			标准化	
Ae4	Z11T-C-171211B	陈颖杰	2017.12.11	审 核			批 准	
版本号	更改文件号	更改人	日 期	共 1 页	第 1 页	主板输出回路 Main control board output command		
宁波宏大电梯有限公司			部门代号	图 幅	A4	产品分类号	K07000009	
			S5	比 例				

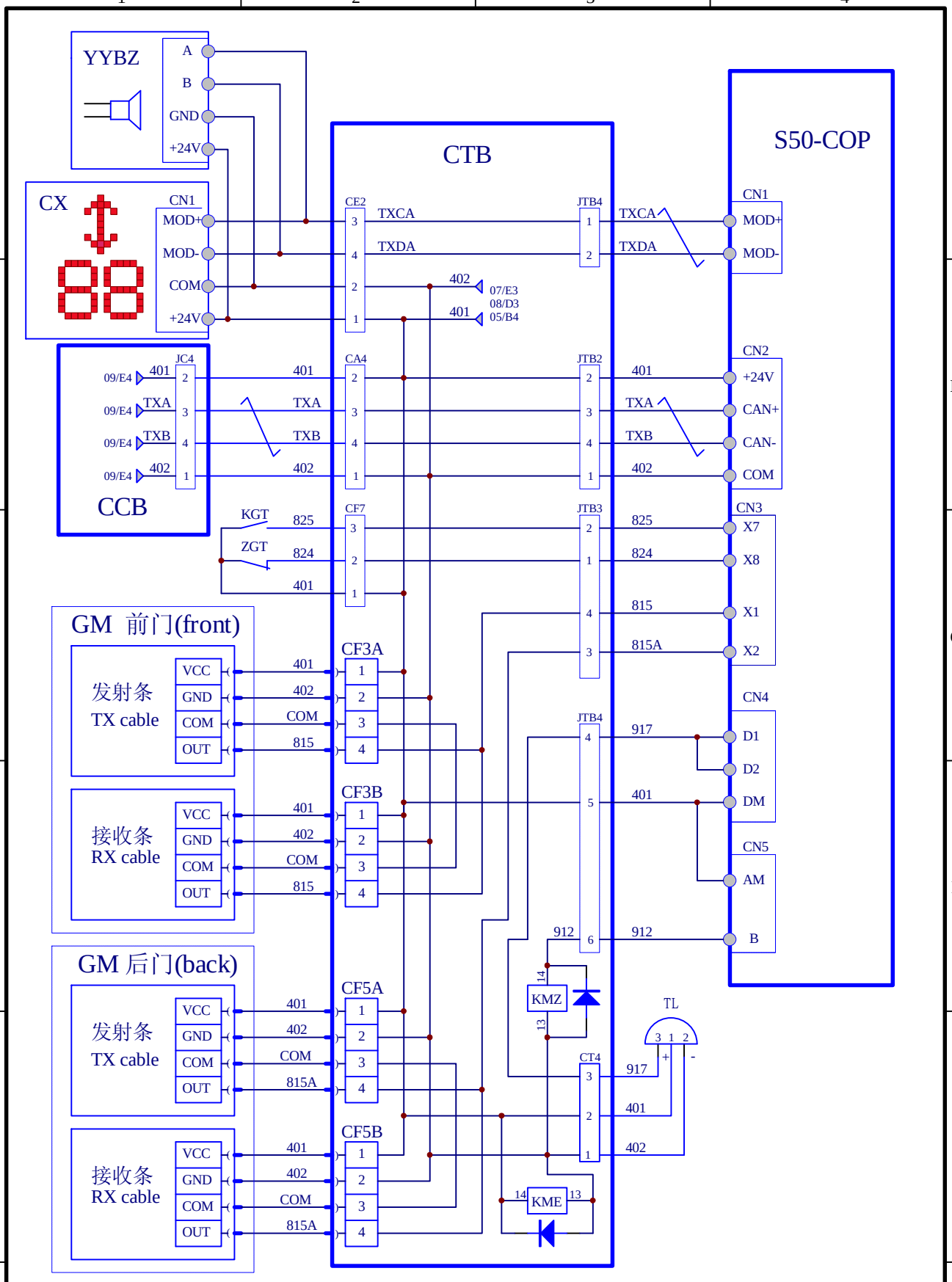

计算机存档	K07000010-Ae0			设 计			工 艺	
				校 对			标准化	
Ae0				审 核			批 准	
版本号	更改文件号	更改人	日 期	共 1 页	第 1 页	轿厢通讯及控制回路 COP I/O command		
宁波宏大电梯有限公司			部门代号	图 幅	A4	产品分类号	K07000010	
			S5	比 例				

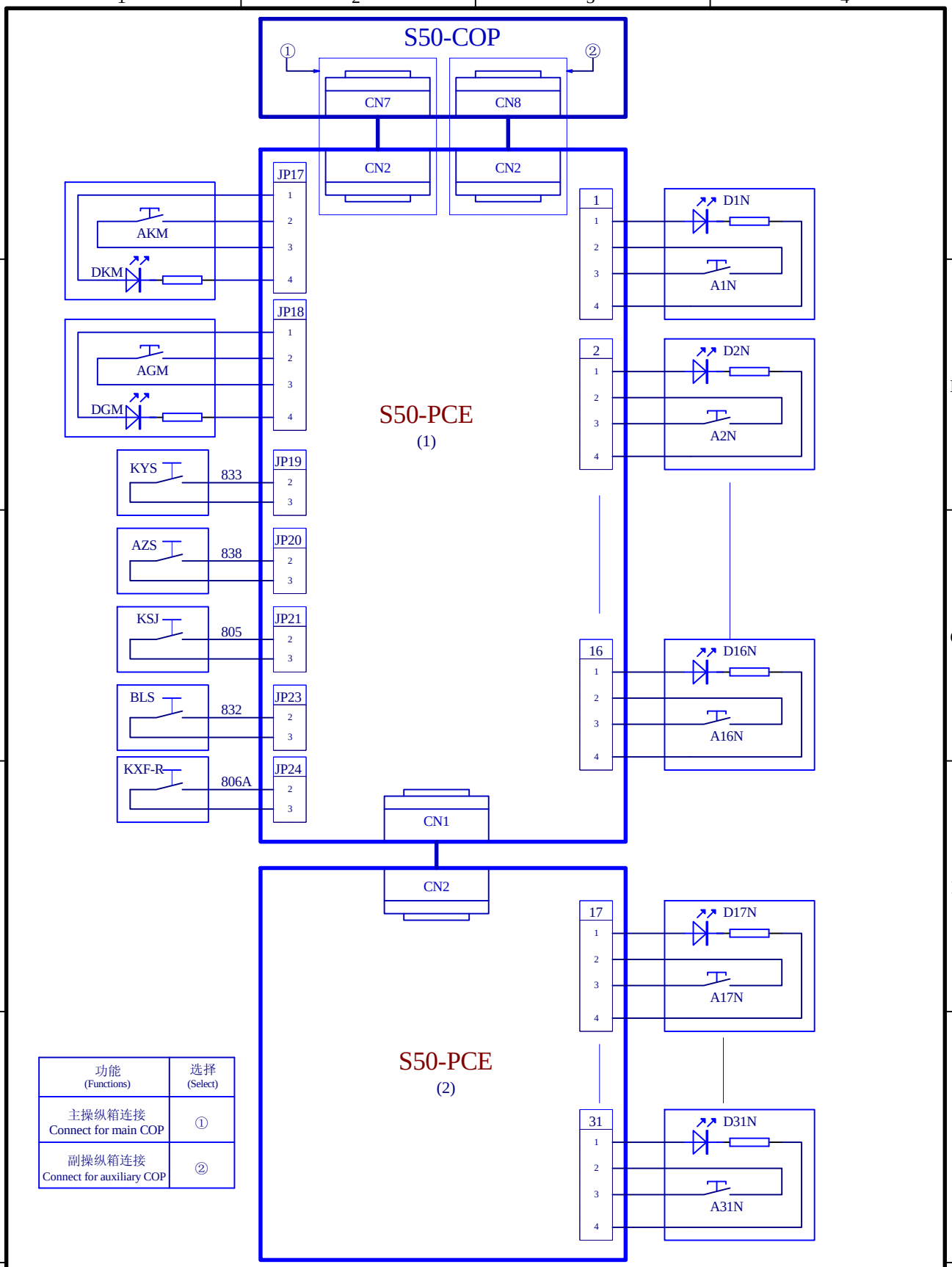

功能 (Functions)	选择 (Select)
主操纵箱连接 Connect for main COP	①
副操纵箱连接 Connect for auxiliary COP	②

计算机存档	K07000011(1)-Ae0			设 计			工 艺	
				校 对			标准化	
Ae0				审 核			批 准	
版本号	更改文件号	更改人	日 期	共 2 页	第 1 页	轿内指令登记 Inner car command register		
宁波宏大电梯有限公司			部门代号	图 幅	A4	产品分类号	K07000011	
			S5	比 例				

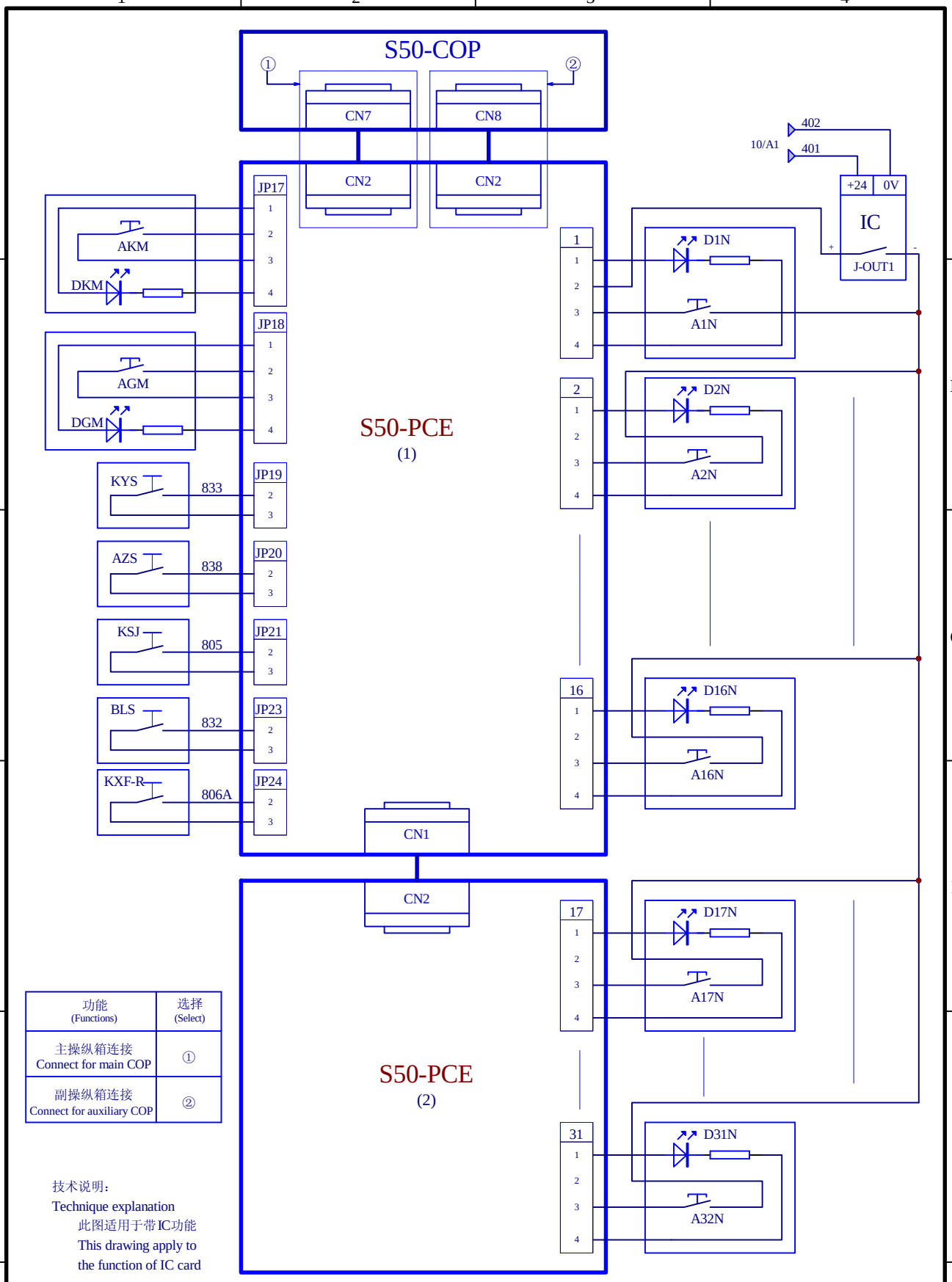

功能 (Functions)	选择 (Select)
主操纵箱连接 Connect for main COP	①
副操纵箱连接 Connect for auxiliary COP	②

技术说明:
Technique explanation
此图适用于带IC功能
This drawing apply to
the function of IC card

计算机存档	K07000011(2)-Ae0			设 计			工 艺	
				校 对			标准化	
Ae0				审 核			批 准	
版本号	更改文件号	更改人	日 期	共 2 页	第 2 页	轿内指令登记 Inner car IC command register		
宁波宏大电梯有限公司			部门代号	图 幅	A4	产品分类号	K07000011	
			S5	比 例				

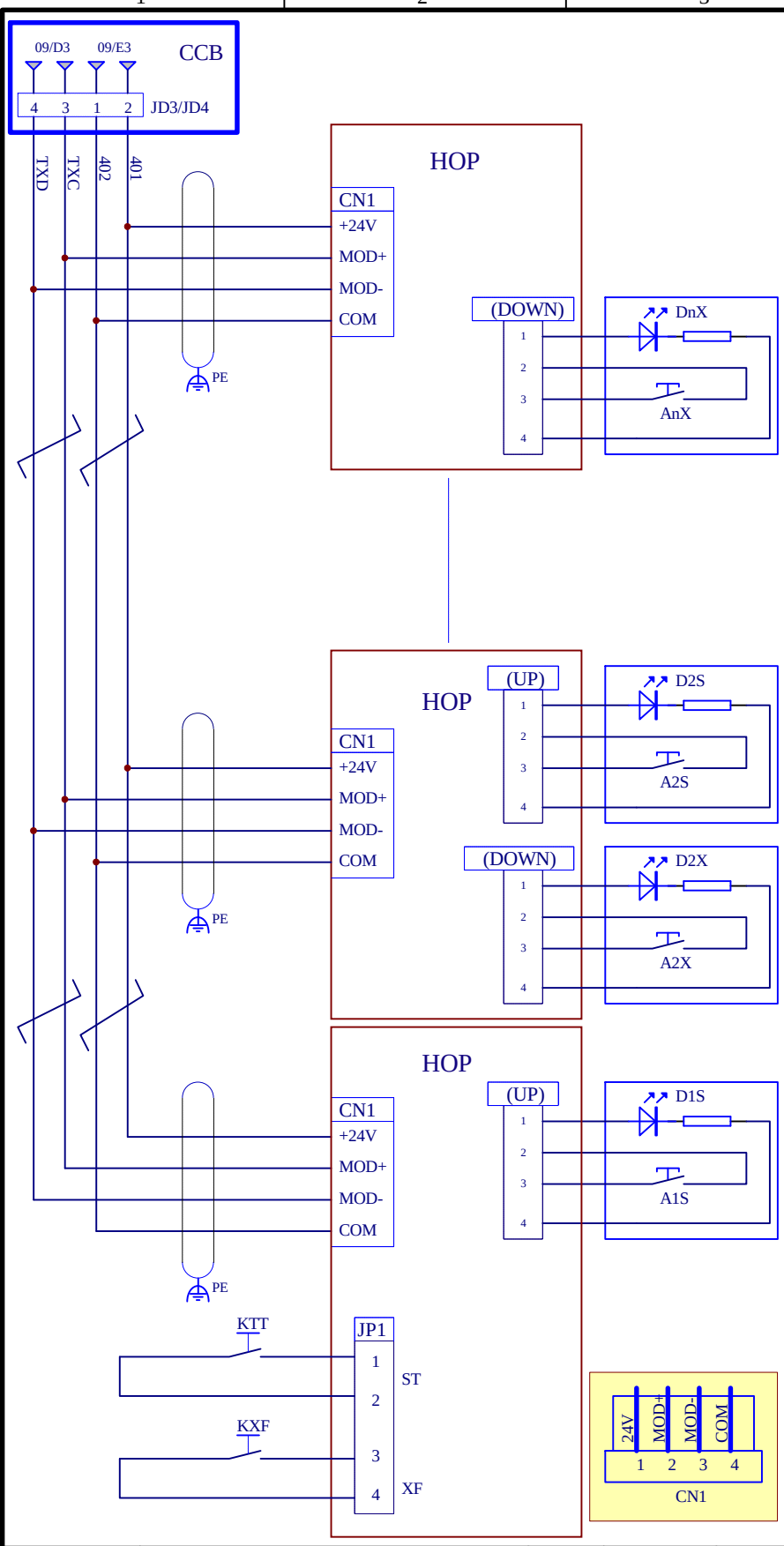

外呼编码方式

楼层 FL	楼层编码开关 DIP SW No. 1	2	3	4	5	6
1	ON	OFF	OFF	OFF	OFF	OFF
2	OFF	ON	OFF	OFF	OFF	OFF
3	ON	ON	OFF	OFF	OFF	OFF
4	OFF	OFF	ON	OFF	OFF	OFF
5	ON	OFF	ON	OFF	OFF	OFF
6	OFF	ON	ON	OFF	OFF	OFF
7	ON	ON	ON	OFF	OFF	OFF
8	OFF	OFF	OFF	ON	OFF	OFF
9	ON	OFF	OFF	ON	OFF	OFF
10	OFF	ON	OFF	ON	OFF	OFF
11	ON	ON	OFF	ON	OFF	OFF
12	OFF	OFF	ON	ON	OFF	OFF
13	ON	OFF	ON	ON	OFF	OFF
14	OFF	ON	ON	ON	OFF	OFF
15	ON	ON	ON	ON	OFF	OFF
16	OFF	OFF	OFF	OFF	ON	OFF
17	ON	OFF	OFF	OFF	ON	OFF
18	OFF	ON	OFF	OFF	ON	OFF
19	ON	ON	OFF	OFF	ON	OFF
20	OFF	OFF	ON	OFF	ON	OFF
21	ON	OFF	ON	OFF	ON	OFF
22	OFF	ON	ON	OFF	ON	OFF
23	ON	ON	ON	OFF	ON	OFF
24	OFF	OFF	OFF	ON	ON	OFF
25	ON	OFF	OFF	ON	ON	OFF
26	OFF	ON	OFF	ON	ON	OFF
27	ON	ON	OFF	ON	ON	OFF
28	OFF	OFF	ON	ON	ON	OFF
29	ON	OFF	ON	ON	ON	OFF
30	OFF	ON	ON	ON	ON	OFF
31	ON	ON	ON	ON	ON	OFF
32	OFF	OFF	OFF	OFF	OFF	ON
33	ON	OFF	OFF	OFF	OFF	ON
34	OFF	OFF	ON	OFF	OFF	ON
35	ON	OFF	ON	OFF	OFF	ON
36	OFF	OFF	ON	OFF	OFF	ON
37	ON	OFF	ON	OFF	OFF	ON
38	OFF	ON	ON	OFF	OFF	ON
39	ON	ON	ON	OFF	OFF	ON
40	OFF	OFF	OFF	ON	OFF	ON

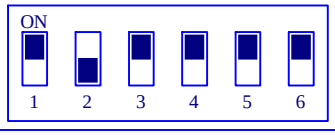

计算机存档	K01000012-Ae0			设 计			工 艺	
				校 对			标准化	
Ae0				审 核			批 准	
版本号	更改文件号	更改人	日 期	共 1 页	第 1 页	厅外指令登记及层显回路 Out call register and display circuit		
宁波宏大电梯有限公司			部门代号 S5	图 幅	A4	产品分类号	K07000012	
				比 例				

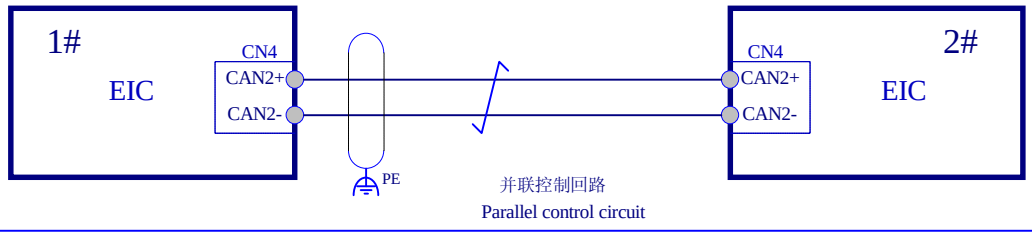

并联控制回路
Parallel control circuit

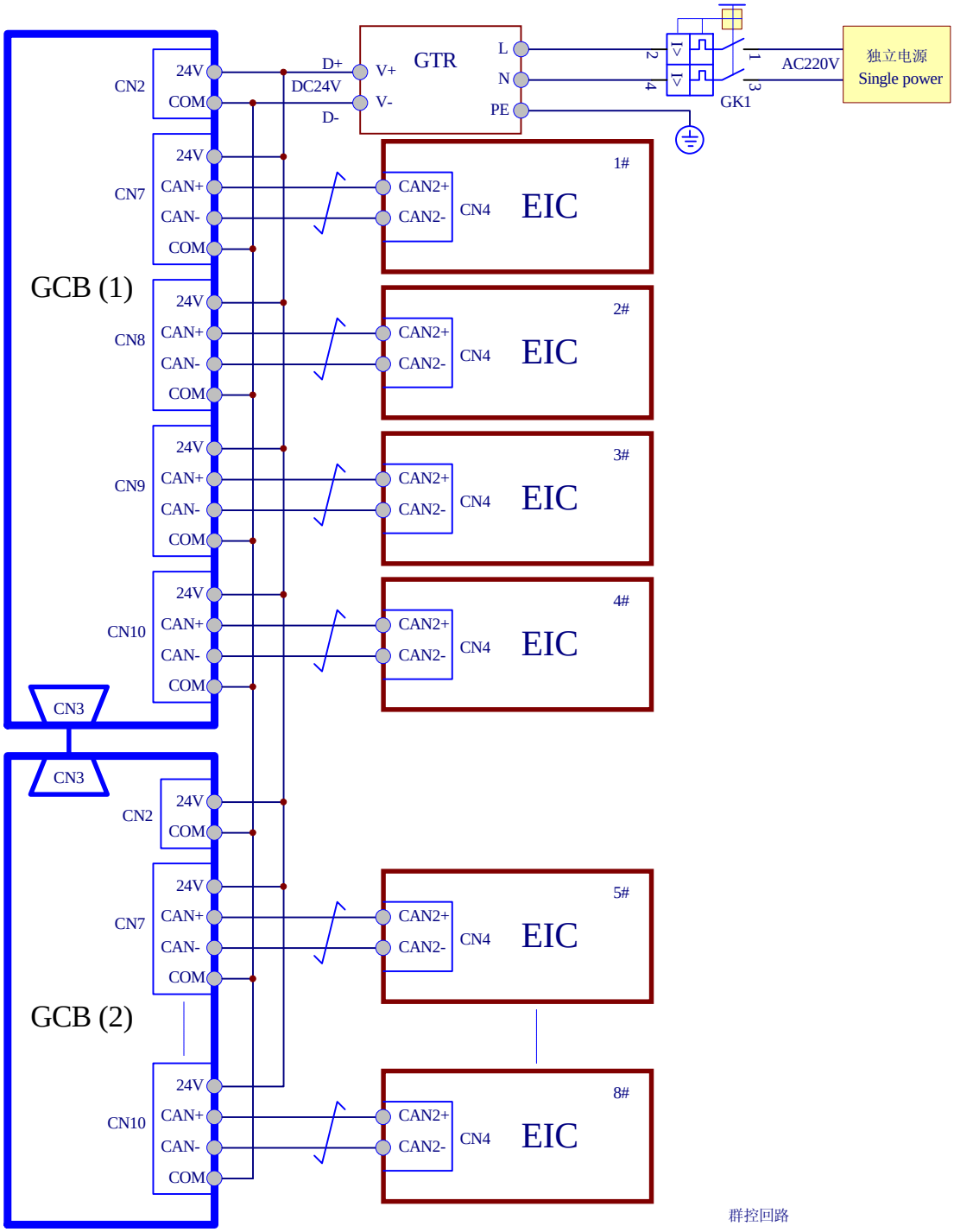

群控回路
Group control circuit

计算机存档	K07000013-Ae0			设 计			工 艺		
				校 对			标准化		
Ae0				审 核			批 准		
版本号	更改文件号	更改人	日 期	共 1 页	第 1 页	并联及群控回路 Parallel and group control circuit			
宁波宏大电梯有限公司			部门代号	图 幅	A4	产品分类号	K07000013		
			S5	比 例					

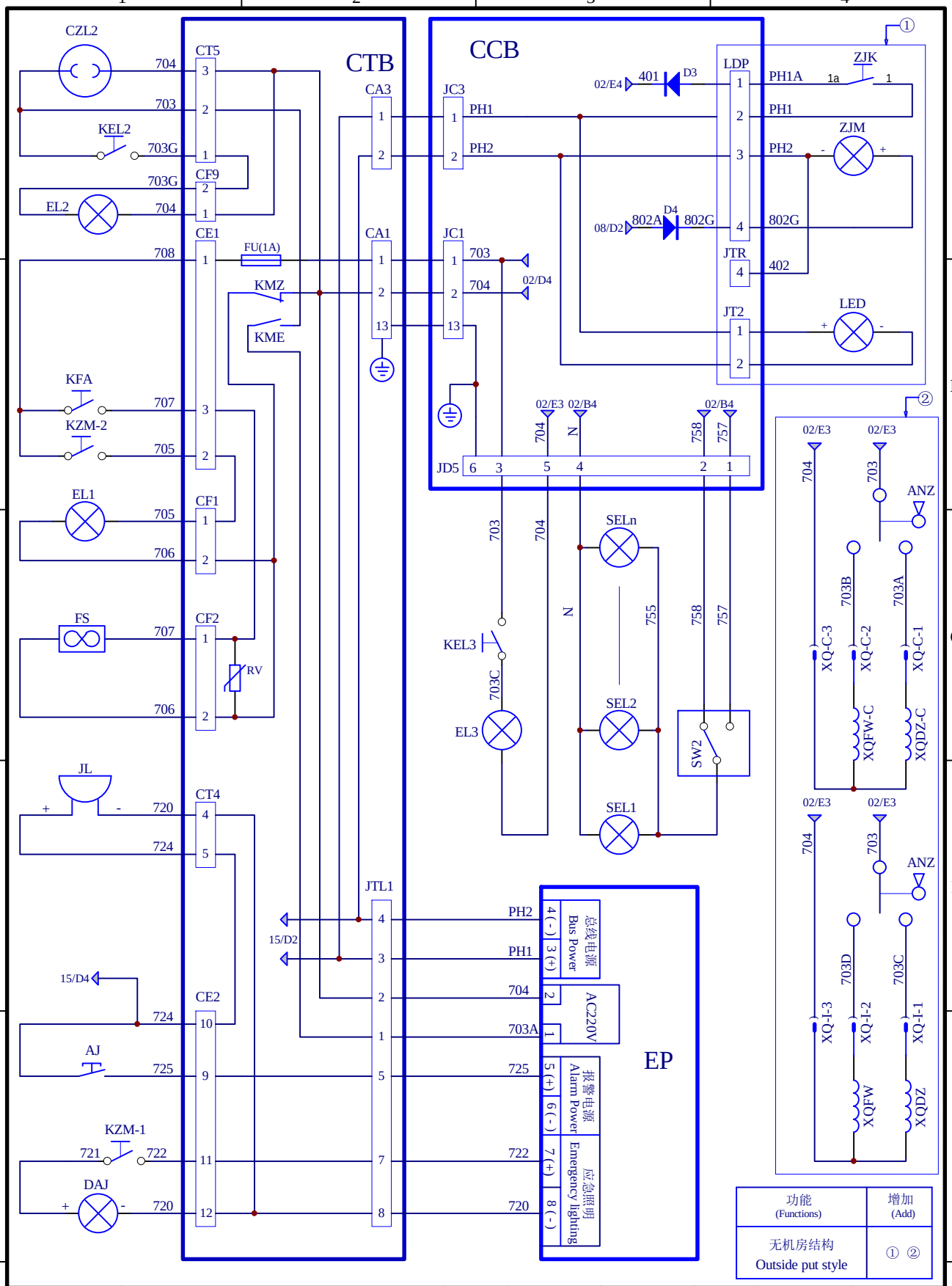

计算机存档	K07000014-Ae2			设 计			工 艺		
				校 对			标准化		
Ae2	Z11T-C-171211B	陈颖杰	2017.12.11	审 核			批 准		
版本号	更改文件号	更改人	日 期	共 1 页	第 1 页	照明、应急回路 Lighting&Emergency circuit			
宁波宏大电梯有限公司			部门代号	图 幅	A4				
			S5	比 例		产品分类号	K07000014		

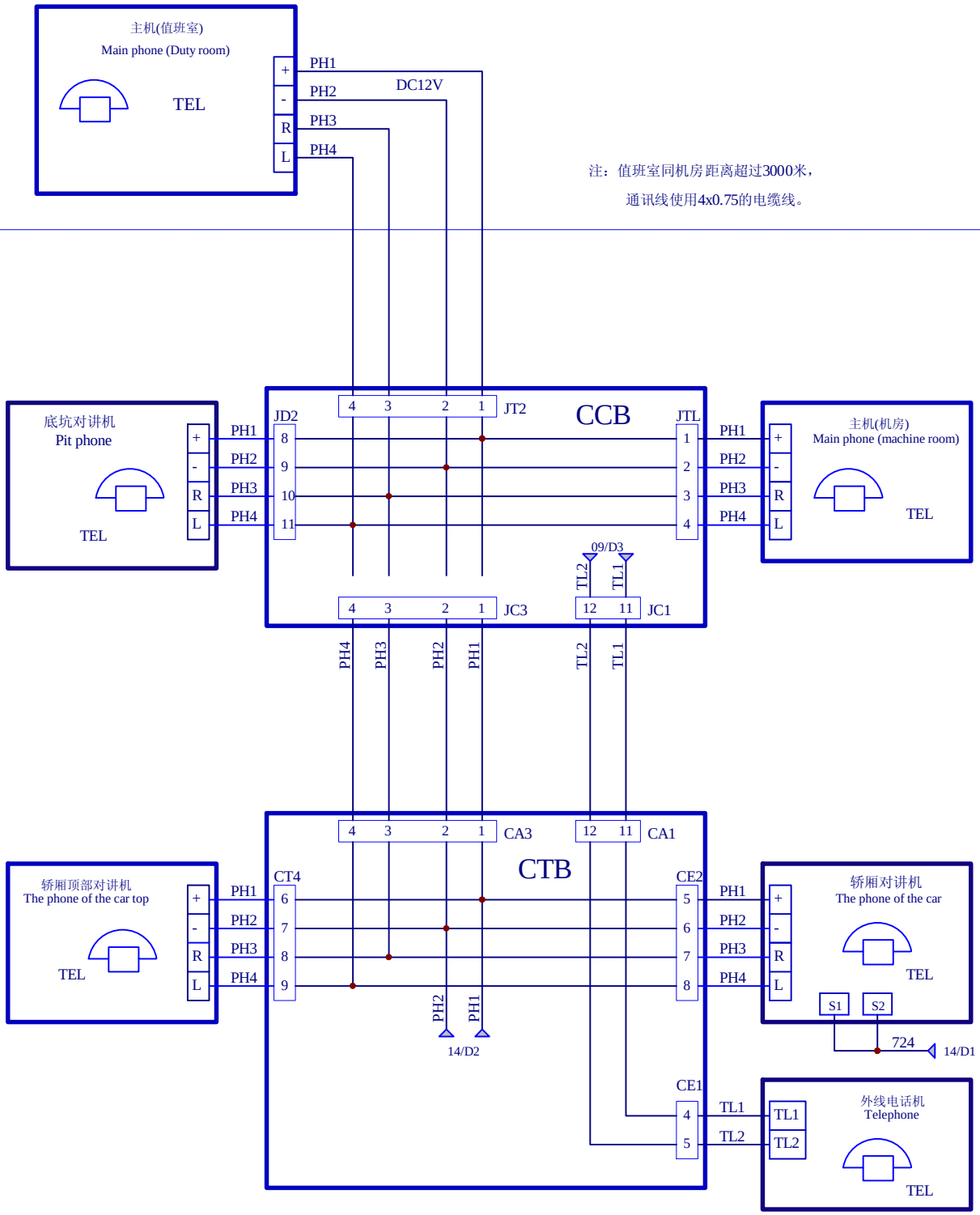

计算机存档	K07000015(1)-Ae0			设 计			工 艺	
				校 对			标准化	
Ae0				审 核			批 准	
版本号	更改文件号	更改人	日 期	共 2 页	第 1 页	对讲机回路 Interphone circuit		
宁波宏大电梯有限公司			部门代号	图 幅	A4	产品分类号	K07000015	
			S5	比 例				

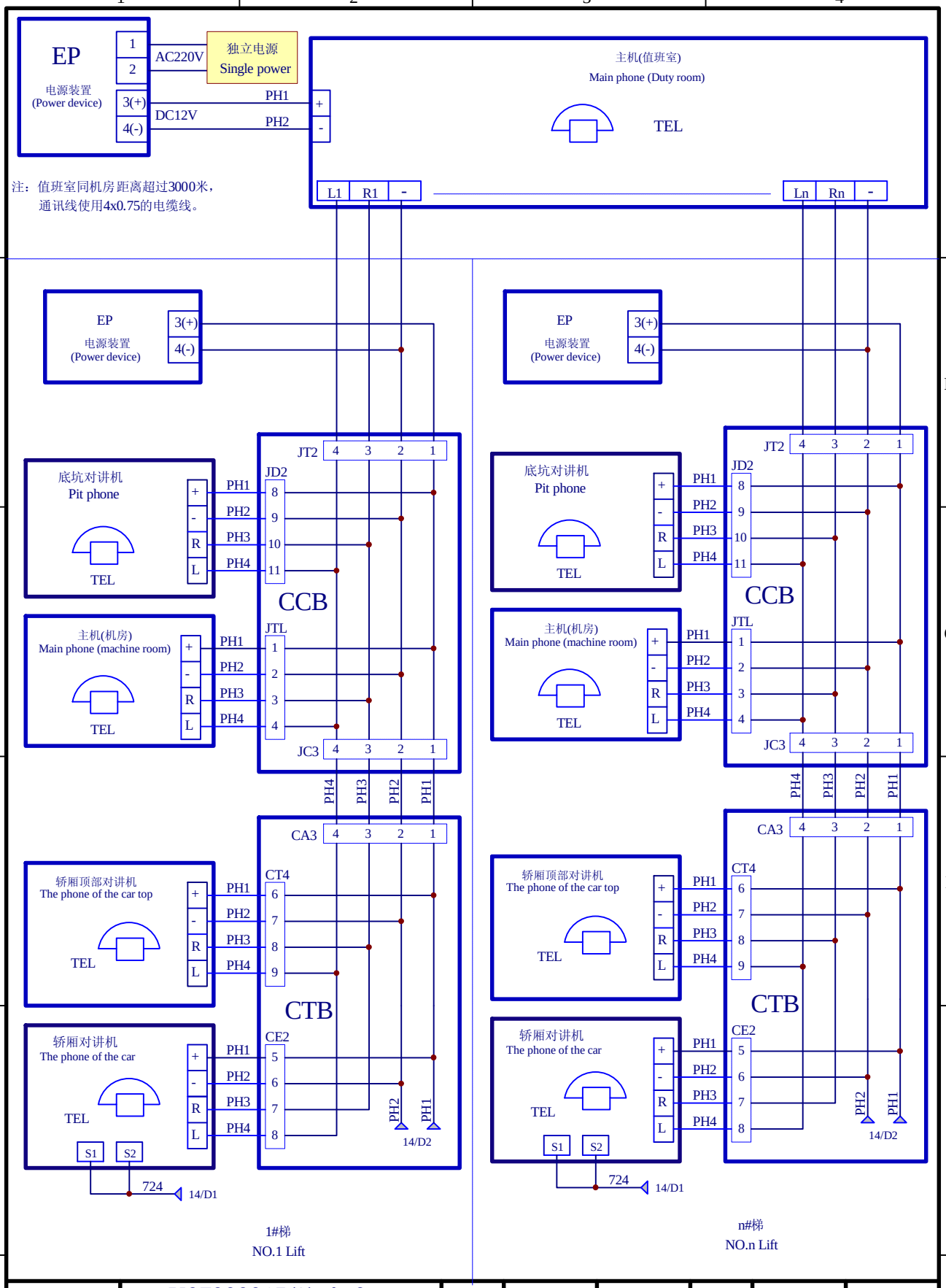

计算机存档	K07000015(2)-Ae0			设 计			工 艺	
				校 对			标准化	
Ae0				审 核			批 准	
版本号	更改文件号	更改人	日 期	共 2 页	第 2 页	对讲机回路 Interphone circuit		
宁波宏大电梯有限公司			部门代号	图 幅	A4	产品分类号	K07000015	
			S5	比 例				

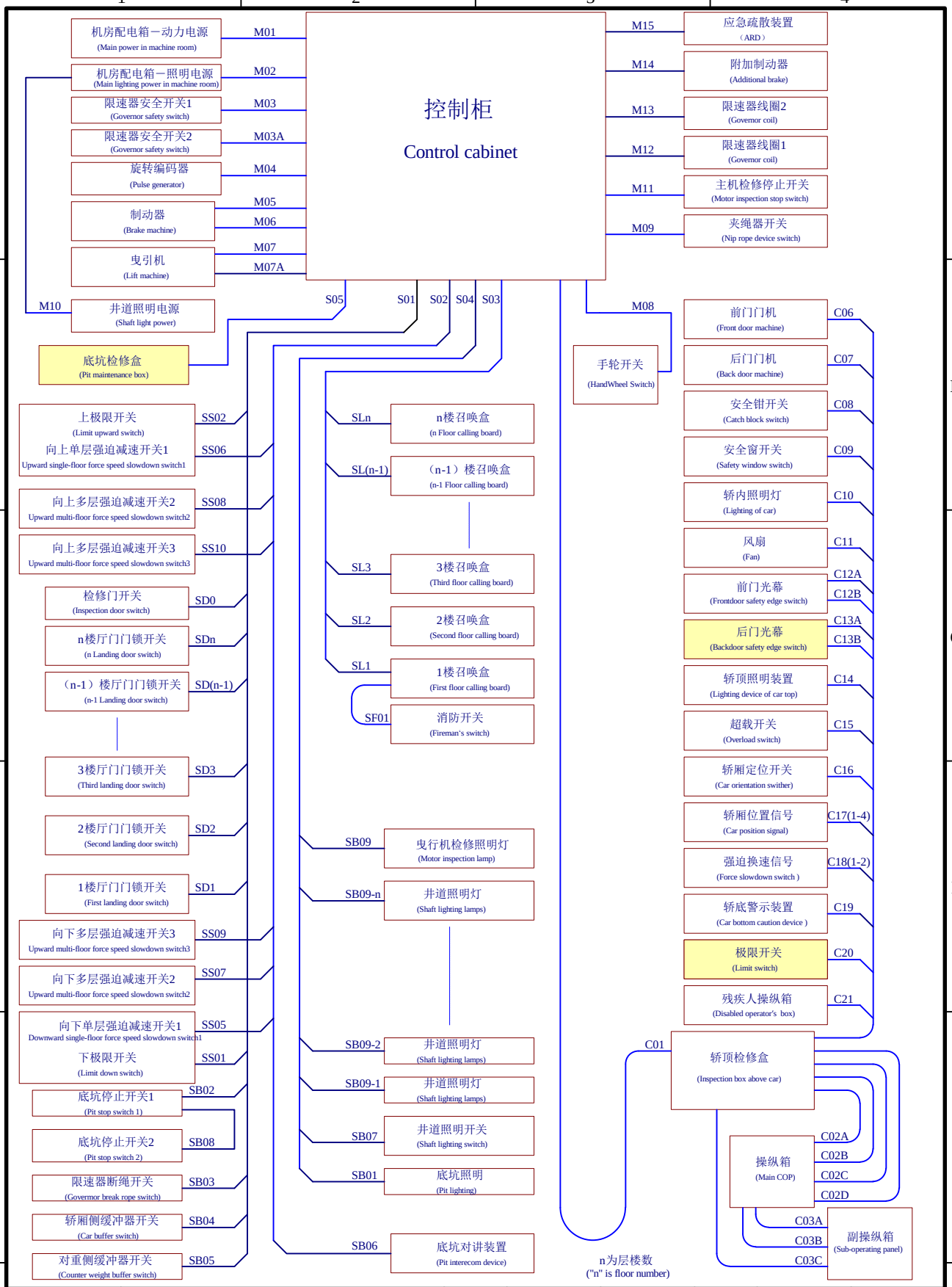

计算机存档	K07000016-Ae1			设 计			工 艺		
				校 对			标准化		
Ae1	Z11T-C-171025A	陈颖杰	2017.10.25	审 核			批 准		
版本号	更改文件号	更改人	日 期	共 1 页	第 1 页	系统电缆配线图 Configuration of system cable			
宁波宏大电梯有限公司			部门代号	图 幅	A4	产品分类号	K07000016		
			S5	比 例					

一. 15孔电缆接插件示意图

Sketch map of 15-pole cable plug component

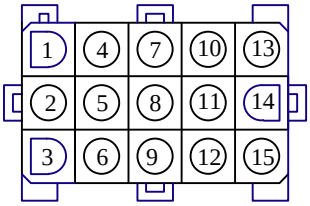

1-480711-0 插座示意图

(1-480711-0 Sketch map of socket)

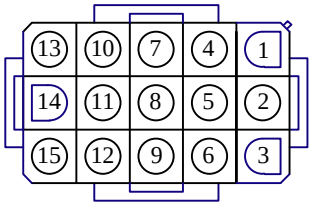

1-480710-0 插头示意图

(1-480710-0 Sketch map of plug)

二. 12孔电缆接插件示意图

Sketch map of 12-pole cable plug component

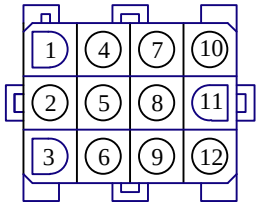

1-480709-0 插座示意图

(1-480709-0 Sketch map of socket)

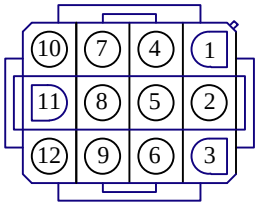

1-480708-0 插头示意图

(1-480708-0 Sketch map of plug)

四. 4孔电缆接插件示意图

Sketch map of N-pole cable plug component

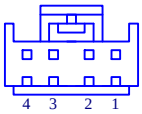

VH-4Y系列插头示意图

(VH-4Y Diagram of plug)

五. SP450系列电缆接插件示意图

Sketch map of N-pole cable plug component

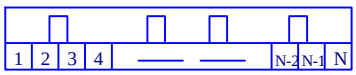

SP450系列插头示意图

(SP450 Diagram of plug)

六. 4孔电缆接插件示意图

Sketch map of 4-pole cable plug component

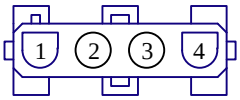

1-480703-0 插座示意图

(1-480703-0 Sketch map of socket)

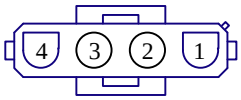

1-480702-0 插头示意图

(1-480702-0 Sketch map of plug)

计算机存档	K07000017(1)-Ae0			设 计			工 艺		
				校 对			标准化		
Ae0				审 核			批 准		
版本号	更改文件号	更改人	日 期	共 2 页	第 1 页	插件端子示意图 Diagram of socket component			
宁波宏大电梯有限公司			部门代号	图 幅	A4	产品分类号	K07000017		
			S5	比 例					

七. 3孔电缆接插件示意图

Sketch map of 3-pole cable plug component

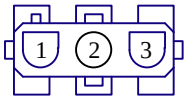

1-480701-0 插座示意图

(1-480701-0 Sketch map of socket)

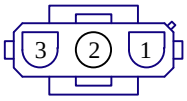

1-480700-0 插头示意图

(1-480700-0 Sketch map of plug)

八. 9孔电缆接插件示意图

Sketch map of 9-pole cable plug component

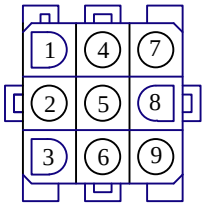

1-480707-0 插座示意图

(1-480707-0 Sketch map of socket)

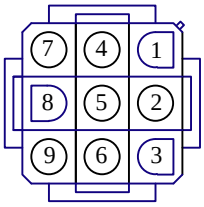

1-480706-0 插头示意图

(1-480706-0 Sketch map of plug)

九. 6孔电缆接插件示意图

Sketch map of 6-pole cable plug component

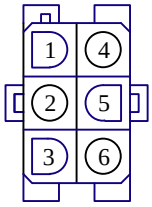

1-480705-0 插座示意图

(1-480705-0 Sketch map of socket)

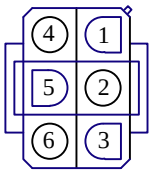

1-480704-0 插头示意图

(1-480704-0 Sketch map of plug)

十. 5孔电缆接插件示意图

Sketch map of 5-pole cable plug component

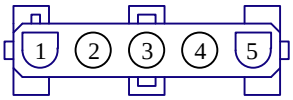

1-480764-0 插座示意图

(1-480764-0 Sketch map of socket)

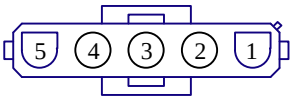

1-480763-0 插头示意图

(1-480763-0 Sketch map of plug)

计算机存档	K07000017(2)-Ae0			设 计			工 艺		
				校 对			标准化		
Ae0				审 核			批 准		
版本号	更改文件号	更改人	日 期	共 2 页	第 2 页	插件端子示意图 Diagram of socket component			
宁波宏大电梯有限公司			部门代号	图 幅	A4	产品分类号	K07000017		
			S5	比 例					

M01				
机房配电箱侧 Power box (JPW)	控制柜侧 Control cabinet	电缆线编号 Cable wire NO.	电气线号 Electric line NO.	端子型号 Terminal model
L1	L1	黄色(Yellow)	L1	
L2	L2	蓝色(Blue)	L2	
L3	L3	红色(Red)	L3	
N	N	黑色(Black)	N	
PE	PE	黄绿双色(YE-GR)	PE	

M02 (2x0.75mm ^{2})				
机房配电箱侧 Power box (JPW)	控制柜侧 Control cabinet	电缆线编号 Cable wire NO.	电气线号 Electric line NO.	端子型号 Terminal model
703	JT3-3	黑(Bl)1	703	H1.5/16
704	JT3-5	黑(Bl)2	704	

M03 (2x0.75+1x1.5mm^2)					
限速器开关侧 KSV1	端子型号 Terminal model	电缆去向 Direction of cable	端子型号 Terminal model	电缆线编号 Cable wire NO.	电气线号 Electric line NO.
KSV1-1	1-480700-0	KNR-2	H0.75/16	黑(Bl)1	390
KSV1-2		KSV2-1		黑(Bl)2	310A
PE		JFS1-3		黄绿双色(YE-GR)	PE

M03A (2x0.75+1x1.5mm^2)					
限速器开关侧 KSV2	端子型号 Terminal model	电缆去向 Direction of cable	端子型号 Terminal model	电缆线编号 Cable wire NO.	电气线号 Electric line NO.
KSV2-1	1-480700-0	KSV1-2	H0.75/16	黑(Bl)1	310A
KSV2-2		JFS1-2		黑(Bl)2	310
PE		JFS1-3		黄绿双色(YE-GR)	PE

M04				
旋转编码器 Encoder	变频器侧 Inverter	电缆线编号 Cable wire NO.	电气线号 Electric line NO.	端子型号 Terminal model
	编码器插座 Encoder socket	自配电线		

M05 (3x0.5mm^2)				
制动器开关侧 (KZD)	控制柜侧 Control cabinet	电缆线编号 Cable wire NO.	电气线号 Electric line NO.	端子型号 Terminal model
KZD switch	JT1-3	黑(Bl)1	401	H0.5/14
KZD switch	JT1-4	黑(Bl)2	803	
KZD switch	JT1-5	黑(Bl)3	803A	

M06 (2x0.75+1x1.5mm^2)					
制动器线圈侧插头 (DZZ)		控制柜侧插头 Cabinet joint		电缆线编号 Cable wire NO.	电气线号 Design line NO.
型 号 Type	编 号 NO.	型 号 Type	编 号 NO.		
H0.75/16	DZZ-1	458103	JFB-1	黑(Bl)1	501
	DZZ-2		JFB-2	黑(Bl)2	502
	PE		JFB-3	黄绿双色(YE-GR)	PE

计算机存档	K07000018(1)-Ae1			设 计			工 艺	
				校 对			标准化	
Ae1	Z11T-C-171211B	陈颖杰	2017.12.11	审 核			批 准	
版本号	更改文件号	更改人	日 期	共 2 页	第 1 页	机房电缆布线图 Cable in machine room		
宁波宏大电梯有限公司			部门代号	图 幅	A4	产品分类号	K07000018	
			S5	比 例				

M07 (按功率选择)

曳引机侧 Motor	控制柜侧 Control cabinet	电缆线编号 Cable wire NO.	电气线号 Electric line NO.	端子型号 Terminal model
U	U	黄色(Yellow)	U	
V	V	蓝色(Blue)	V	
W	W	红色(Red)	W	
PE	PE	黄绿双色(YE-GR)	PE	

M08 (2x0.75mm^2)

手轮开关侧 KHW	端子型号 Terminal model	电缆去向 Direction of cable	端子型号 Terminal model	电缆线编号 Cable wire NO.	电气线号 Electric line NO.
KHW-1	H0.75/16	JFS2-1	H0.75/16	黑(Bl)1	316
KHW-2		JFS2-2		黑(Bl)2	394

M09 (2x0.75mm^2)

夹绳器开关侧 KNR	端子型号 Terminal model	电缆去向 Direction of cable	端子型号 Terminal model	电缆线编号 Cable wire NO.	电气线号 Electric line NO.
KNR-1	H0.75/16	JSF1-1	H0.75/16	黑(Bl)1	309
KNR-2		KSV1-1		黑(Bl)2	390

M07A(2x0.5mm^2)

曳引机侧 Motor	控制柜侧 Control cabinet	电缆线编号 Cable wire NO.	电气线号 Electric line NO.	端子型号 Terminal model
RT	JT1-3	黑(Bl)1	401	H0.75/16
RT	JT1-6	黑(Bl)2	816	

M10 (2x0.75mm^2)

机房配电箱侧 Power box (JPW)	控制柜侧 Control cabinet	电缆线编号 Cable wire NO.	电气线号 Electric line NO.	端子型号 Terminal model
757	JT3-1	黑(Bl)1	757	H0.75/16
758	JT3-2	黑(Bl)2	758	

M11 (2x0.75mm^2)

主机停止开关侧 KDM	端子型号 Terminal model	电缆去向 Direction of cable	端子型号 Terminal model	电缆线编号 Cable wire NO.	电气线号 Electric line NO.
KDM-1	H0.75/16	KHW-2	H0.75/16	黑(Bl)1	394
KDM-2		JFS2-1		黑(Bl)2	393

M14(6x0.75+1x2mm^2)

端子型号 Terminal model	控制柜侧 Control cabinet	电缆线编号 Cable wire NO.	端子型号 Terminal model	附加制动器 Auxiliary brake
1-480704-0	601	黑(Bl)1	H0.75/16	601
	303B	黑(Bl)2		303B
	FB2	黑(Bl)3		FB2
	401	黑(Bl)4		401
	803B	黑(Bl)5		803B
	PE	黄绿双色(YE-GR)		PE

M12(3x0.75mm^2)

控制柜侧 Control cabinet	端子型号 Terminal model	限速器侧 Overspeed governor	端子型号 Terminal model	电缆线编号 Cable wire NO.	电气线号 Electric line NO.
XQ-C-1	1-480702-0	XQ-C-1	1-480703-0 插针350218-1	棕(Br)1	703A
XQ-C-2		XQ-C-2		黑(Bl)2	703B
XQ-C-3		XQ-C-3		灰(Gr)3	704

M15(6x0.75mm^2)

端子型号 Terminal model	控制柜侧 Control cabinet	电缆线编号 Cable wire NO.	端子型号 Terminal model	ARD
1-480705-0	301	黑(Bl)1	1-480704-0	301
	304	黑(Bl)2		304
	842	黑(Bl)3		842
	401	黑(Bl)4		401
	802B	黑(Bl)5		802B
	402	黑(Bl)6		402

M13(3x0.75mm^2)

控制柜侧 Control cabinet	端子型号 Terminal model	限速器侧 Overspeed governor	端子型号 Terminal model	电缆线编号 Cable wire NO.	电气线号 Electric line NO.
XQ-I-1	1-480702-0	XQ-I-1	1-480703-0 插针350218-1	棕(Br)1	703C
XQ-I-2		XQ-I-2		黑(Bl)2	703D
XQ-I-3		XQ-I-3		灰(Gr)3	704

计算机存档	K07000018(2)-Ae1			设 计			工 艺	
				校 对			标准化	
Ae1	Z11T-C-171211B	陈颖杰	2017.12.11	审 核			批 准	
版本号	更改文件号	更改人	日 期	共 2 页	第 2 页	机房电缆布线图 Cable in machine room		
宁波宏大电梯有限公司			部门代号	图 幅	A4	产品分类号	K07000018	
			S5	比 例				

S01(6x0.75+1x1.5mm²)

控制柜侧接插件 Plug of control cabinet		电缆去向 Direction of cable in shaft	电缆线编号 Cable wire NO.	电气线号 Design line NO.
型号 Type	编号 NO.			
SP450-450607	JD1-1	SB04-1	黑(Bl) 1	304
	JD1-2	SS02-2	黑(Bl) 2	309
	JD1-3	SB03-1	黑(Bl) 3	315
	JD1-4	SB08-2	黑(Bl) 4	316
	JD1-5	SD0-1	黑(Bl) 5	320
	JD1-6	SDn-2	黑(Bl) 6	320+n
	JD1-7	PE	黄绿双色(YE-GR)	PE

S02(* x0.75mm²)

控制柜侧接插件 Plug of control cabinet		井道分支处 Direction of cable in shaft	电缆线编号 Cable wire NO.	电气线号 Design line NO
型号 Type	编号 NO.			
1-480708-0(插针型号350536-1)	JD2-1	SS(05-10)-1	黑(Bl) 1	401
	JD2-2	SS10-2	黑(Bl) 2	841
	JD2-3	SS09-2	黑(Bl) 3	814
	JD2-4	SS05-2	黑(Bl) 4	810
	JD2-5	SS06-2	黑(Bl) 5	811
	JD2-6	SS07-2	黑(Bl) 6	812
	JD2-7	SS08-2	黑(Bl) 7	813
	JD2-8	SB06-1	黑(Bl) 8	PH1
	JD2-9	SB06-2	黑(Bl) 9	PH2
	JD2-10	SB06-3	黑(Bl) 10	PH3
	JD2-11	SB06-4	黑(Bl) 11	PH4
	JD2-12		黑(Bl) 12	

S03[4x0.5mm²(屏蔽双绞线)]

控制柜侧接插件 Plug of control cabinet		井道电缆分支处 Direction of cable in shaft	电缆线编号 Cable wire NO.	电气线号 Design line NO.
型号 Type	编号 NO.			
1-480763-0 (插针型号350536-1)	JD3-1	SL(1-20)-4	黑(Bl) 1	402
	JD3-2	SL(1-20)-1	黑(Bl) 2	401
	JD3-3	SL(1-20)-2	黑(Bl) 3	TXC
	JD3-4	SL(1-20)-3	黑(Bl) 4	TXD
	JD3-5	PE	屏蔽层 (shield line)	PE

S03(1)[4x0.75mm²(屏蔽双绞线)]

控制柜侧接插件 Plug of control cabinet		井道电缆分支处 Direction of cable in shaft	电缆线编号 Cable wire NO.	电气线号 Design line NO.
型号 Type	编号 NO.			
1-480763-0 (插针型号350536-1)	JD4-1	SL(21-40)-4	黑(Bl) 1	402
	JD4-2	SL(21-40)-1	黑(Bl) 2	401
	JD4-3	SL(21-40)-2	黑(Bl) 3	TXC
	JD4-4	SL(21-40)-3	黑(Bl) 4	TXD
	JD4-5	PE	屏蔽层 (shield line)	PE

S04(6x0.75+1x2mm²)

控制柜侧接插件 Plug of control cabinet		井道电缆分支处 Direction of cable in shaft	电缆线编号 Cable wire NO.	电气线号 Design line NO.
型号 Type	编号 NO.			
SP450-450606	JD5-1	SB07-1	黑(Bl) 1	757
	JD5-2	SB07-2	黑(Bl) 2	758
	JD5-3	SB01-1	黑(Bl) 3	703
	JD5-4	SB09-n-2	黑(Bl) 4	N
	JD5-5	SB09-n-1 SB07-3 SB01-2	黑(Bl) 5	704
	JD5-6	PE	黄绿双色(YE-GR)	PE

S05(6x0.75mm²)

控制柜侧接插件 Plug of control cabinet		底坑检修盒 Plug of control cabinet		电缆线编号 Cable wire NO.	电气线号 Design line NO.
型号 Type	编号 NO.	型号 Type	编号 NO.		
1-480704-0 (插针型号350536-1)	JD6-1	1-480704-0	KA-1	黑(Bl) 1	820A
	JD6-2		KA-2	黑(Bl) 2	820
	JD6-3		KA-3	黑(Bl) 3	829A
	JD6-4		KA-4	黑(Bl) 4	829
	JD6-5		KA-5	黑(Bl) 5	822
	JD6-6		KA-6	黑(Bl) 6	823

技术要求：

Technique explanation:

1.大于20层时，增加一根S03电缆

1.When there are more than twenty floors，add a cable of S03

计算机存档	K07000019-Ae3			设 计			工 艺		
				校 对			标准化		
Ae3	Z11T-C-171211B	陈颖杰	2017.12.11	审 核			批 准		
版本号	更改文件号	更改人	日 期	共 1 页	第 1 页	井道电缆布线图 Cable in shaft			
宁波宏大电梯有限公司			部门代号	图 幅	A4	产品分类号	K07000019		
			S5	比 例					

SS01(2x0.75+1x1.5mm^2)				
下极限开关侧 XJX switch.	开关侧编号 Switch NO.	电缆去向 Direction of cable	电缆线编号 Cable wire NO.	电气线号 Design line NO.
1-480700-0	D/C1-1	SB05-2	黑(Bl) 1	307
	D/C1-2	SS02-1	黑(Bl) 2	308
	D/C1-3	JD1-7	黄绿双色(YE-GR)	PE

SS02(2x0.75+1x1.5mm^2)				
上极限开关侧 SJX switch	开关侧编号 Switch NO.	电缆去向 Direction of cable	电缆线编号 Cable wire NO.	电气线号 Design line NO.
1-480700-0	U/C1-1	SS01-2	黑(Bl) 1	308
	U/C1-2	JD1-2	黑(Bl) 2	309
	U/C1-3	JD1-7	黄绿双色(YE-GR)	PE

SS05(2x0.5mm^2)				
下强换1开关侧 SXD switch	开关侧编号 Switch NO.	电缆去向 Direction of cable	电缆线编号 Cable wire NO.	电气线号 Design line NO.
1-480702-0	D/C2-1	JD2-1	黑(Bl) 1	401
	D/C2-2	JD2-4	黑(Bl) 2	810

SS06(2x0.5mm^2)				
上强换1开关侧 SXY switch	开关侧编号 Switch NO.	电缆去向 Direction of cable	电缆线编号 Cable wire NO.	电气线号 Design line NO.
1-480702-0	U/C2-1	JD2-1	黑(Bl) 1	401
	U/C2-2	JD2-5	黑(Bl) 2	811

SS07(2x0.5mm ^{2})				
开关侧编号 Switch NO.	电缆去向 Direction of cable	电缆线编号 Cable wire NO.	电气线号 Design line NO.	端子型号 Terminal model
SS07-1	JD2-1	黑(Bl) 1	401	RV1.25-4
SS07-2	JD2-6	黑(Bl) 2	812	

SS08(2x0.5mm ^{2})				
开关侧编号 Switch NO.	电缆去向 Direction of cable	电缆线编号 Cable wire NO.	电气线号 Design line NO.	端子型号 Terminal model
SS08-1	JD2-1	黑(Bl) 1	401	RV1.25-4
SS08-2	JD2-7	黑(Bl) 2	813	

SS09(2x0.5mm ^{2})				
开关侧编号 Switch NO.	电缆去向 Direction of cable	电缆线编号 Cable wire NO.	电气线号 Design line NO.	端子型号 Terminal model
SS09-1	JD2-1	黑(Bl) 1	401	RV1.25-4
SS09-2	JD2-3	黑(Bl) 2	814	

SS10(2x0.5mm ^{2})				
开关侧编号 Switch NO.	电缆去向 Direction of cable	电缆线编号 Cable wire NO.	电气线号 Design line NO.	端子型号 Terminal model
SS10-1	JD2-1	黑(Bl) 1	401	RV1.25-4
SS10-2	JD2-2	黑(Bl) 2	841	

计算机存档	K07000020(1)-Ae0			设 计			工 艺	
				校 对			标准化	
Ae0				审 核			批 准	
版本号	更改文件号	更改人	日 期	共 3 页	第 1 页	井道分支电缆布线图 Subordinate cable of shaft		
宁波宏大电梯有限公司			部门代号	图 幅	A4	产品分类号	K07000020	
			S5	比 例				

SB01(2x0.75+1x1.5mm^2)				
开关侧编号 Switch NO.	电缆去向 Direction of cable	电缆线编号 Cable wire NO.	电气线号 Design line NO.	端子型号 Terminal model
SB01-1	JD5-3	黑(Bl) 1	703	RV1.25-4
SB01-2	JD5-5	黑(Bl) 2	704	
SB01-3	JD5-5	黄绿双色(YE-GR)	PE	

SB02(2x0.75mm^2)				
开关侧编号 Switch NO.	电缆去向 Direction of cable	电缆线编号 Cable wire NO.	电气线号 Design line NO.	端子型号 Terminal model
SB02-1	SB03-2	黑(Bl) 1	305	RV1.25-4S
SB02-2	SB08-1	黑(Bl) 2	392	

SB03(2x0.75+1x1.5mm^2)				
开关侧编号 Switch NO.	电缆去向 Direction of cable	电缆线编号 Cable wire NO.	电气线号 Design line NO.	端子型号 Terminal model
SB03-1	JD1-3	黑(Bl) 1	315	RV1.25-4
SB03-2	SB02-1	黑(Bl) 2	305	
SB03-3	JD1-7	黄绿双色(YE-GR)	PE	

SB04(2x0.75+1x1.5mm^2)				
开关侧编号 Switch NO.	电缆去向 Direction of cable	电缆线编号 Cable wire NO.	电气线号 Design line NO.	端子型号 Terminal model
SB04-1	JD1-1	黑(Bl) 1	304	RV1.25-4
SB04-2	SB05-01	黑(Bl) 2	306	
SB04-3	JD1-7	黄绿双色(YE-GR)	PE	

SB05(2x0.75+1x1.5mm^2)				
开关侧编号 Switch NO.	电缆去向 Direction of cable	电缆线编号 Cable wire NO.	电气线号 Design line NO.	端子型号 Terminal model
SB05-1	SB04-02	黑(Bl) 1	306	RV1.25-4
SB05-2	SS01-1	黑(Bl) 2	307	
SB05-3	JD1-7	黄绿双色(YE-GR)	PE	

SB06(4x0.5mm^2)				
开关侧编号 Switch NO.	电缆去向 Direction of cable	电缆线编号 Cable wire NO.	电气线号 Design line NO.	插座型号 Model
SB06-1	JD2-8	蓝(Bu) 1	PH1	1-480703-0
SB06-2	JD2-9	棕(Br) 2	PH2	
SB06-3	JD2-10	黑(Bl) 3	PH3	
SB06-4	JD2-11	灰(Gr) 4	PH4	

计算机存档	K07000020(2)-Ae1			设 计			工 艺		
				校 对			标准化		
Ae1	Z11T-C-171211B	陈颖杰	2017.12.11	审 核			批 准		
版本号	更改文件号	更改人	日 期	共 3 页	第 2 页	井道分支电缆布线图 Subordinate cable of shaft			
宁波宏大电梯有限公司			部门代号	图 幅	A4	产品分类号	K07000020		
			S5	比 例					

SB07(3x0.75mm²)				
开关侧编号 Switch NO.	电缆去向 Direction of cable	电缆线编号 Cable wire NO.	电气线号 Design line NO.	端子型号 Terminal model
SB07-1	JD5-1	黑(Bl) 1	757	H0.75/16
SB07-2	JD5-2	黑(Bl) 2	758	
SB07-3	JD5-5	黑(Bl) 3	755	

SB08(2x0.75mm²)				
开关侧编号 Switch NO.	电缆去向 Direction of cable	电缆线编号 Cable wire NO.	电气线号 Design line NO.	端子型号 Terminal model
SB08-1	SB02-2	黑(Bl) 1	392	RV1.25-4S
SB08-2	JD1-4	黑(Bl) 2	316	

SB09、SB09-1--SB09-n(2x0.75+1x2.0mm²)				
井道灯侧编号 Shaft lamp NO.	电缆去向 Direction of cable	电缆线编号 Cable wire NO.	电气线号 Design line NO.	端子型号 Terminal model
SB09 SB09-n-1	JD5-5	黑(Bl) 1	755	1-480700-0
SB09 SB09-n-1	JD5-4	黑(Bl) 2	N	
SB09 SB09-n-1	JD5-6	黄绿双色(YE-GR)	PE	

SF01(2x0.5mm²)					
召唤盒侧接插件 Plug of control cabinet		消防开关侧 Fireman's switch		电缆线编号 Cable wire NO.	电气线号 Electric line NO.
型 号 (Model)	编 号 (NO.)	型 号 (Model)	编 号 (NO.)		
1-480701-0	1	1-480700-0	1	棕(Br) 1	1
	3		3	蓝(Bu) 2	3

SD0、SD1--SDn(2x0.75+1x1.5mm²)					
端子型号 Terminal model	开关侧插件编号 Plug No. of switch	电缆去向 Direction of cable	电缆线编号 Cable wire No.	电气线号 Design line No.	备注 Remark
1-480700-0	SD*-1	JD1-5	黑(Bl) 1	320	上层门锁
	SD*-2	JD1-6	黑(Bl) 2	320+n	下层门锁
	SD*-3	JD1-7	黄绿双色(YE-GR)	PE	

SL1-SLn[4x0.5mm² (屏蔽电缆)]				
召呼盒侧插头型号 Plug of control cabinet	召唤盒侧插件号 Calling board NO.	电缆去向 Shaft NO.	电缆线编号 Cable wire NO.	电气线号 Design line NO.
VH-4Y	SLn-1	JD3-2 JD4-2	黑(Bl) 2	401
	SLn-2	JD3-3 JD4-3	黑(Bl) 3	TXC
	SLn-3	JD3-4 JD4-4	黑(Bl) 4	TXD
	SLn-4	JD3-1 JD4-1	黑(Bl) 1	402

计算机存档	K07000020(3)-Ae1			设 计			工 艺		
				校 对			标准化		
Ae1	Z11T-C-171211B	陈颖杰	2017.12.11	审 核			批 准		
版本号	更改文件号	更改人	日 期	共 3 页	第 3 页	井道分支电缆布线图 Subordinate cable of shaft			
宁波宏大电梯有限公司			部门代号	图 幅	A4	产品分类号	K07000020		
			S5	比 例					

C01[26x0.75+(2x2P)x0.75(屏蔽双绞线)+1x2.0mm²)

机房侧插头 Machine room joint		轿顶侧插头 Car joint NO.		电缆线编号 Cable wire NO.	电气线号 Design line NO.
型号 Type	编号 NO.	型号 Type	编号 NO.		
SP450-450613	JC1-1	SP450-450613	CA1-1	黑(Bl) 1	703
	JC1-2		CA1-2	黑(Bl) 2	704
	JC1-3		CA1-3	黑(Bl) 3	753
	JC1-4		CA1-4	黑(Bl) 4	754
	JC1-5		CA1-5	黑(Bl) 5	310
	JC1-6		CA1-6	黑(Bl) 6	313
	JC1-7		CA1-7	黑(Bl) 7	315
	JC1-8		CA1-8	黑(Bl) 8	319
	JC1-9		CA1-9	黑(Bl) 9	320
	JC1-10		CA1-10	黑(Bl) 10	
	JC1-11		CA1-11	黑(Bl) 11	TL1
	JC1-12		CA1-12	黑(Bl) 12	TL2
	JC1-13		CA1-13	黄绿双色(YE-GR)	PE
1-480706-0 (插针型号350536-1)	JC2-1	1-480706-0 (插针型号350536-1)	CA2-1	黑(Bl) 13	802S
	JC2-2		CA2-2	黑(Bl) 14	802D
	JC2-3		CA2-3	黑(Bl) 15	802A
	JC2-4		CA2-4		
	JC2-5		CA2-5	黑(Bl) 16	810
	JC2-6		CA2-6	黑(Bl) 17	811
	JC2-7		CA2-7	黑(Bl) 18	820
	JC2-8		CA2-8	黑(Bl) 19	822
	JC2-9		CA2-9	黑(Bl) 20	823
1-480704-0 (插针型号350536-1)	JC3-1	1-480704-0 (插针型号350536-1)	CA3-1	黑(Bl) 21	PH1
	JC3-2		CA3-2	黑(Bl) 22	PH2
	JC3-3		CA3-3	黑(Bl) 23	PH3
	JC3-4		CA3-4	黑(Bl) 24	PH4
	JC3-5		CA3-5	黑(Bl) 25	829
	JC3-6		CA3-6	黑(Bl) 26	829A
1-480763-0 (插针型号350536-1)	JC4-1	1-480763-0 (插针型号350536-1)	CA4-1	白(Wh) 1	402
	JC4-2		CA4-2	白(Wh) 2	401
	JC4-3		CA4-3	白(Wh) 3	TXA
	JC4-4		CA4-4	白(Wh) 4	TXB
	JC4-5		CA4-5	屏蔽层 (shield line)	PE

2x2Px0.75mm² 屏蔽双绞线 (shield twisted-pairs)

技术要求:
Technique explanation:

1.仅适用于无齿曳引机。
1.Suitable for gearless machine

计算机存档	K07000021(1)-Ae1			设计			工艺		
				校对			标准化		
Ae1	Z11T-C-170607A	陈颖杰	2017.06.07	审核			批准		
版本号	更改文件号	更改人	日期	共2页	第1页	随车电缆布线图 Configuration following			
宁波宏大电梯有限公司			部门代号	图幅	A4	产品分类号	K07000021		
			S5	比例					

C01[26x0.75+(2x2P)x0.75(屏蔽双绞线)+1x2.0mm^2)

机房侧插头 Machine room joint		轿顶侧插头 Car joint NO.		电缆线编号 Cable wire NO.	电气线号 Design line NO.
型号 Type	编 号 NO.	型号 Type	编 号 NO.		
SP450-450613	JC1-1	SP450-450613	CA1-1	黑(Bl) 1	703
	JC1-2		CA1-2	黑(Bl) 2	704
	JC1-3		CA1-3	黑(Bl) 3	753
	JC1-4		CA1-4	黑(Bl) 4	754
	JC1-5		CA1-5	黑(Bl) 5	310
	JC1-6		CA1-6	黑(Bl) 6	313
	JC1-7		CA1-7	黑(Bl) 7	315
	JC1-8		CA1-8	黑(Bl) 8	319
	JC1-9		CA1-9	黑(Bl) 9	320
	JC1-10		CA1-10	黑(Bl) 10	
	JC1-11		CA1-11	黑(Bl) 11	TL1
	JC1-12		CA1-12	黑(Bl) 12	TL2
	JC1-13		CA1-13	黄绿双色(YE-GR)	PE
1-480706-0 (插针型号350536-1)	JC2-1	1-480706-0 (插针型号350536-1)	CA2-1	黑(Bl) 13	802S
	JC2-2		CA2-2	黑(Bl) 14	802D
	JC2-3		CA2-3	黑(Bl) 15	802A
	JC2-4		CA2-4	黑(Bl) 16	802B
	JC2-5		CA2-5		
	JC2-6		CA2-6		
	JC2-7		CA2-7	黑(Bl) 17	820
	JC2-8		CA2-8	黑(Bl) 18	822
	JC2-9		CA2-9	黑(Bl) 19	823
1-480704-0 (插针型号350536-1)	JC3-1	1-480704-0 (插针型号350536-1)	CA3-1	黑(Bl) 20	PH1
	JC3-2		CA3-2	黑(Bl) 21	PH2
	JC3-3		CA3-3	黑(Bl) 22	PH3
	JC3-4		CA3-4	黑(Bl) 23	PH4
	JC3-5		CA3-5	黑(Bl) 24	829
	JC3-6		CA3-6		829A
1-480763-0 (插针型号350536-1)	JC4-1	1-480763-0 (插针型号350536-1)	CA4-1	白(Wh) 1	402
	JC4-2		CA4-2	白(Wh) 2	401
	JC4-3		CA4-3	白(Wh) 3	TXA
	JC4-4		CA4-4	白(Wh) 4	TXB
	JC4-5		CA4-5	屏蔽层 (shield line)	PE
1-480700-0 (插针型号350536-1)	JC5-1	1-480700-0 (插针型号350536-1)	CA5-1	黑(Bl) 25	348
	JC5-2		CA5-2	黑(Bl) 26	349
	JC5-3		CA5-3		

2x2Px0.75mm^2
屏蔽双绞线
(shield twisted-pairs)

技术要求:
Technique explanation:

1.仅适用于有齿异步曳引机。
1.Suitable for gear machine

计算机存档	K07000021(2)-Ae1			设 计			工 艺		
				校 对			标准化		
Ae1	Z11T-C-170724A	陈颖杰	2017.07.24	审 核			批 准		
版本号	更改文件号	更改人	日 期	共 2 页	第 2 页	随车电缆布线图 Configuration following			
宁波宏大电梯有限公司			部门代号	图 幅	A4				
			S5	比 例		产品分类号	K07000021		

C02A (6x0.75+1x1.5mm²)

操纵箱内 Operation joint		轿顶侧插头 Car-top joint		电缆线编号 Cable wire NO.	电气线号 Design line NO.
型号 Type	编号 NO.	型号 Type	编号 NO.		
H0.75/16	CZ1-1	1-480704-0 (插针型号350536-1)	CE1-1	黑(Bl)1	708
	CZ1-2		CE1-2	黑(Bl)2	705
	CZ1-3		CE1-3	黑(Bl)3	707
	CZ1-4		CE1-4	黑(Bl)4	TL1
	CZ1-5		CE1-5	黑(Bl)5	TL2
	CZ1-6		CE1-6	黄绿双色(YE-GR)	PE

电缆 Cable	操纵箱侧插头 COP joint		轿顶侧插头 Car-top joint		电缆线编号 Cable wire NO.	电气线号 Design line NO.
	型号 Type	编号 NO.	型号 Type	编号 NO.		
C02B (2x2P)x0.75 mm² 屏蔽双绞线)	H0.75/16	CZ2-1	1-480708-0(插针型号350536-1)	CE2-1	黑(Bl)1	401
		CZ2-2		CE2-2	黑(Bl)2	402
		CZ2-3		CE2-3	黑(Bl)3	TXCA
		CZ2-4		CE2-4	黑(Bl)4	TXDA
C02C 8x0.5mm²	H0.75/16	CZ3-1		CE2-5	黑(Bl)1	PH1
		CZ3-2		CE2-6	黑(Bl)2	PH2
		CZ3-3		CE2-7	黑(Bl)3	PH3
		CZ3-4		CE2-8	黑(Bl)4	PH4
		CZ3-5		CE2-9	黑(Bl)5	725
		CZ3-6		CE2-10	黑(Bl)6	724
		CZ3-7		CE2-11	黑(Bl)7	722
		CZ3-8		CE2-12	黑(Bl)8	720

C02D (指令通讯线command cable)

轿顶检修盒侧插头 Car top control box joint	主操纵箱侧连接位置 Main COP	电缆线编号 Cable wire NO.
S50-COP-CN7	S50-PCE-CN2	CO2D

C03A(4x0.5mm²)

主操纵箱侧接插件 Plug in the main COP		副操纵箱侧接插件 Sub-operating panel		电缆线编号 Cable wire NO.	电气线号 Electric line NO.
型号 (Model)	编号 (NO.)	型号 (Model)	编号(NO.)		
1-480763-0	CZ3A-1	1-480763-0	FZ3A-1	黑(Bl)1	725
	CZ3A-2		FZ3A-2	黑(Bl)2	724
	CZ3A-3		FZ3A-3	黑(Bl)3	721
	CZ3A-4		FZ3A-4	黑(Bl)4	720

C03B[(2x2Px0.75mm² （屏蔽双绞线)]

主操纵箱侧接插件 Plug in the main COP		副操纵箱侧接插件 Sub-operating panel		电缆线编号 Cable wire NO.	电气线号 Electric line NO.
型号 (Model)	编号 (NO.)	型号 (Model)	编号(NO.)		
1-480702-0	ZXX-1	1-480702-0	FXX-1	黑(Bl) 1	401
	ZXX-2		FXX-2	黑(Bl) 2	402
	ZXX-3		FXX-3	黑(Bl) 3	TXCA
	ZXX-4		FXX-4	黑(Bl) 4	TXDA

C03C (指令通讯线command cable)

轿顶检修盒侧插头 Car top control box joint	副操纵箱侧连接位置 Sub-operating panel	电缆线编号 Cable wire NO.
S50-COP-CN8	S50-PCE-CN2	CO3C

计算机存档	K07000022-Ae2			设 计			工 艺		
				校 对			标准化		
Ae2	Z11T-C-171211B	陈颖杰	2017.12.11	审 核			批 准		
版本号	更改文件号	更改人	日 期	共 1 页	第 1 页	轿厢连接线 Wiring of car			
宁波宏大电梯有限公司			部门代号	图 幅	A4	产品分类号	K07000022		
			S5	比 例					

C06(12x0.75+1x1.5mm^2)

轿顶检修盒侧接插件 Plug in inspection box on car top		前门门机侧 Front door machine			电缆去向 Direction of cable	电缆线编号 Cable wire NO.	电气线号 Electric line NO.
型号 (Model)	编号 (NO.)	型号 (Model)	编号 (NO.)				
1-480708-0 (插针型号350536-1)	CF4-1	1-480708-0 (插针型号350536-1)	C06-1	AC1	前门门机 Front door machine	黑(Bl) 1	753
	CF4-2		C06-2	AC2		黑(Bl) 2	754
	CF4-3		C06-3	COM		黑(Bl) 3	610
	CF4-4		C06-4	KM		黑(Bl) 4	611
	CF4-5		C06-5	GM		黑(Bl) 5	612
	CF4-6		C06-6	QGM		黑(Bl) 6	616
	CF4-7		C06-7	XKM		黑(Bl) 7	346
	CF4-8		C06-8	401		黑(Bl) 8	401
	CF4-9		C06-9	XGM		黑(Bl) 9	348
	CF4-10		C06-10	K1		黑(Bl) 10	319
	CF4-11		C06-11	K4		黑(Bl) 11	319A
	CF4-12		C06-12	PE		黄绿双色(YE-GR)	PE

C07(12x0.75+1x1.5mm^2)

轿顶检修盒侧接插件 Plug in inspection box on car top		后门门机侧 Back door machine			电缆去向 Direction of cable	电缆线编号 Cable wire NO.	电气线号 Electric line NO.
型号 (Model)	编号 (NO.)	型号 (Model)	编号 (NO.)				
1-480708-0 (插针型号350536-1)	CF6-1	1-480708-0 (插针型号350536-1)	C07-1	AC1	后门门机 Back door machine	黑(Bl) 1	753
	CF6-2		C07-2	AC2		黑(Bl) 2	754
	CF6-3		C07-3	COM		黑(Bl) 3	613
	CF6-4		C07-4	KM		黑(Bl) 4	614
	CF6-5		C07-5	GM		黑(Bl) 5	615
	CF6-6		C07-6	1QGM		黑(Bl) 6	617
	CF6-7		C07-7	1XKM		黑(Bl) 7	347
	CF6-8		C07-8	401		黑(Bl) 8	401
	CF6-9		C07-9	1XGM		黑(Bl) 9	349
	CF6-10		C07-10	K1		黑(Bl) 10	319A
	CF6-11		C07-11	K4		黑(Bl) 11	320
	CF6-12		C07-12	PE		黄绿双色(YE-GR)	PE

C08(2x0.75+1x1.5mm^2)

轿顶检修盒侧接插件 Plug in inspection box on car top		安全钳开关侧 Car safety mechanism switch		电缆去向 Direction of cable	电缆线编号 Cable wire NO.	电气线号 Electric line NO.
型号 (Model)	编号 (NO.)	型号 (Model)	编号 (NO.)			
458103	ST1-1	1-480700-0	1	轿厢安全钳开关 Car safety mechanism switch	黑(Bl) 1	310
	ST1-2		2		黑(Bl) 2	310A
	ST1-3		3		黄绿双色(YE-GR)	PE

C09(2x0.75+1x1.5mm^2)

轿顶检修盒侧接插件 Plug in inspection box on car top		安全窗开关侧 Car safety window switch		电缆去向 Direction of cable	电缆线编号 Cable wire NO.	电气线号 Electric line NO.
型号 (Model)	编号 (NO.)	型号 (Model)	编号 (NO.)			
458103	ST4-1	H0.75/16	1	安全窗开关 Car safety window switch	黑(Bl) 1	312
	ST4-2		2		黑(Bl) 2	391
	ST4-3		3		黄绿双色(YE-GR)	PE

计算机存档	K07000023(1)-Ae2			设计			工艺		
				校对			标准化		
Ae2	Z11T-C-170724A	陈颖杰	2017.07.24	审核			批准		
版本号	更改文件号	更改人	日期	共 3 页	第 1 页	轿顶分支电缆布线图 Subordinate cable of car top			
宁波宏大电梯有限公司			部门代号	图幅	A4	产品分类号	K07000023		
			S5	比例					

C10(2x0.75+1x1.5mm^2)

轿顶检修盒侧接插件 Plug in inspection box on car top		轿厢照明灯侧 Car lamp		电缆去向 Direction of cable	电缆线编号 Cable wire NO.	电气线号 Electric line NO.
型 号(Model)	编 号 (NO.)	型 号 (Model)	编 号 (NO.)			
1-480700-0 (插针:350536-1)	CF1-1	1-480700-0	1	轿厢照明灯 Car lamp	黑(Bl) 1	705
	CF1-2		2		黑(Bl) 2	706
	CF1-3		PE		黄绿双色(YE-GR)	PE

C11(2x0.75+1x1.5mm^2)

轿顶检修盒侧接插件 Plug in inspection box on car top		轿厢风扇侧 Car fan		电缆去向 Direction of cable	电缆线编号 Cable wire NO.	电气线号 Electric line NO.
型 号(Model)	编 号 (NO.)	型 号 (Model)	编 号 (NO.)			
1-480700-0 (插针:350536-1)	CF2-1	H0.75/16	1	轿厢风扇 Car fan	黑(Bl) 1	707
	CF2-2		2		黑(Bl) 2	706
	CF2-3		PE		黄绿双色(YE-GR)	PE

C12A(自带插头)

轿顶检修盒侧接插件 Plug in inspection box on car top		前门光幕侧 Front door light screen	电缆去向 Direction of cable	电缆线编号 Cable wire NO.	电气线号 Electric line NO.
型 号(Model)	编 号 (NO.)	编 号 (NO.)			
1-480702-0 (插针型号350536-1)	CF3A-1	VCC	前门光幕 Front door light screen	红色(rd)1	401
	CF3A-2	GND		蓝色(bu)2	402
	CF3A-3	COM		黄色(ye)3	COM
	CF3A-4	OUT		绿色(gr)4	815

C12B(自带插头)

轿顶检修盒侧接插件 Plug in inspection box on car top		后门光幕侧 Back door light screen	电缆去向 Direction of cable	电缆线编号 Cable wire NO.	电气线号 Electric line NO.
型 号(Model)	编 号 (NO.)	编 号 (NO.)			
1-480702-0 (插针型号350536-1)	CF3B-1	VCC	前门光幕 Front door light screen	红色(rd)1	401
	CF3B-2	GND		蓝色(bu)2	402
	CF3B-3	COM		黄色(ye)3	COM
	CF3B-4	OUT		绿色(gr)4	815

C13A(自带插头)

轿顶检修盒侧接插件 Plug in inspection box on car top		前门光幕侧 Front door light screen	电缆去向 Direction of cable	电缆线编号 Cable wire NO.	电气线号 Electric line NO.
型 号(Model)	编 号 (NO.)	编 号 (NO.)			
1-480702-0 (插针型号350536-1)	CF5A-1	VCC	后门光幕 Back door light screen	红色(rd)1	401
	CF5A-2	GND		蓝色(bu)2	402
	CF5A-3	COM		黄色(ye)3	COM
	CF5A-4	OUT		绿色(gr)4	815A

C13B(自带插头)

轿顶检修盒侧接插件 Plug in inspection box on car top		后门光幕侧 Back door light screen	电缆去向 Direction of cable	电缆线编号 Cable wire NO.	电气线号 Electric line NO.
型 号(Model)	编 号 (NO.)	编 号 (NO.)			
1-480702-0 (插针型号350536-1)	CF5B-1	VCC	后门光幕 Back door light screen	红色(rd)1	401
	CF5B-2	GND		蓝色(bu)2	402
	CF5B-3	COM		黄色(ye)3	COM
	CF5B-4	OUT		绿色(gr)4	815A

C14(2x0.75+1x1.5mm^2)

轿顶检修盒侧接插件 Plug in inspection box on car top		轿顶照明装置侧 Car top lamp		电缆去向 Direction of cable	电缆线编号 Cable wire NO.	电气线号 Electric line NO.
型 号(Model)	编 号 (NO.)	型 号 (Model)	编 号 (NO.)			
1-480700-0 (插针:350536-1)	CF9-1	H0.75/16	N	轿顶照明灯 Car top lamp	黑(Bl) 1	704
	CF9-2		L		黑(Bl) 2	703B
	CF9-3		PE		黄绿双色(YE-GR)	PE

计算机存档	K07000023(2)-Ae0			设 计			工 艺	
				校 对			标准化	
Ae0				审 核			批 准	
版本号	更改文件号	更改人	日 期	共 3 页	第 2 页	轿顶分支电缆布线图 Subordinate cable of car top		
宁波宏大电梯有限公司			部门代号 S5	图 幅	A4	产品分类号	K07000023	
				比 例				

C15(3x0.5mm^2)

轿顶检修盒侧接插件 Plug in inspection box on car top		称重装置侧 Overload device		电缆去向 Direction of cable	电缆线编号 Cable wire NO.	电气线号 Electric line NO.
型 号(Model)	编 号 (NO.)	型 号 (Model)	编 号 (NO.)			
1-480702-0 (插针350536-1)	CF7-1	RV1.25-4	S(1/2)-1	轿厢称重装置 Car overload device	棕 (Br)	401
	CF7-2		S1-2		黑 (Bl)	824
	CF7-3		S2-2		灰 (Gr)	825

C16(2x0.75+1x1.5mm^2)

轿顶检修盒侧接插件 Plug in inspection box on car top		轿厢定位装置侧 Measure car position switch		电缆去向 Direction of cable	电缆线编号 Cable wire NO.	电气线号 Electric line NO.
型 号(Model)	编 号(NO.)	型 号 (Model)	编 号 (NO.)			
458103	ST3-1	H0.75/16	1	轿厢定位装置 Car inspection positioning switch	黑(Bl) 1	311
	ST3-2		2		黑(Bl) 2	312
	ST3-3		3		黄绿双色(YE-GR)	PE

C17-1(自带插头)

轿顶检修盒侧接插件 Plug in inspection box on car top		电缆去向 Direction of cable	电缆线编号 Cable wire NO.	电气线号 Electric line NO.
型 号(Model)	编 号(NO.)			
5557-4P	YMQ-S-1	轿厢平层位置开关 Car level position switch	棕 (Br)	401
	YMQ-S-2		蓝 (Blu)	402
	YMQ-S-3		黑 (Bl)	802S

C17-2(自带插头)

轿顶检修盒侧接插件 Plug in inspection box on car top		电缆去向 Direction of cable	电缆线编号 Cable wire NO.	电气线号 Electric line NO.
型 号(Model)	编 号(NO.)			
5557-4P	YMQ-A-1	轿厢门区位置开关 Car door zone position switch	棕 (Br)	401
	YMQ-A-2		蓝 (Blu)	402
	YMQ-A-3		黑 (Bl)	802A

C17-3(自带插头)

轿顶检修盒侧接插件 Plug in inspection box on car top		电缆去向 Direction of cable	电缆线编号 Cable wire NO.	电气线号 Electric line NO.
型 号(Model)	编 号(NO.)			
5557-4P	YMQ-B-1	轿厢门区位置开关 Car door zone position switch	棕 (Br)	401
	YMQ-B-2		蓝 (Blu)	402
	YMQ-B-3		黑 (Bl)	802B

C17-4(自带插头)

轿顶检修盒侧接插件 Plug in inspection box on car top		电缆去向 Direction of cable	电缆线编号 Cable wire NO.	电气线号 Electric line NO.
型 号(Model)	编 号(NO.)			
5557-4P	YMQ-D-1	轿厢平层位置开关 Car level position switch	棕 (Br)	401
	YMQ-D-2		蓝 (Blu)	402
	YMQ-D-3		黑 (Bl)	802D

C18-1(自带插头)

轿顶检修盒侧接插件 Plug in inspection box on car top		电缆去向 Direction of cable	电缆线编号 Cable wire NO.	电气线号 Electric line NO.
型 号(Model)	编 号(NO.)			
5557-2P	SXY-1	轿厢上强换开关 Up force slowdown switch	棕 (Br)	401
	SXY-2		黑 (Bl)	811

C18-2(自带插头)

轿顶检修盒侧接插件 Plug in inspection box on car top		电缆去向 Direction of cable	电缆线编号 Cable wire NO.	电气线号 Electric line NO.
型 号(Model)	编 号(NO.)			
5557-2P	SXD-1	轿厢下强换开关 Down force slowdown switch	棕 (Br)	401
	SXD-2		黑 (Bl)	810

C19(2x0.5mm^2)

轿顶检修盒侧接插件 Plug in inspection box on car top		轿底警示装置侧 Car bottom caution device		电缆去向 Direction of cable	电缆线编号 Cable wire NO.	电气线号 Electric line NO.
型 号(Model)	编 号 (NO.)	型 号 (Model)	编 号 (NO.)			
1-480700-0 (插针350536-1)	CF8-1	1-480700-0	1	轿底警示装置侧 Car bottom caution device	黑(Bl) 1	913
	CF8-2		2		黑(Bl) 2	402

C20(2x0.75+1x1.5mm^2)

轿顶检修盒侧接插件 Plug in inspection box on car top		极限开关侧 Limit switch		电缆去向 Direction of cable	电缆线编号 Cable wire NO.	电气线号 Electric line NO.
型 号(Model)	编 号 (NO.)	型 号 (Model)	编 号 (NO.)			
458103	ST2-1	H0.75/16	1	极限开关 Limit switch	黑(Bl) 1	310A
	ST2-2		2		黑(Bl) 2	311
	ST2-3		3		黄绿双色(YE-GR)	PE

C21(10x0.5mm^2)

端子型号 Terminal model	操纵箱侧 Control box side	电缆线编号 Cable wire NO.	残疾人操纵箱侧 Disabled operator's side
1-480704-0	G	黑(Bl)1	G
	Y	黑(Bl)2	Y
	M	黑(Bl)3	M
	725	黑(Bl)4	725
	724	黑(Bl)5	724
1-480763-0	DK	黑(Bl)6	DK
	AKM	黑(Bl)7	AKM
	DKM	黑(Bl)8	DKM
	AGM	黑(Bl)9	AGM
	DGM	黑(Bl)10	DGM

计算机存档	K07000023(3)-Ae2			设 计			工 艺	
				校 对			标准化	
Ae2	Z11T-C-171211B	陈颖杰	2017.12.11	审 核			批 准	
版本号	更改文件号	更改人	日 期	共 3 页	第 3 页	轿顶分支电缆布线图 Subordinate cable of car top		
宁波宏大电梯有限公司			部门代号	图 幅	A4	产品分类号	K07000023	
			S5	比 例				

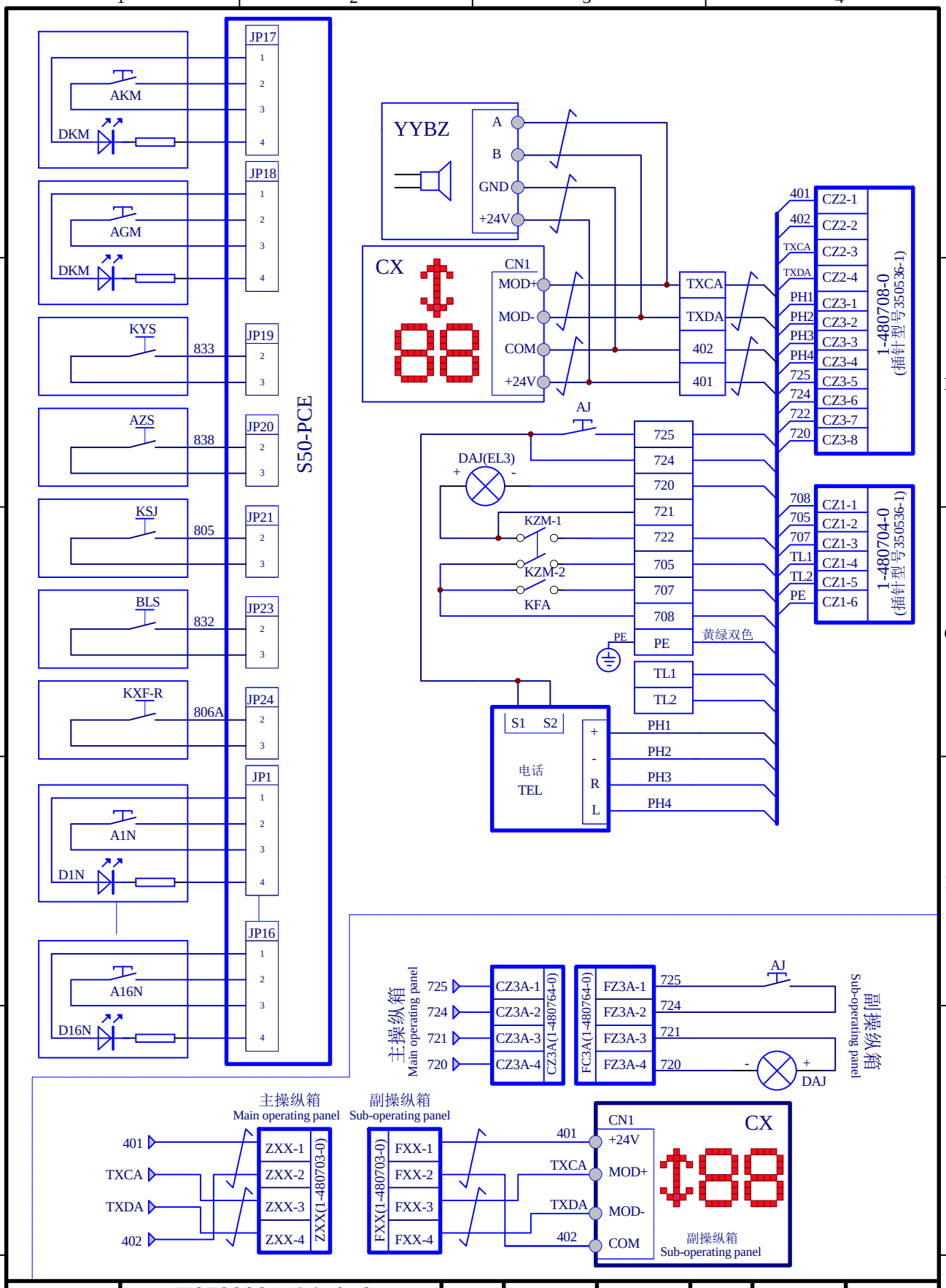

计算机存档	K07000024(1)-Ae0			设 计			工 艺	
				校 对			标准化	
Ae0				审 核			批 准	
版本号	更改文件号	更改人	日 期	共 2 页	第 1 页	操纵箱接线图 Wiring of car operation panel		
宁波宏大电梯有限公司			部门代号	图 幅	A4			
			S5	比 例		产品分类号	K07000024	

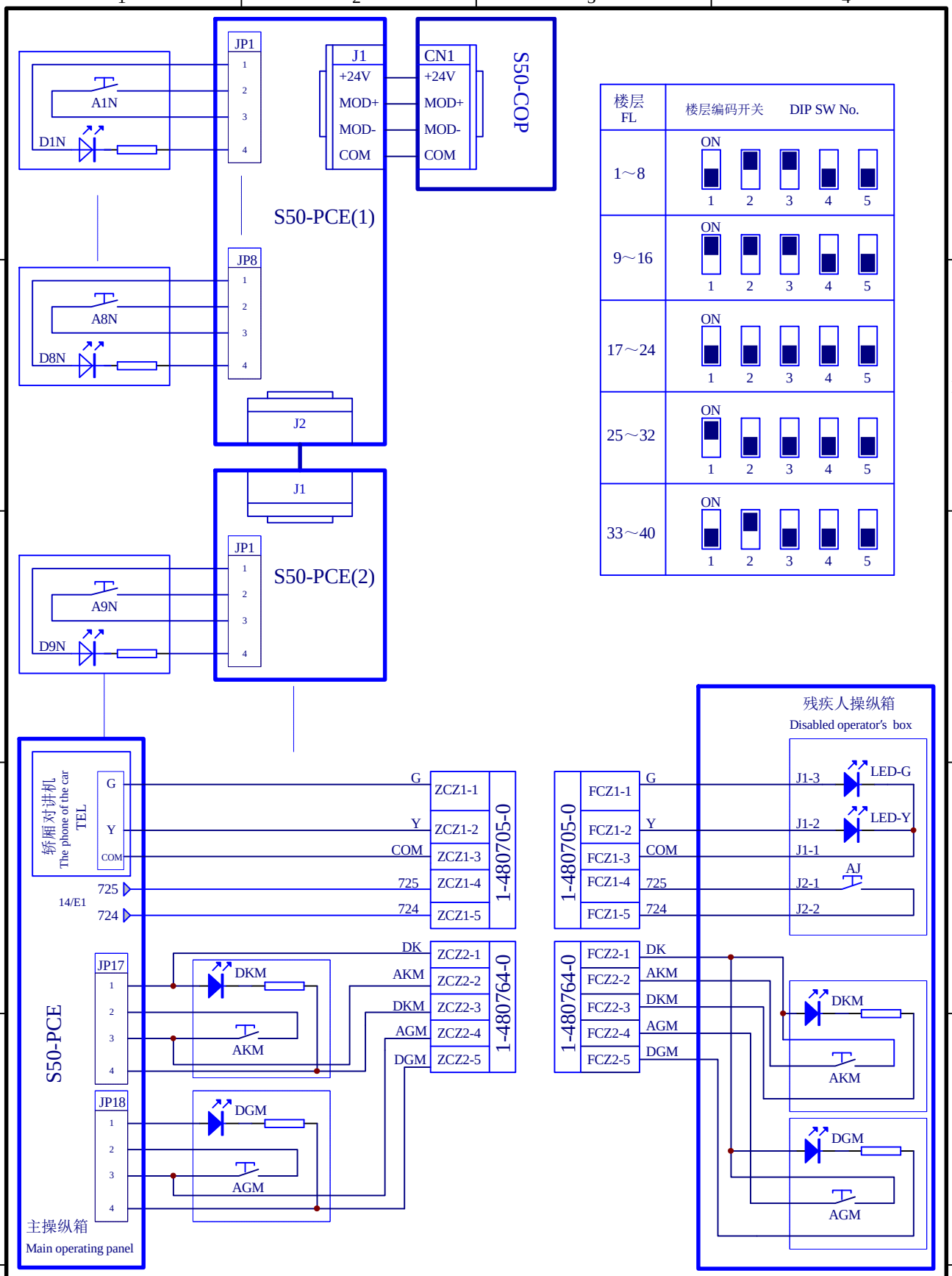

计算机存档	K07000024(2)-Ae0			设 计			工 艺	
				校 对			标准化	
Ae0				审 核			批 准	
版本号	更改文件号	更改人	日 期	共 2 页	第 2 页	操纵箱接线图 Wiring of car operation panel		
宁波宏大电梯有限公司			部门代号	图 幅	A4			
			S5	比 例		产品分类号	K07000024	

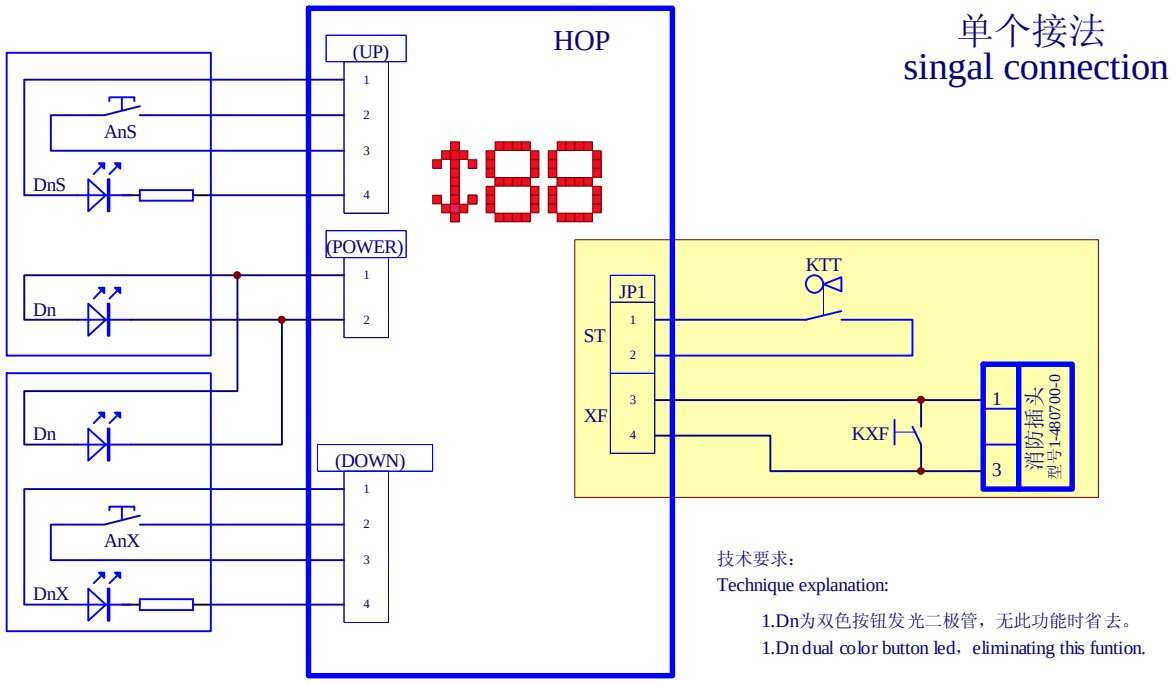

技术要求:
Technique explanation:

1.Dn为双色按钮发光二极管，无此功能时省去。
1.Dn dual color button led，eliminating this funtion.

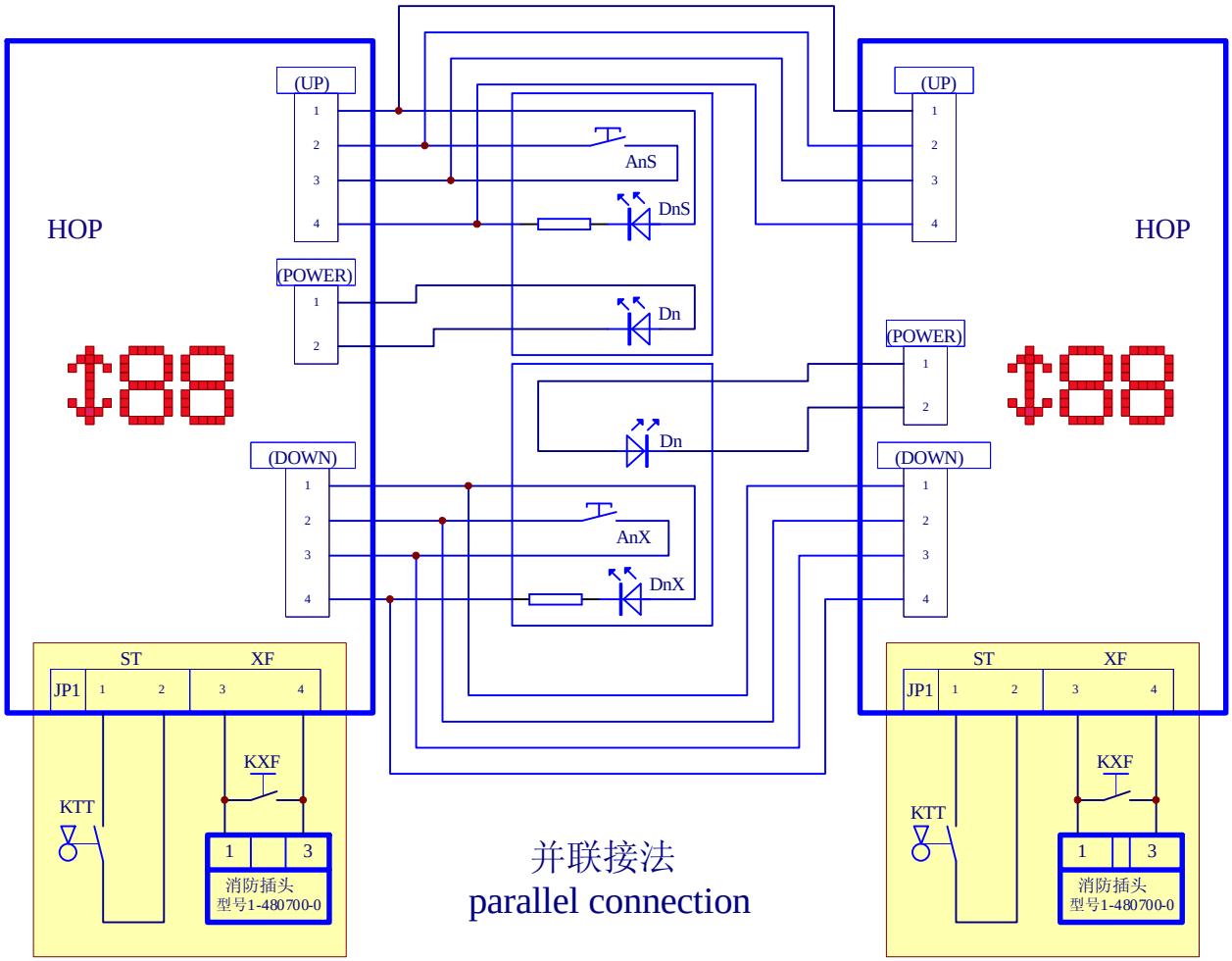

计算机存档	K07000025-Ae0			设 计			工 艺	
				校 对			标准化	
Ae0				审 核			批 准	
版本号	更改文件号	更改人	日 期	共 1 页	第 1 页	召唤盒接线图 Wiring of calling box		
宁波宏大电梯有限公司			部门代号	图 幅	A4	产品分类号	K07000025	
			S5	比 例				

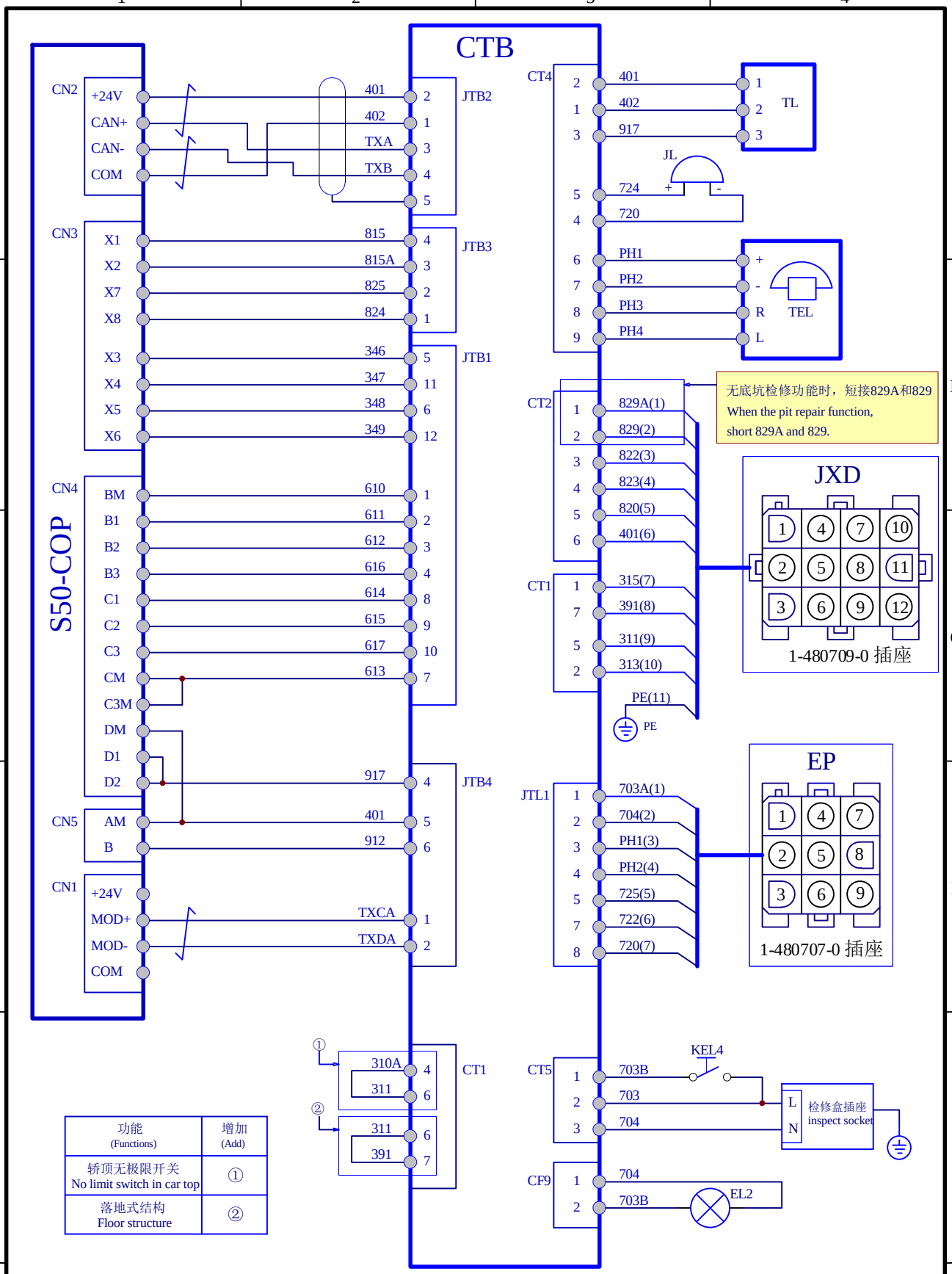

功能 (Functions)	增加 (Add)
轿顶无极限开关 No limit switch in car top	①
落地式结构 Floor structure	②

计算机存档	K07000026-Ae2			设 计			工 艺	
				校 对			标准化	
Ae2	Z11T-C-170607A	陈颖杰	2017.06.07	审 核			批 准	
版本号	更改文件号	更改人	日 期	共 1 页	第 1 页	轿顶检修盒接线图 Wiring of inspection box on car top		
宁波宏大电梯有限公司			部门代号	图 幅	A4	产品分类号	K07000026	
			S5	比 例				

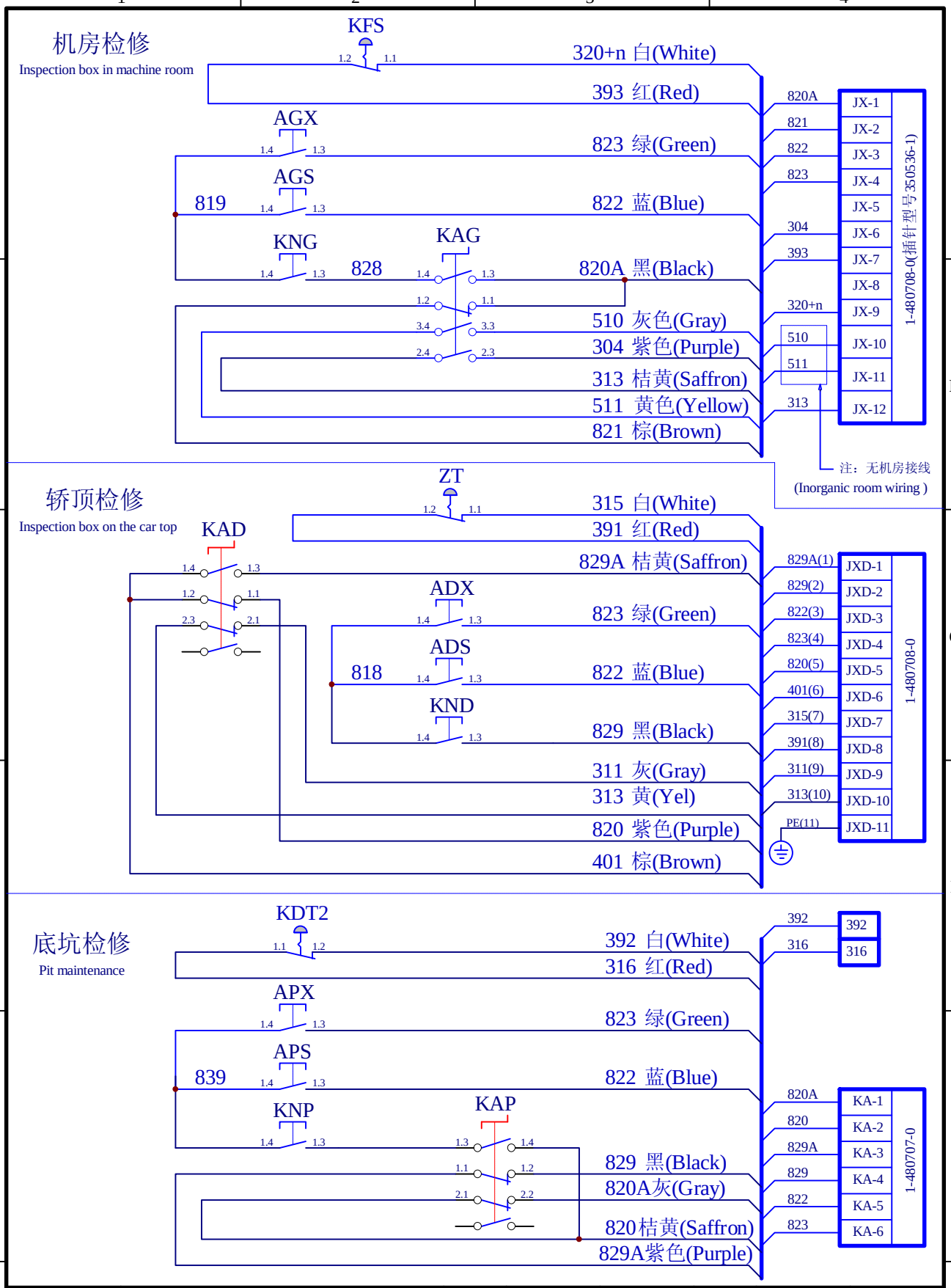

计算机存档	K07000027-Ae0			设 计			工 艺	
				校 对			标准化	
Ae0				审 核			批 准	
版本号	更改文件号	更改人	日 期	共 1 页	第 1 页	检修回路接线图 Wiring of inspection box		
宁波宏大电梯有限公司			部门代号	图 幅	A4	产品分类号	K07000027	
			S5	比 例				

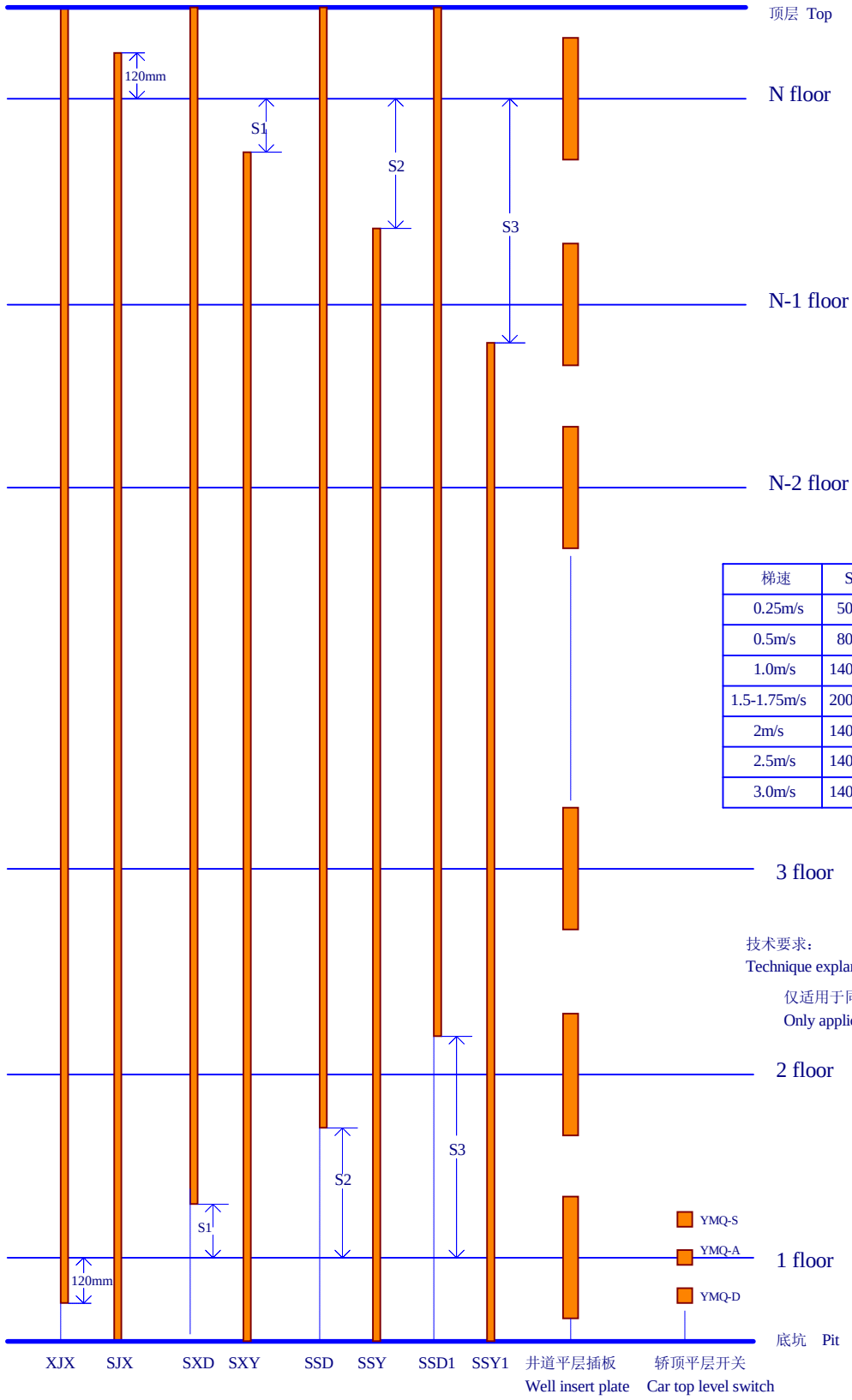

梯速	S1	S2	S3
0.25m/s	500mm		
0.5m/s	800mm		
1.0m/s	1400mm		
1.5-1.75m/s	2000mm		
2m/s	1400mm	2500mm	
2.5m/s	1400mm	3000mm	
3.0m/s	1400mm	3000mm	8000mm

技术要求:
Technique explanation:

仅适用于同步电机
Only applicable to synchronous machine.

计算机存档	K07000028(1)-Ae0			设 计			工 艺	
				校 对			标准化	
Ae0				审 核			批 准	
版本号	更改文件号	更改人	日 期	共 2 页	第 1 页	井道信息布置图 Shaft copying configuration		
宁波宏大电梯有限公司			部门代号	图 幅	A4	产品分类号	K07000028	
			S5	比 例				

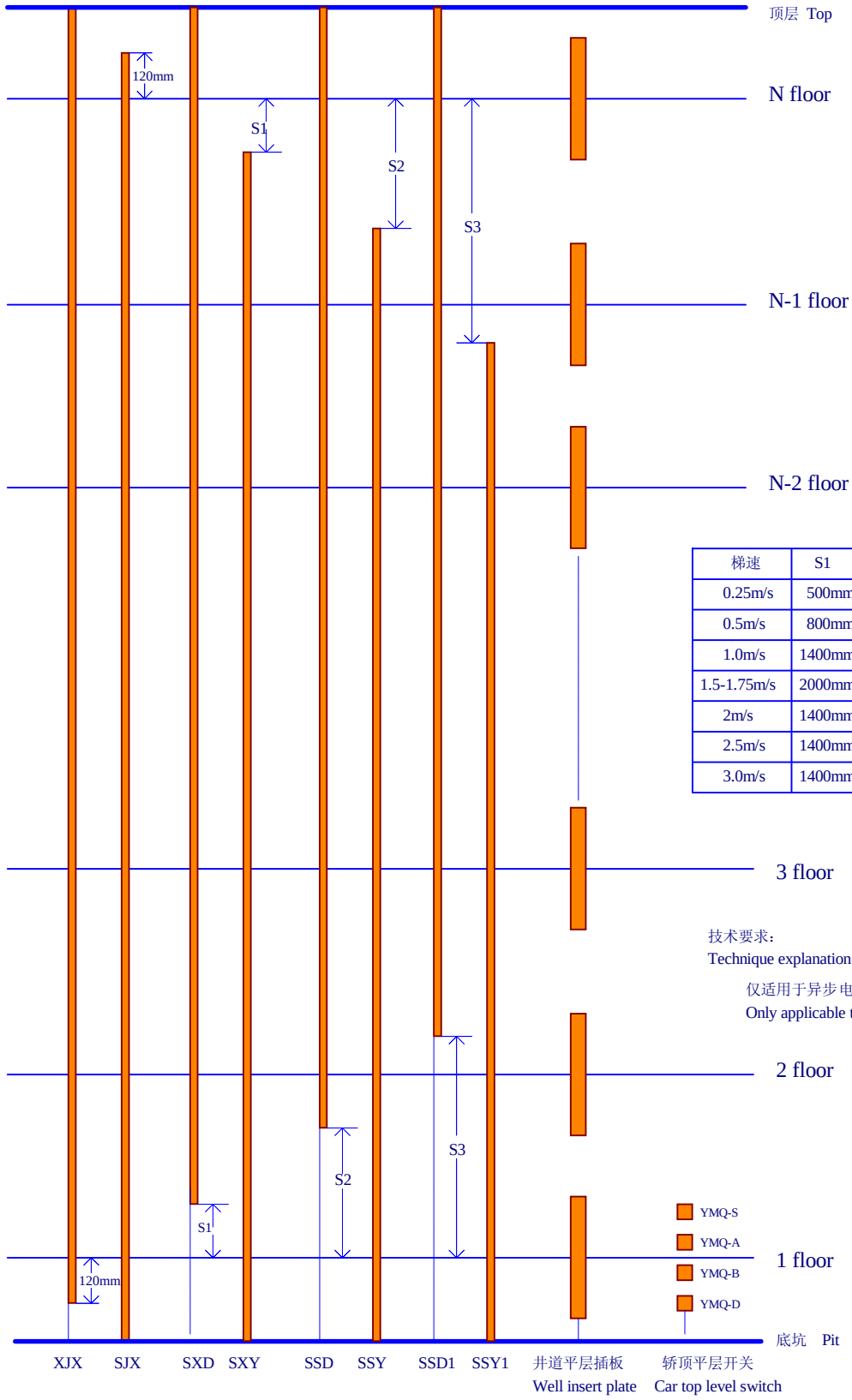

梯速	S1	S2	S3
0.25m/s	500mm		
0.5m/s	800mm		
1.0m/s	1400mm		
1.5-1.75m/s	2000mm		
2m/s	1400mm	2500mm	
2.5m/s	1400mm	3000mm	
3.0m/s	1400mm	3000mm	8000mm

技术要求:
Technique explanation:

仅适用于异步电机
Only applicable to asynchronous machine

计算机存档	K07000028(2)-Ae0			设 计			工 艺	
				校 对			标准化	
Ae0				审 核			批 准	
版本号	更改文件号	更改人	日 期	共 2 页	第 2 页	井道信息布置图 Shaft copying configuration		
宁波宏大电梯有限公司			部门代号	图 幅	A4	产品分类号	K07000028	
			S5	比 例				

控制柜插件板端口配置图
Port configuration of plug board in control cabinet

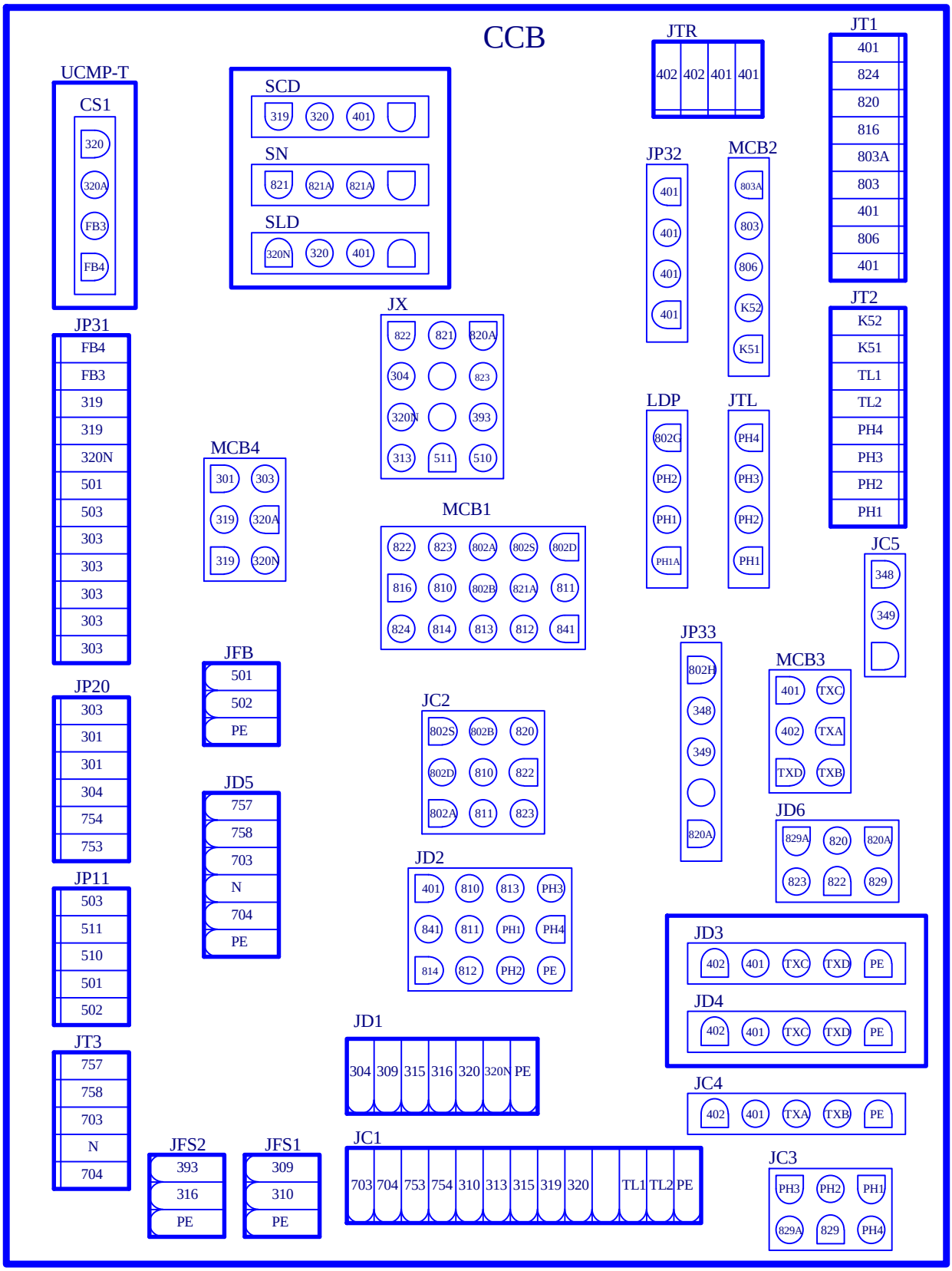

计算机存档	K07000029(1)-Ae1			设 计			工 艺		
				校 对			标准化		
Ae1	Z11T-C-171025A	陈颖杰	2017.10.25	审 核			批 准		
版本号	更改文件号	更改人	日 期	共 2 页	第 1 页	端口配置图 Port configuration			
宁波宏大电梯有限公司			部门代号	图 幅	A4	产品分类号	K07000029		
			S5	比 例					

轿顶插件板端口配置图
Port configuration of plug board in car top

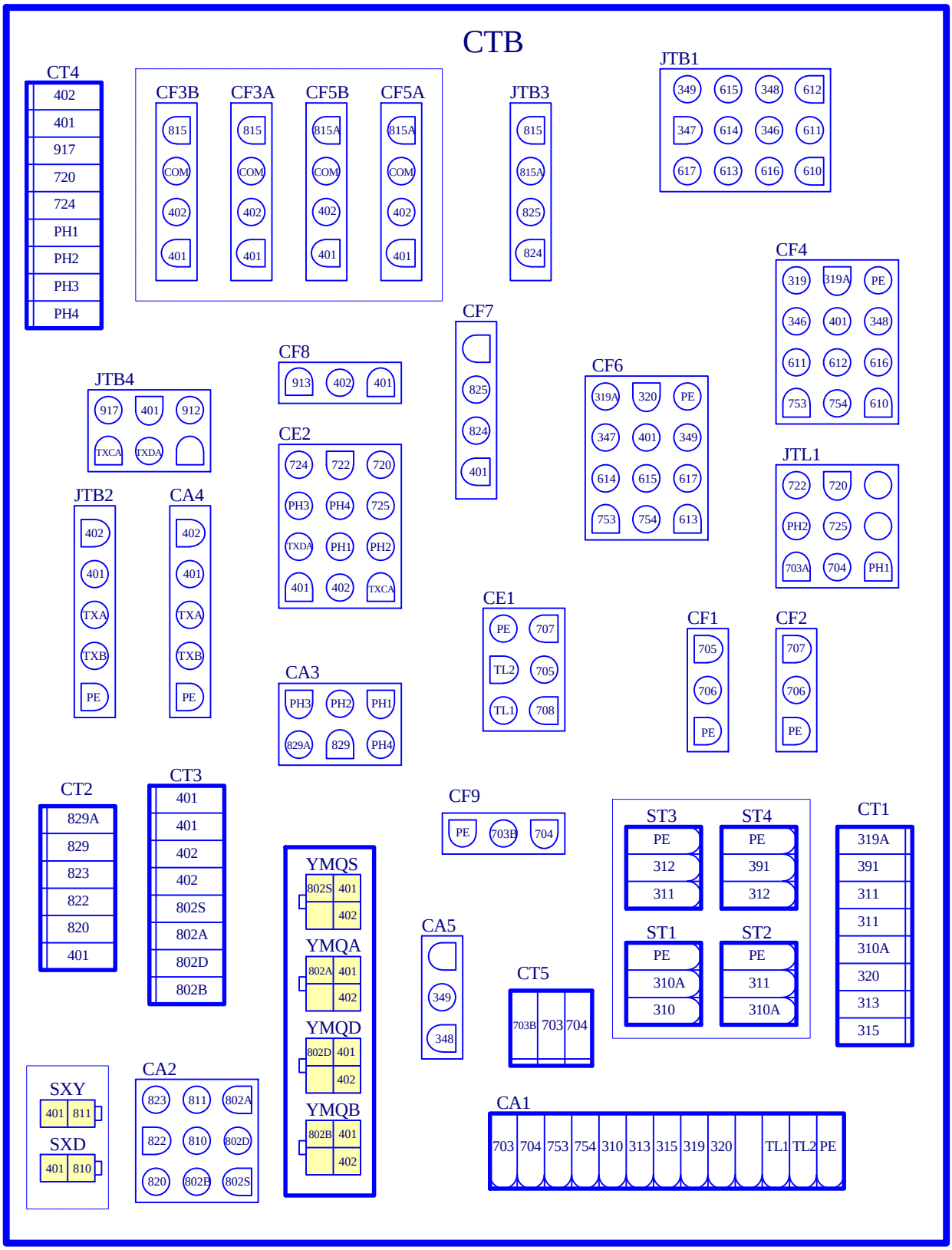

计算机存档	K07000029(2)-Ae0			设 计			工 艺	
				校 对			标准化	
Ae0				审 核			批 准	
版本号	更改文件号	更改人	日 期	共 2 页	第 2 页	端口配置图 Port configuration		
宁波宏大电梯有限公司			部门代号	图 幅	A4	产品分类号	K07000029	
			S5	比 例				

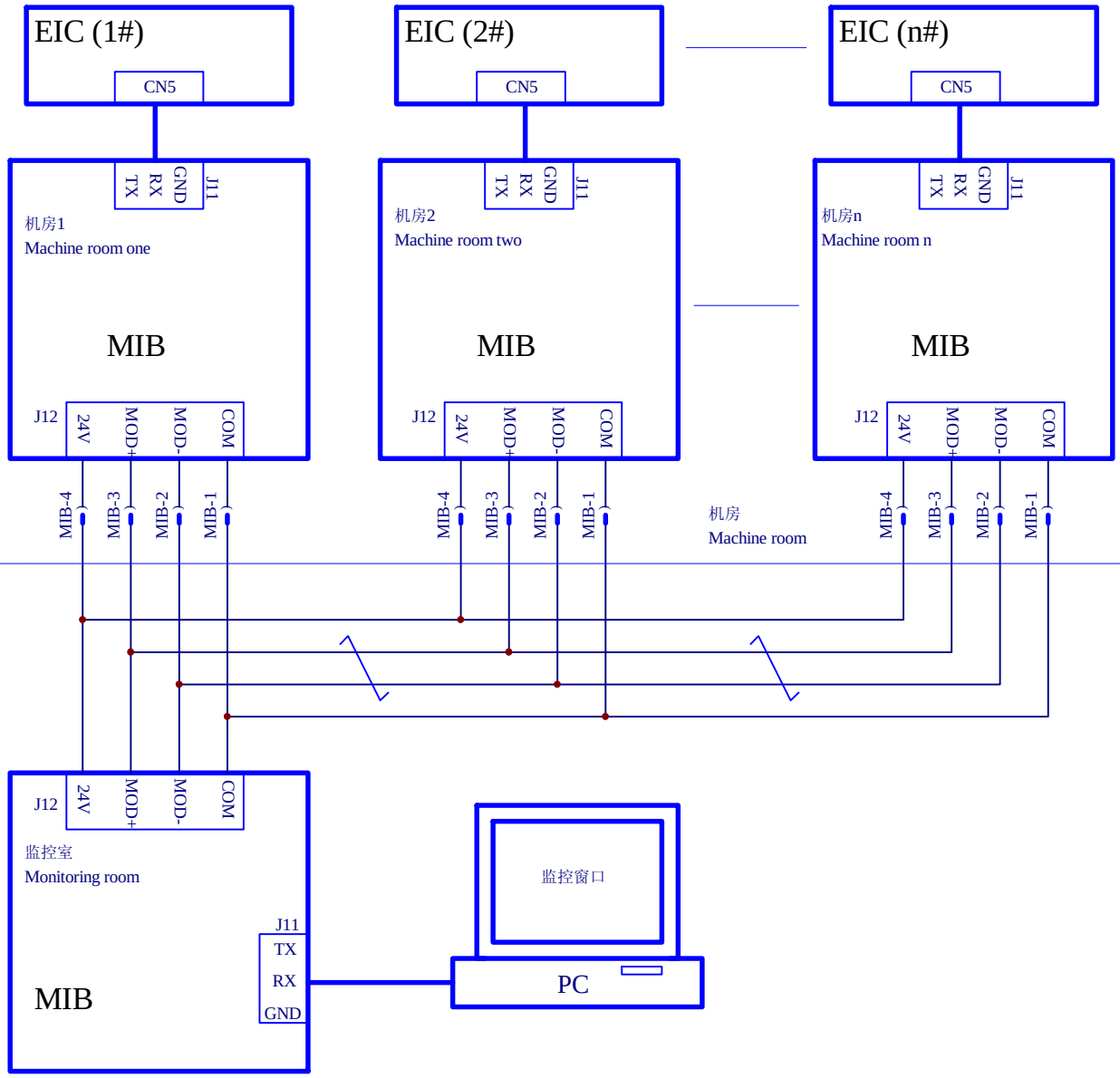

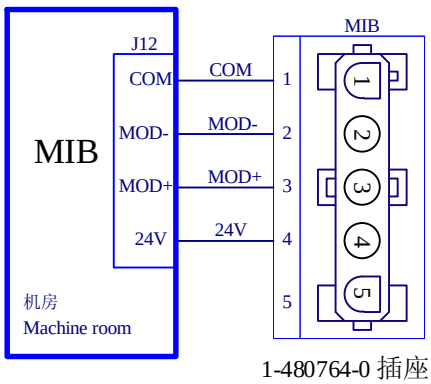

1-480764-0 插座

计算机存档	K07000030-Ae0			设 计			工 艺	
				校 对			标准化	
Ae0				审 核			批 准	
版本号	更改文件号	更改人	日 期	共 1 页	第 1 页	小区远程监控 Remote monitoring		
宁波宏大电梯有限公司			部门代号	图 幅	A4	产品分类号	K07000030	
			S5	比 例				

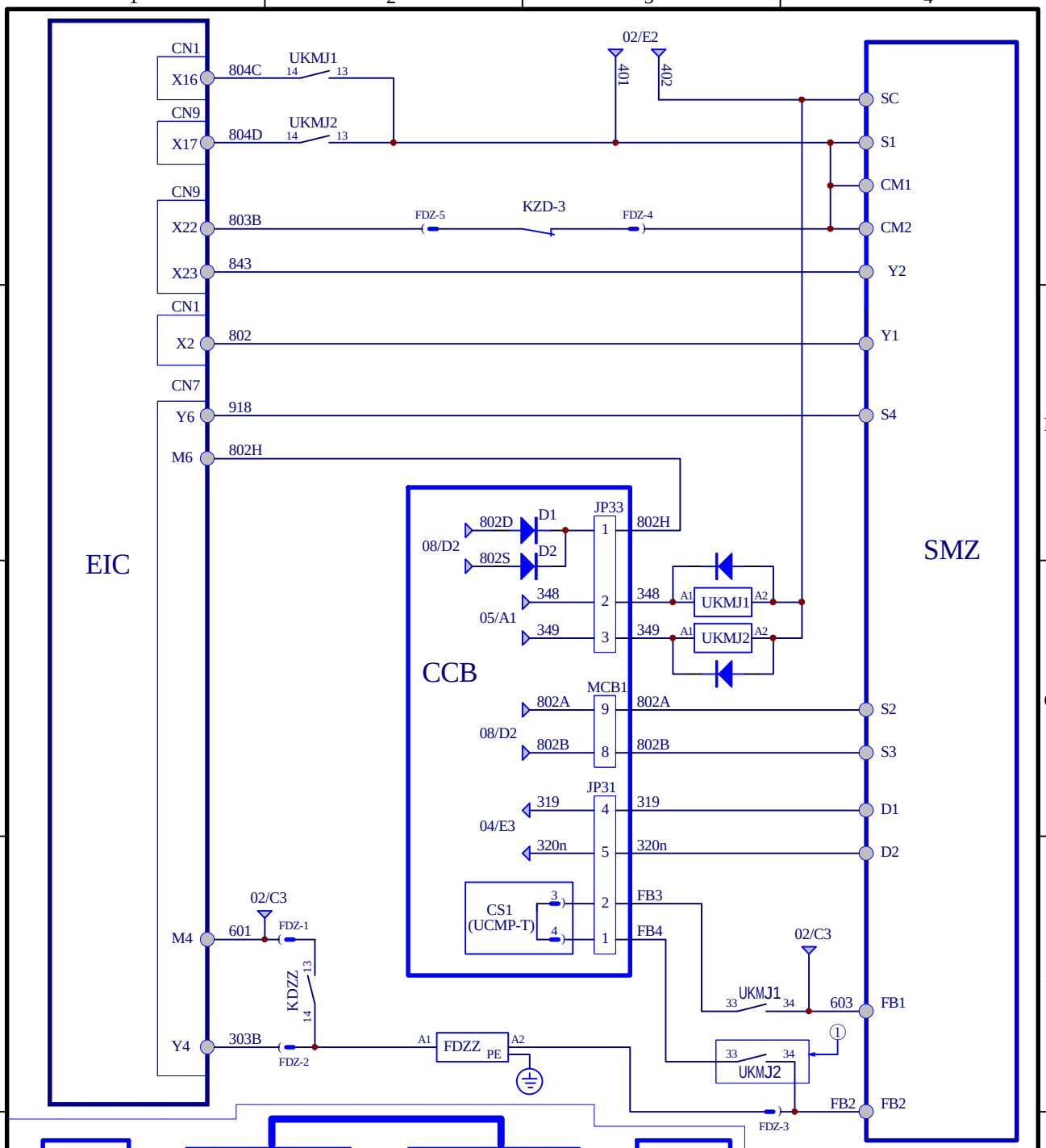

功能 (Functions)	增加 (Add)
双轿门时 Two car doors	①

技术说明:
Technique explanation:

仅适用于异步电机
Only for induction motors

计算机存档	K07000031(1)-Ae2			设 计			工 艺	
				校 对			标准化	
Ae2	Z11T-C-170724A	陈颖杰	2017.07.24	审 核			批 准	
版本号	更改文件号	更改人	日 期	共 2 页	第 1 页	UCMP控制回路 UCMP control circuit		
宁波宏大电梯有限公司			部门代号	图 幅	A4	产品分类号	K07000031	
			S5	比 例				

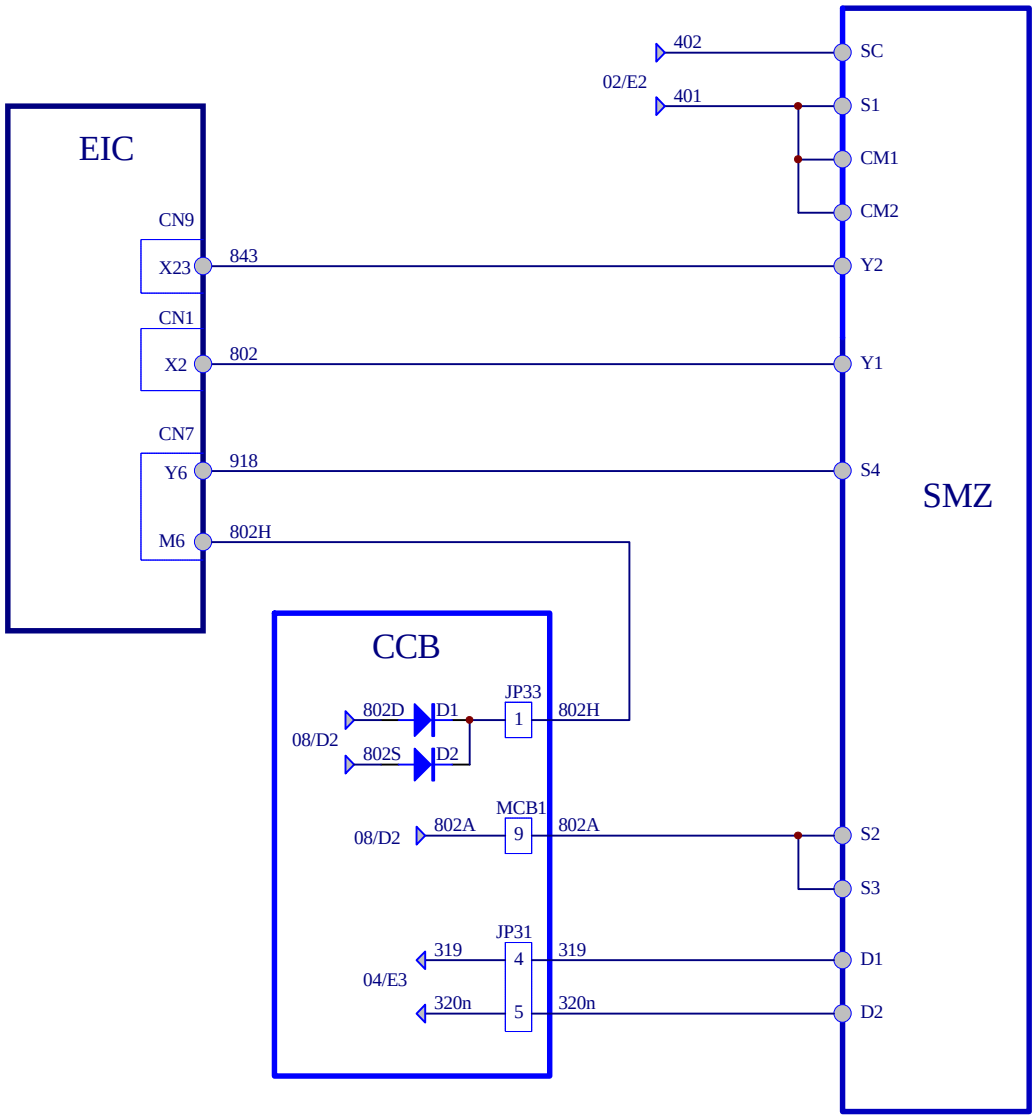

技术说明:
Technique explanation:

仅适用于同步无齿曳引电机
Only applicable to PM motor

计算机存档	K07000031(2)-Ae0			设 计			工 艺		
				校 对			标准化		
Ae0				审 核			批 准		
版本号	更改文件号	更改人	日 期	共 2 页	第 2 页	UCMP控制回路 UCMP control circuit			
宁波宏大电梯有限公司			部门代号	图 幅	A4	产品分类号	K07000031		
			S5	比 例					

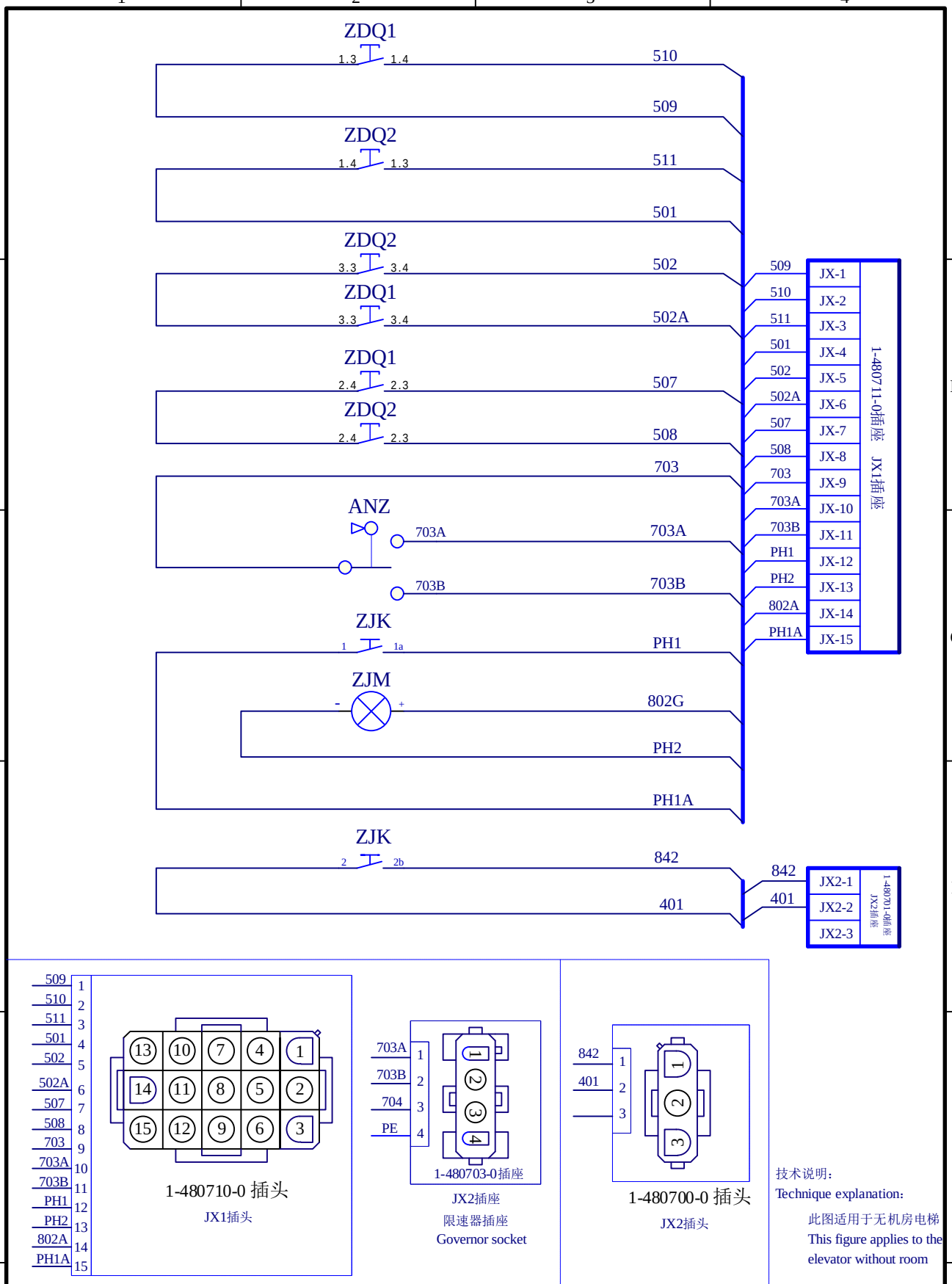

技术说明：
Technique explanation:

此图适用于无机房电梯
This figure applies to the elevator without room

计算机存档	K07000032-Ae1			设 计			工 艺		
				校 对			标准化		
Ae1	Z11T-C-171025A	陈颖杰	2017.10.25	审 核			批 准		
版本号	更改文件号	更改人	日 期	共 1 页	第 1 页	应急操作接线图 Emergency operate wiring diagram			
宁波宏大电梯有限公司			部门代号	图 幅	A4	产品分类号	K07000032		
			S5	比 例					

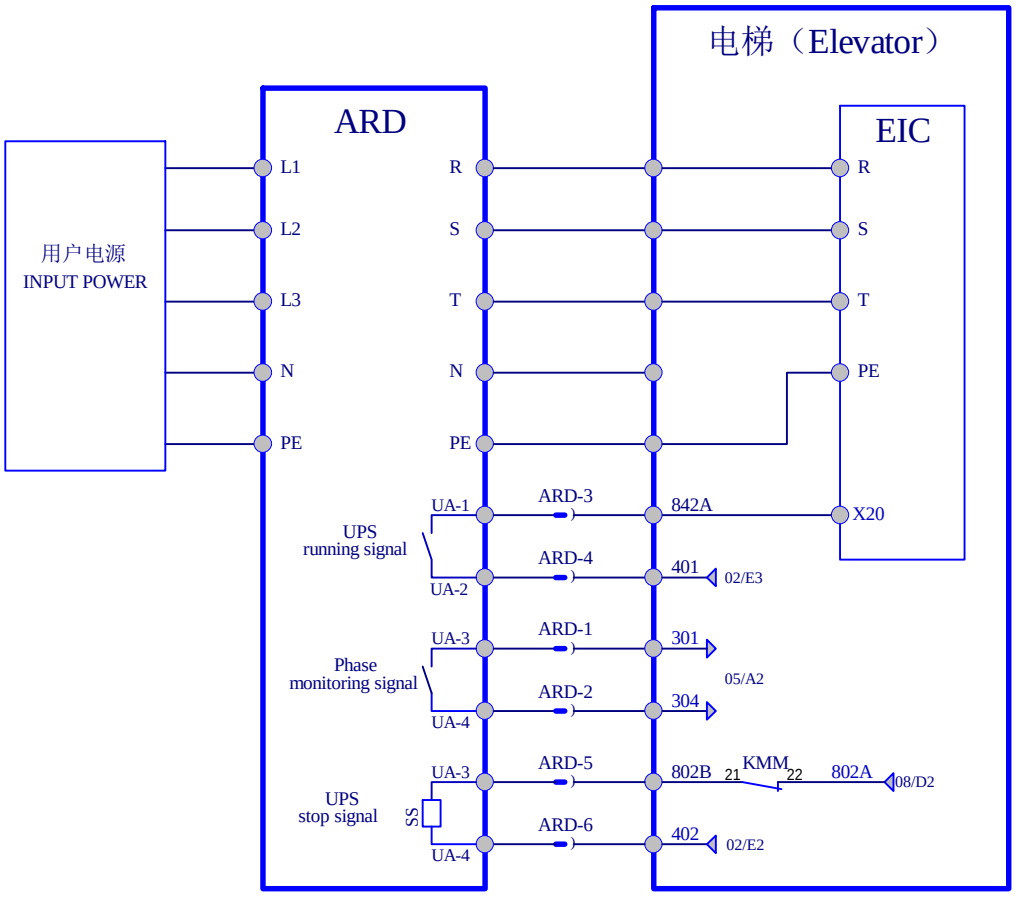

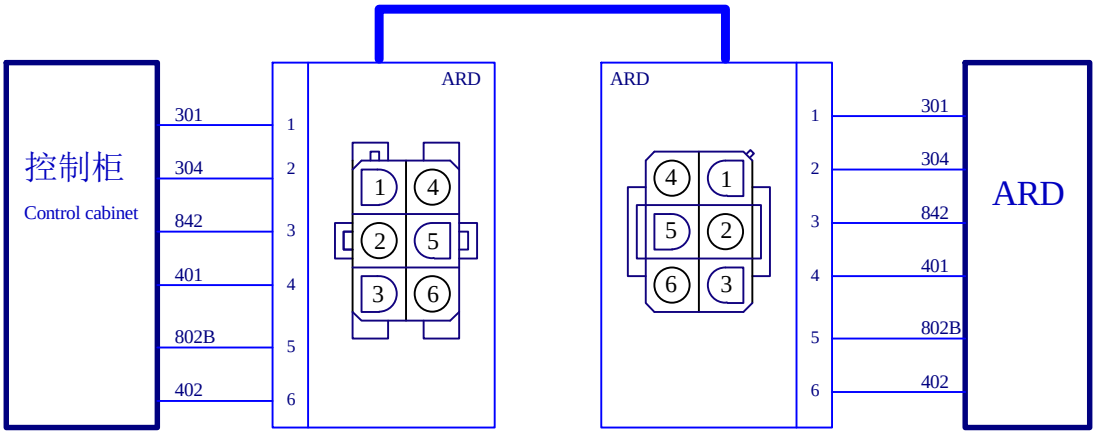

1-480705-0 插座示意图
(1-480705-0 Sketch map of socket)

1-480704-0 插头示意图
(1-480704-0 Sketch map of plug)

计算机存档	K07000033-Ae1			设 计			工 艺		
				校 对			标准化		
Ae1	Z11T-C-171211B	陈颖杰	2017.12.11	审 核			批 准		
版本号	更改文件号	更改人	日 期	共 1 页	第 1 页	ARD-UPS 电源回路 ARD-UPS Power circuit			
宁波宏大电梯有限公司			部门代号	图 幅	A4	产品分类号	K07000033		
			S5	比 例					

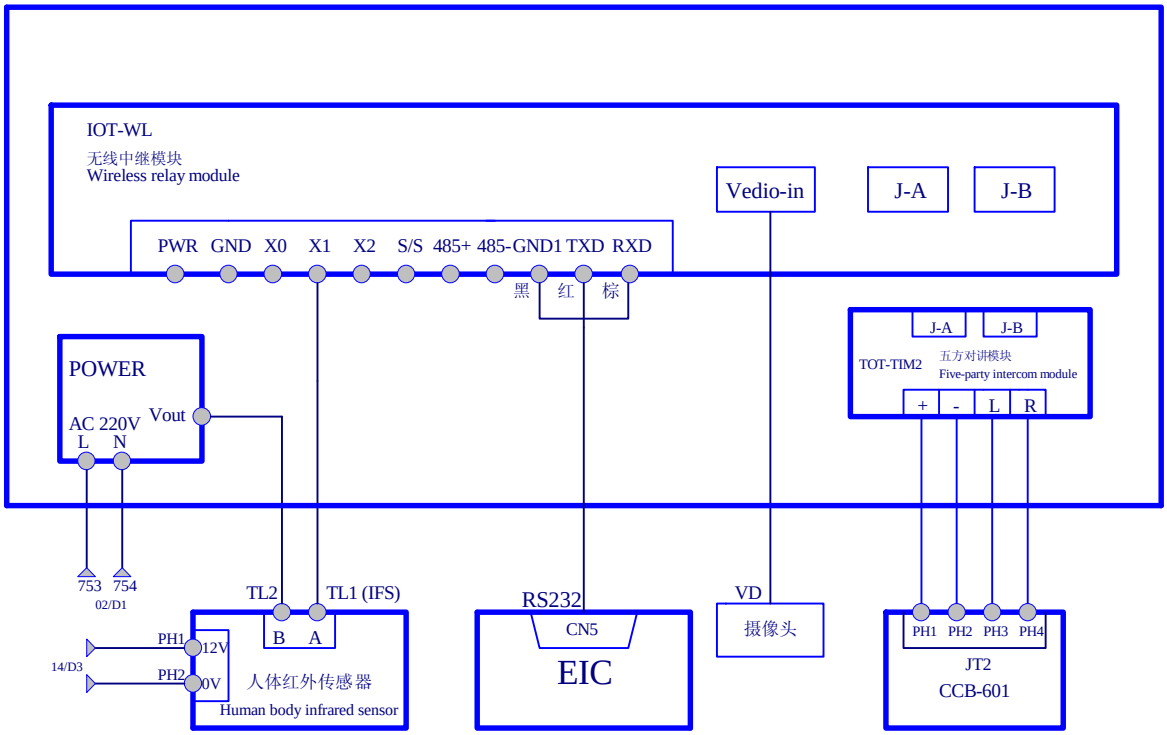

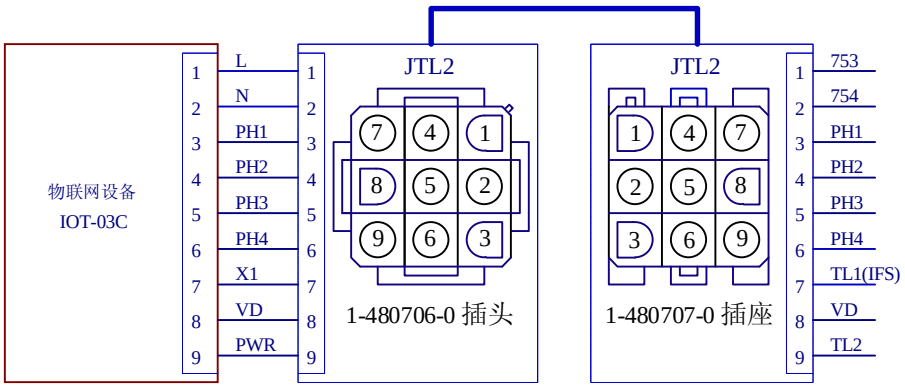

计算机存档	K07000034-Ae0			设 计			工 艺	
				校 对			标准化	
Ae0				审 核			批 准	
版本号	更改文件号	更改人	日 期	共 2 页	第 2 页	物联网系统回路图 The internet of things system circuit diagram		
宁波宏大电梯有限公司			部门代号	图 幅	A4	产品分类号	K07000034	
			S5	比 例				