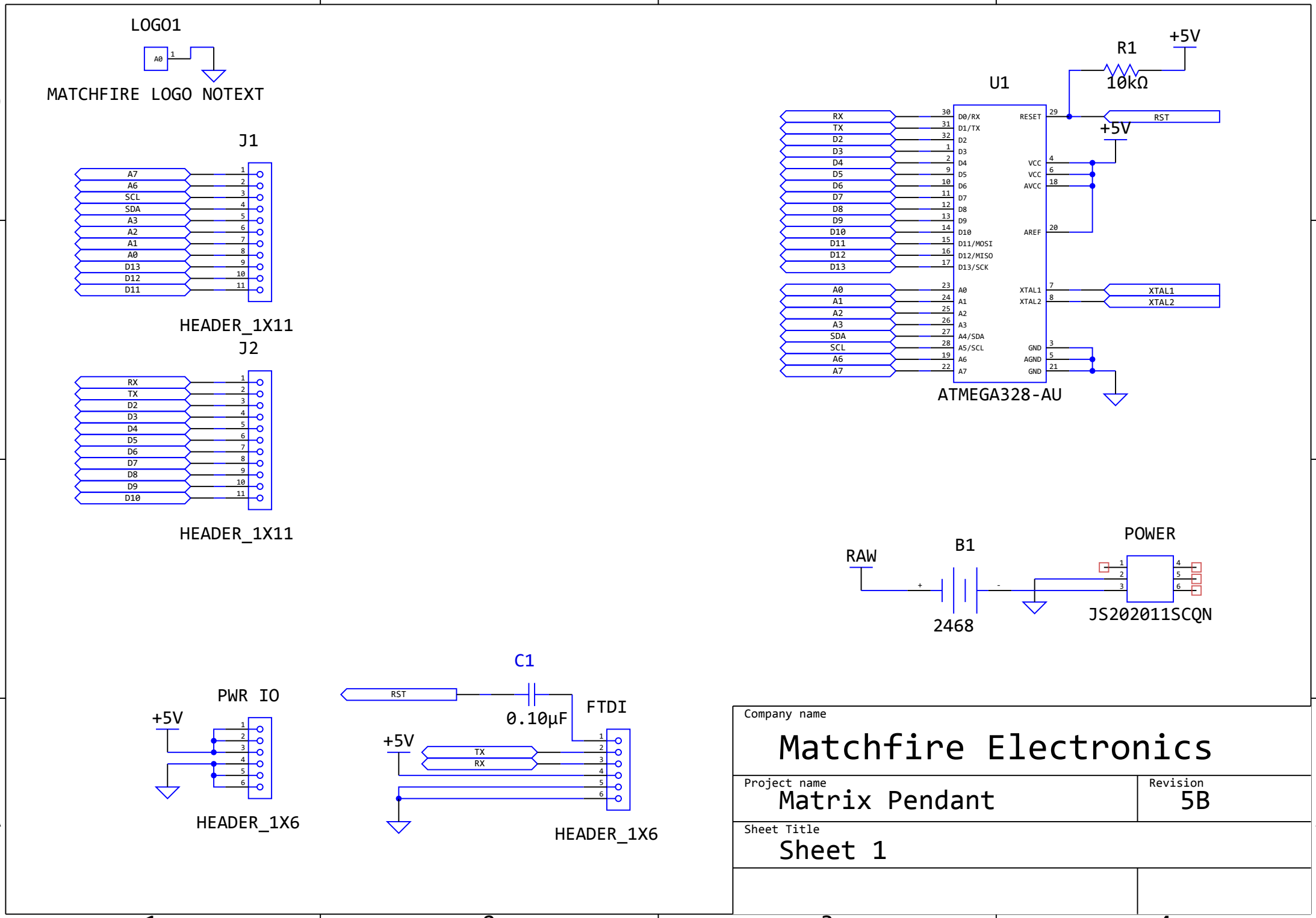
LOGO1
A0
MATCHFIRE LOGO NOTEXT
J1
A7
A6
SCL
SDA
A3
A2
A1
A0
D13
D12
D11
HEADER_1X11
J2
RX
TX
D2
D3
D4
D5
D6
D7
D8
D9
D10
HEADER_1X11
U1
R1
10kΩ
+5V
RST
XTAL1
XTAL2
D0/RX
D1/TX
D2
D3
D4
D5
D6
D7
D8
D9
D10
D11/MOSI
D12/MISO
D13/SCK
A0
A1
A2
A3
A4/SDA
A5/SCL
A6
A7
RESET
VCC
VCC
AVCC
AREF
XTAL1
XTAL2
GND
AGND
GND
ATMEGA328-AU
RAW
B1
2468
POWER
JS202011SCQN
PWR IO
+5V
HEADER_1X6
C1
0.10µF
FTDI
TX
RX
HEADER_1X6
Company name
Matchfire Electronics
Project name
Matrix Pendant
Revision
5B
Sheet Title
Sheet 1

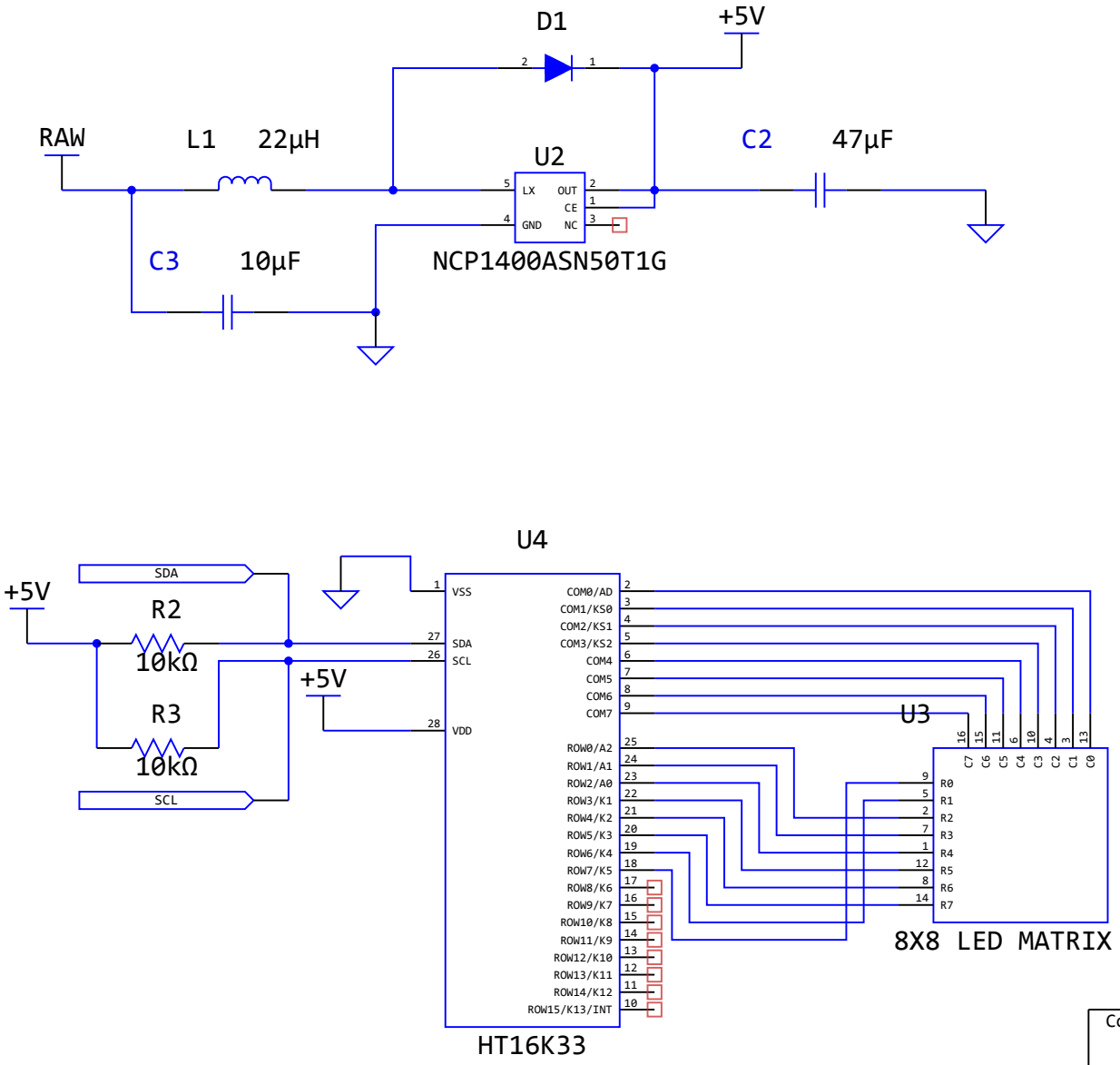

Company name

Matchfire Electronics

Project name

Matrix Pendant

Revision

5B

Sheet Title

Regulator + Matrix