HELGUS

VALASTE

Tooteleht – seinapealne

TOOTE TEHNILISED ANDMED

Mõõdud	605x380x355 mm	**Loputusvee kogus**	2,7L / 4,2L
Iste kõrgus	440 mm	**Veesurve**	0.1MPa-0.75MPa
Neto kaal	34.5 kg	**Kaabli pikkus**	1.5m
Vool	220V / 50hz	**Sertifikaat**	CE, EN1717, RoHS
Loputusvee paak	4,8 L	**Garantii**	5 + 2

Äravool	tahavooluga 180 mm / allavooluga variant tellitav 300–400 mm

TOOTE OMADUSED

Isepuhastuv bideeprits

Kareda vee filter

Soojendusega iste

Reguleeritav veesurve

Soe õhukuivatus

Steriilne UV puhastus

Reguleeritav veetemperatuur

Automaatne loputus

Juhtmevaba pult

Disain: Valastet on võimalik tellida üleni valgena, aga ka kuldse ja/või hõbedase plaadi ja/või äärega.

HELGUS

VALASTE
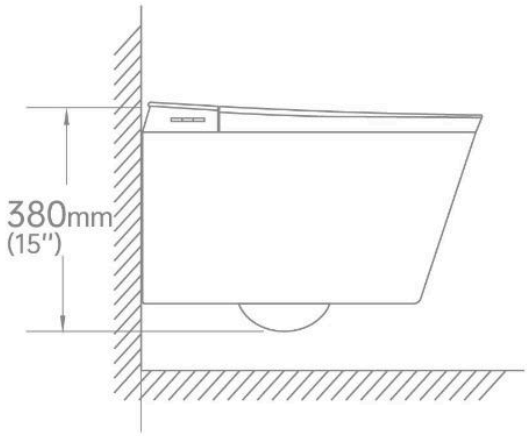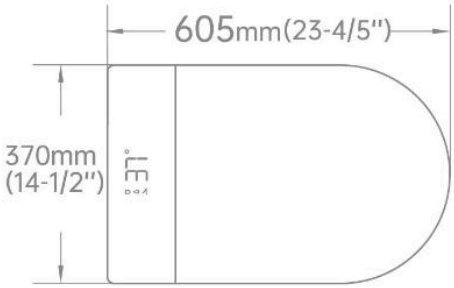
Tooteleht