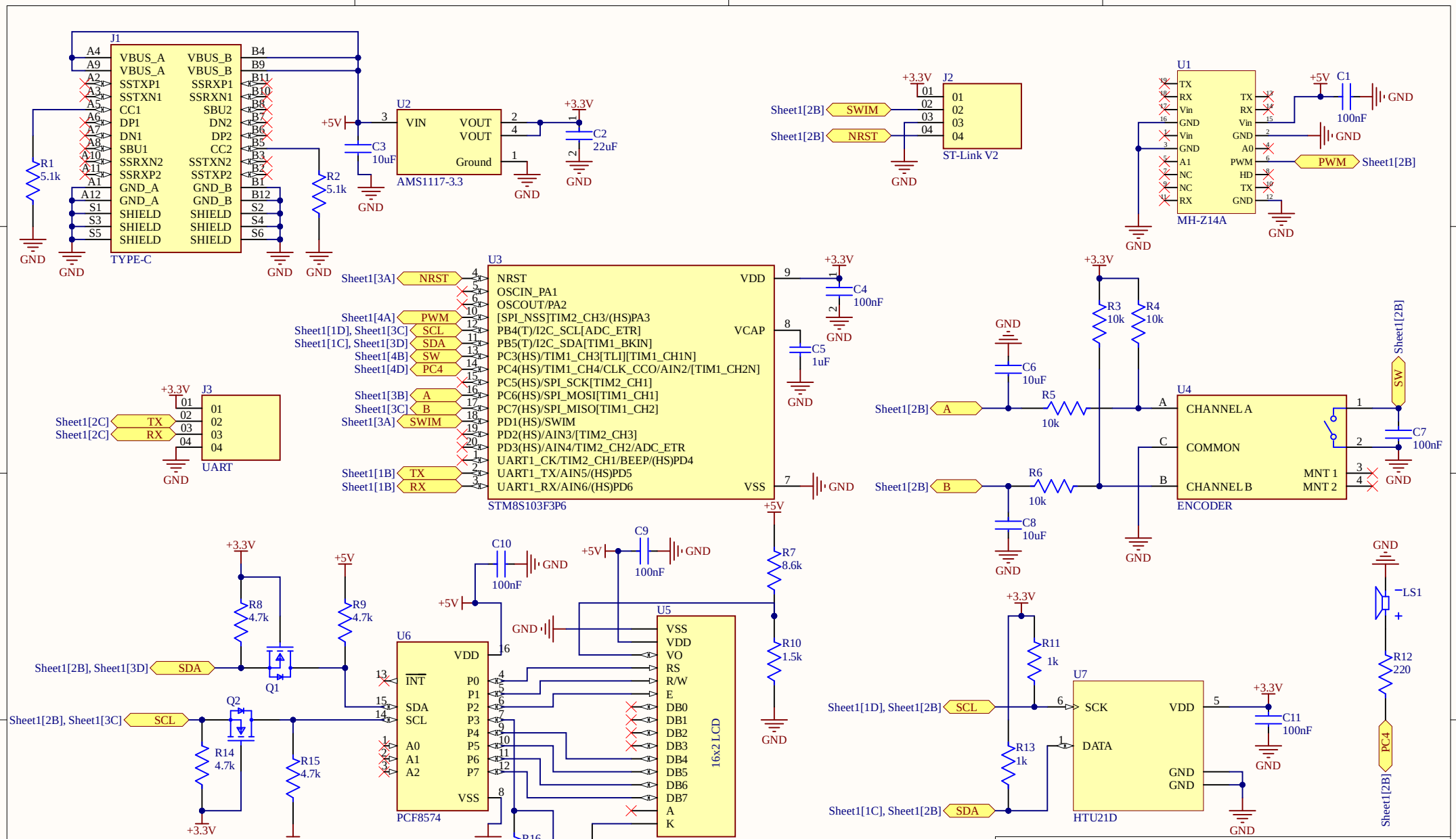

Title	Система моніторингу температури, вологості та CO2	
Size A4	Number	Revision V 1.1
Date: 10.15.2025		Sheet of
File: C:\Users\..\Sheet1.SchDoc		Drawn By: Андрій Бондар