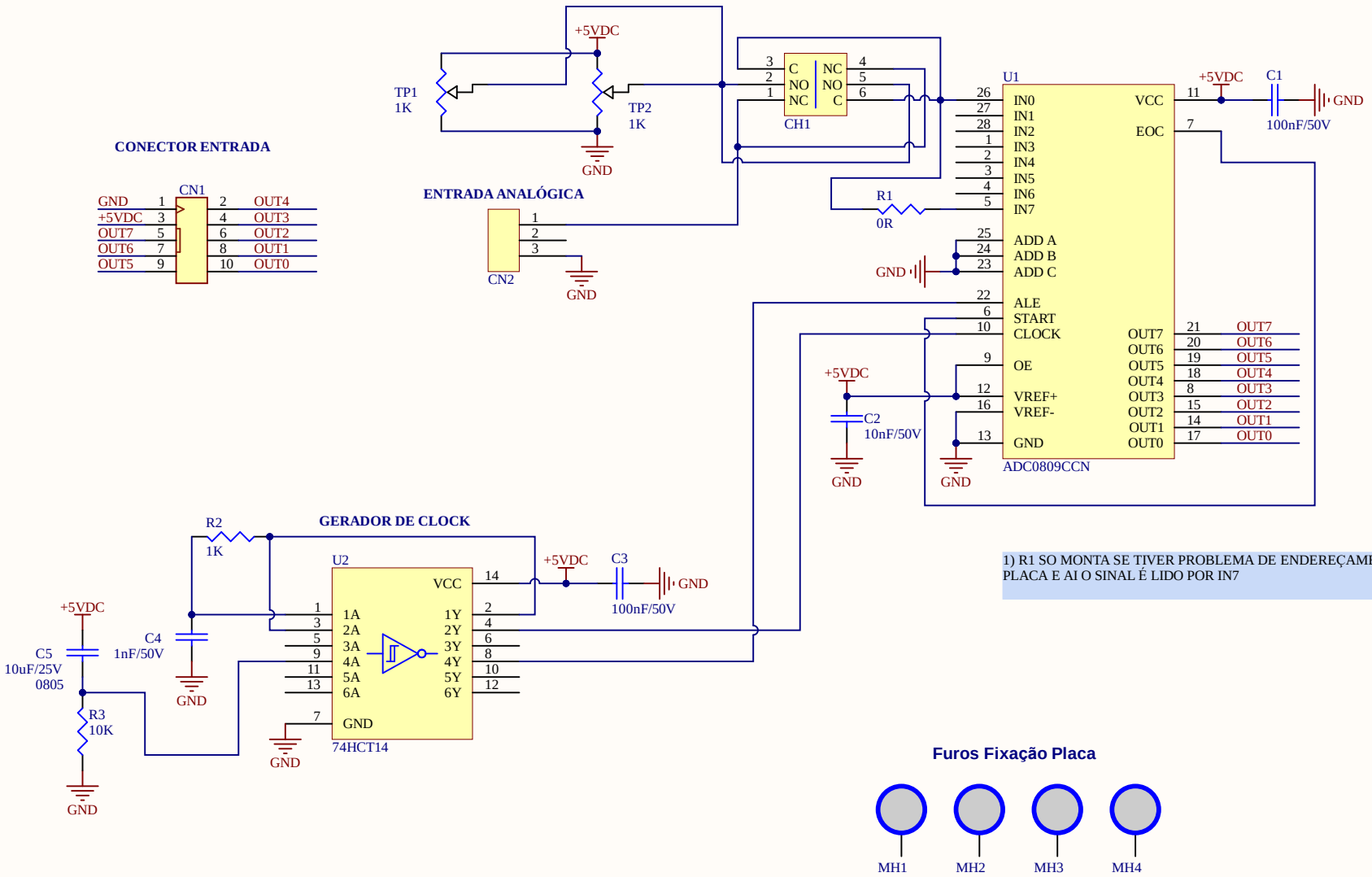

Universidade Estadual da Paraíba nutes NÚCLEO DE TECNOLOGIAS ESTRATÉGICAS EM SAÚDE	**Universidade Estadual da Paraíba - UEPB** **Núcleo de Tecnologias Estratégicas em Saúde - NUTES** Rua Baraúnas, 351 Bairro Universitário Campina Grande - PB 58.429-500 - www.nutes.uepb.edu.br	Projeto: N0851 - Placa Educacional	Formato: **A4**	Revisão: 1.0	Página: 1 de 1
		Descrição: Kit Extensão 05 - Conversor AD		Autor: Jean Fernandes	Data: 21/11/2022
				Verificação: Misael Morais	Data: -
				Aprovação: Misael Morais	Data: -
	Arquivo: NU.N8051.EK05.001.SCHDOC	Pasta: D:\universidade\Projetos\n8051ek05\hardware\MB\1\NU.N8051.EK05.001\NU.N8051.EK05.001.SCHDOC			