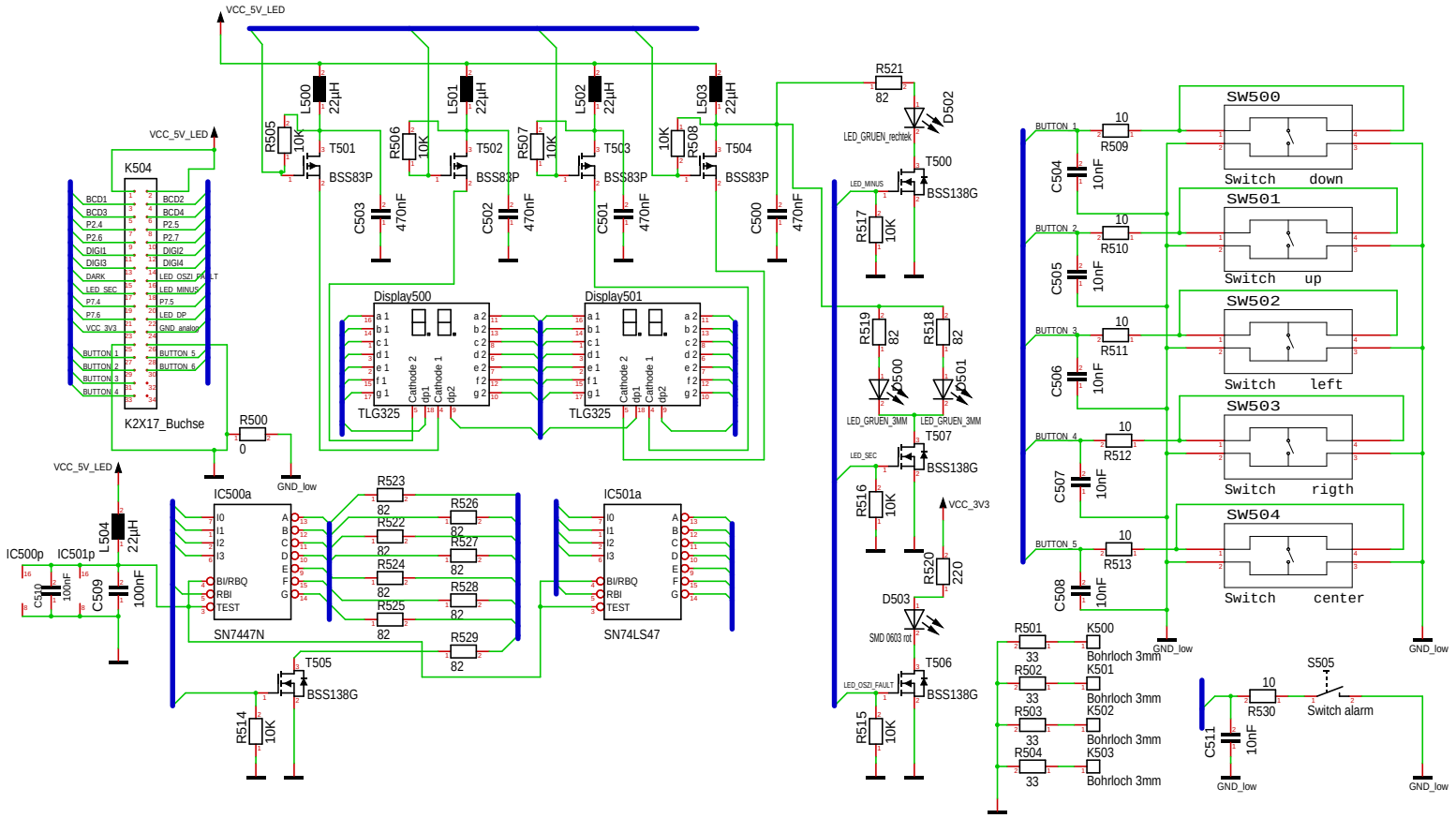

Maßstab 71,05%	Firma	Zeichner Andreas Blum	Blatt 5/5
Änderung 09.11.2020 17:57		Titel	
Ausgabe 11.11.2020 19:53		Frontplatine	
Datei Digi_Uhr_Front.T3001		Projekt Digi_Uhr_Front	