Moduł zasilania

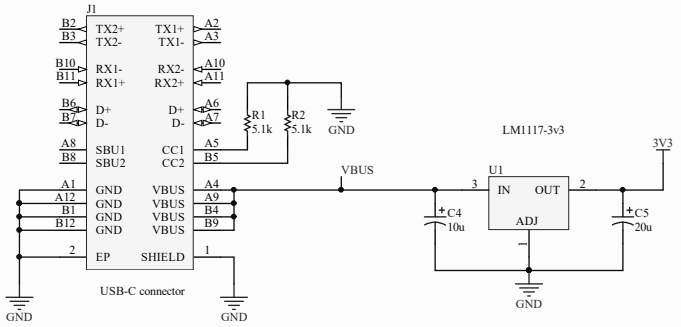

Moduł WiFi

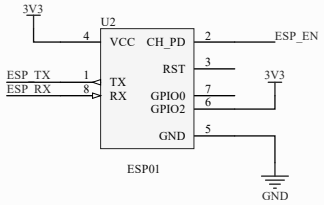

Złącze programatora

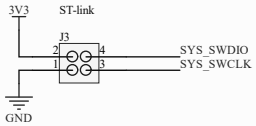

Mikrokontroler

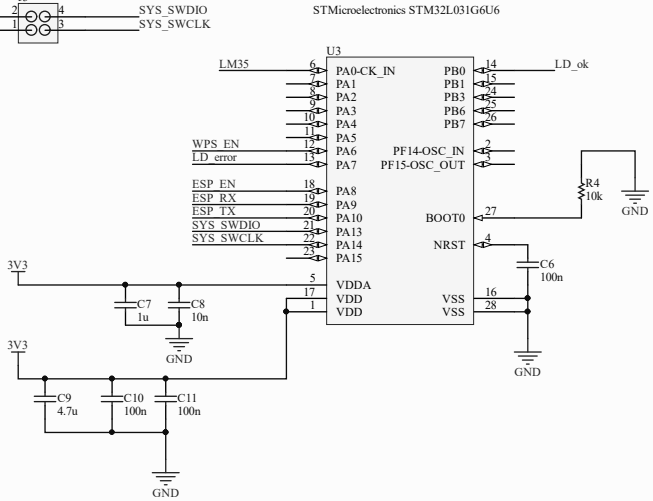

Czujnik temperatury

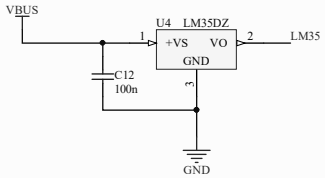

Przycisk WPS

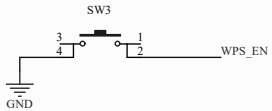

Diody stanu

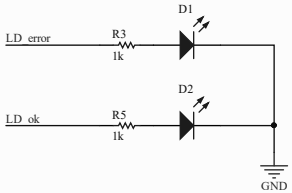

Title: Smart-Home module		
Size: A3	Number	Revision: 1.0
Date: 23/06/2020		Sheet 1 of 1
File: Sheet1.SchDoc		Drawn By: Andreas Gerono