Zasilanie

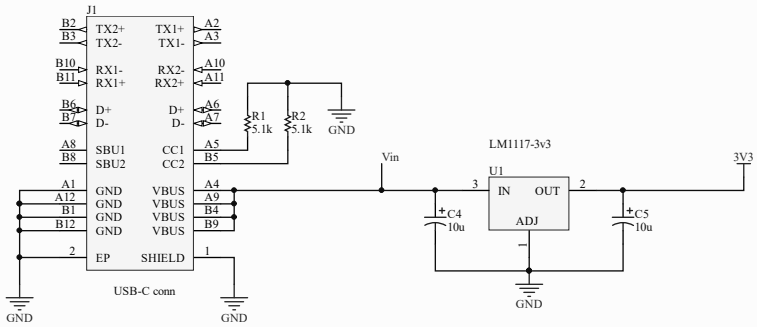

Moduł WI-FI

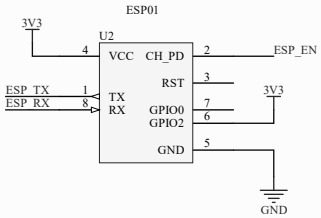

Złącze programatora

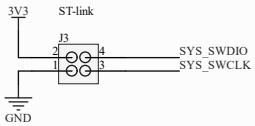

Mikrokontroler

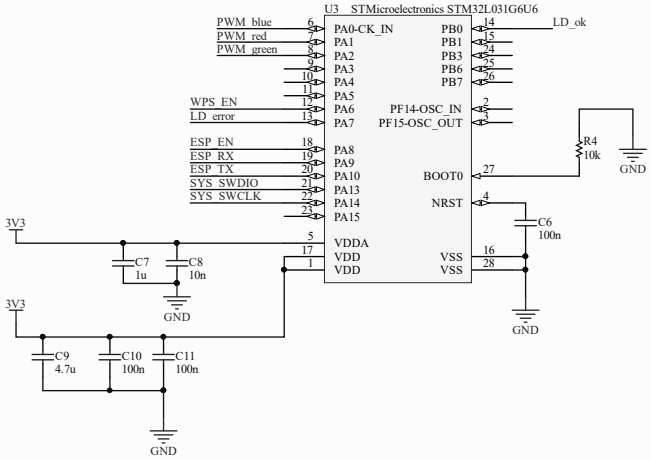

Sterowanie RGB

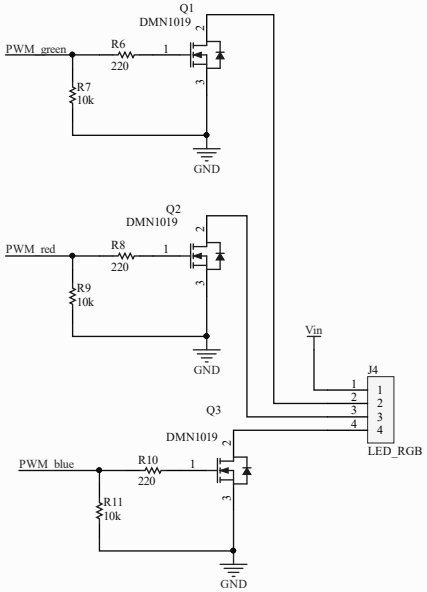

Przycisk parowania

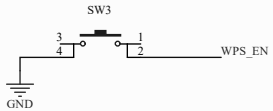

Diody stanu

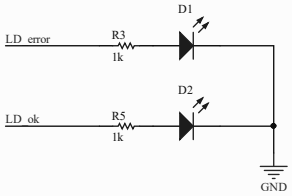

Title: Smart-Home module		
Size: A3	Number	Revision: 1.0
Date: 23/06/2020		Sheet 1of 1
File: Sheet1.SchDoc		Drawn By: Andreas Gerono