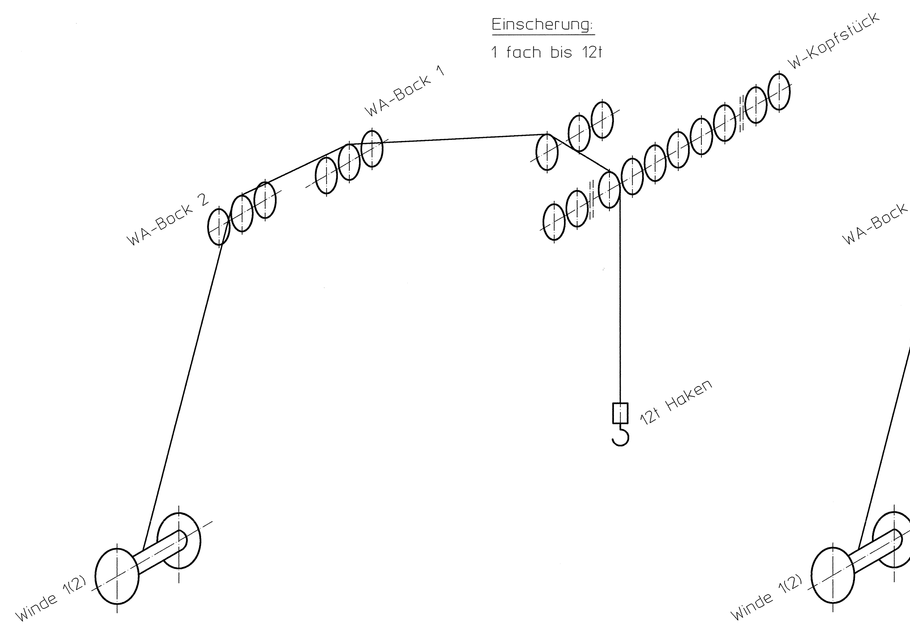

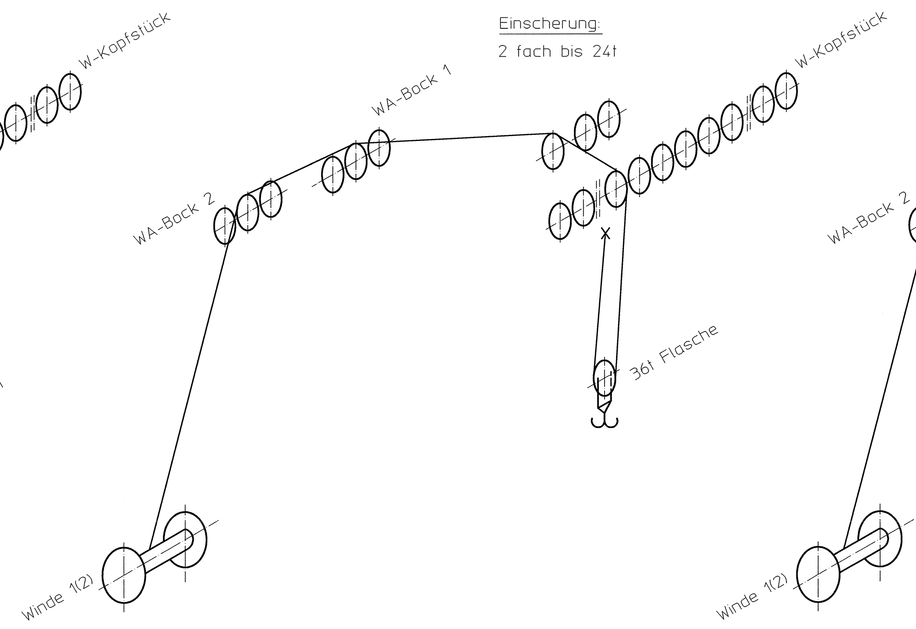

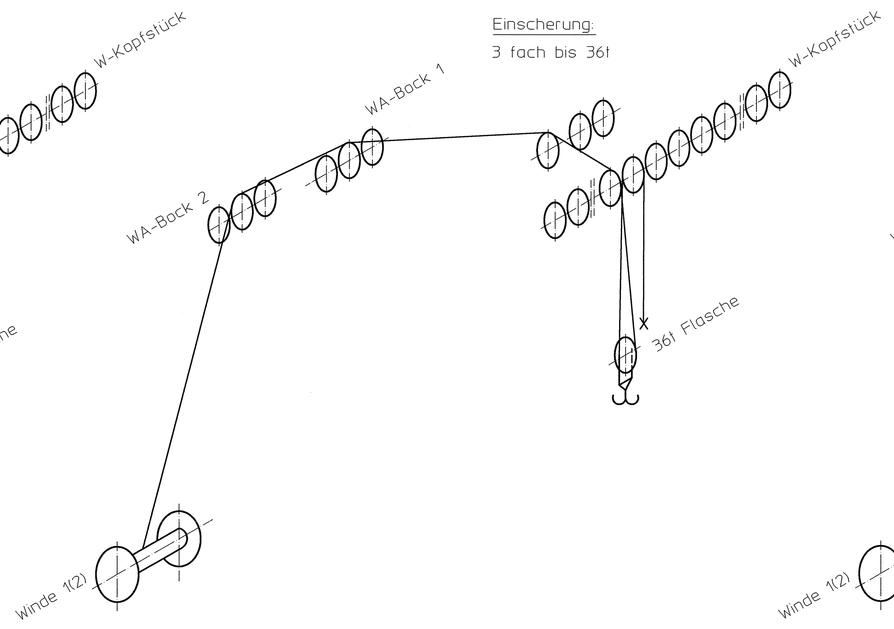

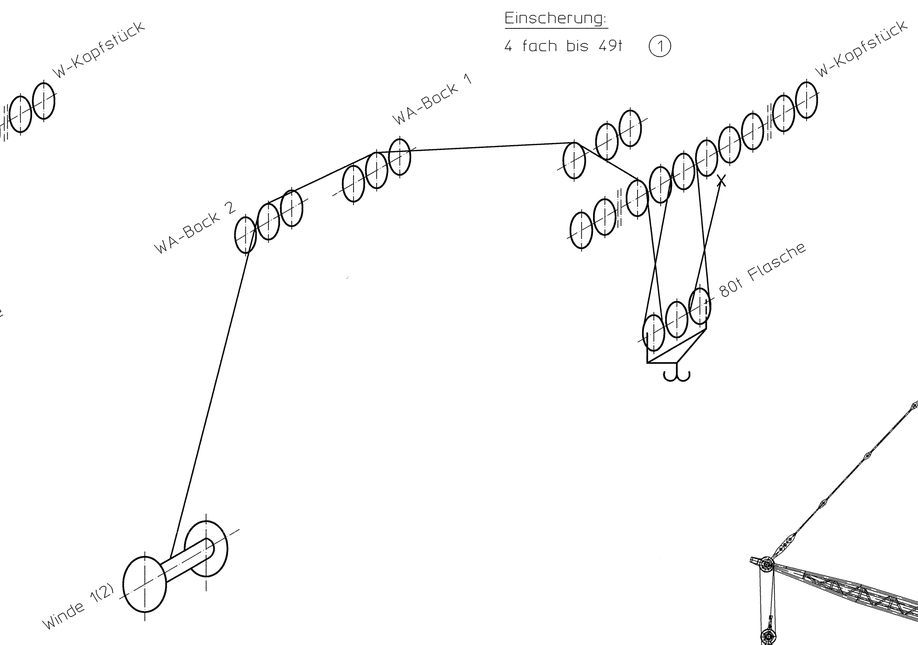

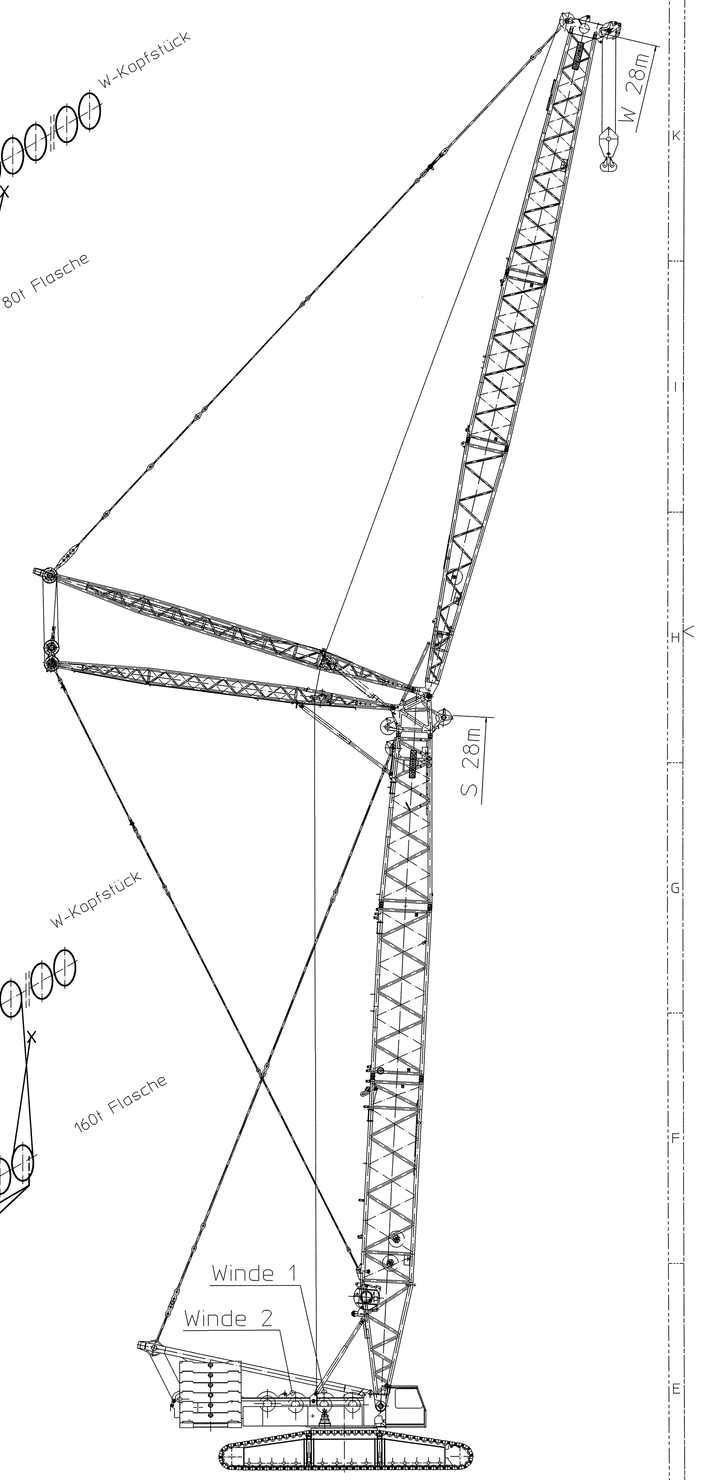

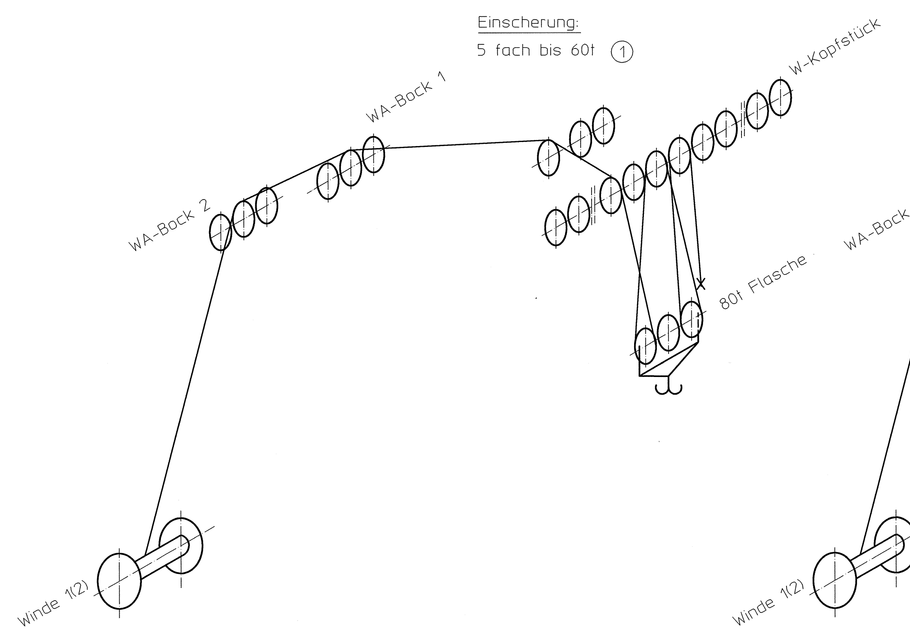

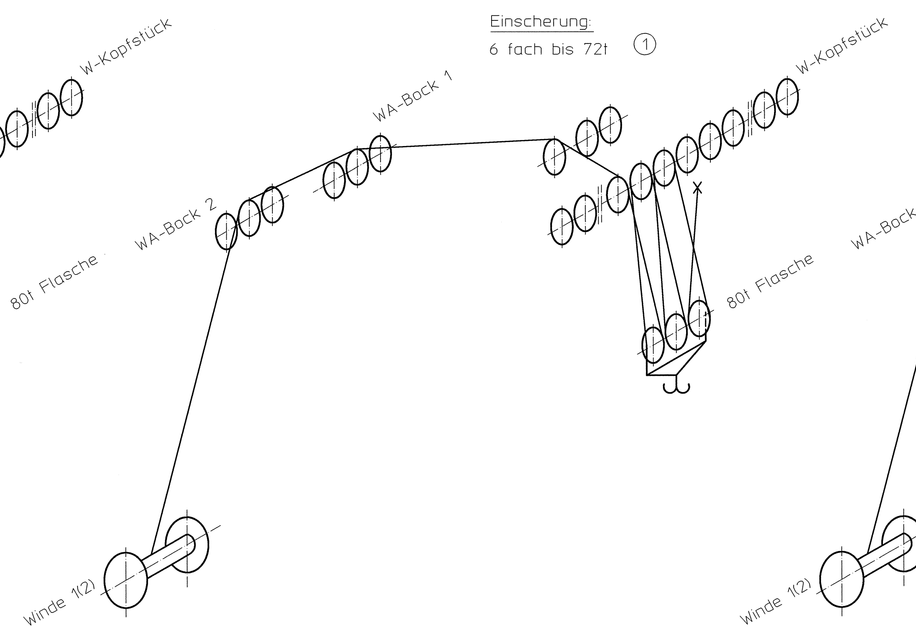

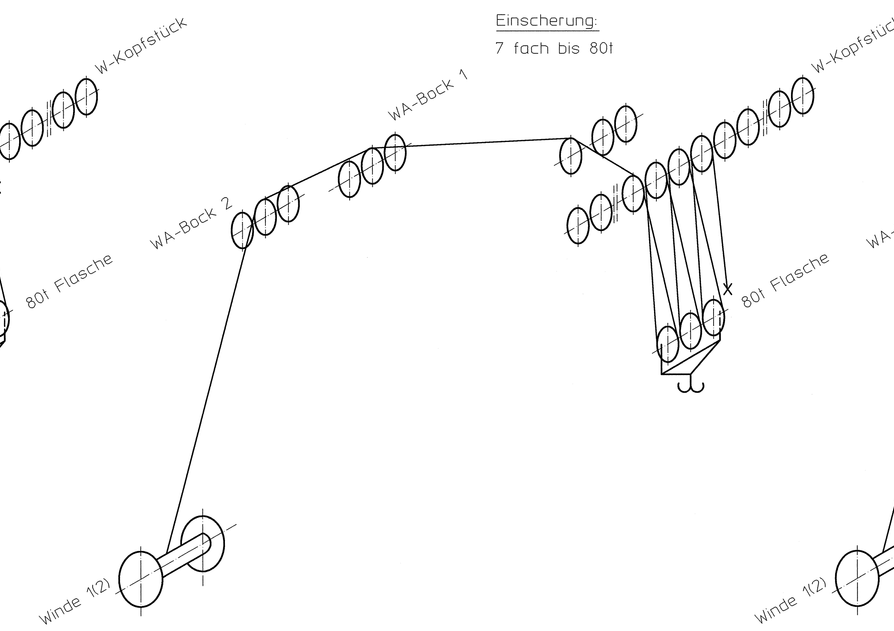

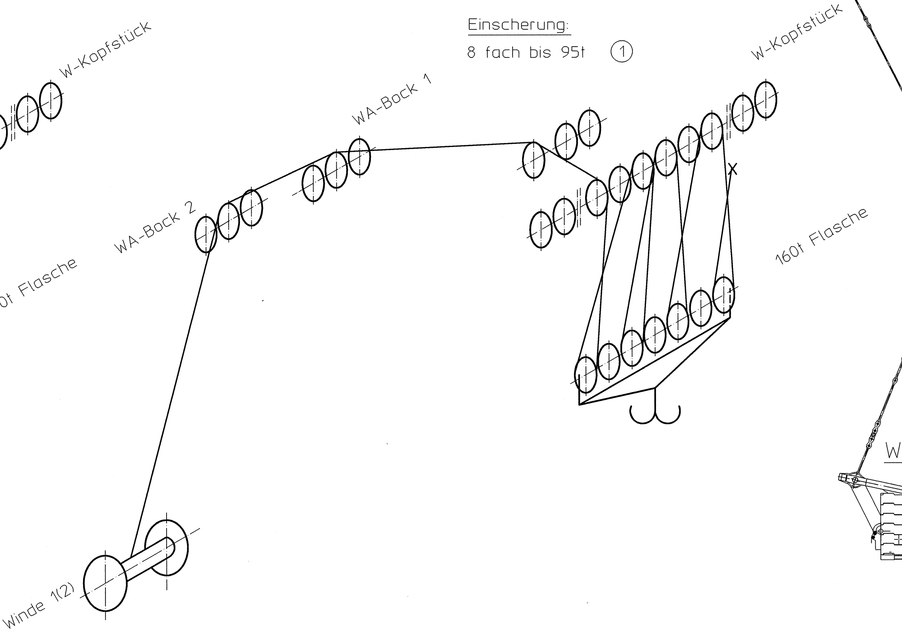

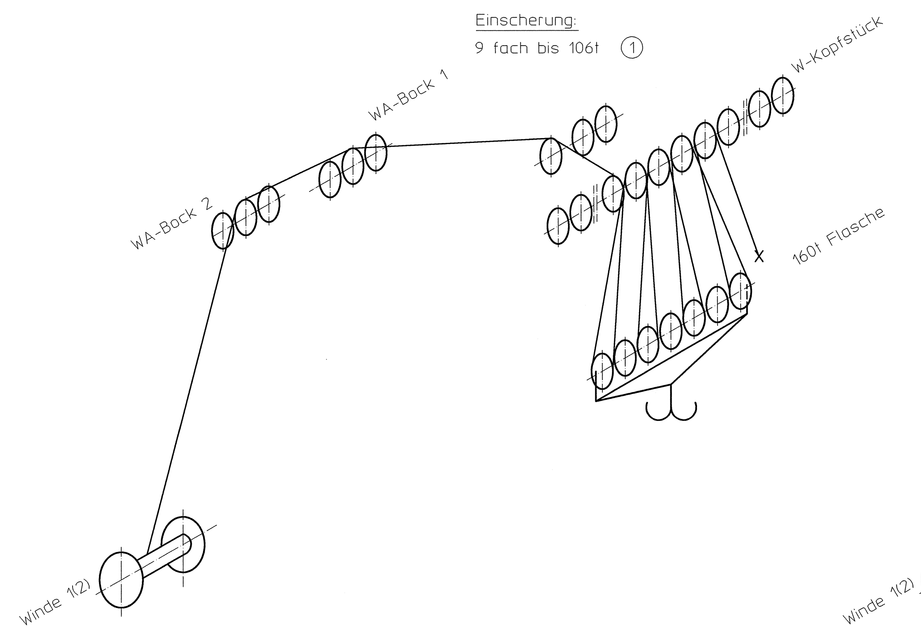

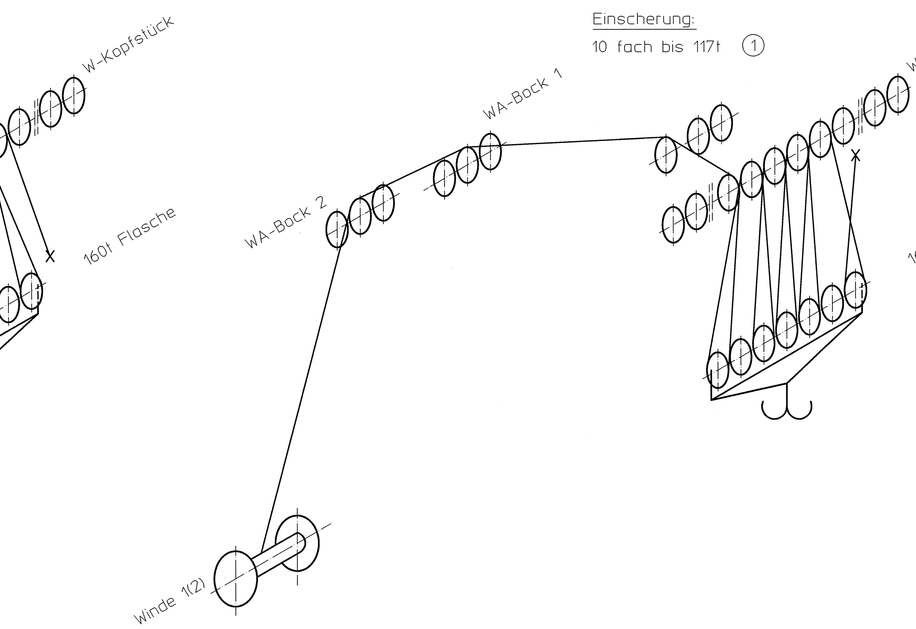

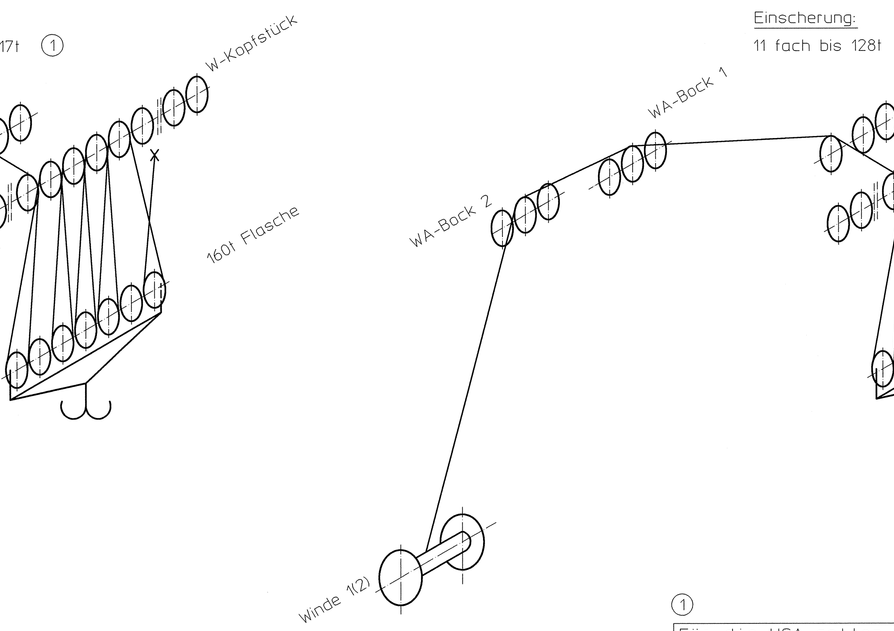

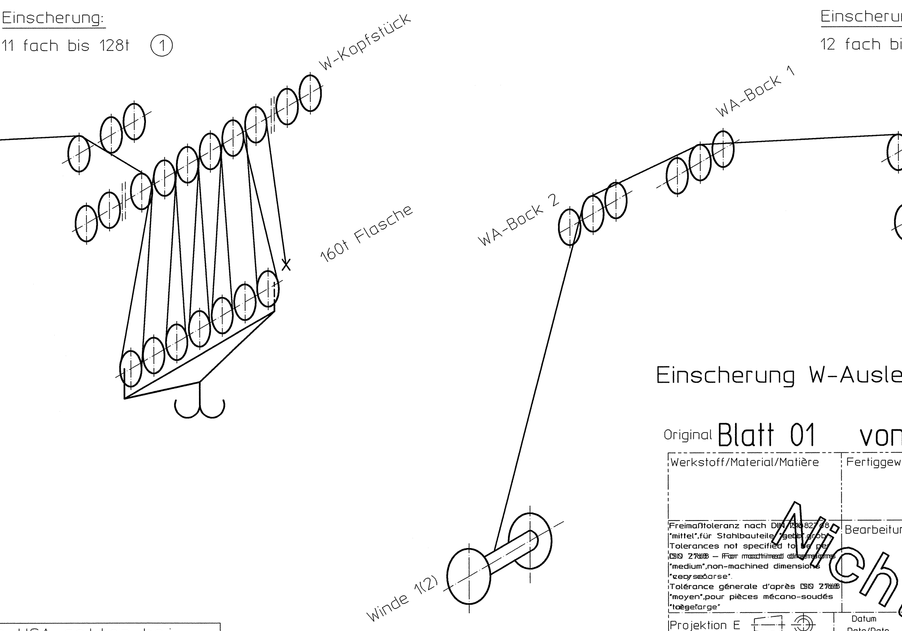

Einscherung W-Ausleger

(1)
Für die USA gelten bei
folgenden Einscherungen
Eingeschränkte Traglasten.
3-fach bis 36t
4-fach bis 48t

Index	Änd.-Nr.	Datum	Name
1		20.01.03	SAR

Diese Zeichnung darf ohne unsere Genehmigung weder kopiert noch verwertet/mitgeteilt noch Dritten zugänglich gemacht werden. Zuwiderhandlungen verpflichten zu Schadensersatz und sind bei Versatz strafbar. Alle aus dieser Zeichnung zu entnehmenden Informationen sind geheimzuhalten.
Unless authorized, the information contained herein are the property of Liebherr and their use is authorized only in connection with the production for which they were provided. Neither these drawings nor the contents there of shall be disclosed to any other party for their use without the prior written consent of Liebherr. The use or disclosure of these drawings or the contents there of for any other purpose is prohibited. Anyone violating will be held liable for damages.
Sauf autorisation, l'information contenue dans ce dessin est la propriété de Liebherr et ne peut être utilisée que dans le cadre de la production pour laquelle elle a été fournie. Il est interdit de la communiquer à des tiers. Toutes les informations pouvant être tirées de ce dessin doivent être tenues secrètes. Les contrevenants s'exposent à une action en dommage et intérêt et même à des poursuites pénales.

Original Blatt 01 von 2

Werkstoff/Material/Matière	Fertiggewicht/Weight/Poids	Modell od. Gesenk Nr. Pattern or die No. Modèle ou matrice N°	
Freimaßtoleranz nach DIN 7168 "Mittel" für Stahlbauteile Tolerances not specified in DIN ISO 2768 – Fine machined dimensions "medium" non-machined dimensions "coarse" Tolérance générale d'après ISO 2768 "moyen" pour pièces mécano-soudées "intermédiaire"	Bearbeitung/Finish/Usinage	Dokumentation Distribution Documentation LWE_CAD	Paßmaß Nominal dimens. Cote tolérancée / Abweichungen Tolerance Intervalle de tolérance
Projektion E	Datum Date/Date	Name Name/Nom	
Gezeichnet/Drawn/Dessiné	23.02.98	SAR	
Geprüft/Inspected/Vérifié			
Normgepr./Inspected/Vérifié standardchecked			
Maßstab Scale Echelle 1:100	Bezeichnung/Description/Désignation EINSCHERPLAN		Zeichnungs Nr./Drawing No./N°de dessin 1652-722.00.00.012-001
	21-Jan-2003 8:17 SAR		Ident Nr./Ident No./N°d'ident 9825 783 08
Ersatz für/Replacement for/Remplace	Ersetzt durch/Replaced by/Remplacé par		

Nicht Frei

LIEBHERR

Einscherung:

2x4 fach bis 98t (1)

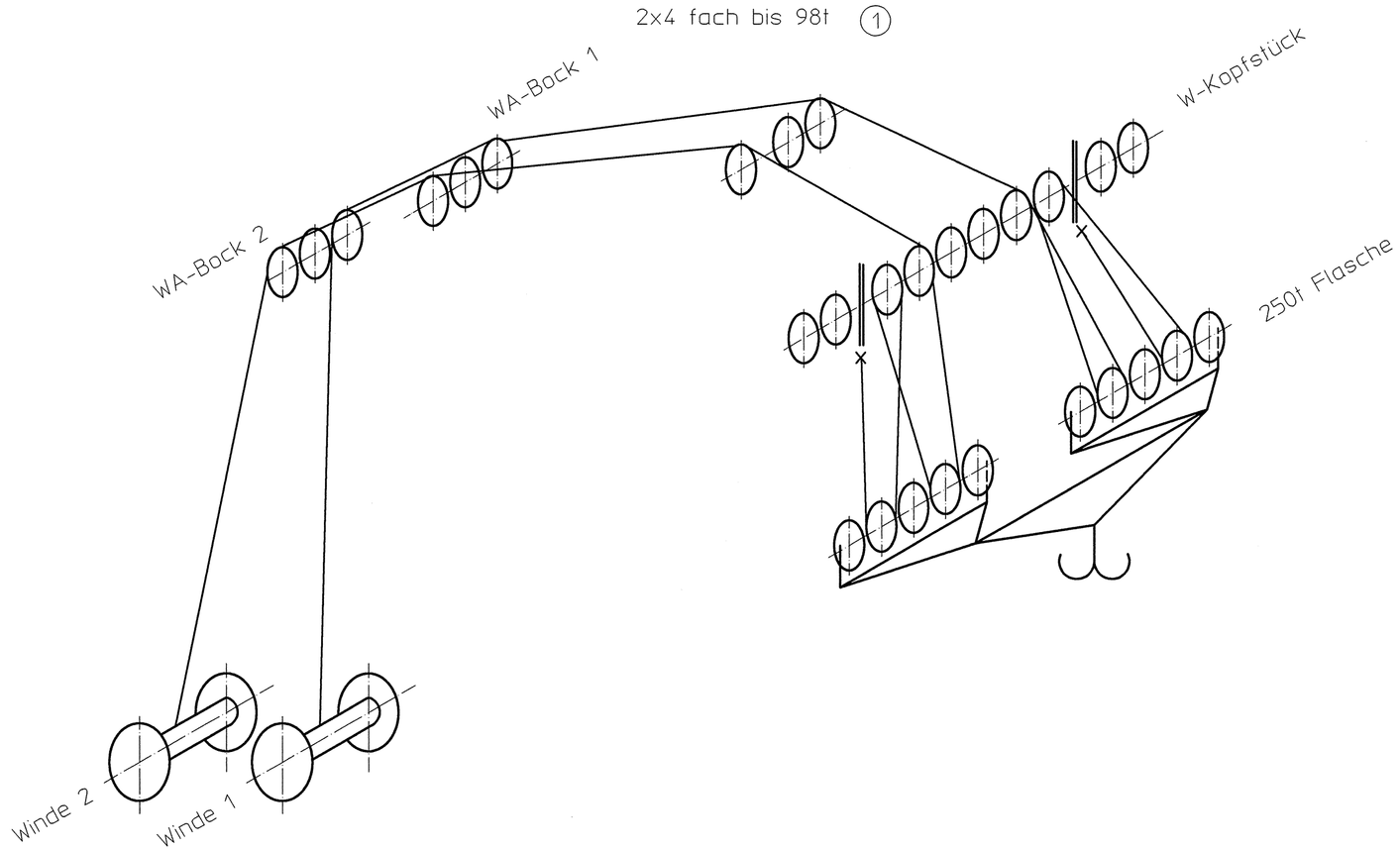

Einscherung:

2x5 fach bis 120t (1)

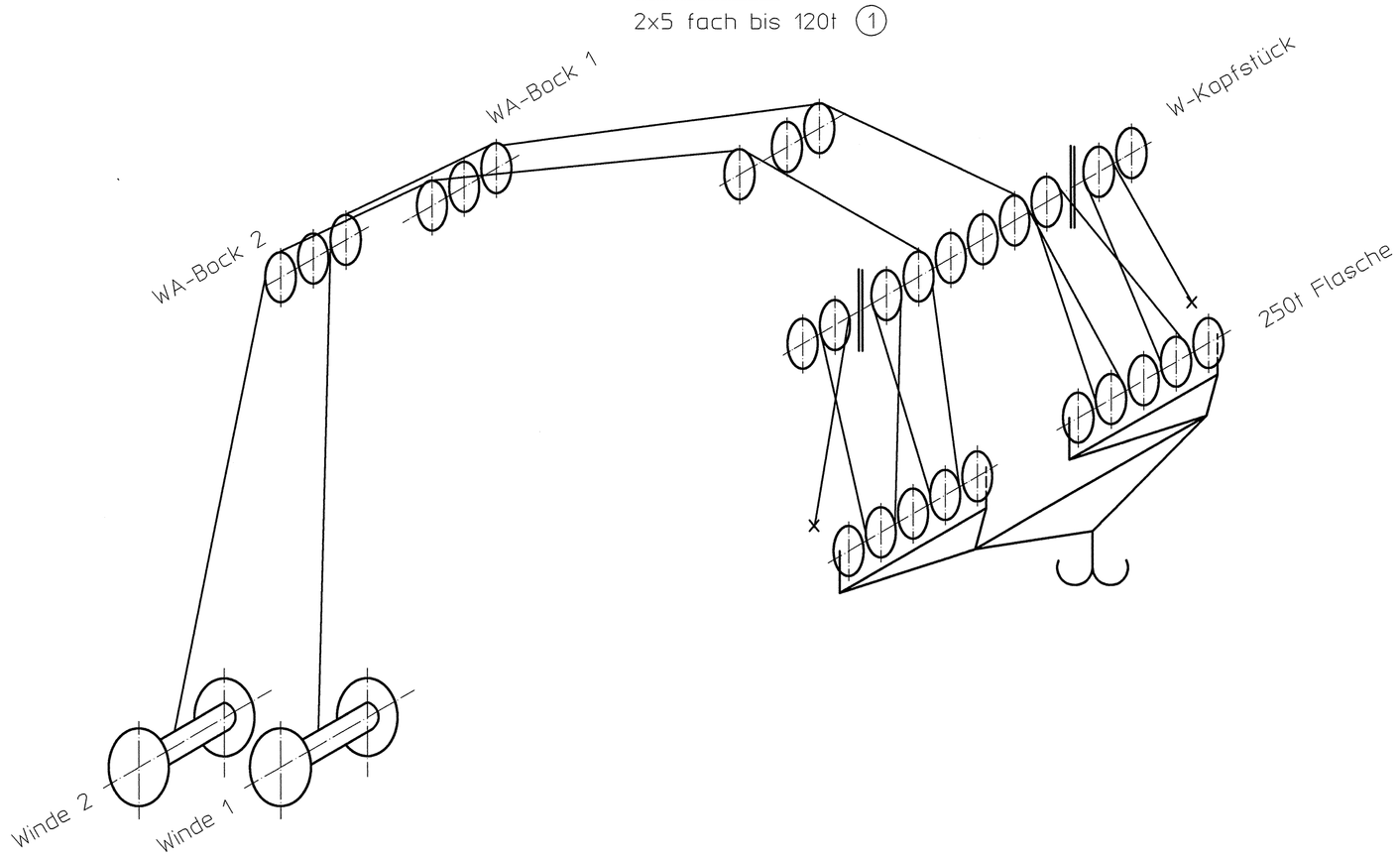

Einscherung:

2x6 fach bis 144t (1)

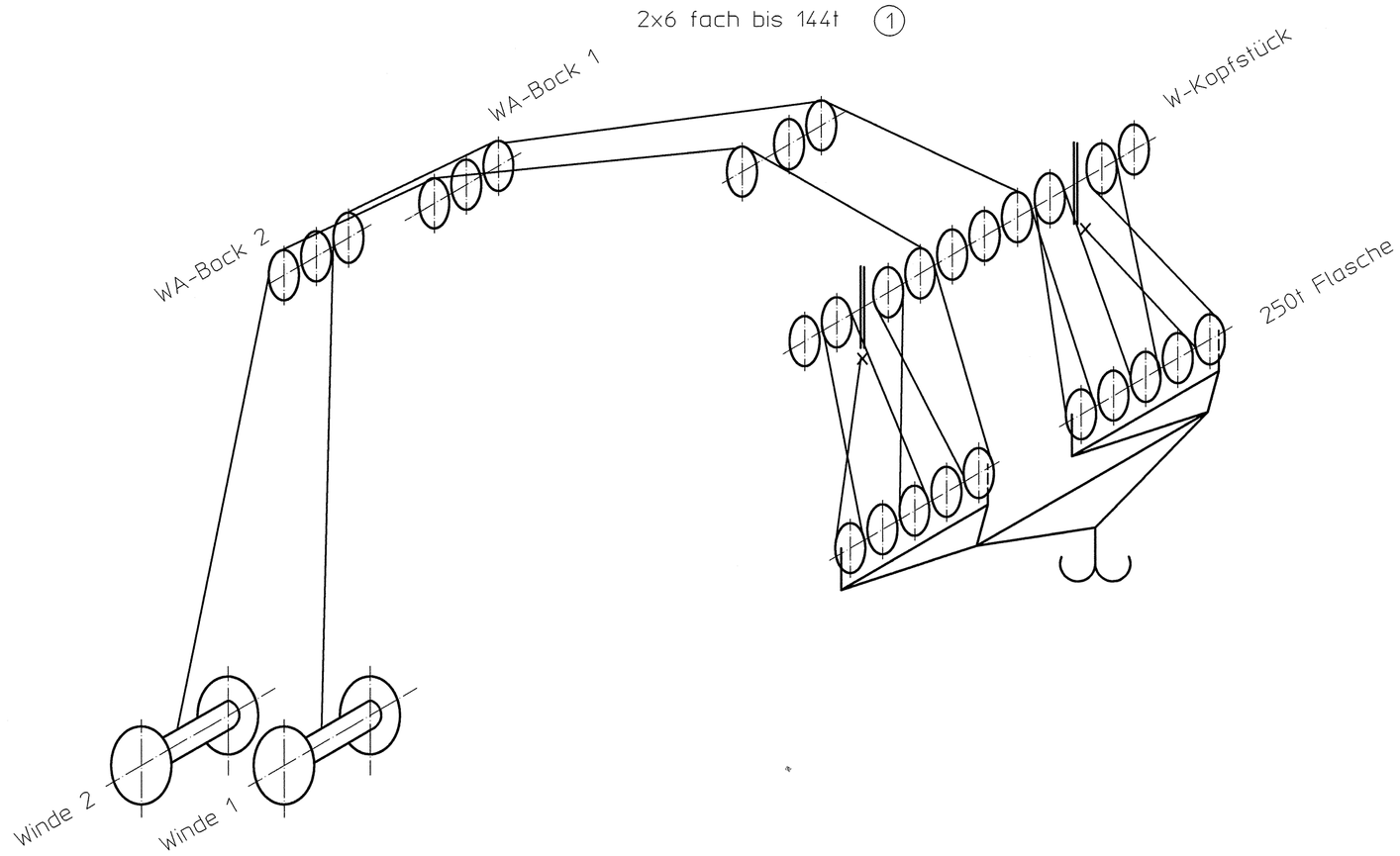

Einscherung:

2x7 fach bis 168t (1)

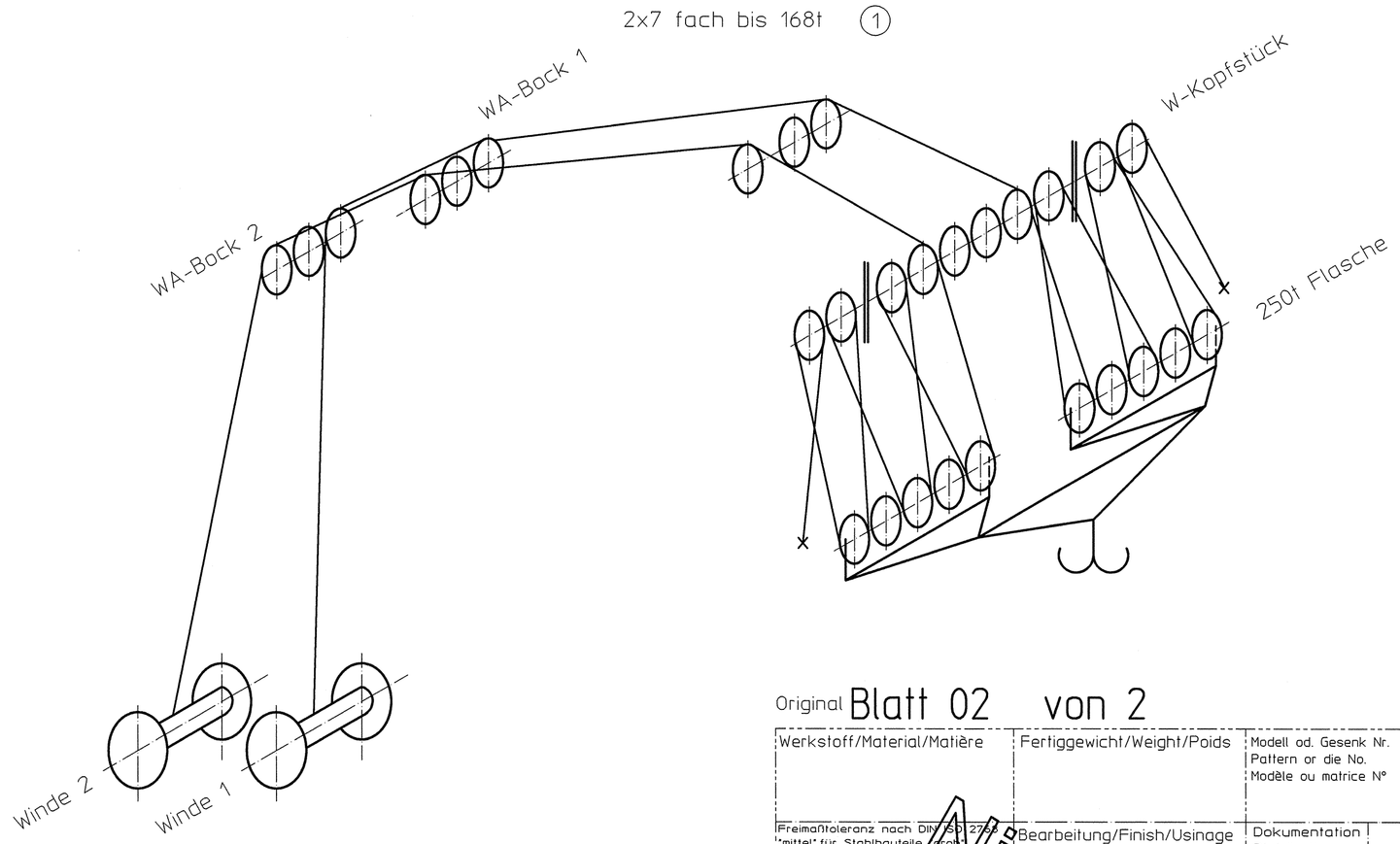

Original Blatt 02 von 2

Werkstoff/Material/Matière	Fertiggewicht/Weight/Poids	Modell od. Gesenk Nr. Pattern or die No. Modèle ou matrice N°	
Freimaßtoleranz nach DIN ISO 2768 "mittel",für Stahlbauteile "grob" Tolerances not specified to DIN ISO 2768 - For machined dimensions "medium",non-machined dimensions "coarse". Tolérance générale d'après ISO 2768 "moyen",pour pièces mécano-soudés "large"	Bearbeitung/Finish/Usinage	Dokumentation Distribution Documentation	
		LWE_CAD	Paßmaß Nominal dimens. Cote tolérancée / Abmaße Tolerance Intervalle de tolérance
Projektion E	Datum Date/Date	Name Name/Nom	
Gezeichnet/Drawn/Dessiné	25.02.98	SAR	A1
Geprüft/Inspected/Vérifié			
Normgepr./Inspected/Vérifié standards/normes			

Nicht Frei

LIEBHERR

Maßstab Scale Echelle 1:100	Bezeichnung/Description/Dénomination: EINSCHERPLAN	Zeichnungs Nr./Drawing No./N°de dessin: 1652-722.00.00.012-001
	21-Jan-2003 8:18 SAR	Ident Nr./Ident No./N°d'ident: 9825 783 08
Ersatz für/Replacement for/Remplace	Ersetzt durch/Replaced by/Remplacé par	

Diese Zeichnung darf ohne unsere Genehmigung weder kopiert noch vervielfältigt noch Dritten zugänglich gemacht werden. Zuwiderhandlungen verpflichten zu Schadenersatz und sind bei Vorsatz strafbar. Alle aus dieser Zeichnung zu entnehmenden Informationen sind geheimzuhalten.
These drawings and all information contained herein are the property of Liebherr and their use ist authorized only in connection with the product for which they were provided. Neither these drawings nor the contents there of shall be disclosed to any other party for their use without thr prior written consent of Liebherr. The use or disclosure of these drawings of the contents there of for any other purpose is prohibited, anyone doing so will be held liable therefore.
Il est formellement interdit de reproduire par n'importe quel moyen le dessin ci-contre et à fortiori de le communiquer à des tiers. Toutes les informations pouvan être tirées de ce dessins doivent être tenues secrètes. Les contrevenants s'exposent à une action en dommage et intérêt et même à des poursuites pénales.