Einscherung:
1 fach bis 12t

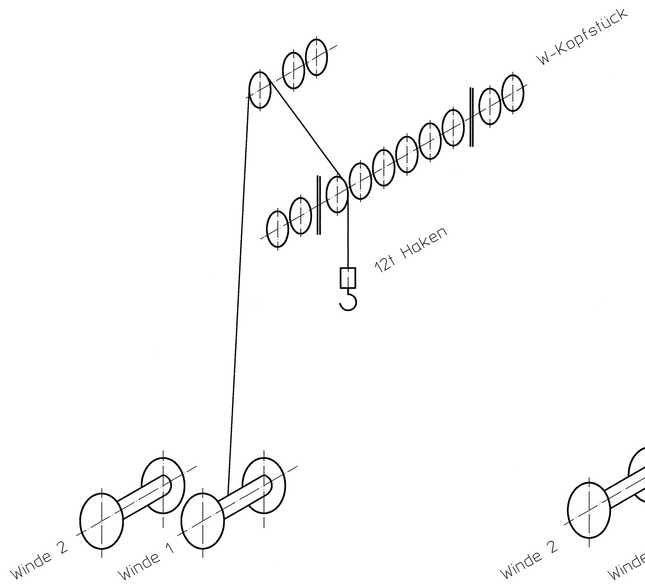

Einscherung:
2 fach bis 24t

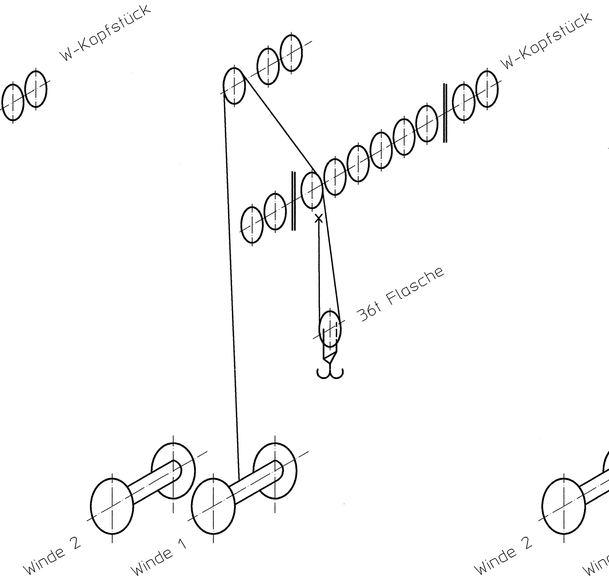

Einscherung:
3 fach bis 36t

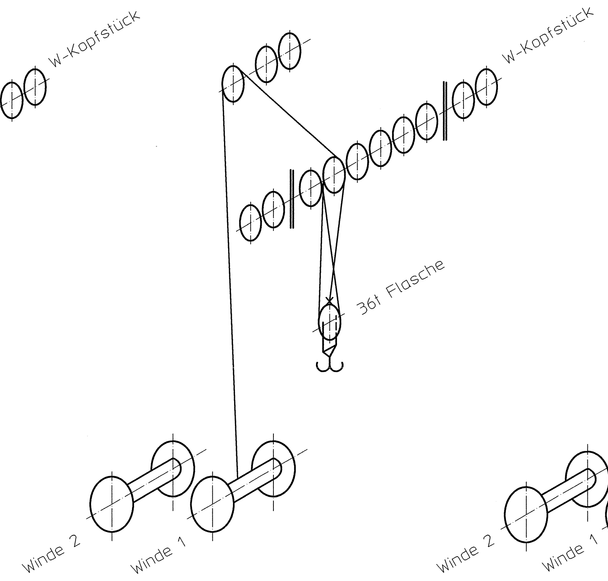

Einscherung:
4 fach bis 48t (1)

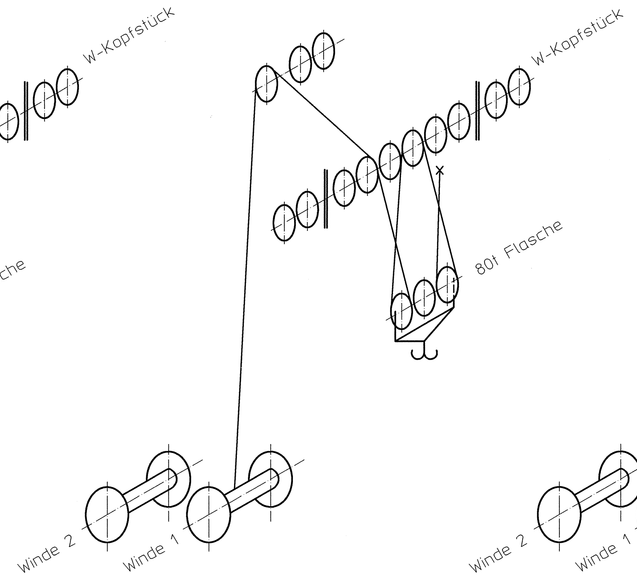

Einscherung:
5 fach bis 60t (1)

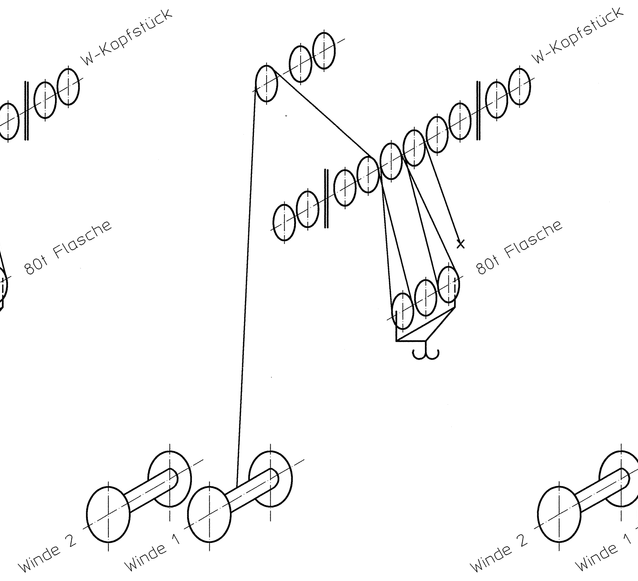

Einscherung:
6 fach bis 72t (1)

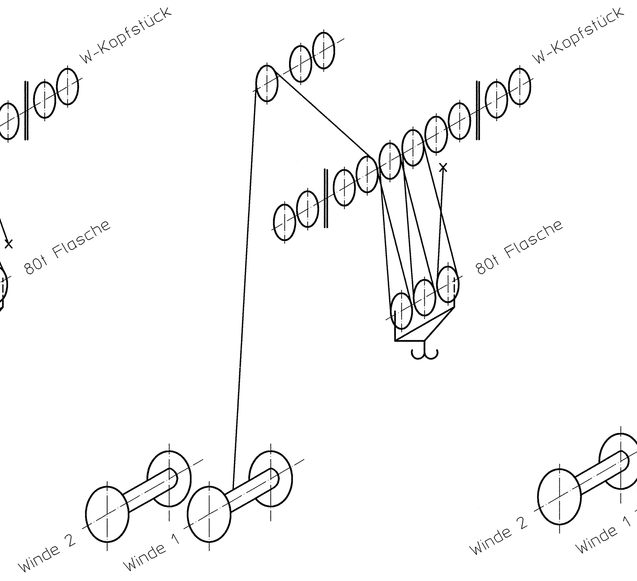

Einscherung:
7 fach bis 80t

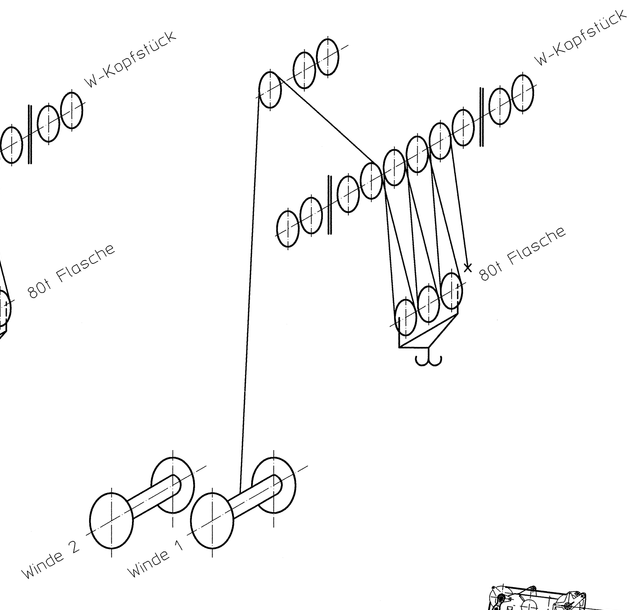

Einscherung:
8 fach bis 95t (1)

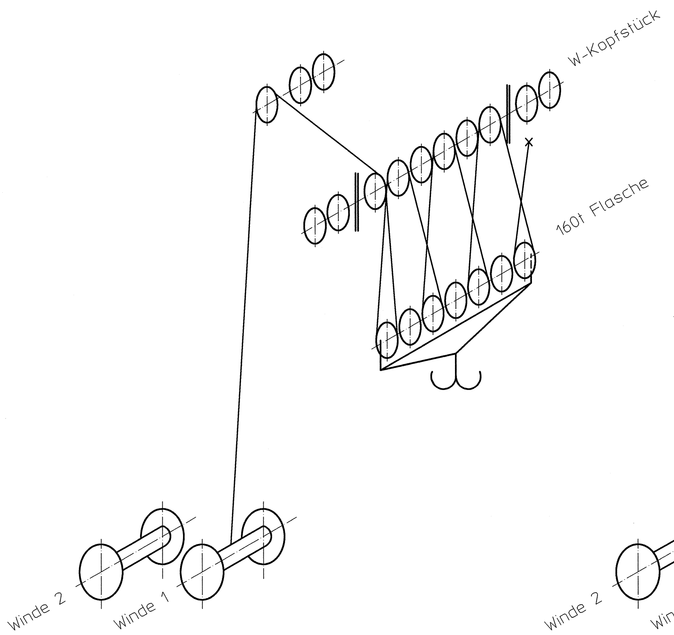

Einscherung:
9 fach bis 106t (1)

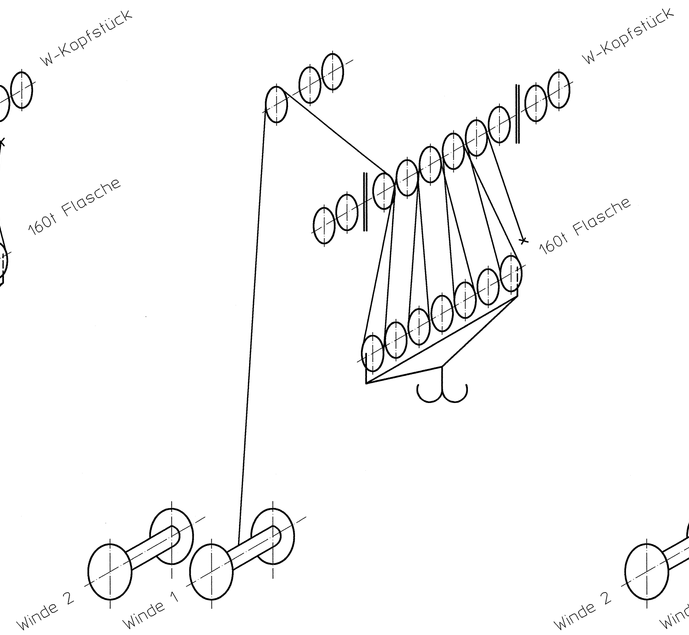

Einscherung:
10 fach bis 117t (1)

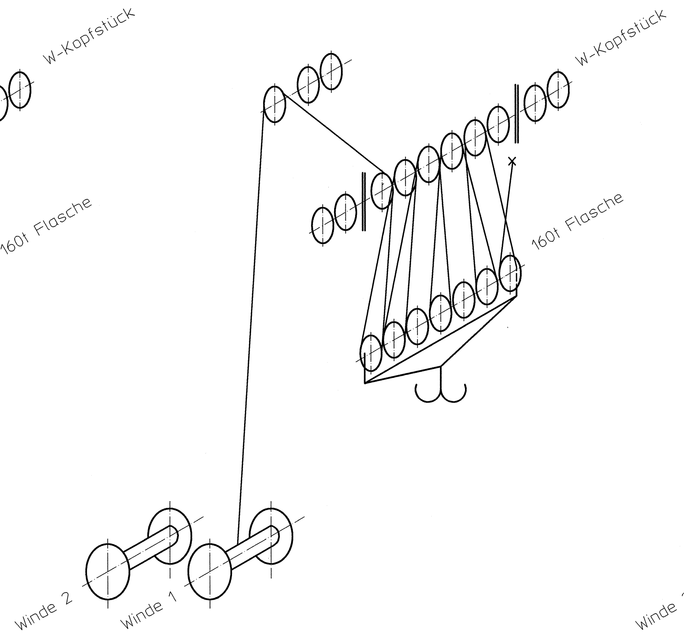

Einscherung:
11 fach bis 128t (1)

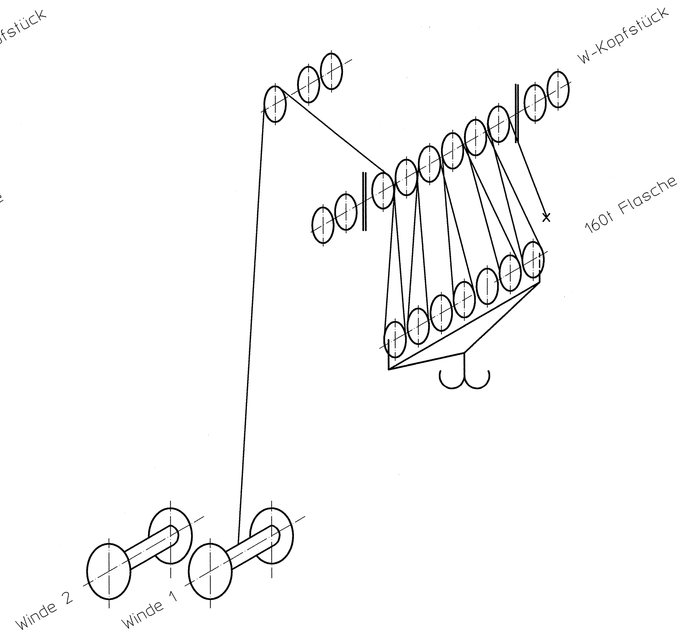

Einscherung:
12 fach bis 138t (1)

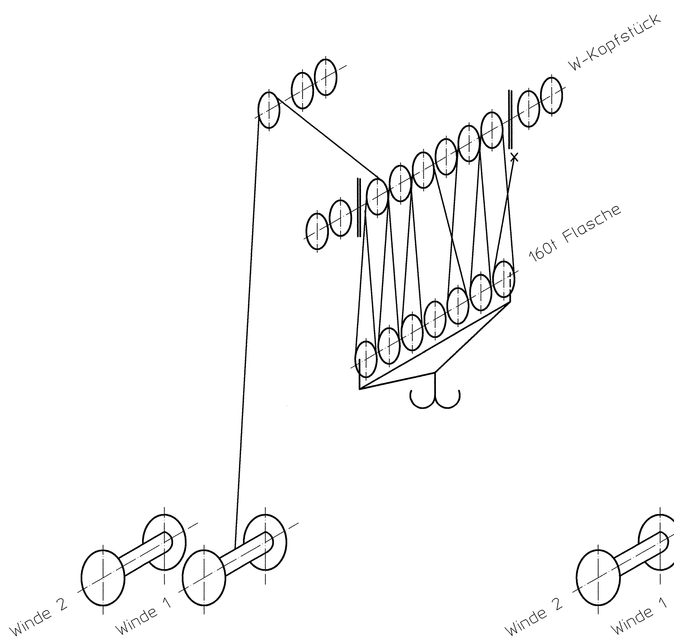

Einscherung:
13 fach bis 149t (1)

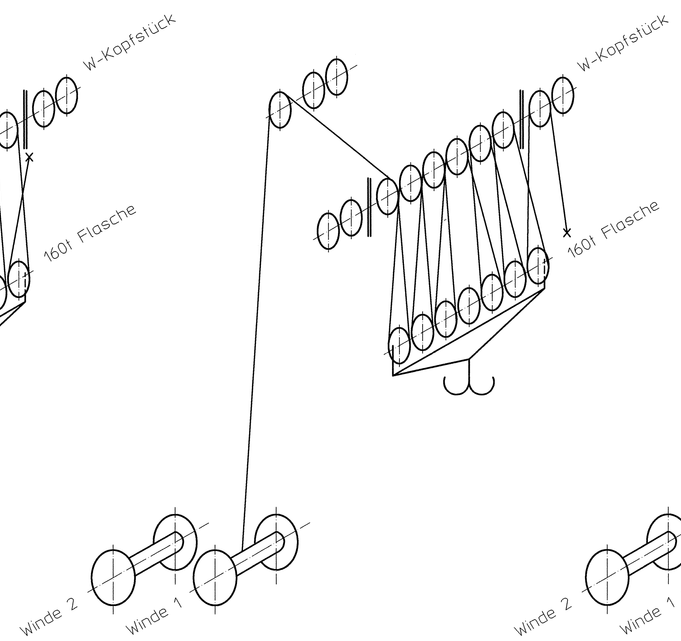

Einscherung:
14 fach bis 159t (1)

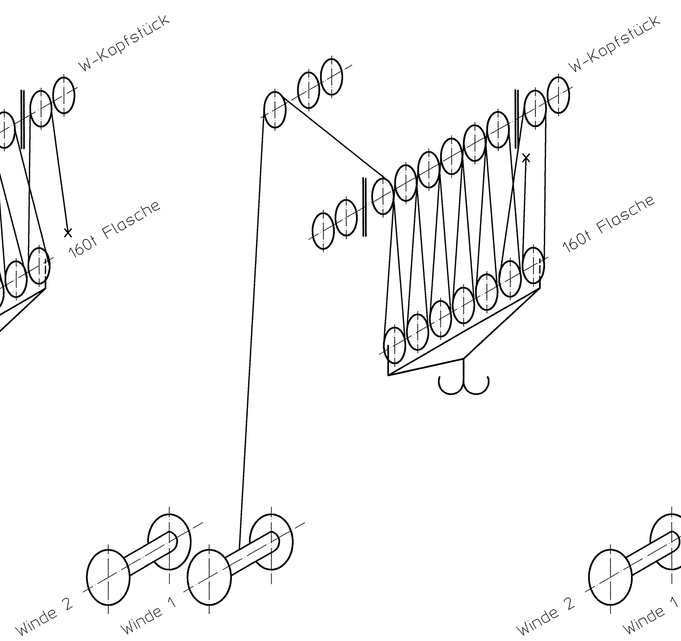

Einscherung:
15 fach bis 160t

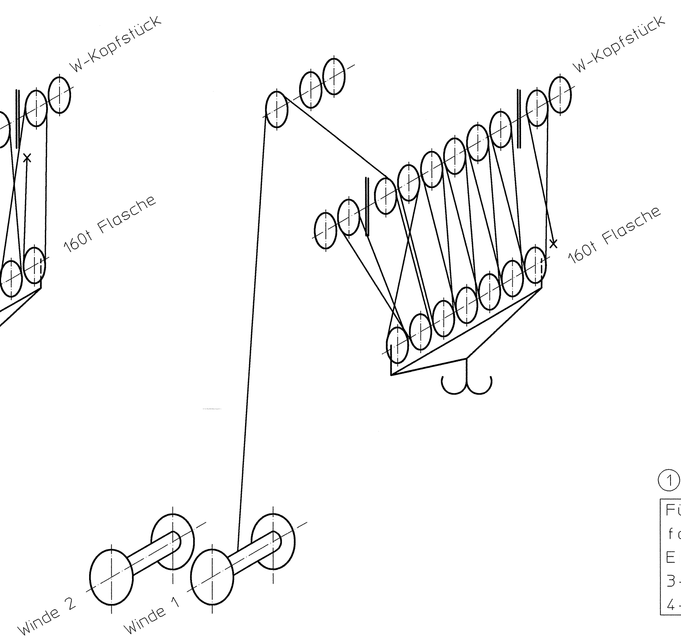

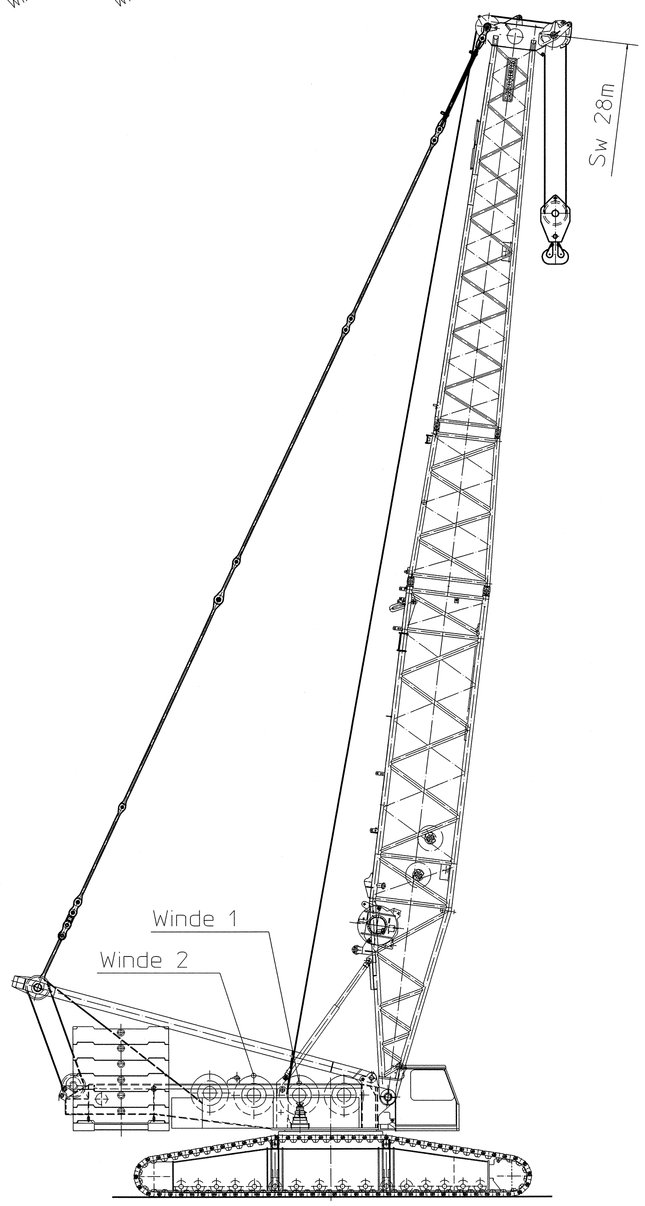

Einscherung Sw-Ausleger

(1)
Für die USA gelten bei
folgenden Einscherungen
Eingeschränkte Traglasten.
3-fach bis 36t
4-fach bis 48t

Index	Änd.-Nr.	Datum	Name
1		20.01.03	SAR

Diese Zeichnung darf ohne unsere Genehmigung weder kopiert noch vervielfältigt noch Dritten zugänglich gemacht werden. Zu-widerhandlungen verpflichten zu Schadensersatz und sind bei Verstoß strafbar. Alle aus dieser Zeichnung zu entnehmenden Infor-mationen sind geheimzuhalten.
This drawing is our property. The information contained herein are the property of Liebherr and their use is authorized only in connection with the product for which they were provided. Neither these drawings nor the contents there of shall be disclosed to any other party for their use without the prior written consent of Liebherr. The use or disclosure of these drawings or the contents there of is prohibited and may be subject to damages. Keep the information in this drawing in a secret place.
Il est formellement interdit de reproduire ou d'imprimer quel moyen le dessin ci-contre et à fortiori de le communiquer à des tiers. Toutes les informations pouvant être tirées de ce dessine doivent être tenues secrètes. Les contrevenants s'exposent à une action en dommage et intérêt et même à des poursuites pénales.

Original Blatt 01 von 2

Werkstoff/Material/Matière	Fertiggewicht/Weight/Poids	Modell od. Gesenk Nr. Pattern or die No. Modèle ou matrice N°	
Freimaßtoleranz nach DIN 2768 "teilweise" für Stahlbauteile / Tolerances not specified DIN 2768 – Part machined steel / "medium",non-machined dimensions "enlevé" Tolérance générale d'après DIN 2768 "moyen",pour pièces mécano-soudée "halbgefräst"	Bearbeitung/Finish/Usinage	Dokumentation Distribution Documentation LWE_CAD	Maßnahme Nominal dimens. Cote tolérancée / Abmaße Tolerance Intervalle de tolérance
Projektion E	Datum Date/Date	Name Name/Nom	
Gezeichnet/Drawn/Dessiné	23.02.98	SAR	
Geprüft/Inspected/Vérifié			
Normgepr./Inspected/Vérifié standards/normes			
Maßstab Scale Echelle 1:100	Bezeichnung/Description/Désignation EINSCHERPLAN		Zeichnungs Nr./Drawing No./N°de dessin 1652-722.00.00.013-001
Ersatz für/Replacement for/Remplace		Ersetzt durch/Replaced by/Remplacé par	Ident Nr./Ident No./N°d'ident 9825 784 08

21-Jan-2003 8:18 SAR

Nicht Frei

LIEBHERR

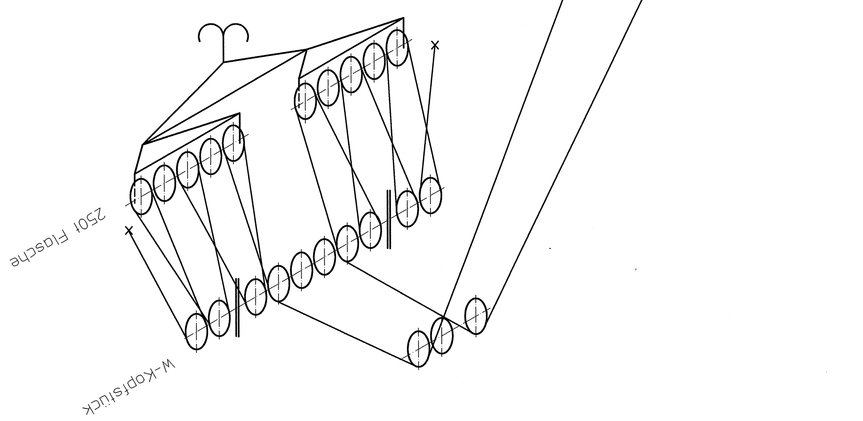

Einscherung:
2x7 fach bis 168l ①

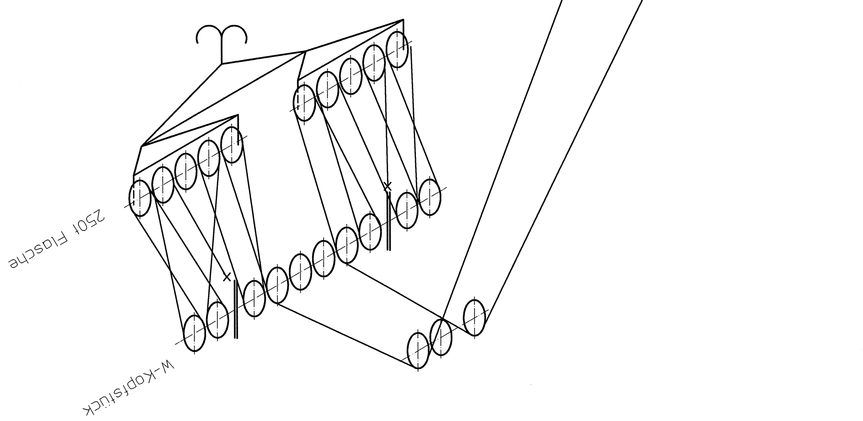

Einscherung:
2x8 fach bis 180l

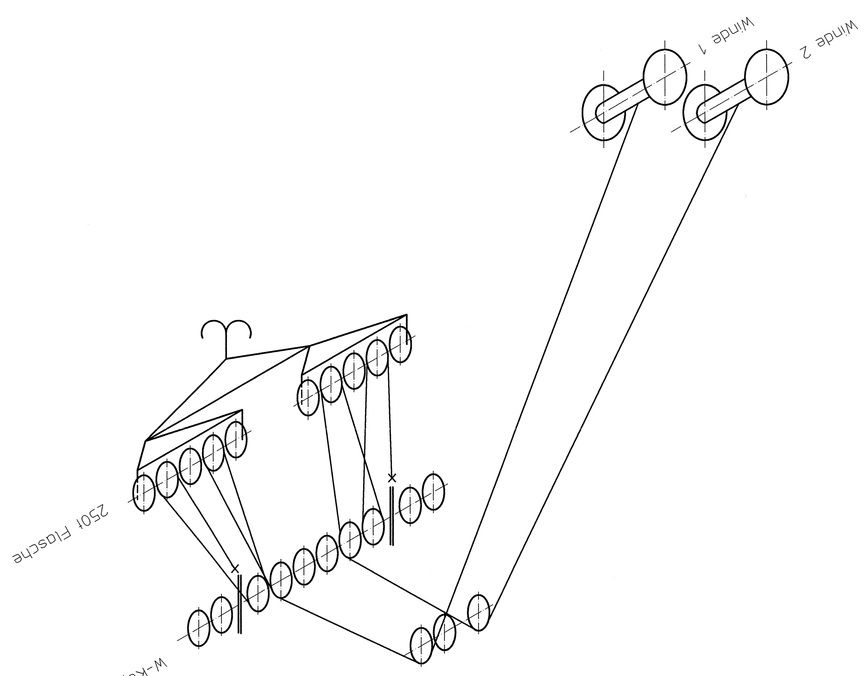

Einscherung:
2x4 fach bis 98l ①

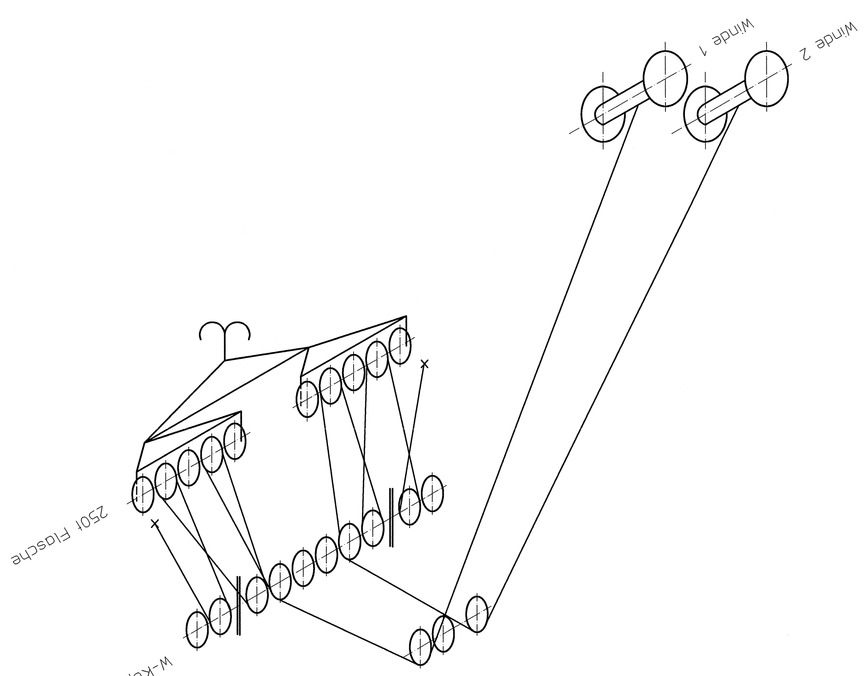

Einscherung:
2x5 fach bis 120l ①

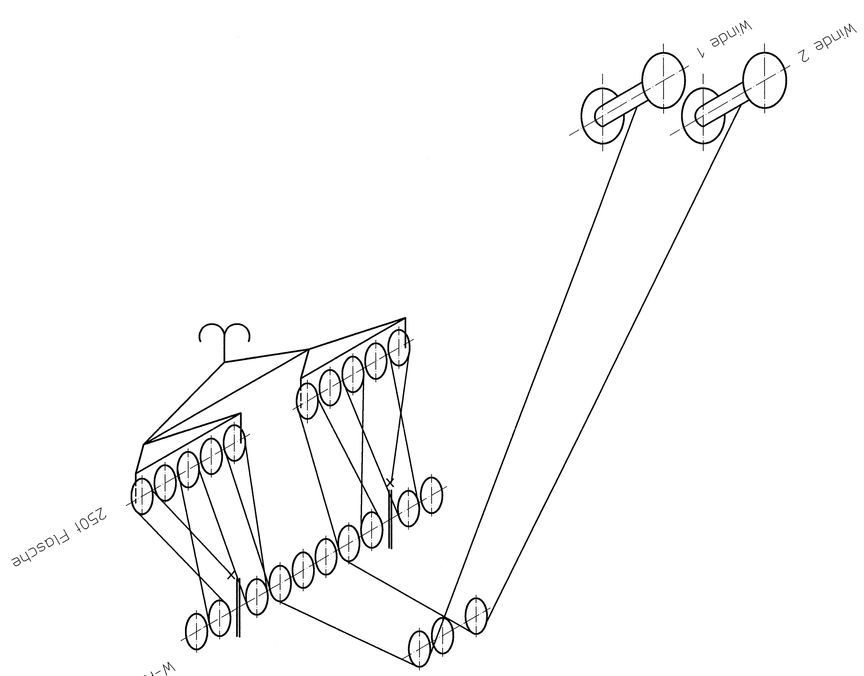

Einscherung:
2x6 fach bis 144l ①

Original Blatt A2: von 2

Blatt A2: Nicht FFO!

Werkstoff/Material/Matériau/Material/Materiaal/Materiale/Material/Materiał/Materiál/Anyag/Materiál/Materiaal/Materiał/Materiál/Materiaal/Materiał/Materiál/Materiaal/Materiał