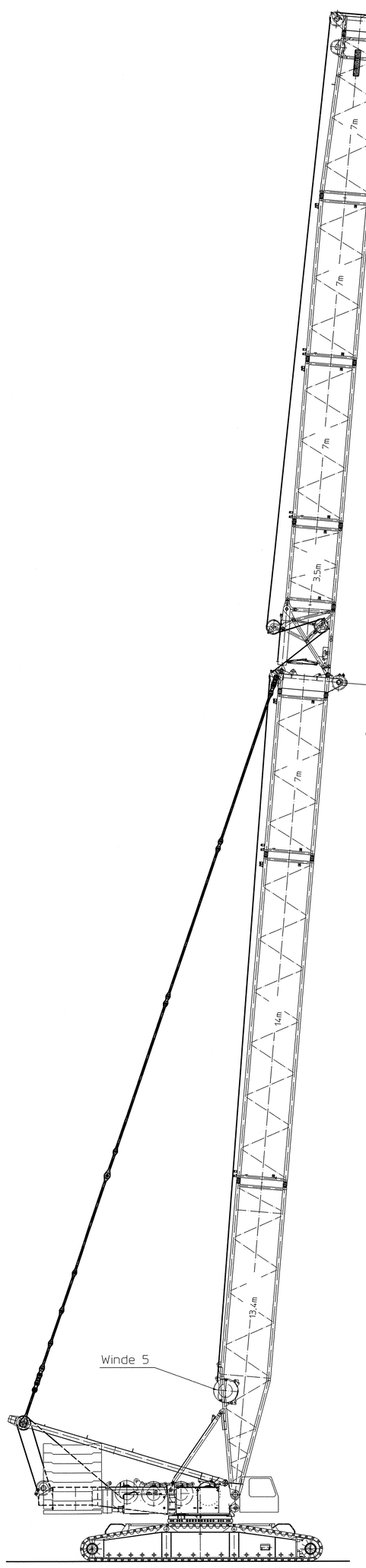

Einscherung:
1 fach bis 12t

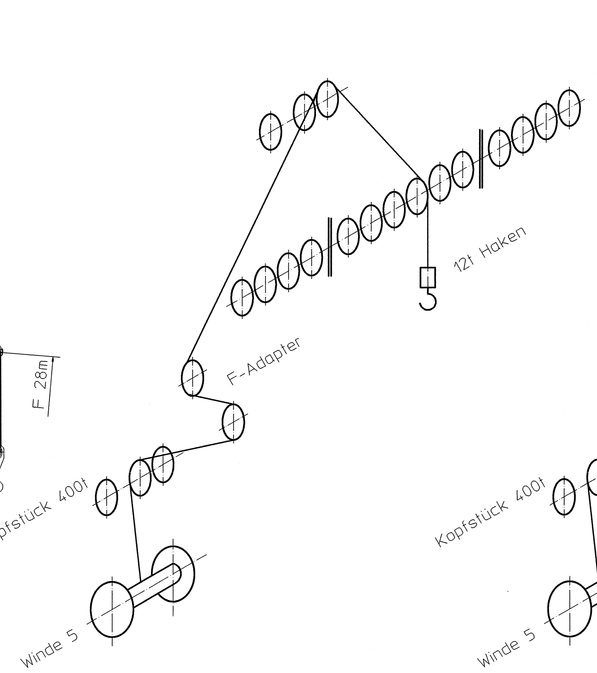

Einscherung:
2 fach bis 24t

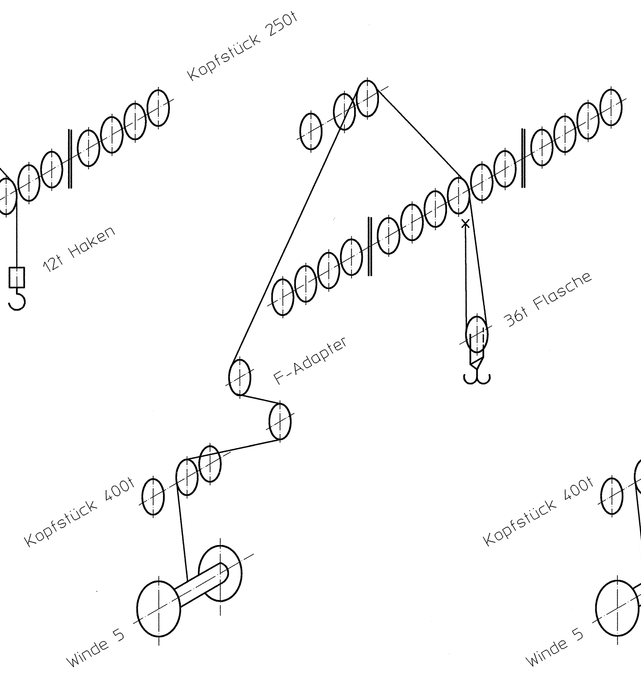

Einscherung:
3 fach bis 36t

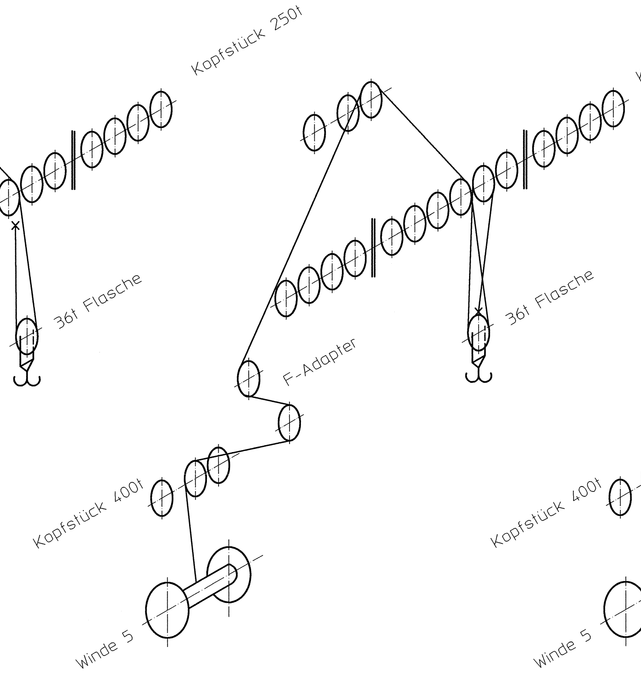

Einscherung:
4 fach bis 49t (1)

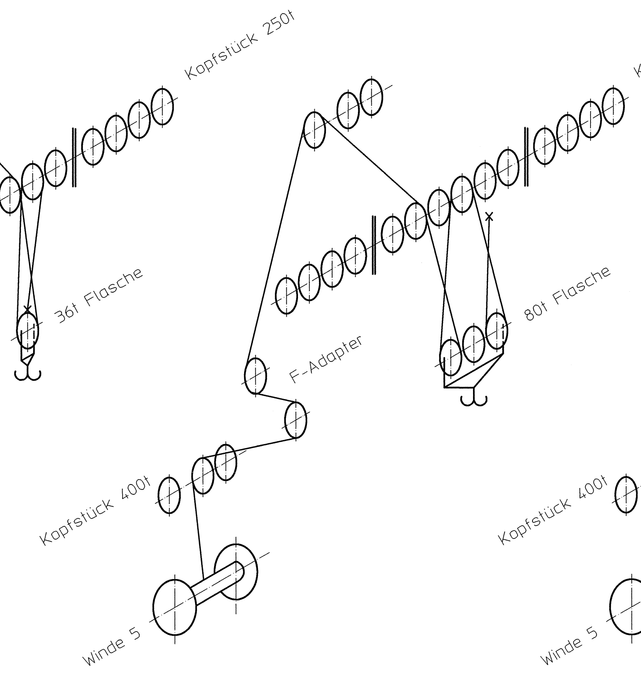

Einscherung:
5 fach bis 60t (1)

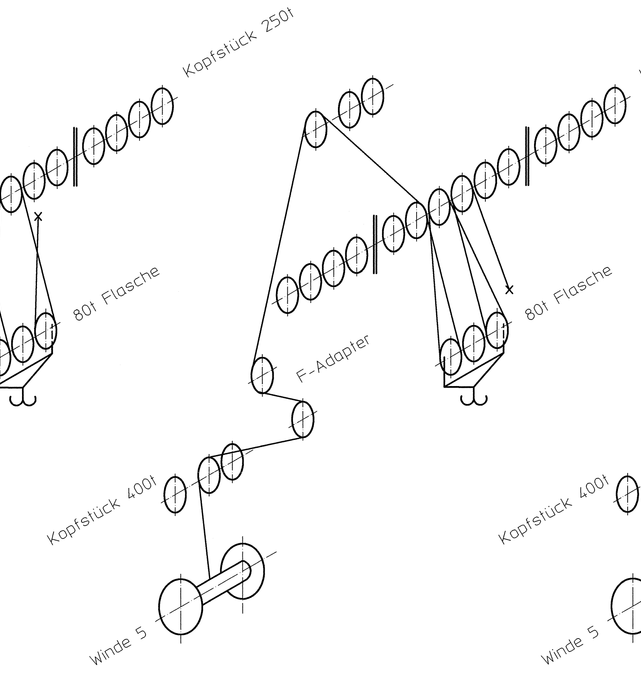

Einscherung:
6 fach bis 72t (1)

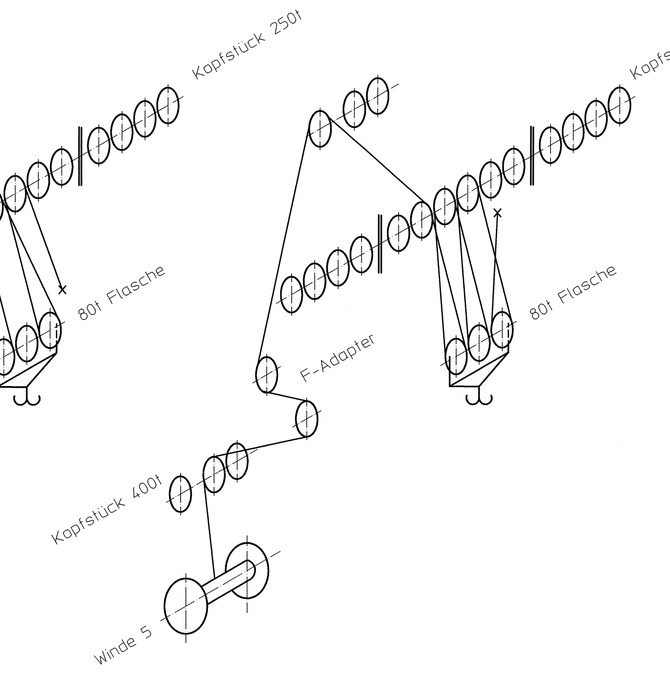

Einscherung:
7 fach bis 80t

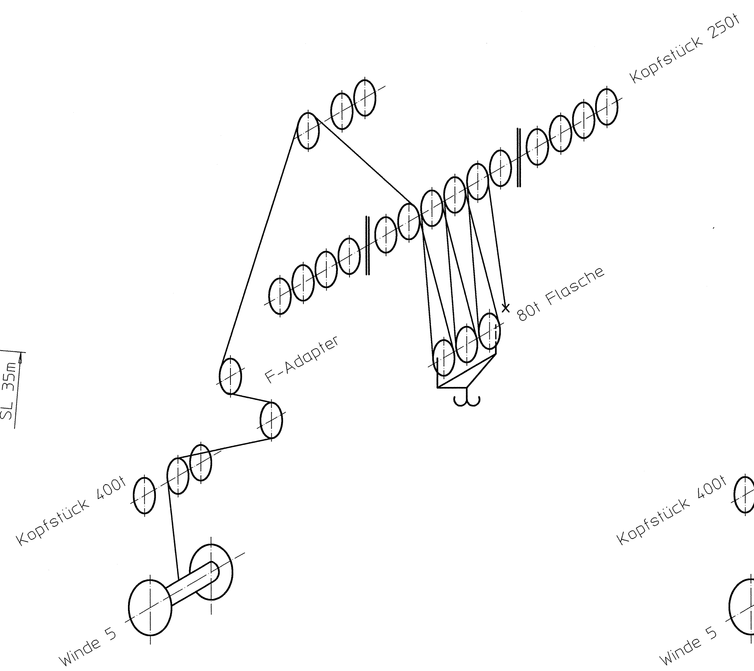

Einscherung:
8 fach bis 95t (1)

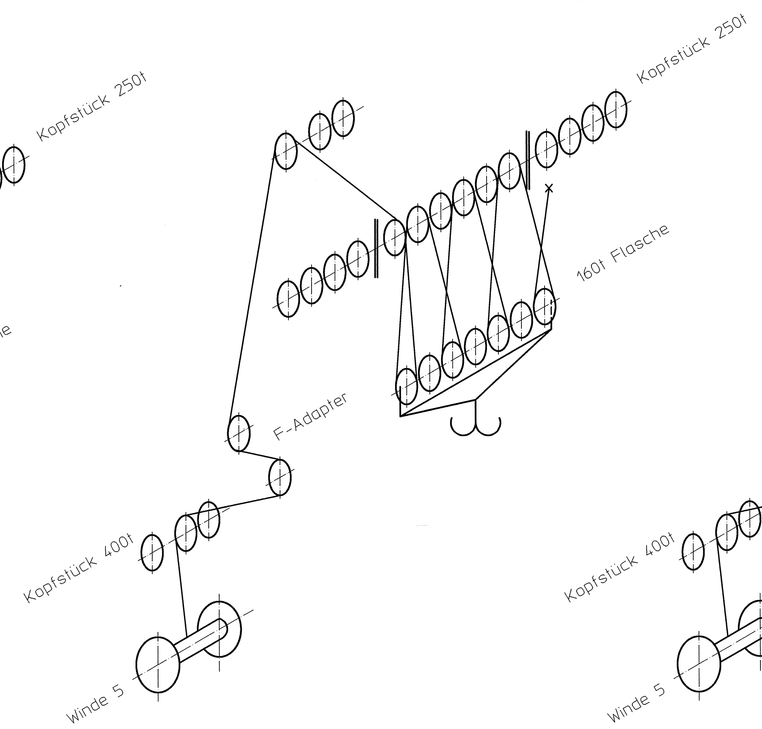

Einscherung:
9 fach bis 106t (1)

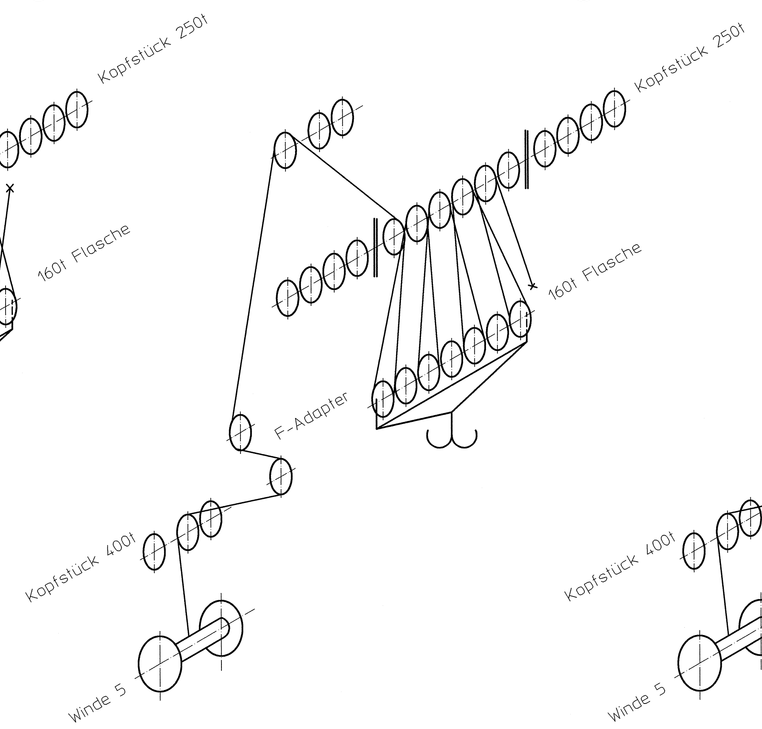

Einscherung:
10 fach bis 117t (1)

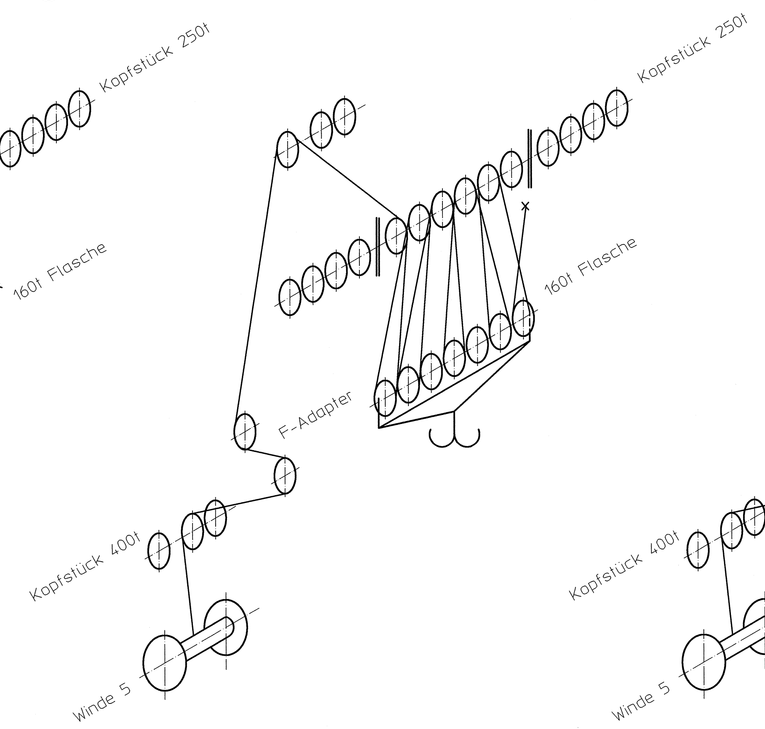

Einscherung:
11 fach bis 128t (1)

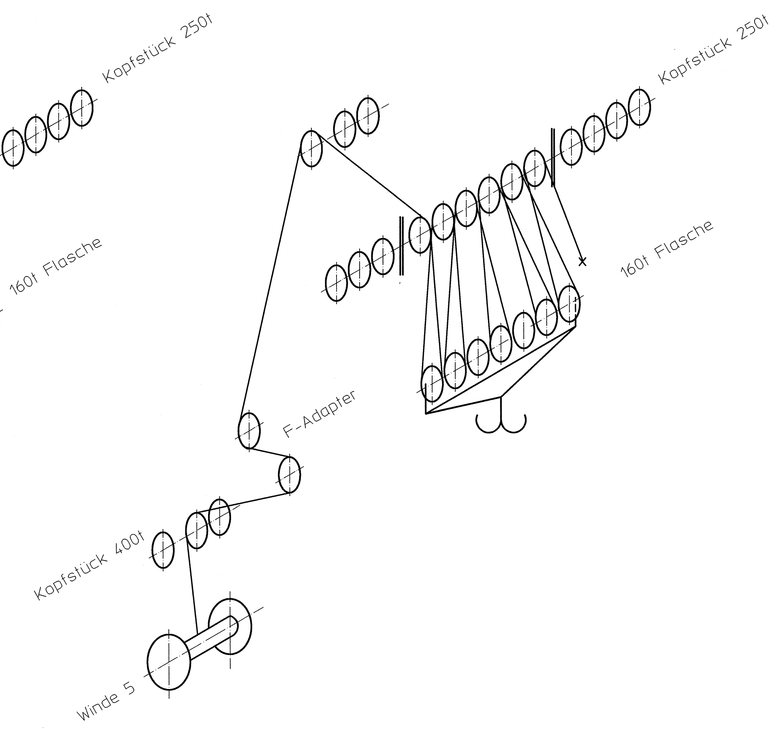

Einscherung:
12 fach bis 138t (1)

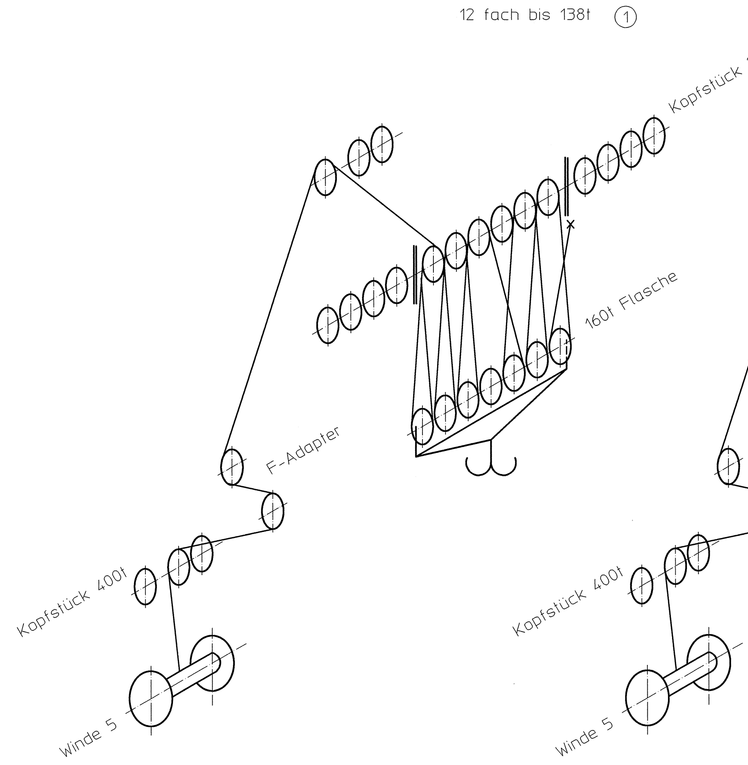

Einscherung:
13 fach bis 149t (1)

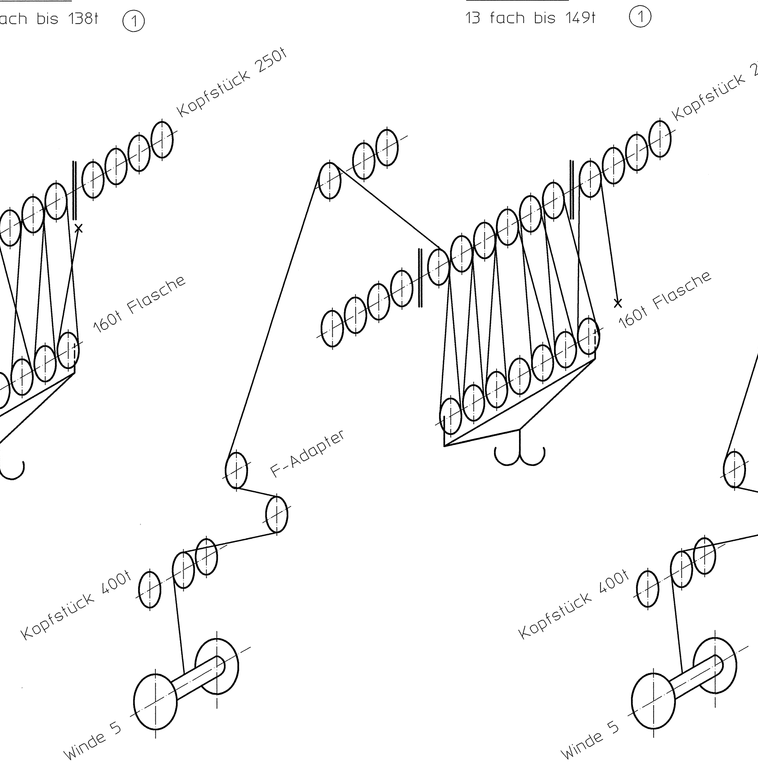

Einscherung:
14 fach bis 159t (1)

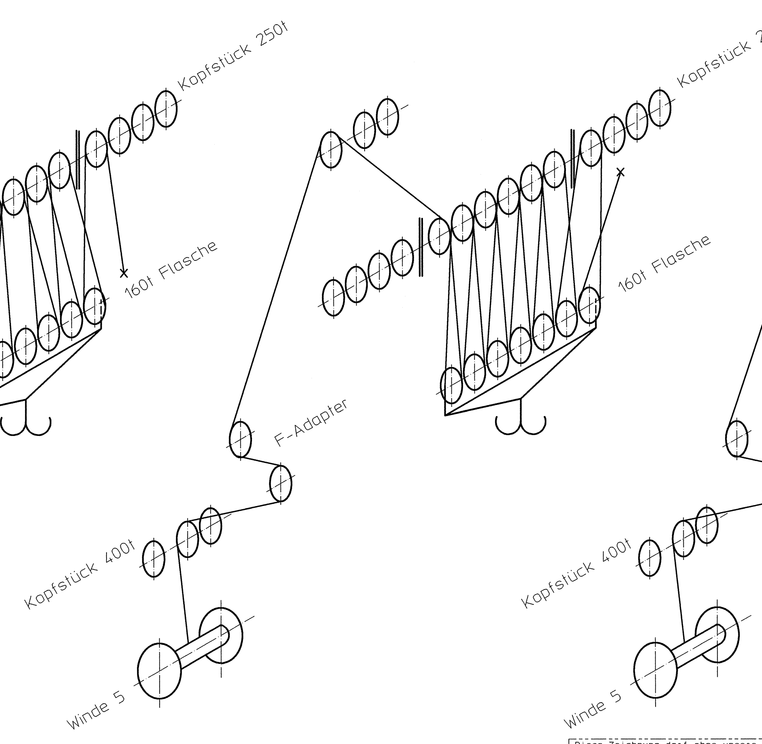

Einscherung:
15 fach bis 160t

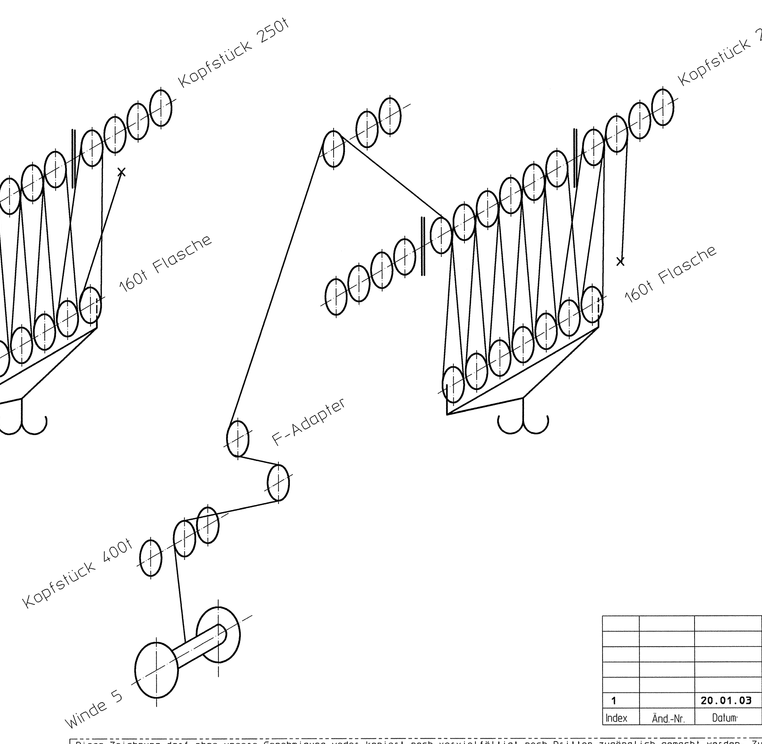

(1)
Für die USA gelten bei folgenden Einscherungen Eingeschränkte Traglasten.
3-fach bis 36t
4-fach bis 48t

Einscherung Feste Spitze

Original

Werkstoff/Material/Matière	Fertiggewicht/Weight/Poids	Modell od. Gesenk Nr. Pattern or die No. Modèle ou matrice N°		
Freimaßtoleranz nach DIN ISO 2768 "mittel" für Stahlbauteile/Allgemeine Toleranzen not specified to DIN ISO 2768 – Par machined dimensions "medium", non-machined dimensions "moyen" et autres "Tolérance générale d'après ISO 2768 "moyen" pour pièces mécano-soudées "tolérance"	Bearbeitung/Finish/Usinage	Dokumentation Distribution Documentation LWE_CAD	Paßmaß Nominal dimens. Cote tolérancée	Abmaße Tolerance intervalle de tolérance
Projektion E	Datum Date/Date	Name Name/Nom		
Gezeichnet/Drawn/Dessiné	13.10.97	SAR		
Geprüft/Inspected/Vérifié				
Normgepr. Inspected/Vérifié standardisation				

Nicht Frei

LIEBHERR

Index	Änd.-Nr.	Datum	Name
1		20.01.03	SAR

Maßstab Scale Echelle: 1:100

Bezeichnung/Description/Dénomination: EINSCHERPLAN

21-Jan-2003 8:16 SAR

Zeichnungs Nr./Drawing No./N°de dessin: 1652-722.00.00.008-001

Ersatz für/Replacement for/Remplace

Ersetzt durch/Replaced by/Remplacé par

Ident Nr./Ident No./N°d'ident: 9825 728 08

Diese Zeichnung darf ohne unsere Genehmigung weder kopiert noch vervielfältigt noch Dritten zugänglich gemacht werden. Zuwiderhandlungen verpflichten zu Schadensersatz und sind bei Verwertung strafbar. Alle aus dieser Zeichnung zu entnehmenden Informationen sind geheimzuhalten.
These drawings and all information contained herein are the property of Liebherr and their use is authorized only in connection with our order. Any other use or disclosure of these drawings or the information contained therein to third party is prohibited. Any party for their use without the prior written consent of Liebherr. The use or disclosure of the contents there of for any other purpose is prohibited, anyone doing so will be held liable therefore.
Ces dessins et toutes les informations qui y figurent sont la propriété de Liebherr et à fortiori, de la communiquer à des tiers. Toutes les informations qui y figurent et tirées de ce dessins doivent être tenues secrètes. Les contrevenants s'exposent à une action en dommage et intérêt et même à des poursuites pénales.