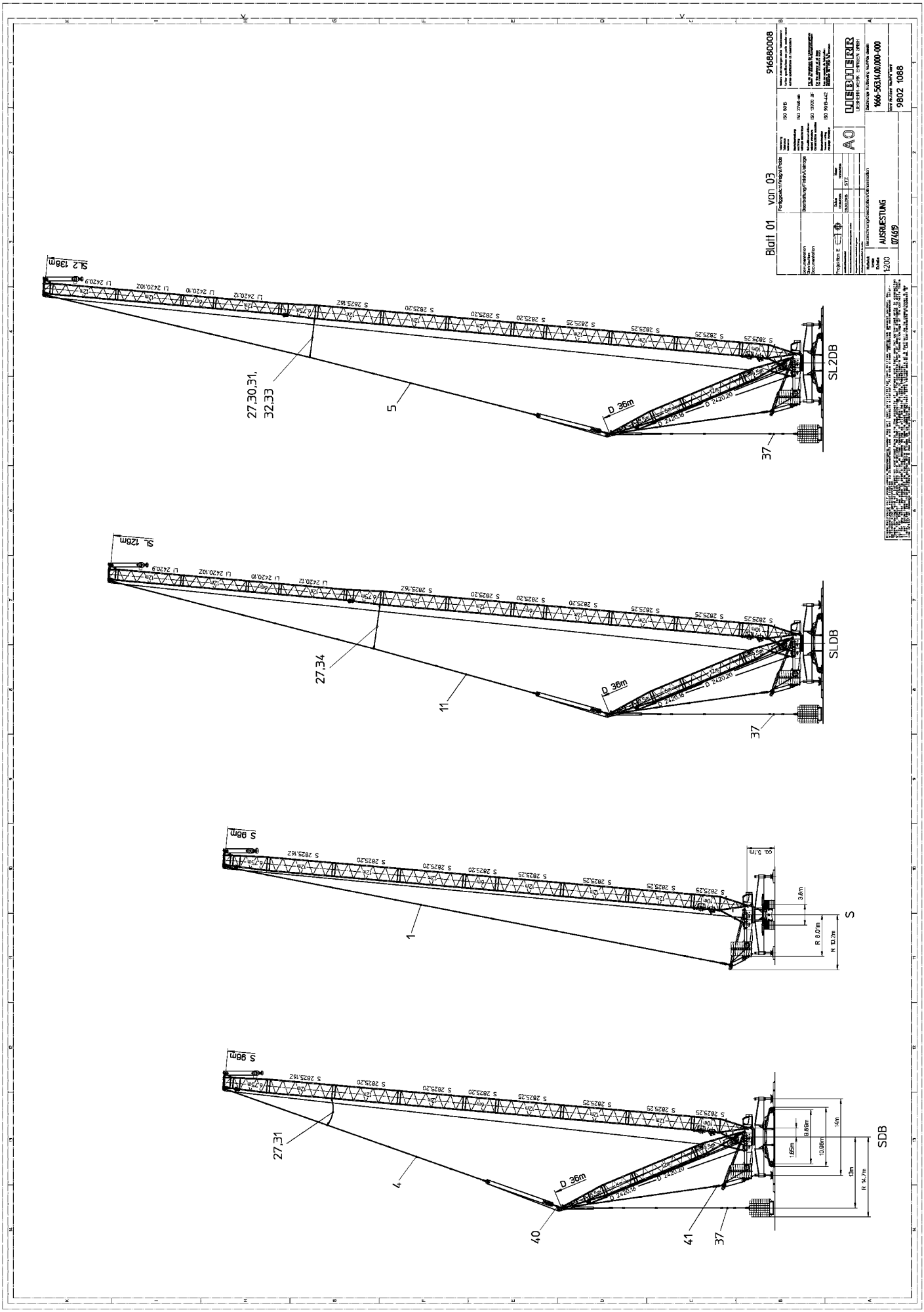

22.6.2015 LIEBHERR	**LR 1600/2 (074619)** EQUIPMENT 074619	916880008 _ 000 Page: 1

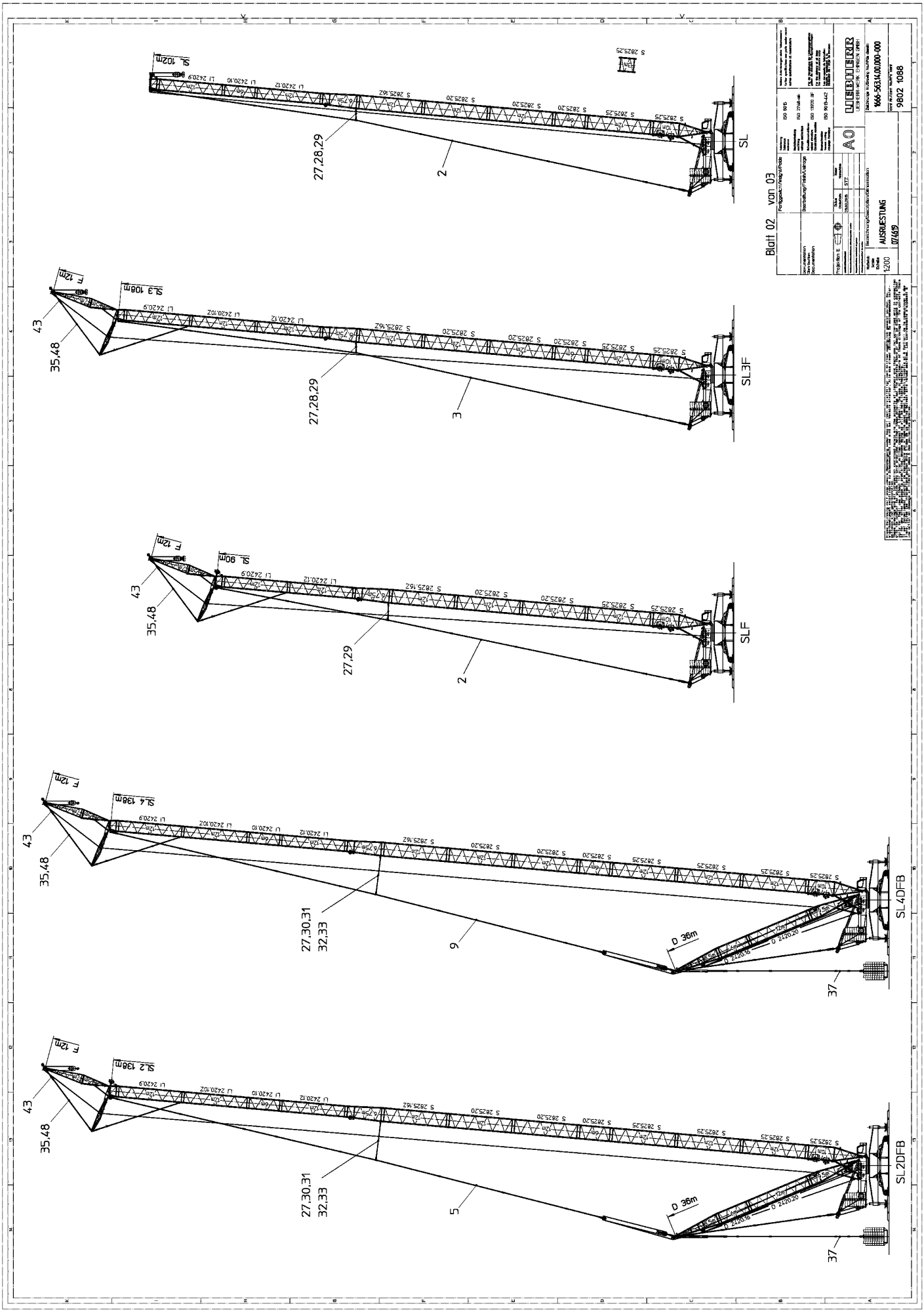
SL
27,28,29
2
SL3F
27,28,29
3
43
35,48
SLF
27,29
2
SL4DFB
27,30,31
32,33
9
37
SL2DFB
27,30,31
32,33
5
37
D 36m
Blatt 02 von 03
AUSRIESTUNG
1:200
1666-563.14.00.000-000
9802 1088

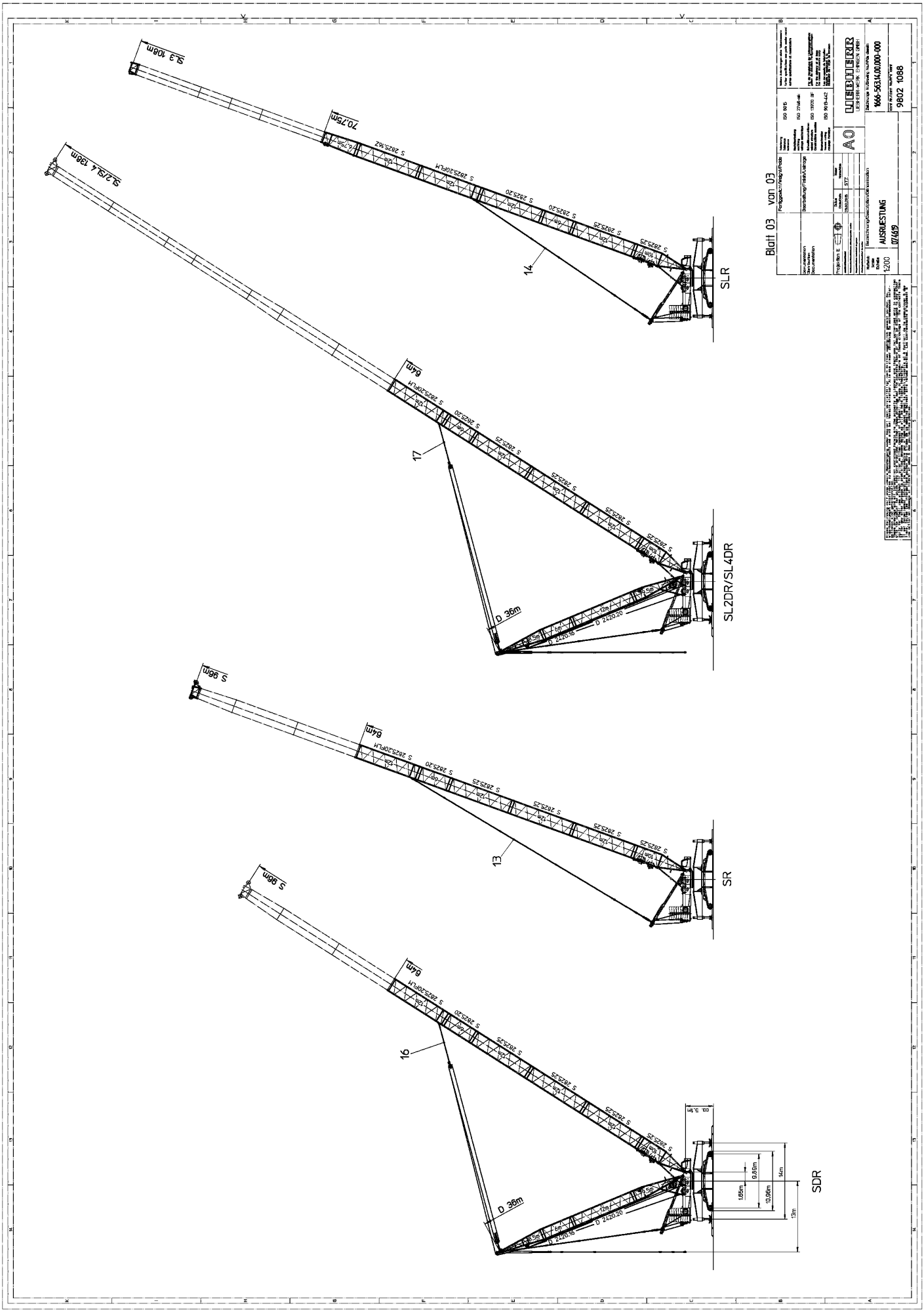
SL 3 108m
70,75m
SL2/SL4 136m
14
SLR
64m
17
D 36m
SL2DR/SL4DR
S 96m
64m
13
SR
S 96m
64m
16
D 36m
SDR
Blatt 03 von 03
LIEBHERR
1666-563.14.00.000-000
9802 1088
AUSRÜSTUNG
074619
1:200

Pos.	Item	Description		Page
1	967946708	RODS/ PULL RODS LR 1600-2	F. S	7
2	967946808	RODS/ PULL RODS LR 1600-2	F. SL	10
3	967947208	RODS/ PULL RODS LR 1600-2	F. SL3	13
4	967947408	RODS/ PULL RODS LR 1600-2	F. SDBW/B	20
5	967947508	RODS/ PULL RODS LR 1600-2	F. SL2D U. SL2DF	27
9	967948808	RODS/ PULL RODS LR 1600-2	F. SL4DFB/BW/B2	33
11	967948908	RODS/ PULL RODS LR 1600-2	F. SLDBW/B	38
13	967951208	RODS/ PULL RODS LR 1600-2	F. SR	40
14	967951508	RODS/ PULL RODS LR 1600-2	F. SLR	43
16	967951808	RODS/ PULL RODS LR 1600-2	F. SDR	45
17	967951908	RODS/ PULL RODS LR 1600-2	F. SL2DR/SL4DR	47
27	915553508	SUPPLEMENTARY GUYING DEVICE	LASCHEN	49
28	915553608	SUPPLEMENTARY GUYING DEVICE	2M	51
29	915553708	SUPPLEMENTARY GUYING DEVICE	3M	53
30	915553808	SUPPLEMENTARY GUYING DEVICE	4M	55
31	915553908	SUPPLEMENTARY GUYING DEVICE	5M	57
32	915554008	SUPPLEMENTARY GUYING DEVICE	6M	59
33	915554108	SUPPLEMENTARY GUYING DEVICE	7M	61
34	915554208	SUPPLEMENTARY GUYING DEVICE	8M	63
35	915479208	F-GUYING		65
37	916040108	ADDITIONAL RODS	SCHWEBEBALLAST	68
40	917367508	MEASURING PLATE	1650 KN	
41	917684608	MEASURING PLATE	2400 KN	
43	918258308	BUTT STRAP		70
48	969056208	RODS/ PULL RODS LR 1600-2	F. F	73
1000	98021088	EQUIPMENT	074619	

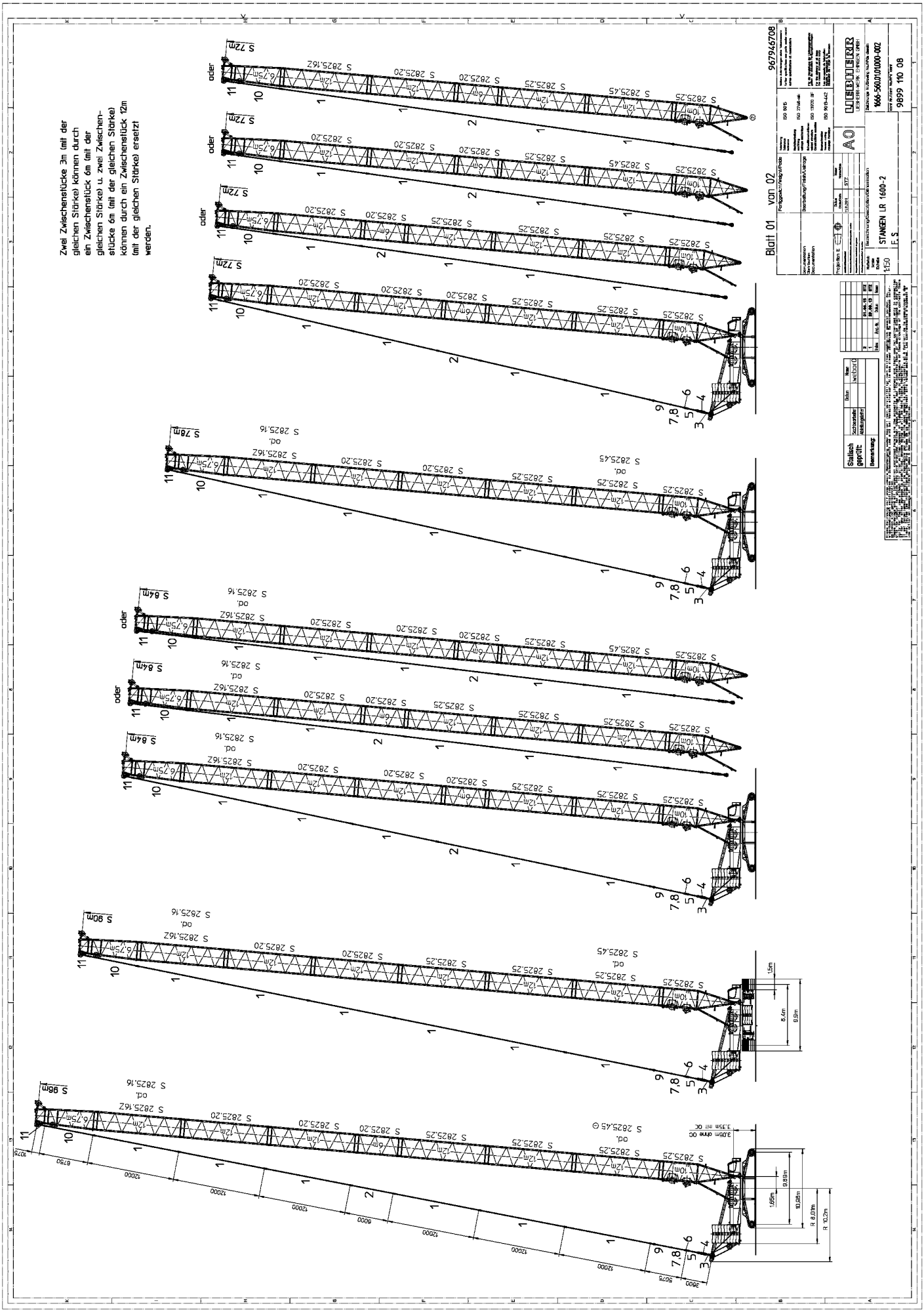
Zwei Zwischenstücke 3m (mit der gleichen Stärke) können durch ein Zwischenstück 6m (mit der gleichen Stärke) u. zwei Zwischenstücke 6m (mit der gleichen Stärke) können durch ein Zwischenstück 12m (mit der gleichen Stärke) ersetzt werden.
oder
S 72m
S 76m
S 84m
S 90m
S 96m
S 2825,25
S 2825,45
S 2825,20
S 2825,162
S 2825,16
od.
1,5m
8,4m
9,9m
1,65m
9,85m
10,95m
R 8,03m
R 10,2m
3,35m mit OC
3,05m ohne OC
10275
8750
12000
9000
3500
5075
967946708
Blatt 01 von 02
Fertigungsbeschreibung/Fertigungsmittel
Bestellbezeichnung/Artikelbezeichnung
Projektbezeichnung
Benennung
STANGEN LR 1600-2 F. S
Maßstab 1:50
Gewicht
Werkstoff
Benennung
Sachnummer
Änderungsindex
Blatt
Datum
Name
Blechgröße
Benennung
Sachnummer
Änderungsindex
Blatt
Datum
Name
Stahlblech gepr.Dtc.
Benennung
Sachnummer
Änderungsindex
Blatt
Datum
Name
Ersatz für
Ersetzt durch
Datum
Name
Freigabe
Datum
Name
Zeichnungs-Nr.
1666-560.0101000-002
Benennung
9899 110 08
LIEBHERR
LIEBHERR-WERK EHINGEN GMBH
ISO 9001
ISO 27001-ok
ISO 13920 BF
ISO 9013-A42
Ersetzt durch
Ersetzt für
Ersetzt durch
Ersetzt für
Ersetzt durch
Ersetzt für

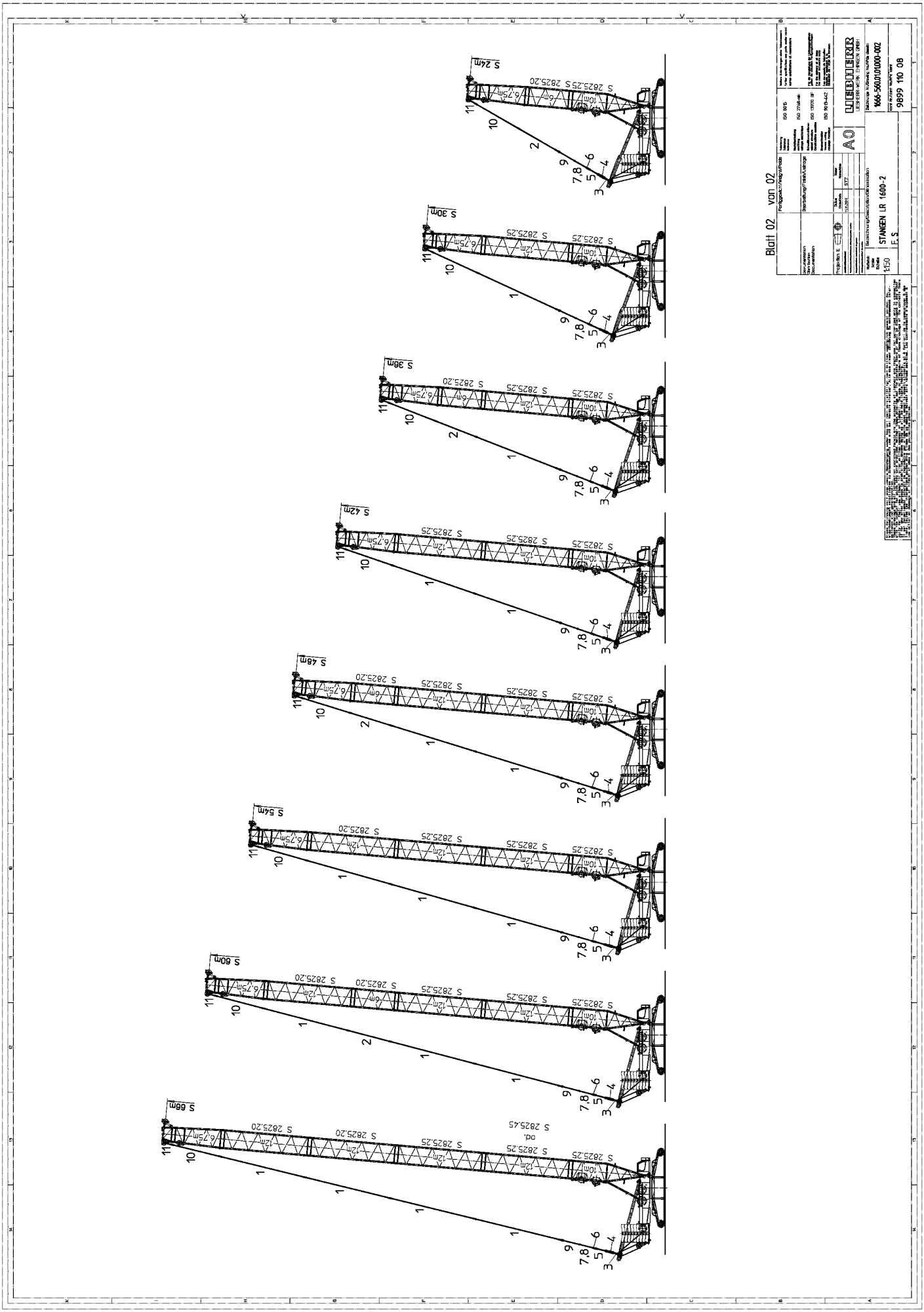
S 24m
S 30m
S 36m
S 42m
S 48m
S 54m
S 60m
S 66m
S 2825,25
S 2825,20
S 2825,45
od.
6,75m
6m
12m
10m
11
10
9
7,8
6
5
4
3
2
1
Blatt 02 von 02
Fertigpaket/Fertig/Finito
Bestellbezeichnung/Fabrik/Cartridge
Projektion E
STANGEN LR 1600-2
F. S
1:150
1666-560.0101000-002
9899 110 08
LIEBHERR
LIEBHERR-WERK BIBERACH GMBH

Pos.	Item	Description		Page
1	964522208	ROD CPL.	12 M	
2	964344008	ROD CPL.	6 M	
3	964545608	ROD CPL.	1 M	
5	964568008	ROD CPL.	2.05M	
6	964700008	BRACKET WITH BOARD	0.25M	
7	964699808	ROD WITH BOARD	1.85M	
8	964699908	ROD WITH BOARD	1.85M	
9	964698608	ROD CPL.	2.975M	
10	964867908	ROD CPL.	6.75M	
11	964904208	ROD CPL.	1.075M	
1000	989911008	RODS/ PULL RODS LR 1600-2	F. S	

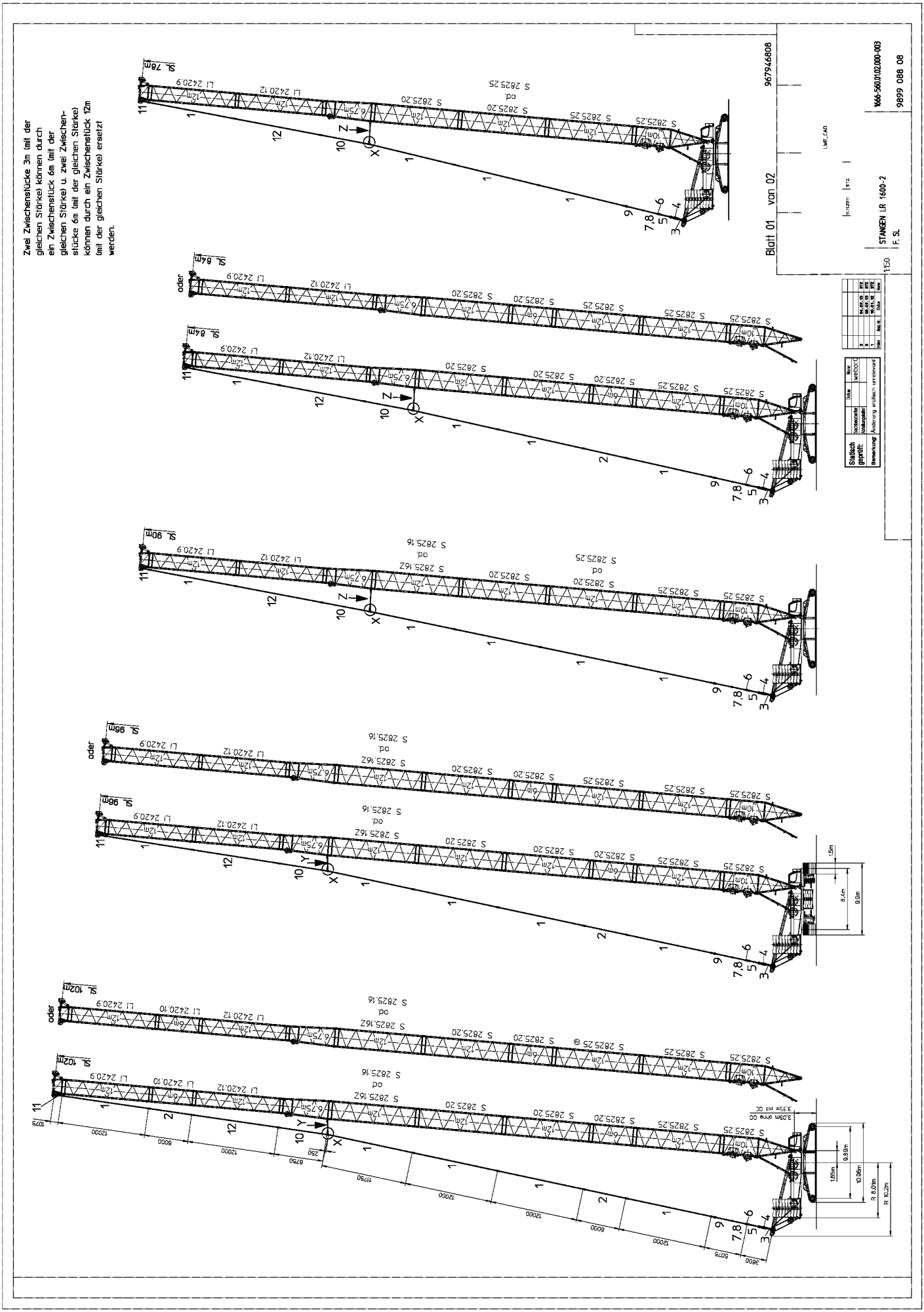
Zwei Zwischenstücke 3m (mit der gleichen Stärke) können durch ein Zwischenstück 6m (mit der gleichen Stärke) u. zwei Zwischenstücke 6m (mit der gleichen Stärke) können durch ein Zwischenstück 12m (mit der gleichen Stärke) ersetzt werden.
967946808
Blatt 01 von 02
STANGEN LR 1600-2
F. SL
1:150
1666-560.010.000-003
9899 088 08
oder
SL 76m
SL 84m
SL 90m
SL 96m
SL 102m
3,0dm ohne OC
3,35m mit OC
R 8,0m
R 10,2m
10,06m
9,93m
1,05m
8,4m
9,9m
1,5m

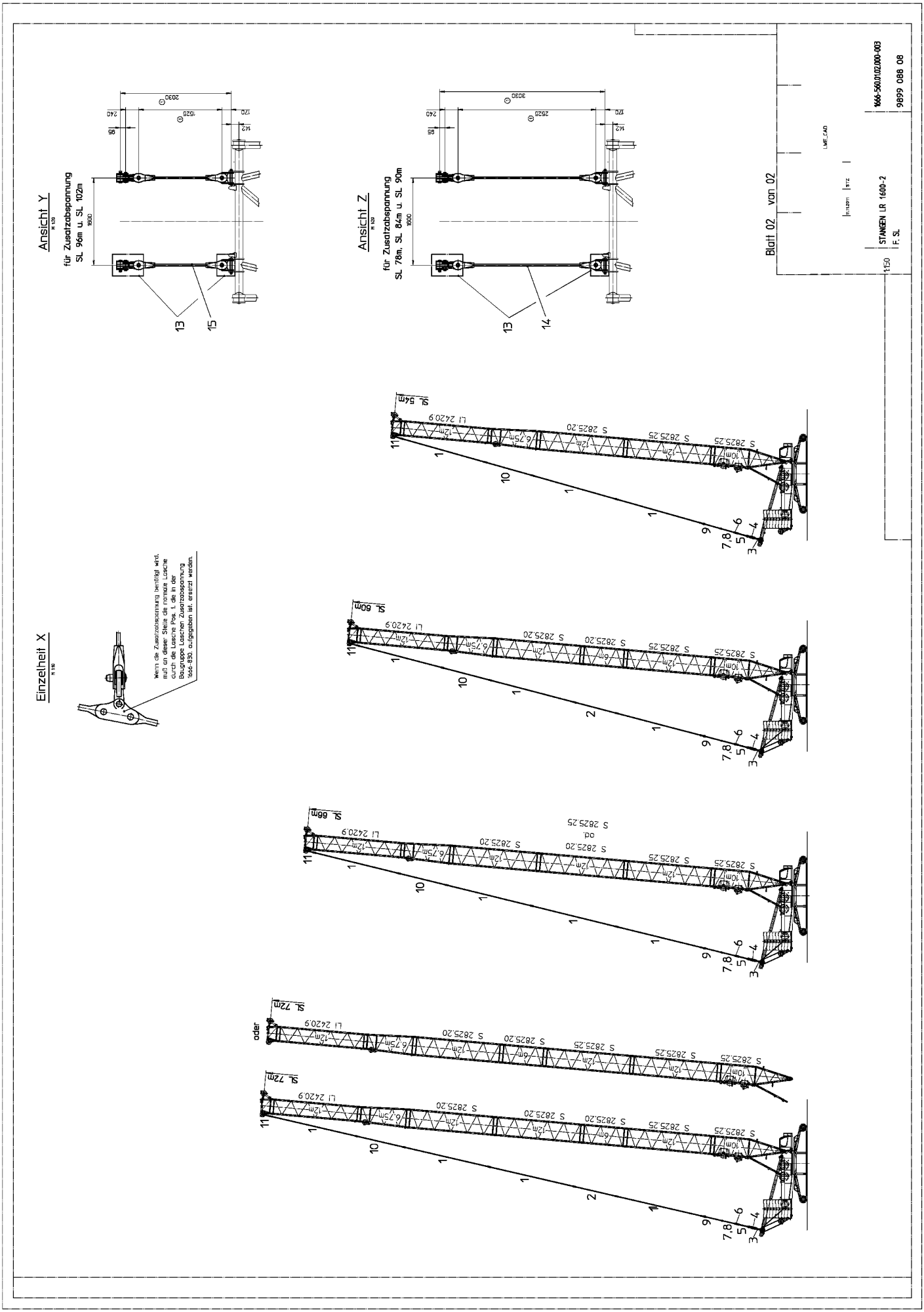
Ansicht Y
M 1:50
für Zusatzabspannung
SL 96m u. SL 102m
1600
2030
1528
95
142
120
240
13
15
Ansicht Z
M 1:50
für Zusatzabspannung
SL 78m, SL 84m u. SL 90m
1600
3030
2528
95
142
120
240
13
14
Blatt 02 von 02
1:50
STANGEN LR 1600-2
F. SL
1:1(20%)
STZ
LWE_CAD
1666-560.01.02.000-003
9899 088 08
Einzelheit X
M 1:10
Wenn die Zusatzabspannung benötigt wird, muß an dieser Stelle die normale Lasche durch die Lasche Pos. 1, die in der Baugruppe Laschen Zusatzabspannung 566-830, aufgegeben ist, ersetzt werden.
SL 54m
SL 60m
SL 66m
SL 72m
oder
SL 72m
LI 2420.9
S 2825.20
S 2825.25
od
6,75m
6m
12m
10m
1
2
3
4
5
6
7,8
9
10
11

Pos.	Item	Description		Page
1	964522208	ROD CPL.	12 M	
2	964344008	ROD CPL.	6 M	
3	964545608	ROD CPL.	1 M	
5	964568008	ROD CPL.	2.05M	
6	964700008	BRACKET WITH BOARD	0.25M	
7	964699808	ROD WITH BOARD	1.85M	
8	964699908	ROD WITH BOARD	1.85M	
9	964698608	ROD CPL.	2.975M	
10	964867908	ROD CPL.	6.75M	
11	964904208	ROD CPL.	1.075M	
12	965049808	ROD CPL.	12 M	
13	915553508	SUPPLEMENTARY GUYING DEVICE	LASCHEN	49
14	915553708	SUPPLEMENTARY GUYING DEVICE	3M	53
15	915553608	SUPPLEMENTARY GUYING DEVICE	2M	51
1000	989908808	RODS/ PULL RODS LR 1600-2	F. SL	

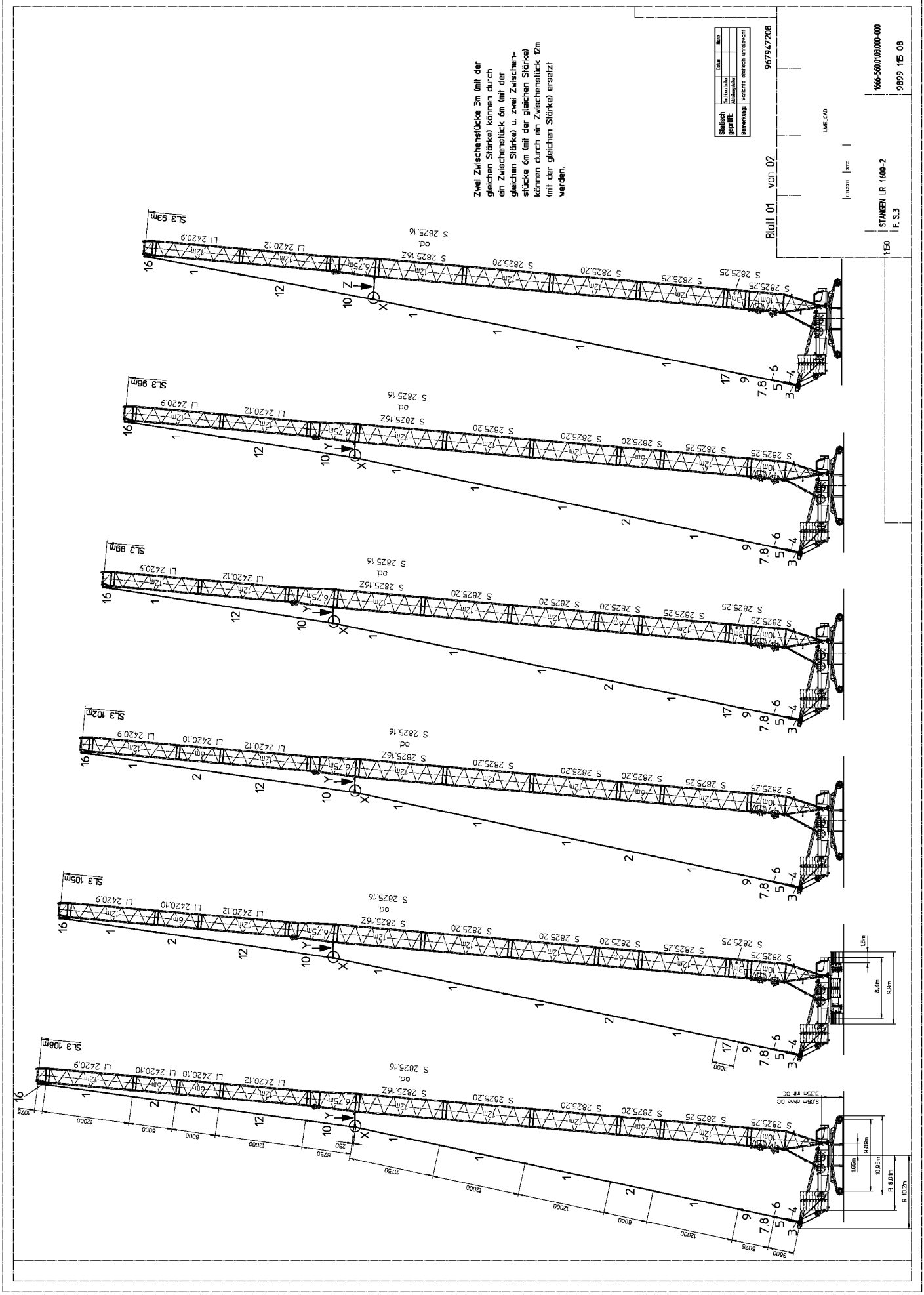
Zwei Zwischenstücke 3m (mit der gleichen Stärke) können durch ein Zwischenstück 6m (mit der gleichen Stärke) u. zwei Zwischenstücke 6m (mit der gleichen Stärke) können durch ein Zwischenstück 12m (mit der gleichen Stärke) ersetzt werden.
Statisch geprüft:
Bemerkung: Verlichte statisch umstiewort
967947208
Blatt 01 von 02
STANGEN LR 1600-2 F. SL3
1:50
1666-560.010.000-000
9899 115 08
SL.3 93m
SL.3 96m
SL.3 99m
SL.3 102m
SL.3 105m
SL.3 108m

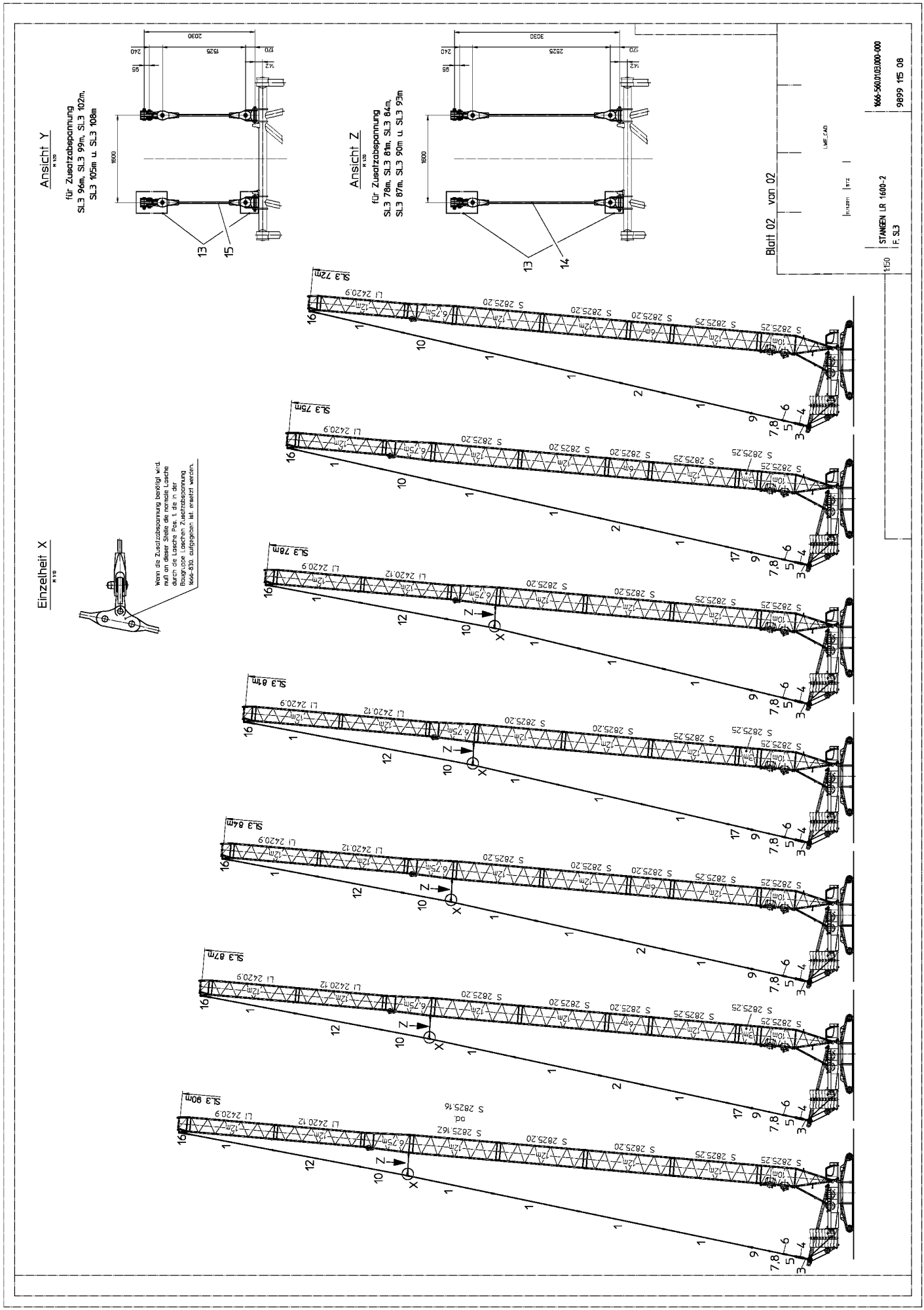
Ansicht Y
für Zusatzabspannung
SL3 96m, SL3 99m, SL3 102m,
SL3 105m u. SL3 108m
Ansicht Z
für Zusatzabspannung
SL3 78m, SL3 81m, SL3 84m,
SL3 87m, SL3 90m u. SL3 93m
Einzelheit X
Wenn die Zusatzabspannung benötigt wird, muß an dieser Stelle die normale Lasche durch die Lasche Pos. 1, die in der Baugruppe Laschen Zusatzabspannung X66-830. aufgegeben ist, ersetzt werden.
Blatt 02 von 02
STANGEN LR 1600-2
F. SL3
X66-560.0103.000-000
9899 115 08
SL3 72m
SL3 75m
SL3 78m
SL3 81m
SL3 84m
SL3 87m
SL3 90m

Pos.	Item	Description		Page
1	964522208	ROD CPL.	12 M	
2	964344008	ROD CPL.	6 M	
3	964545608	ROD CPL.	1 M	
5	964568008	ROD CPL.	2.05M	
6	964700008	BRACKET WITH BOARD	0.25M	
7	964699808	ROD WITH BOARD	1.85M	
8	964699908	ROD WITH BOARD	1.85M	
9	964698608	ROD CPL.	2.975M	
10	964867908	ROD CPL.	6.75M	
12	965049808	ROD CPL.	12 M	
13	915553508	SUPPLEMENTARY GUYING DEVICE	LASCHEN	49
14	915553708	SUPPLEMENTARY GUYING DEVICE	3M	53
15	915553608	SUPPLEMENTARY GUYING DEVICE	2M	51
16	966188608	ROD		
17	964798408	ROD CPL.	3 M	
1000	989911508	RODS/ PULL RODS LR 1600-2	F. SL3	

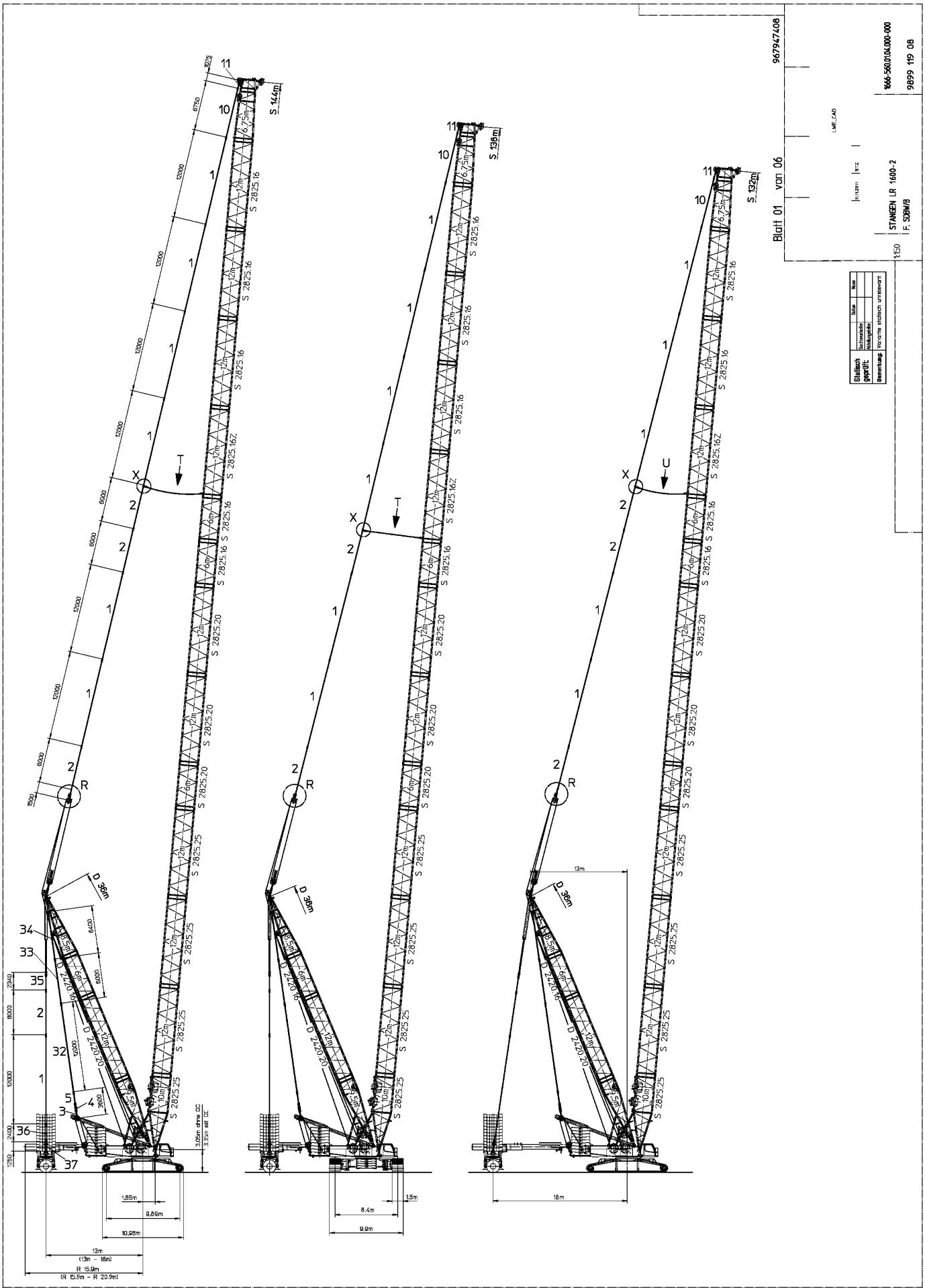
967947408
Blatt 01 von 06
1666-560.010A.000-000
9899 119 08
STANGEN LR 1600-2
F. SDBW/B
1:50
S 144m
S 136m
S 132m
D 36m
D 24.20.16
D 24.20.20
1,85m
9,89m
10,98m
13m
(13m - 18m)
R 15,9m
(R 15,9m - R 20,9m)
8,4m
9,9m
1,5m
18m

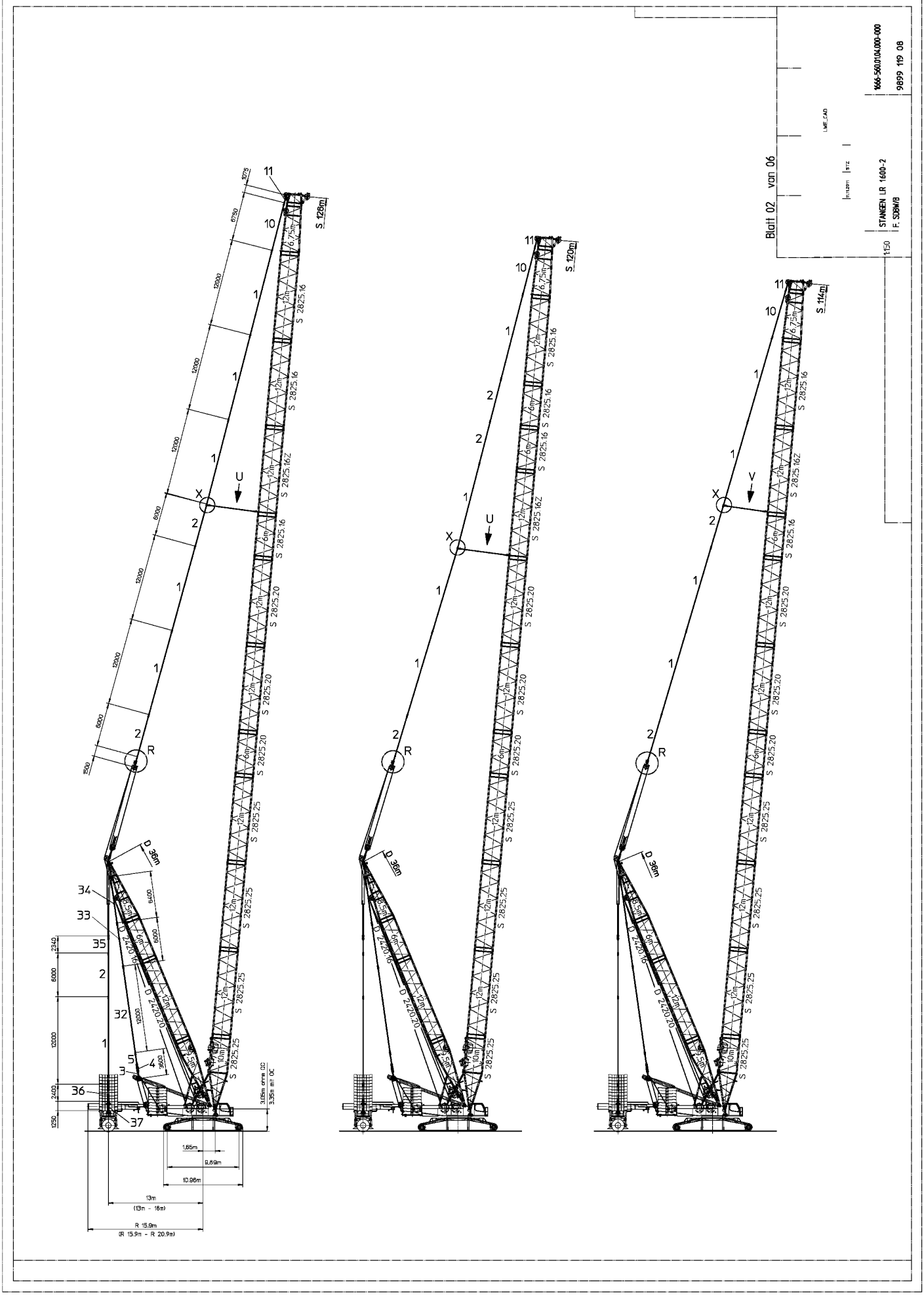
Blatt 02 von 06
STANGEN LR 1600-2
F. SDBW/B
1:50
1666-560.010A.000-000
9899 119 08
S 126m
S 120m
S 114m
D 36m
D Z420.16
D Z420.20
S 2825.16
S 2825.16Z
S 2825.20
S 2825.25
1,85m
9,89m
10,96m
13m
(13m - 16m)
R 15,9m
(R 15,9m - R 20,9m)

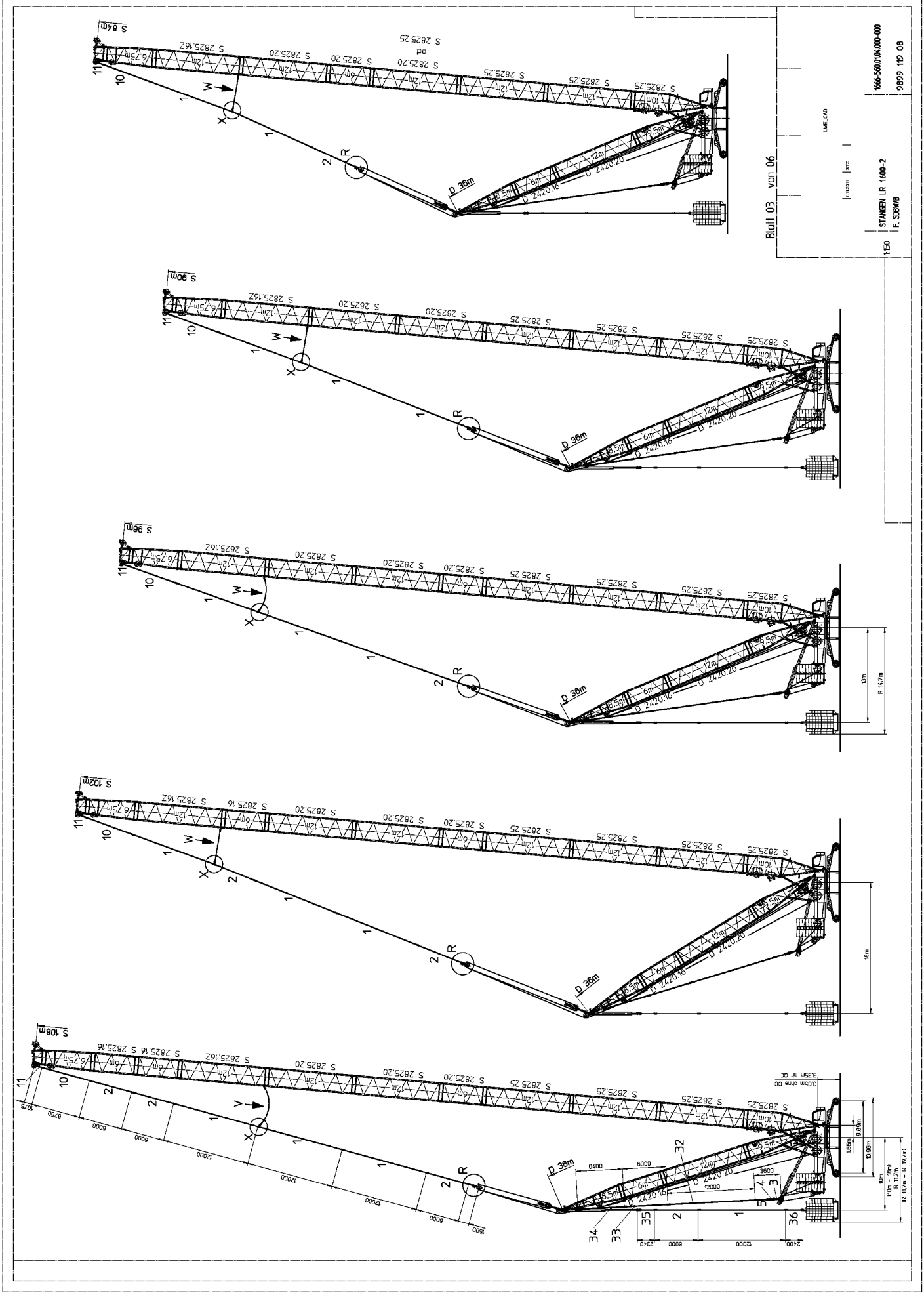
Blatt 03 von 06
STANGEN LR 1600-2
F. SDBW/B
1:50
1666-560.010A.000-000
9899 119 08
S 84m
S 90m
S 96m
S 102m
S 108m
D 36m
R 14,7m
18m
10m
(10m - 19m)
(R 11,7m - R 19,7m)
3,05m ohne GC
3,35m mit GC
1,85m
9,85m
10,96m
6400
6000
3600
12000
2400
8000
2340
7500
6750
10125

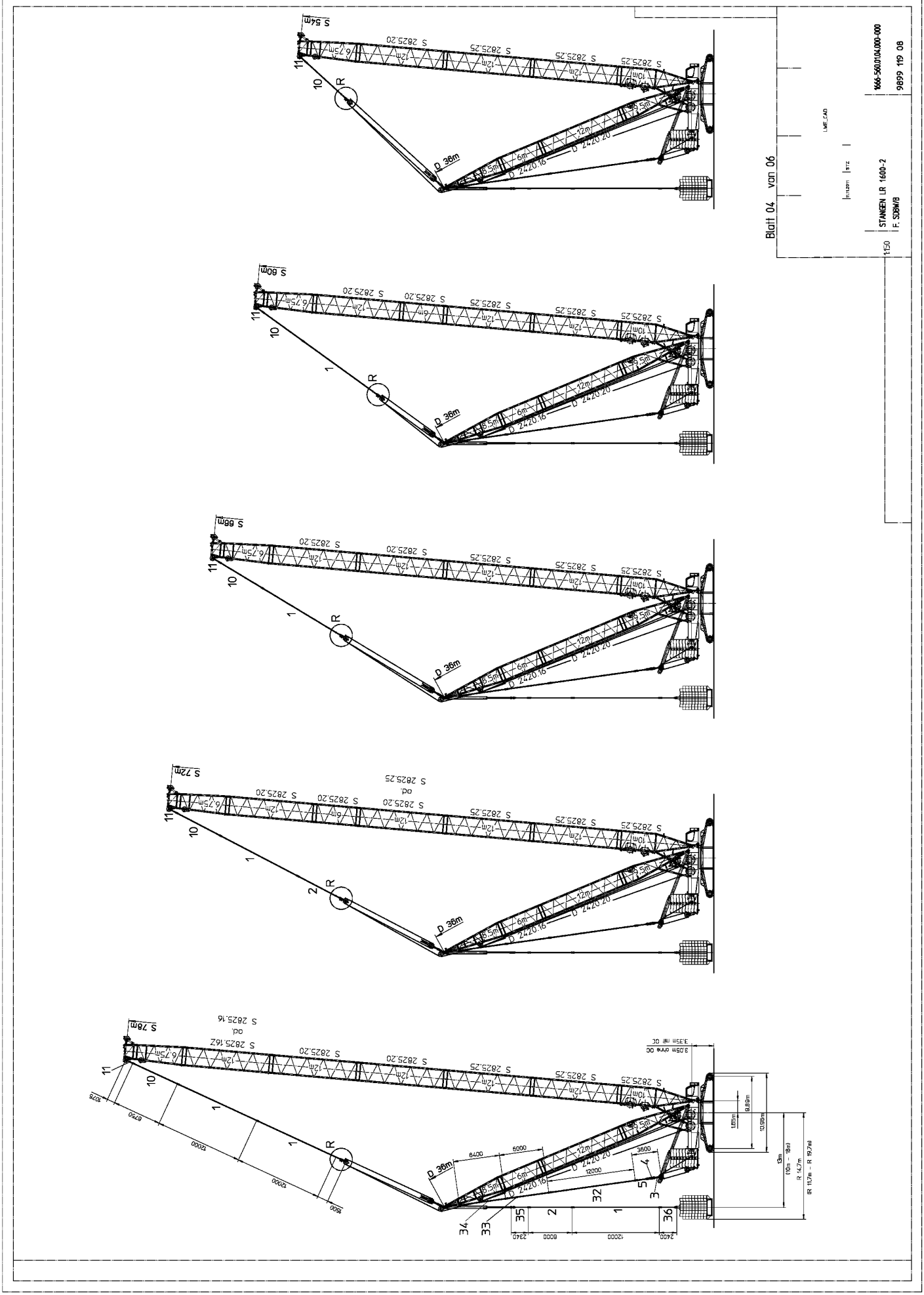
Blatt 04 von 06
STANGEN LR 1600-2
F. SDBW/B
1:50
1666-560.010A.000-000
9899 119 08
S 54m
S 60m
S 66m
S 72m
S 78m
D 36m
R
S 2825.20
S 2825.25
S 2825.16
D 2420.20
D 2420.16
12m
6m
6,5m
6,75m
10m
8400
6000
3600
12000
8000
2400
2340
3,05m arm OC
3,35m ME OC
1,85m
9,89m
10,95m
13m
(10m – 18m)
R 14,7m
(R 11,7m – R 19,7m)
8750
10000
1500
1075

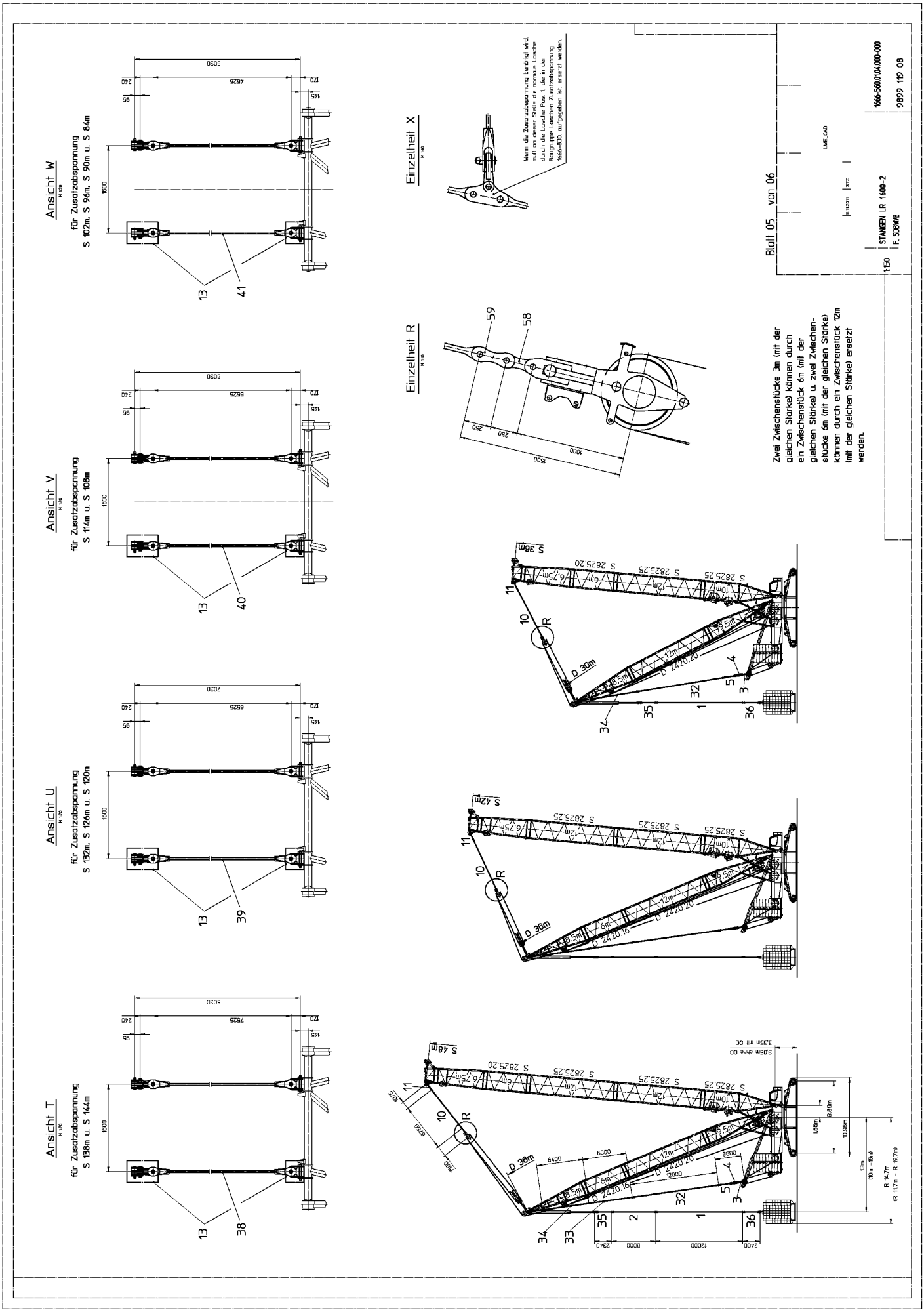
Ansicht W
für Zusatzabspannung
S 102m, S 96m, S 90m u. S 84m
Ansicht V
für Zusatzabspannung
S 114m u. S 108m
Ansicht U
für Zusatzabspannung
S 132m, S 126m u. S 120m
Ansicht T
für Zusatzabspannung
S 138m u. S 144m
Einzelheit X
Wenn die Zusatzabspannung benötigt wird, muß an dieser Stelle die normale Lasche durch die Lasche Pos. 1, die in der Baugruppe Laschen Zusatzabspannung 1666-830. aufgegeben ist, ersetzt werden.
Einzelheit R
Zwei Zwischenstücke 3m (mit der gleichen Stärke) können durch ein Zwischenstück 6m (mit der gleichen Stärke) u. zwei Zwischenstücke 6m (mit der gleichen Stärke) können durch ein Zwischenstück 12m (mit der gleichen Stärke) ersetzt werden.
Blatt 05 von 06
STANGEN LR 1600-2
F. SDBW/B
1666-560.010A.000-000
9899 119 08

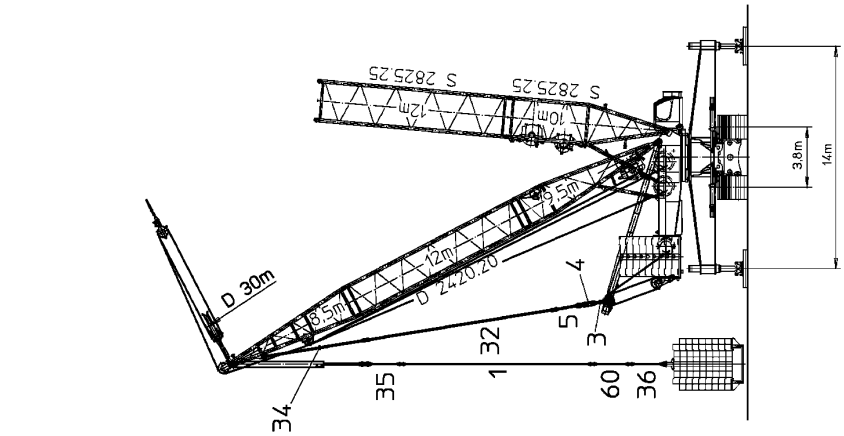

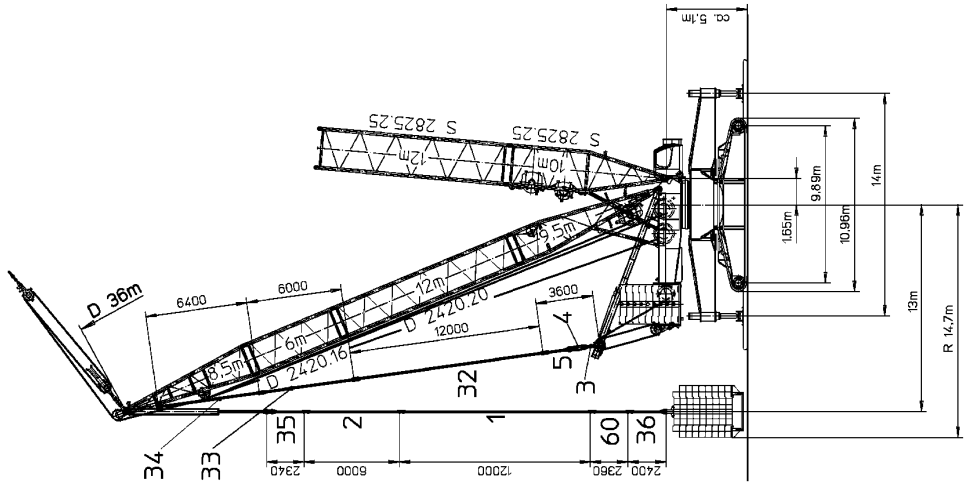

Blatt 06 von 06

LWE_CAD

11.11.2011 STZ

1:150

STANGEN LR 1600-2
F. SDBW/B

1666-560.01.04.000-000

9899 119 08

Pos.	Item	Description		Page
1	964522208	ROD CPL.	12 M	
2	964344008	ROD CPL.	6 M	
3	964545608	ROD CPL.	1 M	
5	964568008	ROD CPL.	2.05M	
10	964867908	ROD CPL.	6.75M	
11	964904208	ROD CPL.	1.075M	
13	915553508	SUPPLEMENTARY GUYING DEVICE	LASCHEN	49
32	964915908	ROD CPL.	12 M	
33	964859308	ROD CPL.	6 M	
34	964926808	ROD CPL.	6.4 M	
35	964926908	ROD CPL.	2.34M	
36	965019708	ROD CPL.	2.3M	
37	965320508	ROD CPL.	1.250M	
38	915554208	SUPPLEMENTARY GUYING DEVICE	8M	63
39	915554108	SUPPLEMENTARY GUYING DEVICE	7M	61
40	915554008	SUPPLEMENTARY GUYING DEVICE	6M	59
41	915553908	SUPPLEMENTARY GUYING DEVICE	5M	57
58	964945608	BRACKET COMPL.		
59	965908308	BRACKET COMPL.		
60	966358208	ROD CPL.	2.36 M	
1000	989911908	RODS/ PULL RODS LR 1600-2	F. SDBW/B	

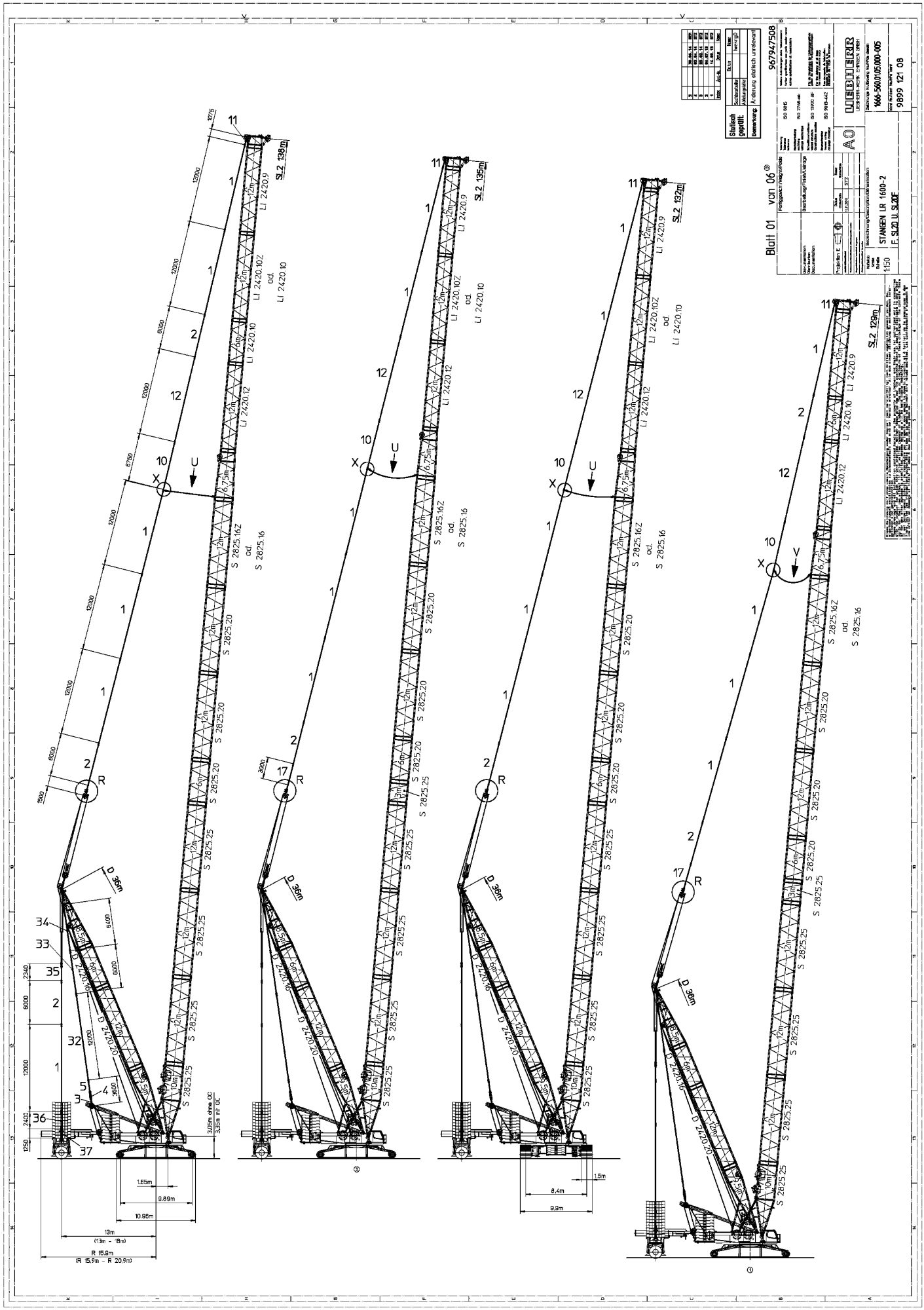
SL2 138m
SL2 135m
SL2 132m
SL2 129m
D 36m
D 2420.20
D 2420.16
S 2825.20
S 2825.25
S 2825.16Z
S 2825.16
LI 2420.9
LI 2420.10Z
LI 2420.10
LI 2420.12
Blatt 01 von 06
967947508
STANGEN LR 1600-2
F. SL2D U. SL2DF
1:50
1666-560.01.025.000-005
9899 121 08
LIEBHERR
LEBHERR-WERK BIBERACH GMBH
Statisch geprüft
Änderung statisch unrelevant
Bemerkung:
Maßstab
Gewicht
Datum
Name
Index
Änderung
Datum
Name
Index
Änderung
Datum
Name
Index
Änderung

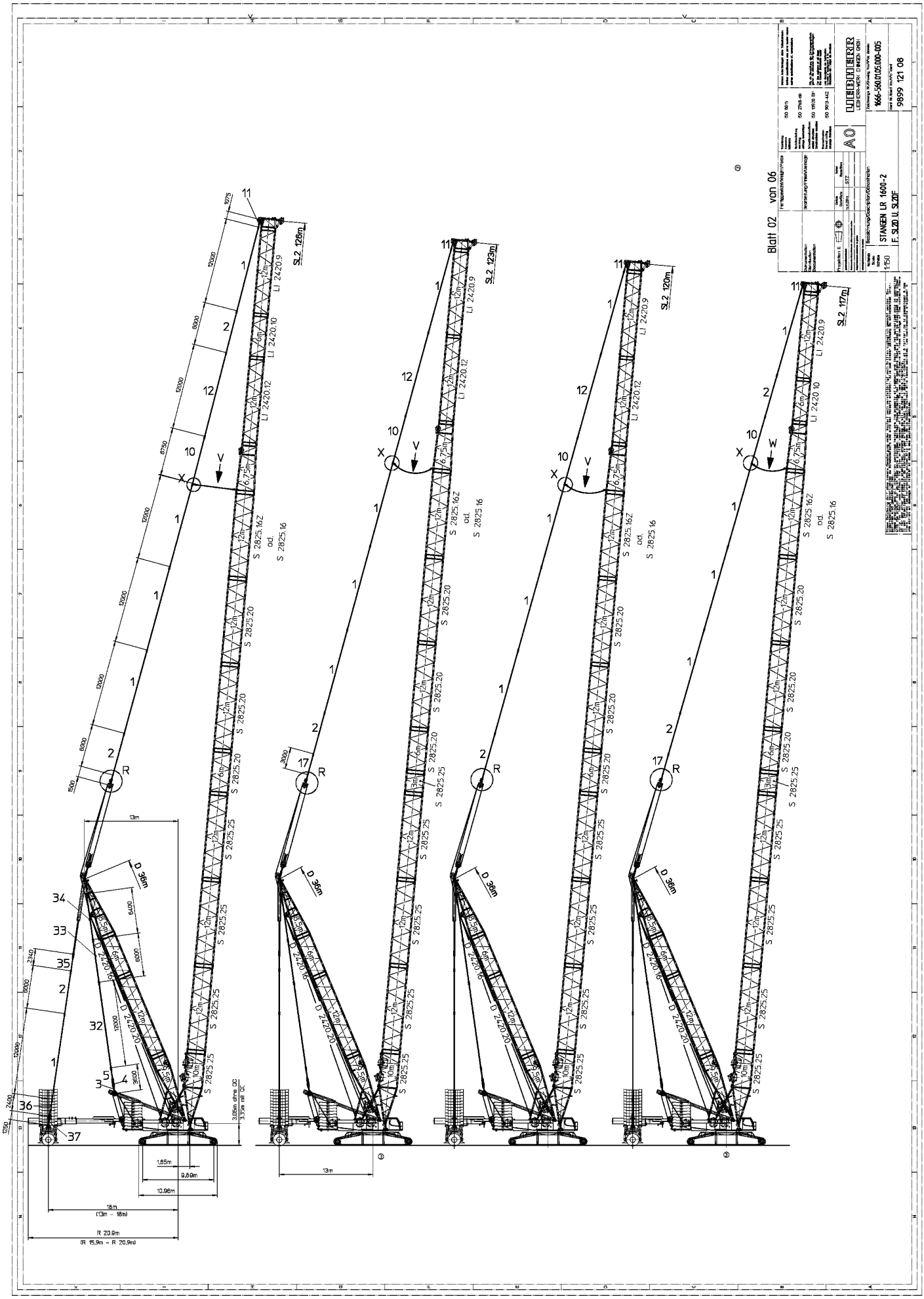
Blatt 02 von 06
STANGEN LR 1600-2
F. SL2D U. SL2DF
1666-560.005.000-005
9899 121 08
SL2 126m
SL2 123m
SL2 120m
SL2 117m
D 36m
13m
18m
(13m - 18m)
R 20,9m
(R 15,9m - R 20,9m)
1,65m
9,89m
10,96m

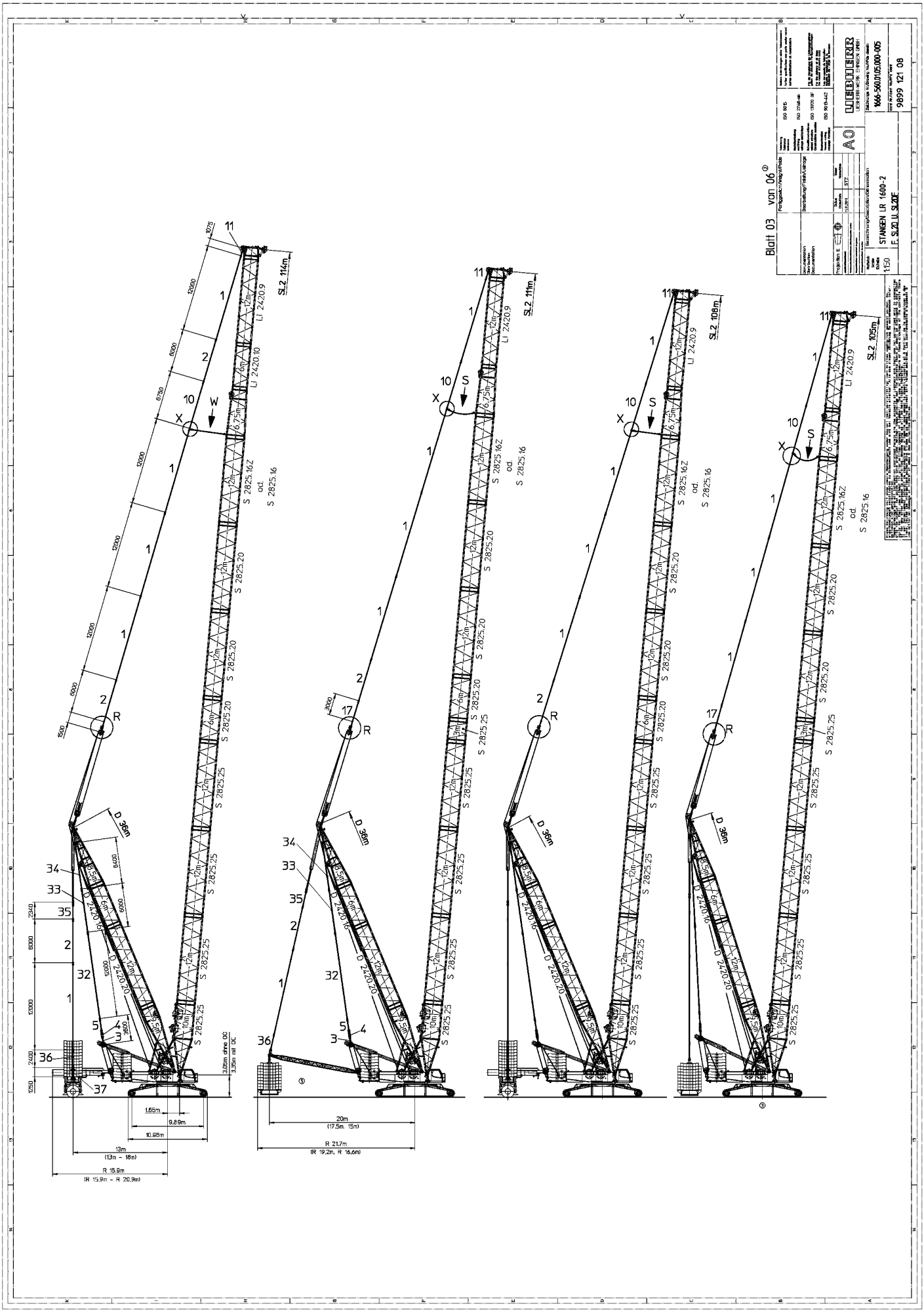
Blatt 03 von 06
STANGEN LR 1600-2
F. SL2D U. SL2DF
1666-560.01.025.000-005
9899 121 08
SL2 114m
SL2 111m
SL2 108m
SL2 105m
D 36m
20m
(17.5m 15m)
R 21.7m
(R 19.2m, R 16.6m)
13m
(13m - 18m)
R 15.9m
(R 15.9m - R 20.9m)
1.65m
9.89m
10.98m

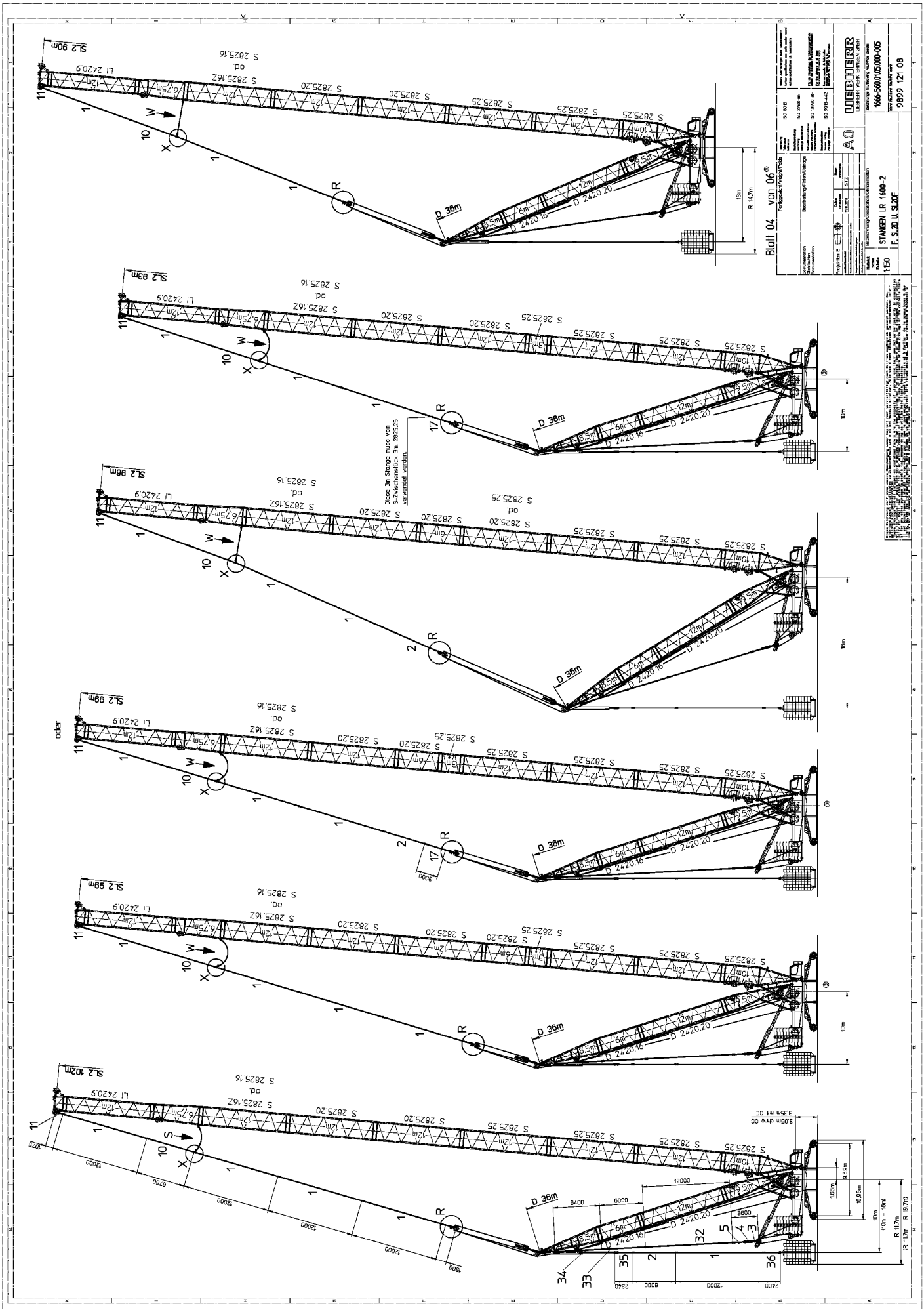
Blatt 04 von 06
STANGEN LR 1600-2
F. SL2D U. SL2DF
1666-560.010.000-005
9899 121 08
Diese 3m-Stange muss vom S-Zwischenstück 3m. 2825.25 verwendet werden.
oder
SL2 90m
SL2 93m
SL2 96m
SL2 99m
SL2 102m

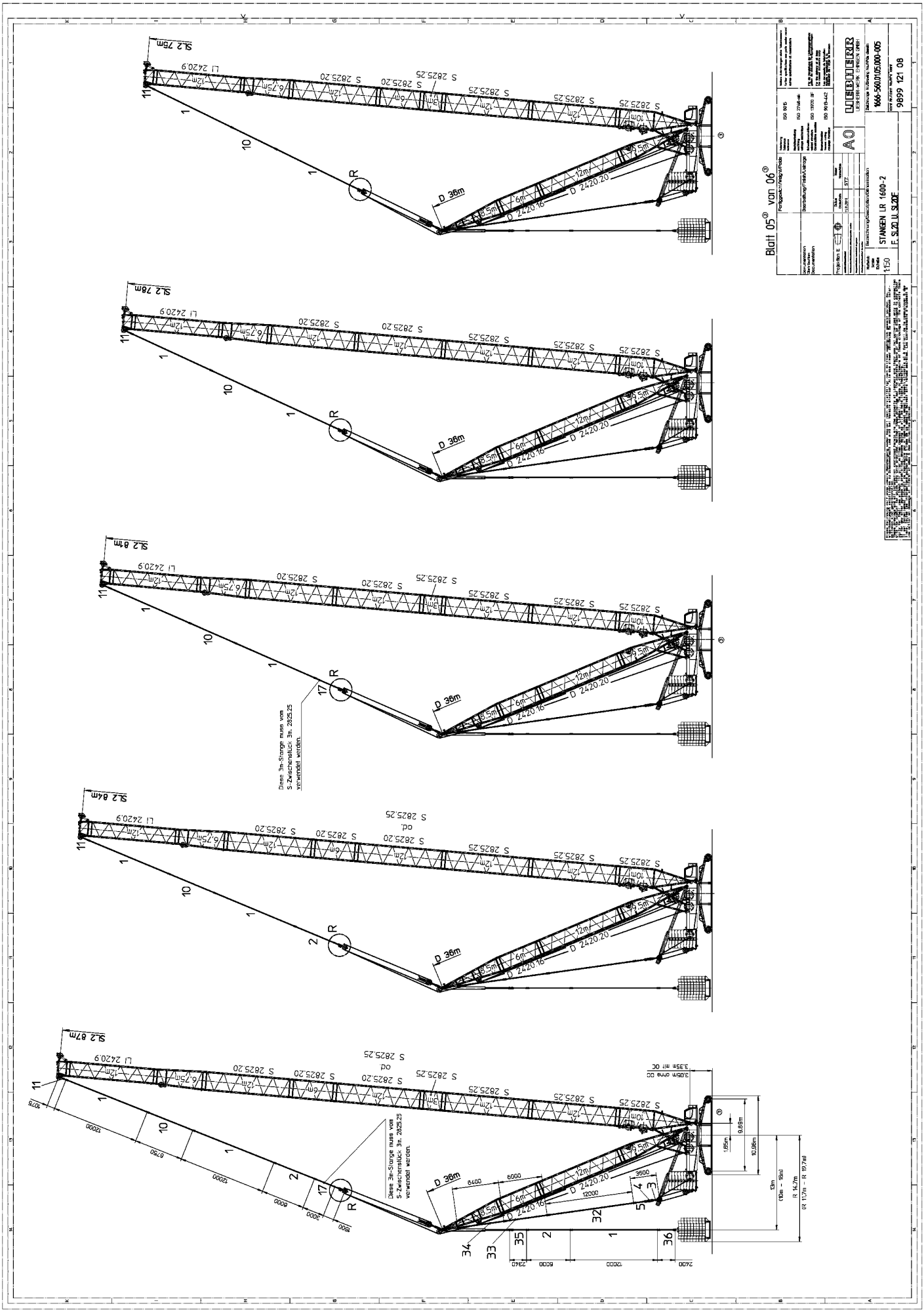
Blatt 05 von 06
STANGEN LR 1600-2
F. SL2D U. SL2DF
1666-560.010.000-005
9899 121 08
SL2 75m
SL2 78m
SL2 81m
SL2 84m
SL2 87m
D 36m
Diese 3m-Stange muss vom S-Zwischenstück 3m. 2825.25 verwendet werden.
3,05m ohne CC
3,55m mit CC

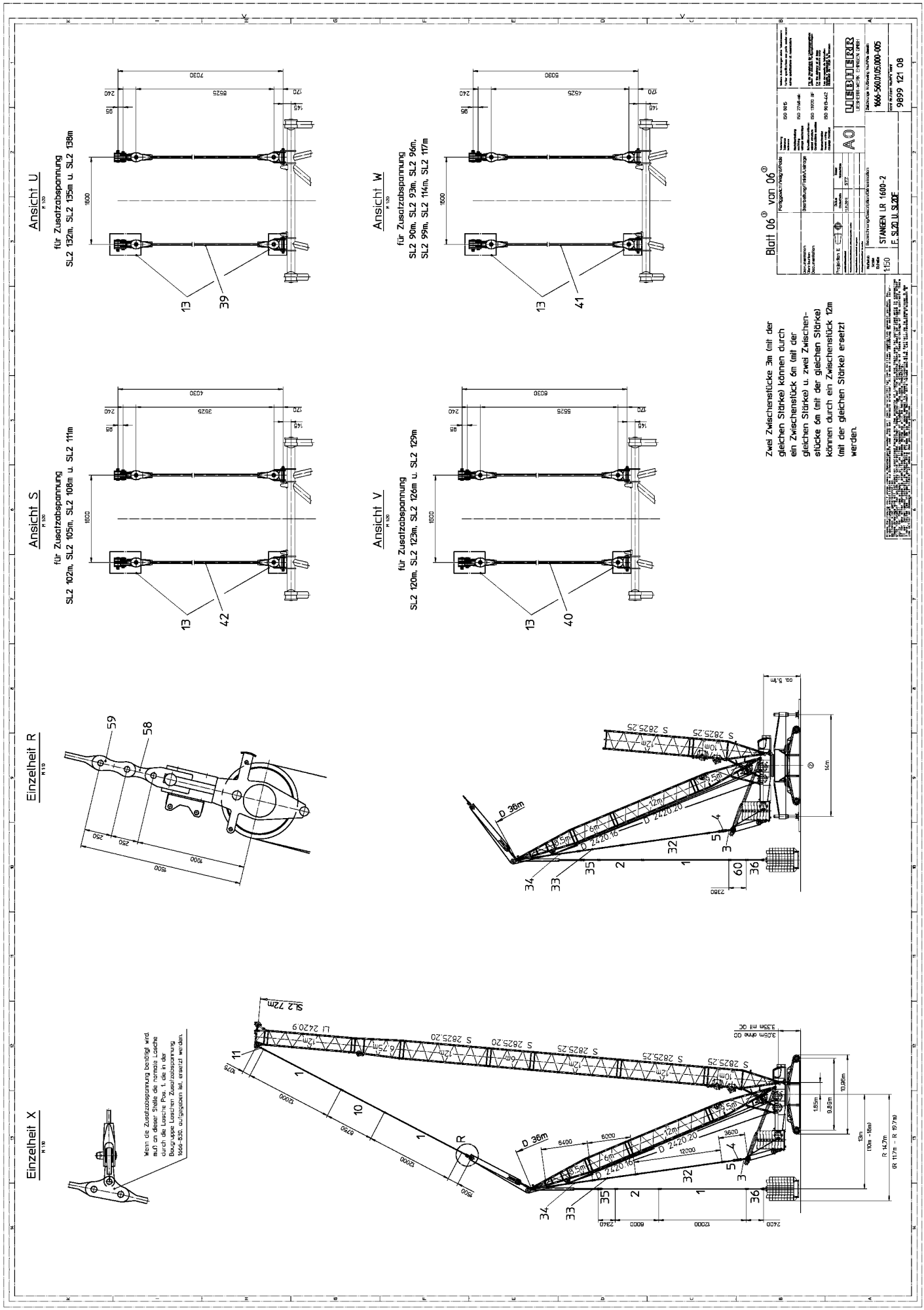
Ansicht U
für Zusatzabspannung
SL2 132m, SL2 135m u. SL2 138m
Ansicht W
für Zusatzabspannung
SL2 90m, SL2 93m, SL2 96m,
SL2 99m, SL2 114m, SL2 117m
Ansicht S
für Zusatzabspannung
SL2 102m, SL2 105m, SL2 108m u. SL2 111m
Ansicht V
für Zusatzabspannung
SL2 120m, SL2 123m, SL2 126m u. SL2 129m
Zwei Zwischenstücke 3m (mit der gleichen Stärke) können durch ein Zwischenstück 6m (mit der gleichen Stärke) u. zwei Zwischenstücke 6m (mit der gleichen Stärke) können durch ein Zwischenstück 12m (mit der gleichen Stärke) ersetzt werden.
Einzelheit R
Einzelheit X
Wenn die Zusatzabspannung benötigt wird muß an dieser Stelle die normale Lasche durch die Lasche Pos. 1, die in der Bauguppe Lasche Zusatzabspannung, Bestr. 9331, aufgegeben ist, ersetzt werden.
Blatt 06 von 06
STANGEN LR 1600-2
F. SL2D U. SL2DF
1666-560.01.025.000-005
9899 121 08
LIEBHERR
LIEBHERR-WERK EHINGEN GMBH

Pos.	Item	Description		Page
1	964522208	ROD CPL.	12 M	
2	964344008	ROD CPL.	6 M	
3	964545608	ROD CPL.	1 M	
5	964568008	ROD CPL.	2.05M	
10	964867908	ROD CPL.	6.75M	
11	964904208	ROD CPL.	1.075M	
12	965049808	ROD CPL.	12 M	
13	915553508	SUPPLEMENTARY GUYING DEVICE	LASCHEN	49
17	964798408	ROD CPL.	3 M	
32	964915908	ROD CPL.	12 M	
33	964859308	ROD CPL.	6 M	
34	964926808	ROD CPL.	6.4 M	
35	964926908	ROD CPL.	2.34M	
36	965019708	ROD CPL.	2.3M	
37	965320508	ROD CPL.	1.250M	
39	915554108	SUPPLEMENTARY GUYING DEVICE	7M	61
40	915554008	SUPPLEMENTARY GUYING DEVICE	6M	59
41	915553908	SUPPLEMENTARY GUYING DEVICE	5M	57
42	915553808	SUPPLEMENTARY GUYING DEVICE	4M	55
58	964945608	BRACKET COMPL.		
59	965908308	BRACKET COMPL.		
60	966358208	ROD CPL.	2.36 M	
1000	989912108	RODS/ PULL RODS LR 1600-2	F. SL2D U. SL2DF	

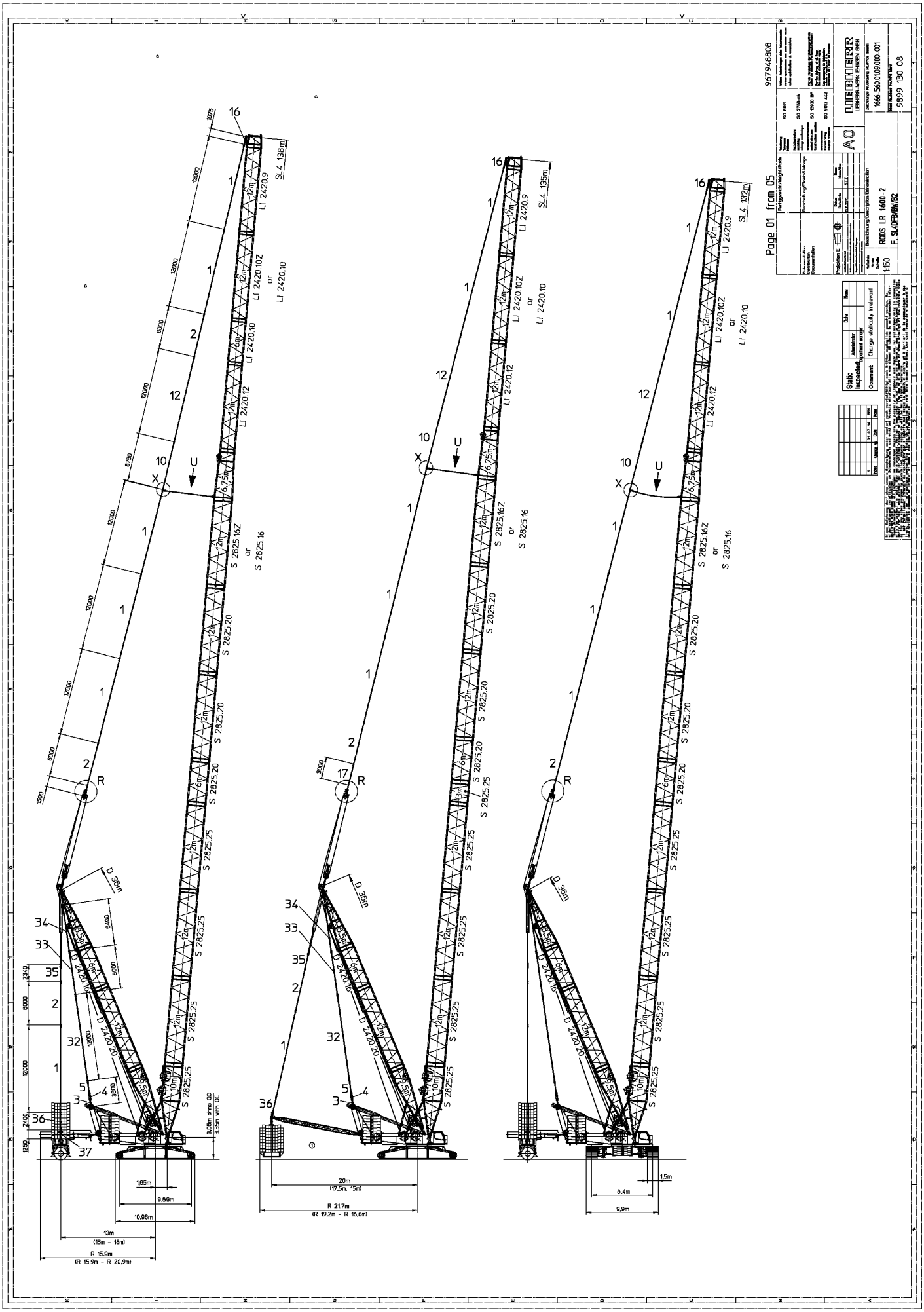
Page 01 from 05
967948808
RODS LR 1600-2
F. SL4DFB/BW/B2
1:50
LIEBHERR
A0
Static inspected
Comment: Change statically irrelevant
SL4 138m
SL4 135m
SL4 132m
LI 2420.9
LI 2420.10Z
or
LI 2420.10
LI 2420.12
S 2825.16Z
or
S 2825.16
S 2825.20
S 2825.25
D 36m
D 2420.16
D 2420.20
3,05m ohne GG
3,55m with GG
1,85m
9,59m
10,96m
13m
(13m - 18m)
R 15,9m
(R 15,9m - R 20,9m)
20m
(17,5m, 15m)
R 21,7m
(R 19,2m - R 16,6m)
8,4m
9,9m
1,5m

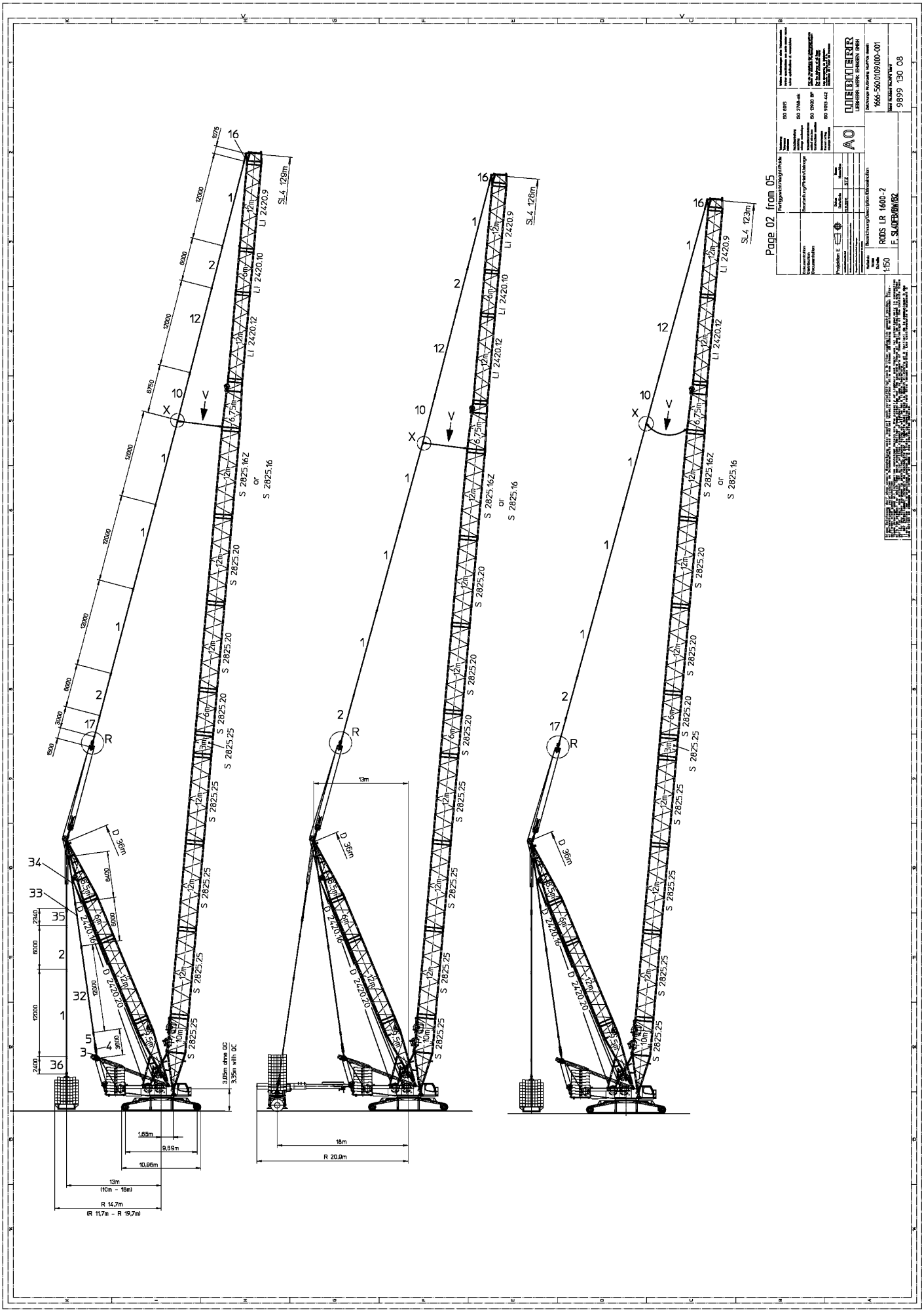
Page 02 from 05
RODS LR 1600-2
F. SL4DFB/BW/B2
1:50
LIEBHERR
9899 130 08
SL4 129m
SL4 126m
SL4 123m
D 36m
13m
18m
R 20,9m
1,65m
9,59m
10,96m
13m
(10m - 18m)
R 14,7m
(R 11,7m - R 19,7m)
3,05m ohne OC
3,35m with OC

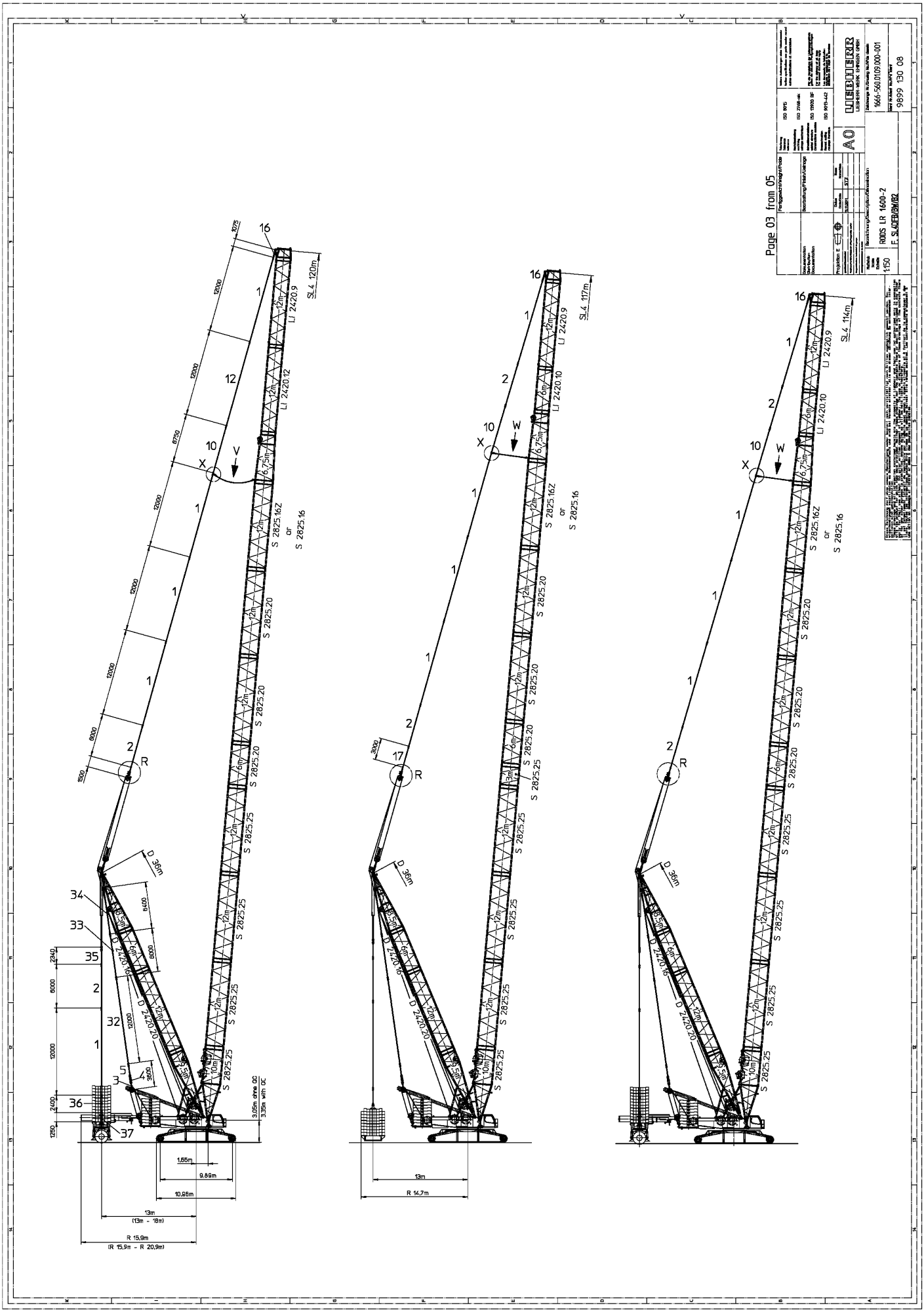
Page 03 from 05
RODS LR 1600-2
F. SL4DFB/BW/B2
1660-560.0109.000-001
9899 130 08
SL4 120m
SL4 117m
SL4 114m
LI 2420.9
LI 2420.12
LI 2420.10
S 2825.16Z
or
S 2825.16
S 2825.20
S 2825.25
D 36m
D 2420.16
D 2420.20
3,05m drive OC
3,35m with OC
1,65m
9,89m
10,98m
13m
(13m - 18m)
R 15,9m
(R 15,9m - R 20,9m)
R 14,7m

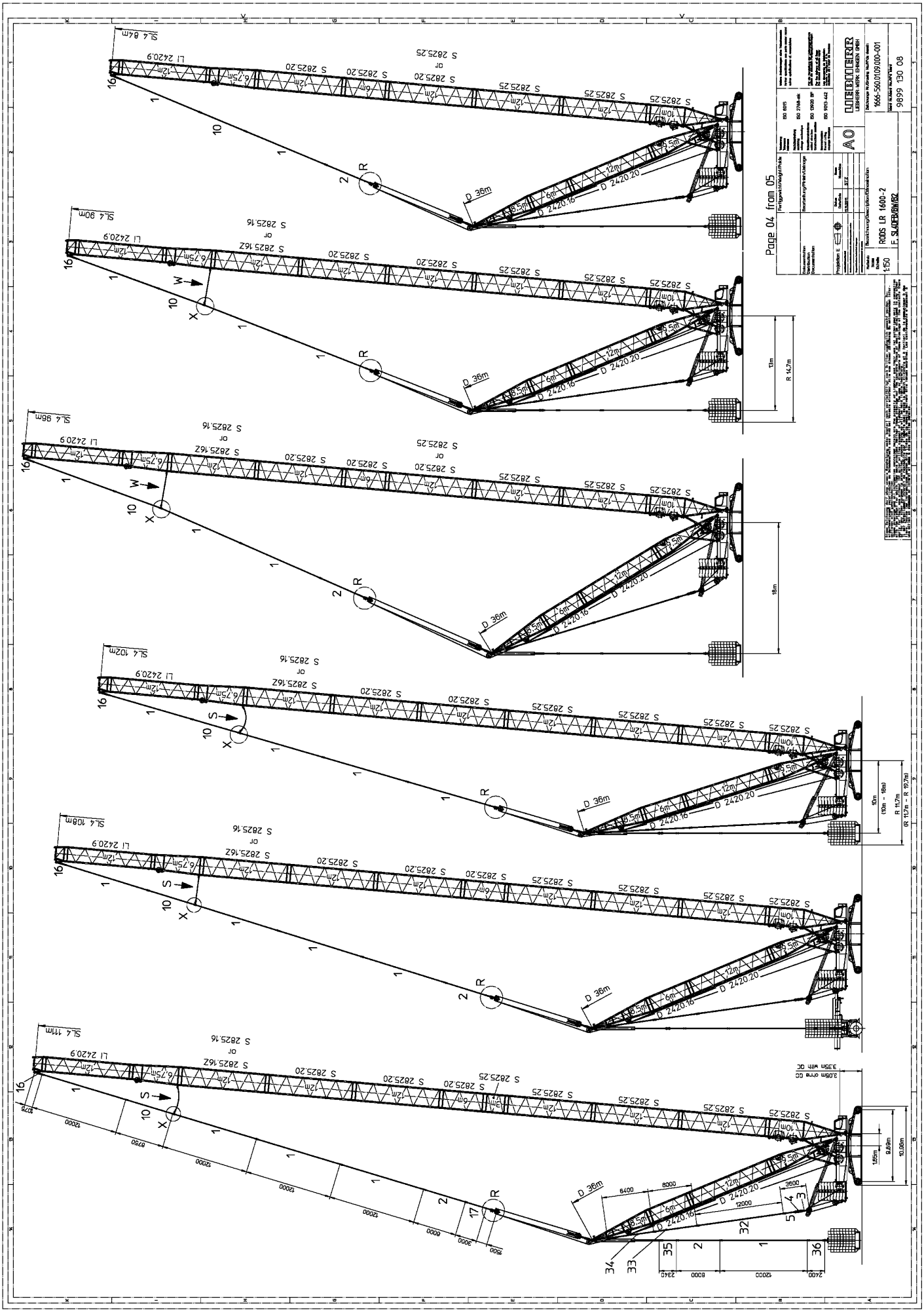
Page 04 from 05
LIEBHERR
RODS LR 1600-2
F. SL4DFB/BW/B2
9899 130 08
SL4 84m
SL4 90m
SL4 98m
SL4 102m
SL4 108m
SL4 111m
D 36m
D 2420.20
D 2420.16
R 14,7m
R 11,7m
(R 11,7m - R 19,7m)
3,0m arm OC
3,35m with OC

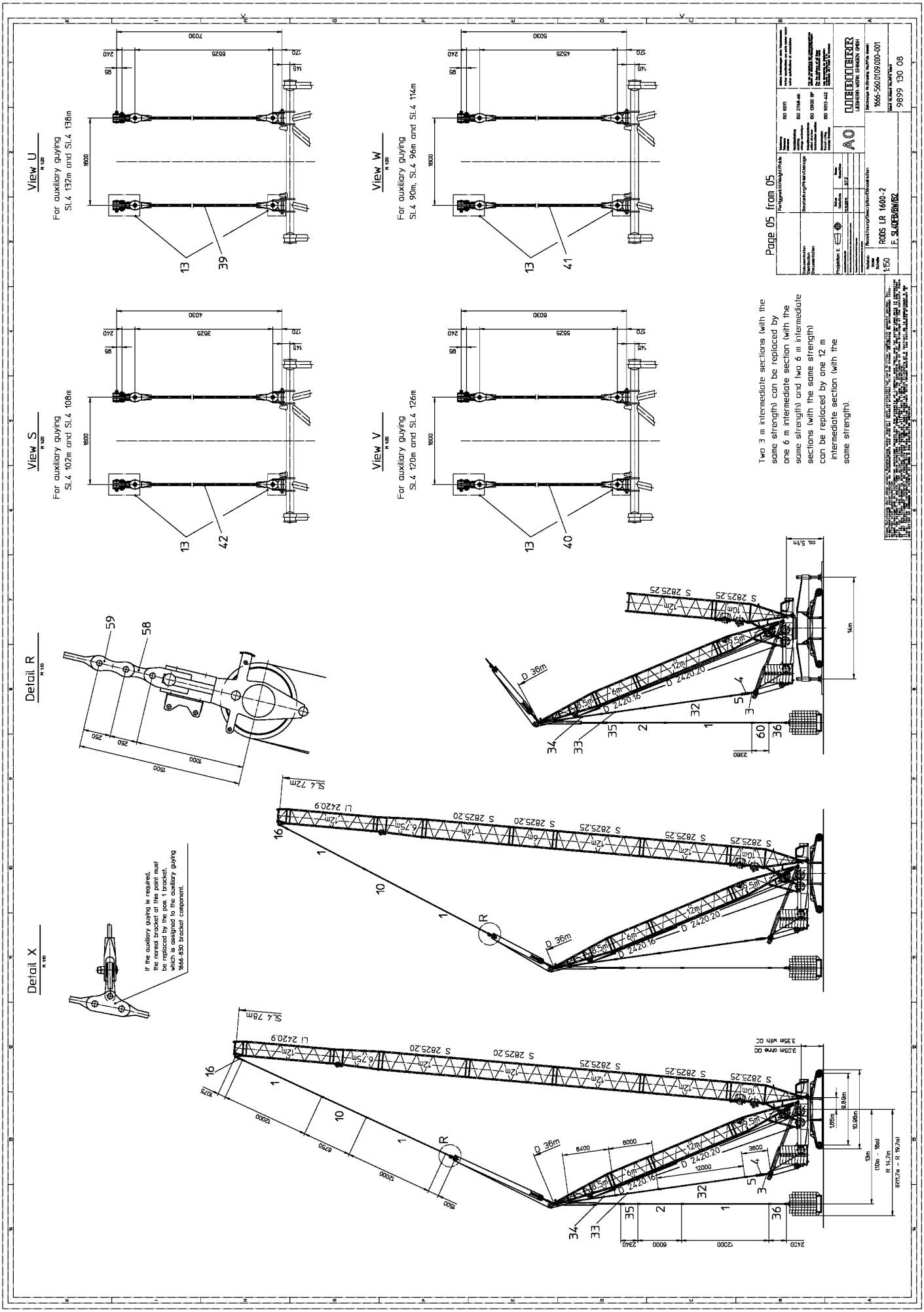
View U
For auxiliary guying SL4 132m and SL4 138m
View W
For auxiliary guying SL4 90m, SL4 96m and SL4 114m
View S
For auxiliary guying SL4 102m and SL4 108m
View V
For auxiliary guying SL4 120m and SL4 126m
Two 3 m intermediate sections (with the same strength) can be replaced by one 6 m intermediate section (with the same strength) and two 6 m intermediate sections (with the same strength) can be replaced by one 12 m intermediate section (with the same strength).
Page 05 from 05
LIEBHERR
RODS LR 1600-2
F. SL4DFB/BW/B2
9899 130 08
Detail R
Detail X
If the auxiliary guying is required, the normal bracket at this point must be replaced by the pos. 1 bracket, which is assigned to the auxiliary guying 966-830 bracket component.
SL4 78m
SL4 72m
D 36m
R 14,7m
(R11,7m – R 19,7m)

Pos.	Item	Description		Page
1	964522208	ROD CPL.	12 M	
2	964344008	ROD CPL.	6 M	
3	964545608	ROD CPL.	1 M	
5	964568008	ROD CPL.	2.05M	
10	964867908	ROD CPL.	6.75M	
12	965049808	ROD CPL.	12 M	
13	915553508	SUPPLEMENTARY GUYING DEVICE	LASCHEN	49
16	966188608	ROD		
17	964798408	ROD CPL.	3 M	
32	964915908	ROD CPL.	12 M	
33	964859308	ROD CPL.	6 M	
34	964926808	ROD CPL.	6.4 M	
35	964926908	ROD CPL.	2.34M	
36	965019708	ROD CPL.	2.3M	
37	965320508	ROD CPL.	1.250M	
39	915554108	SUPPLEMENTARY GUYING DEVICE	7M	61
40	915554008	SUPPLEMENTARY GUYING DEVICE	6M	59
41	915553908	SUPPLEMENTARY GUYING DEVICE	5M	57
42	915553808	SUPPLEMENTARY GUYING DEVICE	4M	55
58	964945608	BRACKET COMPL.		
59	965908308	BRACKET COMPL.		
60	966358208	ROD CPL.	2.36 M	
1000	989913008	RODS/ PULL RODS LR 1600-2	F. SL4DFB/BW/B2	

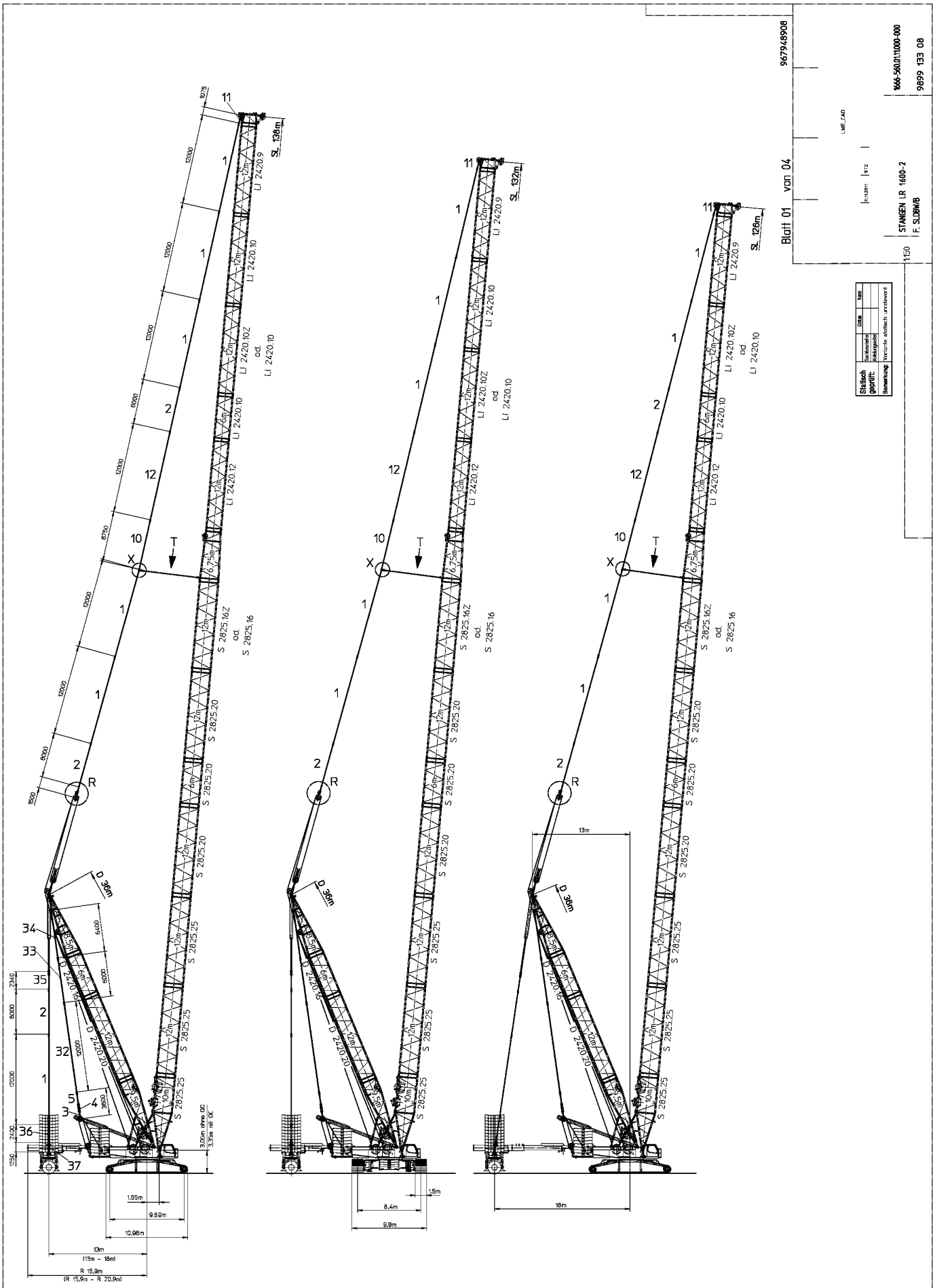
967948908
Blatt 01 von 04
1666-560.01:1000-000
9899 133 08
STANGEN LR 1600-2
F. SLDBW/B
1:50
SL 138m
SL 132m
SL 126m
D 36m
13m
18m
1,65m
9,89m
10,96m
13m
(13m - 18m)
R 15,9m
(R 15,9m - R 20,9m)
8,4m
9,9m
1,5m

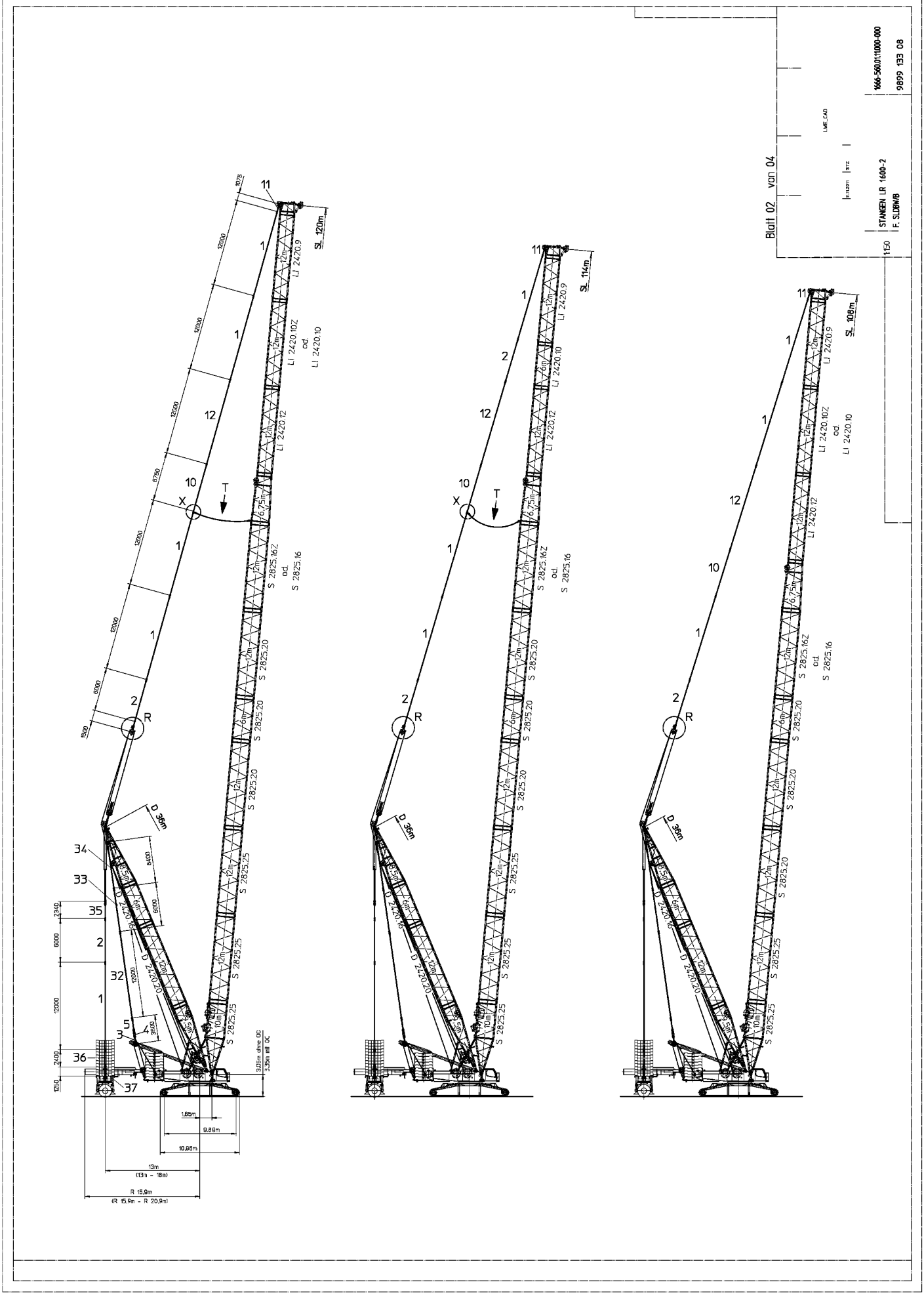
Blatt 02 von 04
STANGEN LR 1600-2
F. SLDBW/B
1:50
1666-560.01:1000-000
9899 133 08
SL 120m
SL 114m
SL 108m
D 36m
R 15,9m
(R 15,9m - R 20,9m)
13m
(13m - 18m)
9,88m
10,96m
1,85m

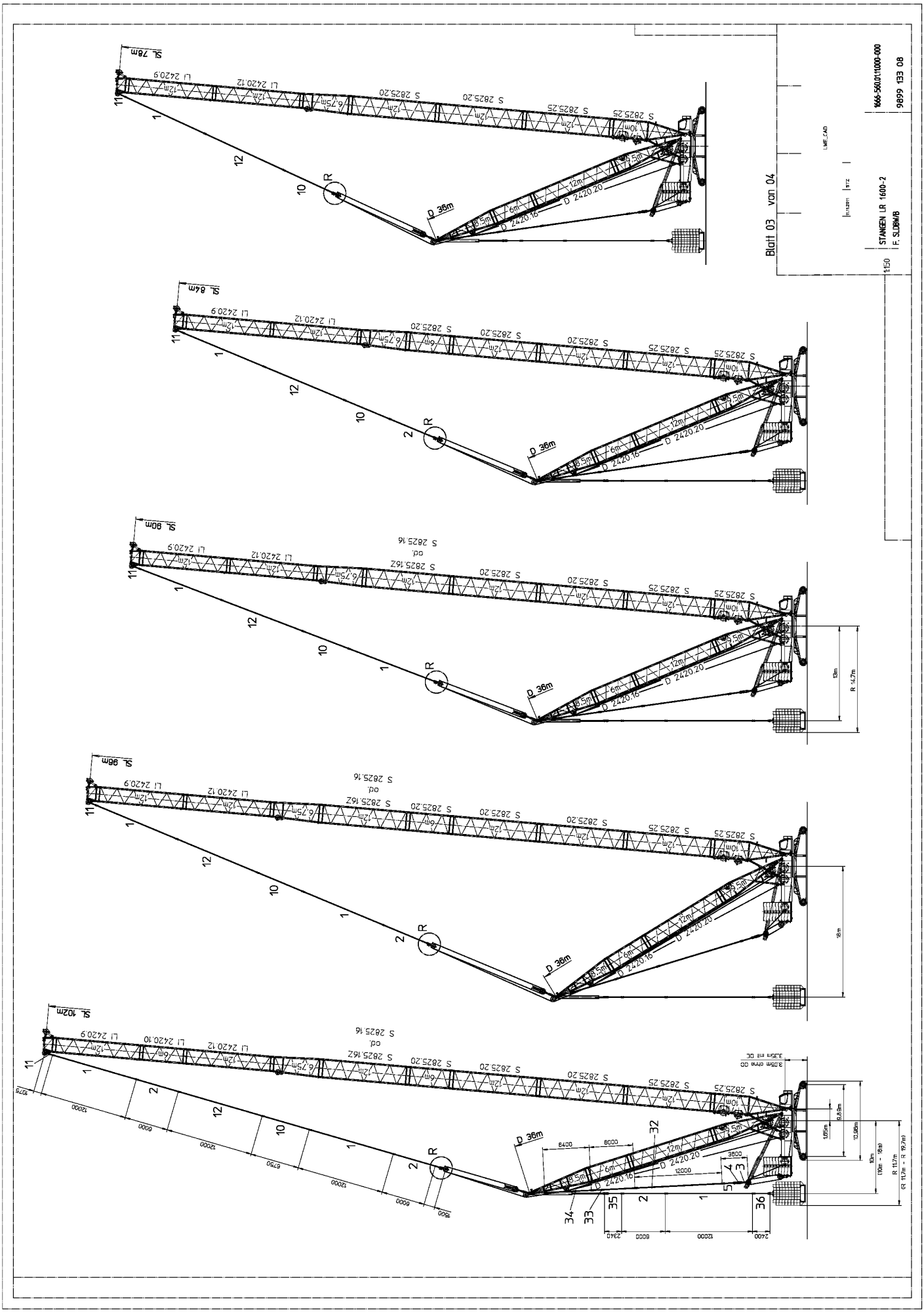
Blatt 03 von 04
STANGEN LR 1600-2
F. SLDBW/B
1:50
9899 133 08
1666-560.011.000-000
D 36m
D 2420.20
D 2420.16
S 2825.25
S 2825.20
S 2825.16
LI 2420.9
LI 2420.12
LI 2420.10
SL 78m
SL 84m
SL 90m
SL 96m
SL 102m
R 14,7m
R 11,7m
(R 11,7m - R 19,7m)
(10m - 18m)
3,05m ohne OC
3,35m mit OC

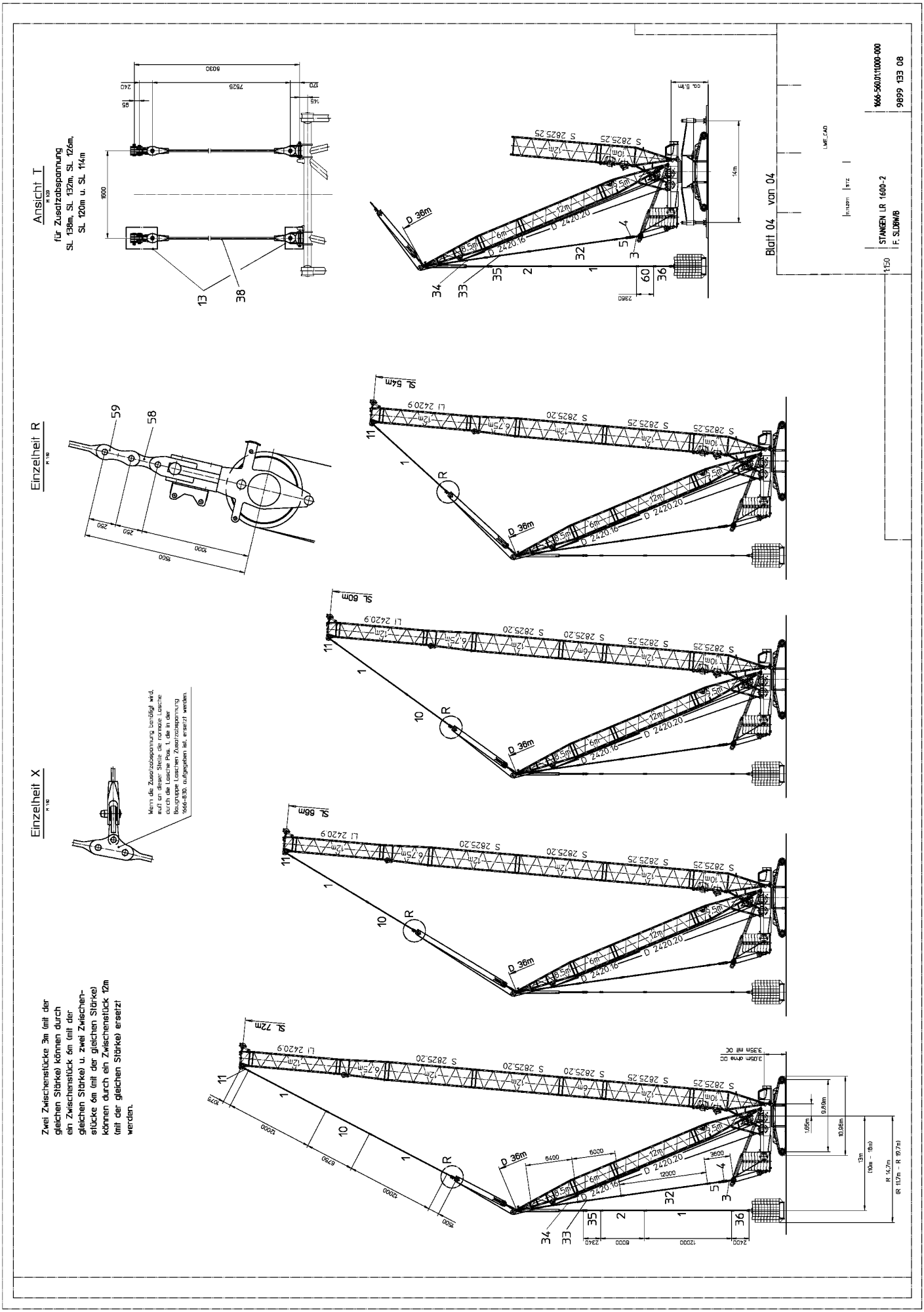
Ansicht T
für Zusatzabspannung
SL 138m, SL 132m, SL 126m,
SL 120m u. SL 114m
Einzelheit R
Einzelheit X
Wenn die Zusatzabspannung benötigt wird, muß an dieser Stelle die normale Lasche durch die Lasche Pos. 1, die in der Baugruppe Laschen Zusatzabspannung 966-830, aufgegeben ist, ersetzt werden.
Zwei Zwischenstücke 3m (mit der gleichen Stärke) können durch ein Zwischenstück 6m (mit der gleichen Stärke) u. zwei Zwischenstücke 6m (mit der gleichen Stärke) können durch ein Zwischenstück 12m (mit der gleichen Stärke) ersetzt werden.
SL 54m
SL 60m
SL 66m
SL 72m
Blatt 04 von 04
STANGEN LR 1600-2
F. SLDBW/B
966-560.01.1000-000
9899 133 08

Pos.	Item	Description		Page
1	964522208	ROD CPL.	12 M	
2	964344008	ROD CPL.	6 M	
3	964545608	ROD CPL.	1 M	
5	964568008	ROD CPL.	2.05M	
10	964867908	ROD CPL.	6.75M	
11	964904208	ROD CPL.	1.075M	
12	965049808	ROD CPL.	12 M	
13	915553508	SUPPLEMENTARY GUYING DEVICE	LASCHEN	49
32	964915908	ROD CPL.	12 M	
33	964859308	ROD CPL.	6 M	
34	964926808	ROD CPL.	6.4 M	
35	964926908	ROD CPL.	2.34M	
36	965019708	ROD CPL.	2.3M	
37	965320508	ROD CPL.	1.250M	
38	915554208	SUPPLEMENTARY GUYING DEVICE	8M	63
58	964945608	BRACKET COMPL.		
59	965908308	BRACKET COMPL.		
60	966358208	ROD CPL.	2.36 M	
1000	989913308	RODS/ PULL RODS LR 1600-2	F. SLDBW/B	

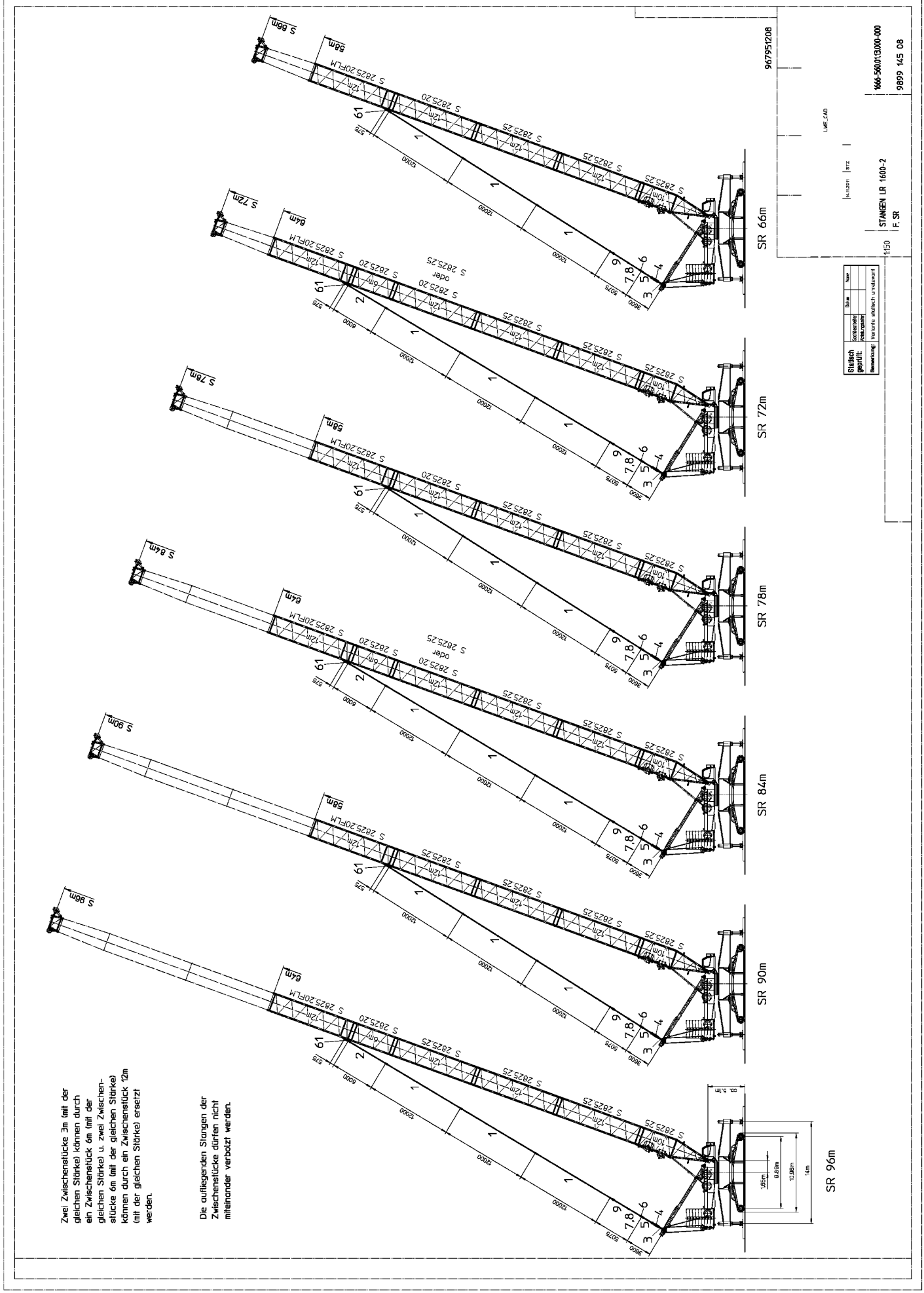
SR 66m
SR 72m
SR 78m
SR 84m
SR 90m
SR 96m
S 66m
S 72m
S 78m
S 84m
S 90m
S 96m
S 2825.20FLM
S 2825.20
S 2825.25
oder
Zwei Zwischenstücke 3m (mit der gleichen Stärke) können durch ein Zwischenstück 6m (mit der gleichen Stärke) u. zwei Zwischenstücke 6m (mit der gleichen Stärke) können durch ein Zwischenstück 12m (mit der gleichen Stärke) ersetzt werden.
Die aufliegenden Stangen der Zwischenstücke dürfen nicht miteinander verbolzt werden.
967951208
1666-560.013.000-000
9899 145 08
STANGEN LR 1600-2
F. SR
1:50
Statisch geprüft:
Bemerkung: Variante statisch unrelevant

Pos.	Item	Description		Page
1	964522208	ROD CPL.	12 M	
2	964344008	ROD CPL.	6 M	
3	964545608	ROD CPL.	1 M	
5	964568008	ROD CPL.	2.05M	
6	964700008	BRACKET WITH BOARD	0.25M	
7	964699808	ROD WITH BOARD	1.85M	
8	964699908	ROD WITH BOARD	1.85M	
9	964698608	ROD CPL.	2.975M	
61	965913708	ROD CPL.	1.1M	
1000	989914508	RODS/ PULL RODS LR 1600-2	F. SR	

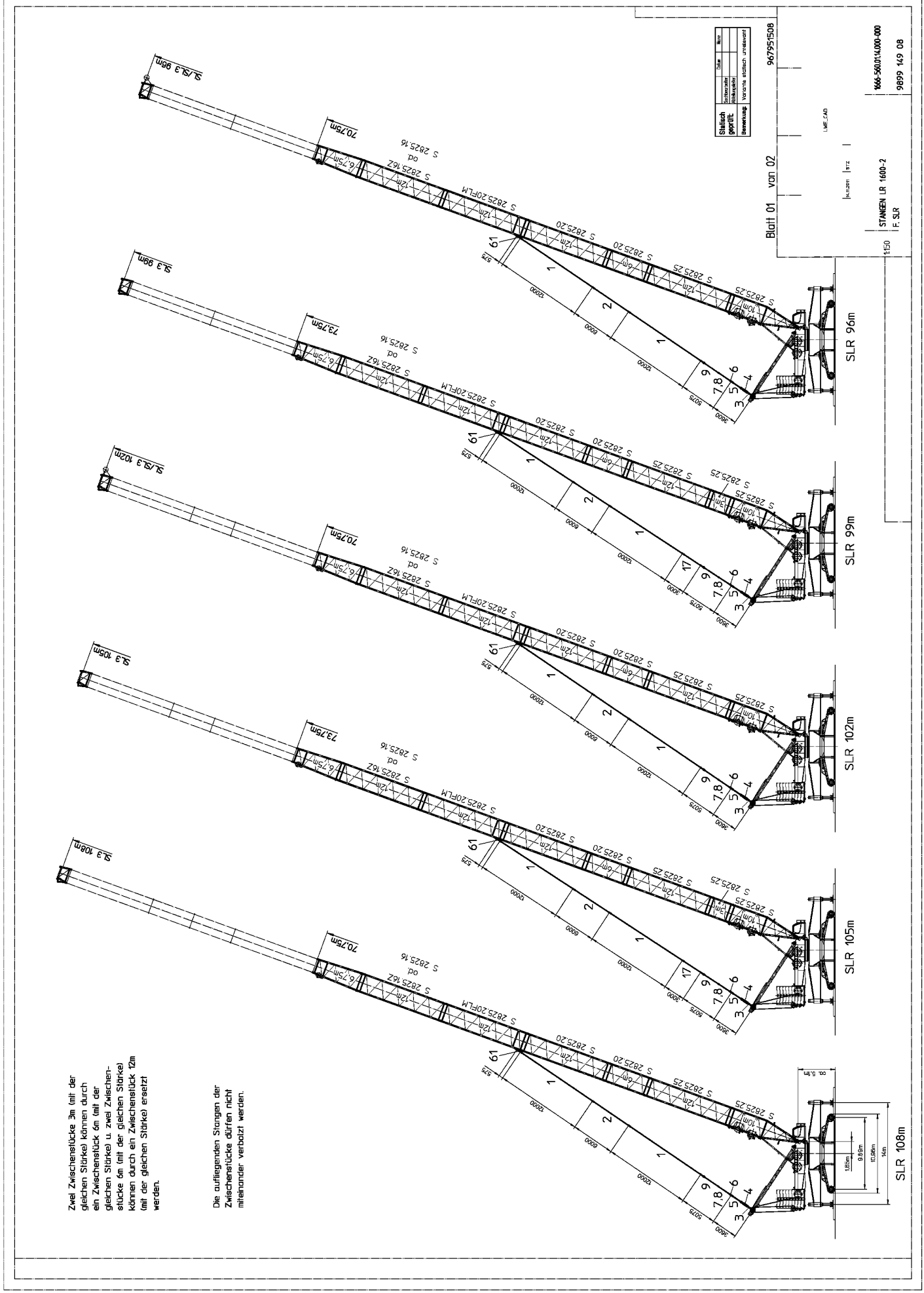
SLR 96m
SLR 99m
SLR 102m
SLR 105m
SLR 108m
Zwei Zwischenstücke 3m (mit der gleichen Stärke) können durch ein Zwischenstück 6m (mit der gleichen Stärke) u. zwei Zwischenstücke 6m (mit der gleichen Stärke) können durch ein Zwischenstück 12m (mit der gleichen Stärke) ersetzt werden.
Die aufliegenden Stangen der Zwischenstücke dürfen nicht miteinander verbolzt werden.
Blatt 01 von 02
967951508
STANGEN LR 1600-2 F. SLR
1:50
1666-560.01\4.000-000
9899 149 08

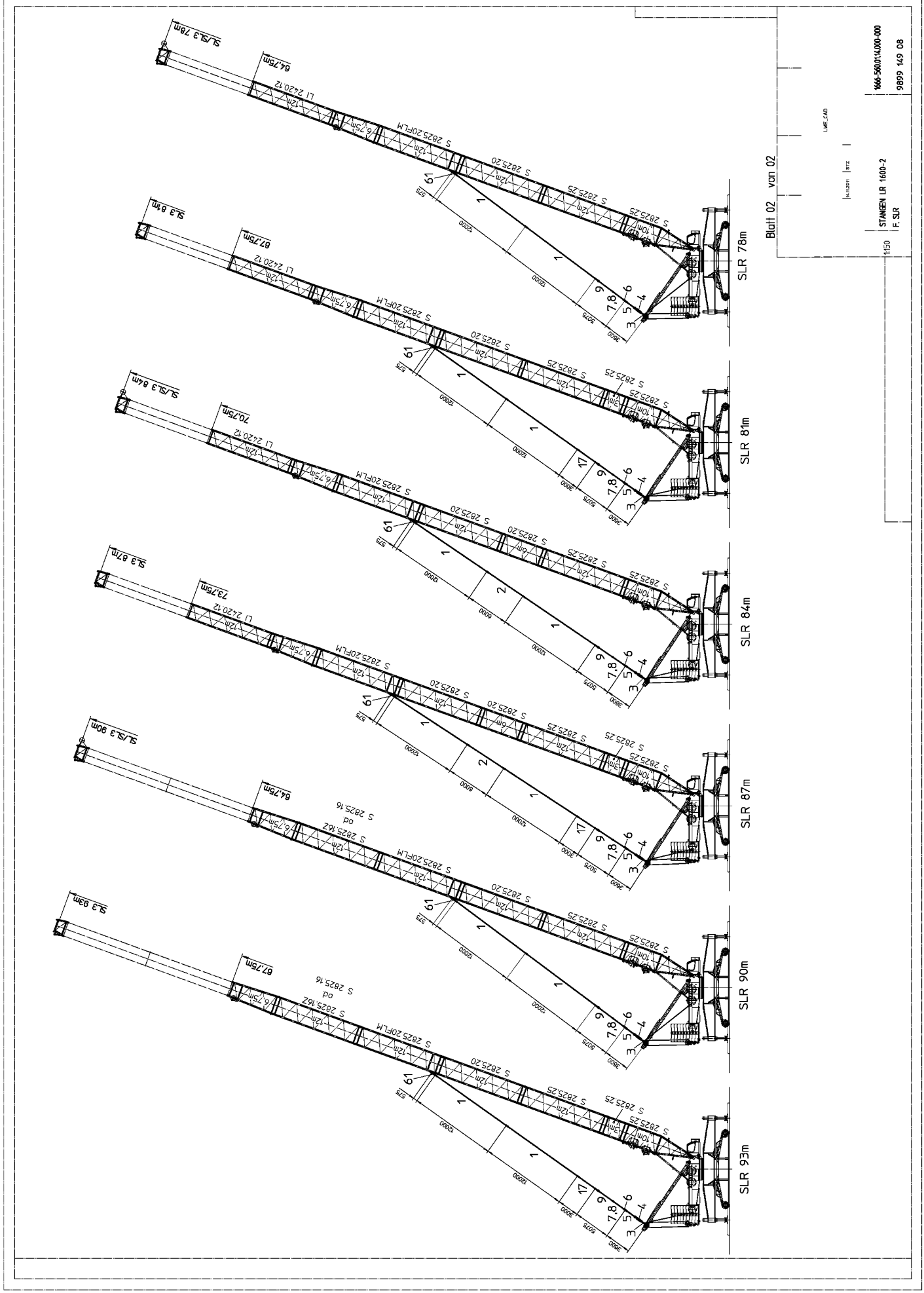
SLR 78m
SLR 81m
SLR 84m
SLR 87m
SLR 90m
SLR 93m
Blatt 02 von 02
STANGEN LR 1600-2
F. SLR
1:50
9899 149 08

Pos.	Item	Description		Page
1	964522208	ROD CPL.	12 M	
2	964344008	ROD CPL.	6 M	
3	964545608	ROD CPL.	1 M	
5	964568008	ROD CPL.	2.05M	
6	964700008	BRACKET WITH BOARD	0.25M	
7	964699808	ROD WITH BOARD	1.85M	
8	964699908	ROD WITH BOARD	1.85M	
9	964698608	ROD CPL.	2.975M	
17	964798408	ROD CPL.	3 M	
61	965913708	ROD CPL.	1.1M	
1000	989914908	RODS/ PULL RODS LR 1600-2	F. SLR	

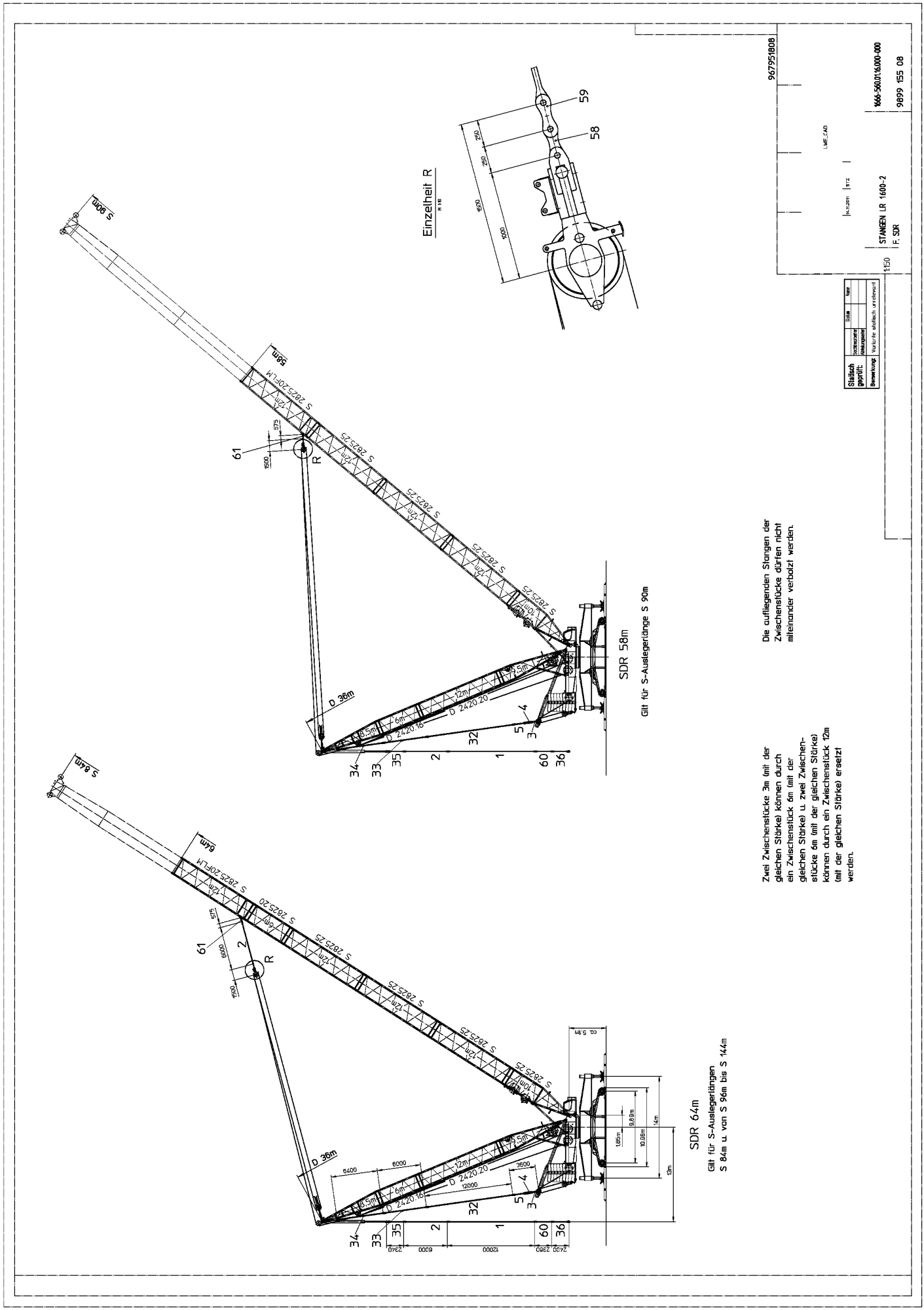
Einzelheit R
SDR 58m
Gilt für S-Auslegerlänge S 90m
SDR 64m
Gilt für S-Auslegerlängen S 84m u. von S 96m bis S 144m
Die aufliegenden Stangen der Zwischenstücke dürfen nicht miteinander verbolzt werden.
Zwei Zwischenstücke 3m (mit der gleichen Stärke) können durch ein Zwischenstück 6m (mit der gleichen Stärke) u. zwei Zwischenstücke 6m (mit der gleichen Stärke) können durch ein Zwischenstück 12m (mit der gleichen Stärke) ersetzt werden.
STANGEN LR 1600-2
F. SDR
1:50
1666-560.01%.000-000
9899 155 08
967951808
Statisch geprüft:
Bemerkung: Vorlichte statisch unrelevant

Pos.	Item	Description		Page
1	964522208	ROD CPL.	12 M	
2	964344008	ROD CPL.	6 M	
3	964545608	ROD CPL.	1 M	
5	964568008	ROD CPL.	2.05M	
32	964915908	ROD CPL.	12 M	
33	964859308	ROD CPL.	6 M	
34	964926808	ROD CPL.	6.4 M	
35	964926908	ROD CPL.	2.34M	
36	965019708	ROD CPL.	2.3M	
58	964945608	BRACKET COMPL.		
59	965908308	BRACKET COMPL.		
60	966358208	ROD CPL.	2.36 M	
61	965913708	ROD CPL.	1.1M	
1000	989915508	RODS/ PULL RODS LR 1600-2	F. SDR	

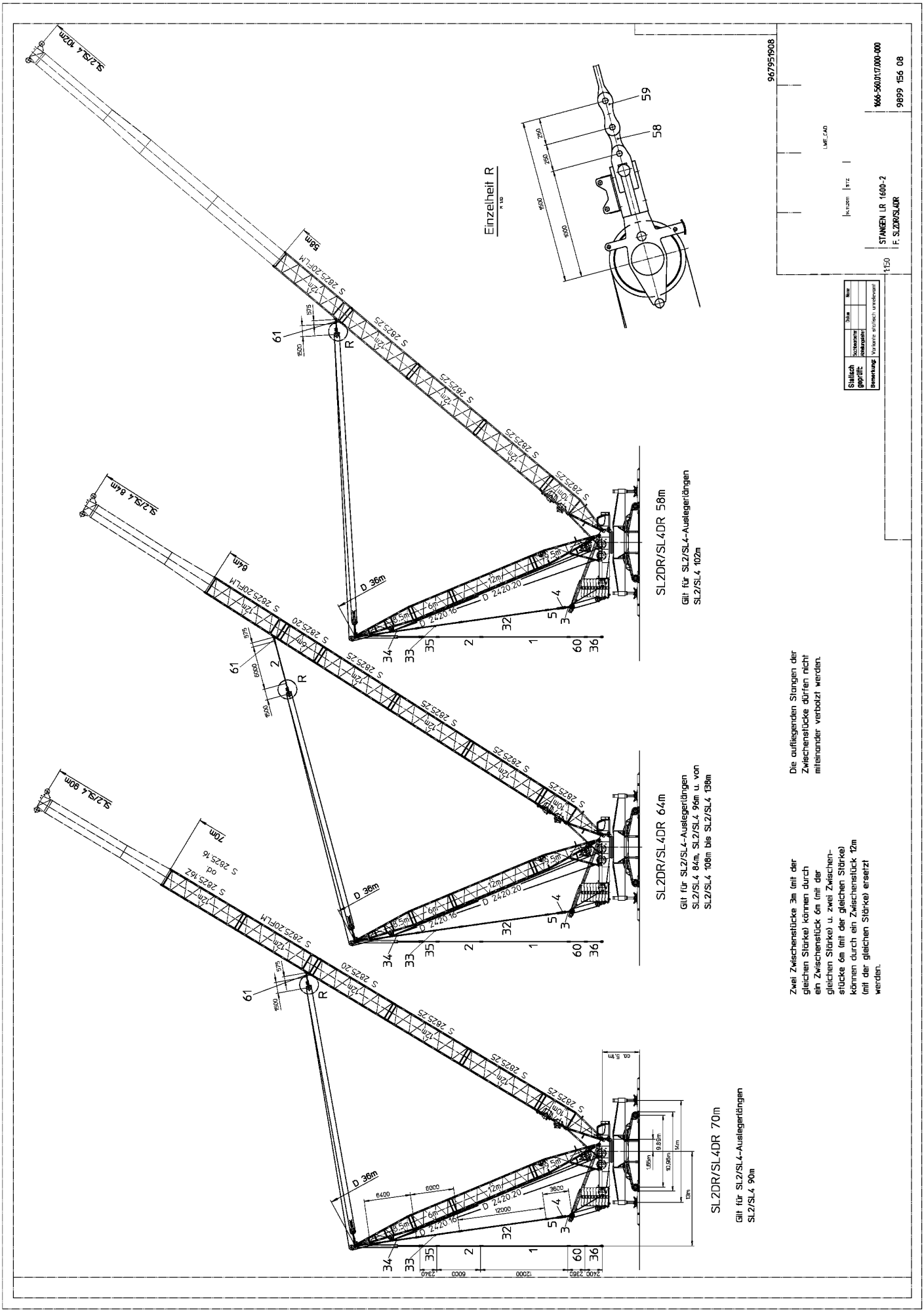
SL2DR/SL4DR 58m
Gilt für SL2/SL4-Auslegerlängen SL2/SL4 102m
SL2DR/SL4DR 64m
Gilt für SL2/SL4-Auslegerlängen SL2/SL4 84m, SL2/SL4 96m u. von SL2/SL4 108m bis SL2/SL4 138m
SL2DR/SL4DR 70m
Gilt für SL2/SL4-Auslegerlängen SL2/SL4 90m
Einzelheit R
Die aufliegenden Stangen der Zwischenstücke dürfen nicht miteinander verbolzt werden.
Zwei Zwischenstücke 3m (mit der gleichen Stärke) können durch ein Zwischenstück 6m (mit der gleichen Stärke) u. zwei Zwischenstücke 6m (mit der gleichen Stärke) können durch ein Zwischenstück 12m (mit der gleichen Stärke) ersetzt werden.
967951908
1666-560.017.000-000
9899 156 08
STANGEN LR 1600-2
F. SL2DR/SL4DR
1:50
Statisch geprüft
Bemerkung: Variante statisch unrelevant

Pos.	Item	Description		Page
1	964522208	ROD CPL.	12 M	
2	964344008	ROD CPL.	6 M	
3	964545608	ROD CPL.	1 M	
5	964568008	ROD CPL.	2.05M	
32	964915908	ROD CPL.	12 M	
33	964859308	ROD CPL.	6 M	
34	964926808	ROD CPL.	6.4 M	
35	964926908	ROD CPL.	2.34M	
36	965019708	ROD CPL.	2.3M	
58	964945608	BRACKET COMPL.		
59	965908308	BRACKET COMPL.		
60	966358208	ROD CPL.	2.36 M	
61	965913708	ROD CPL.	1.1M	
1000	989915608	RODS/ PULL RODS LR 1600-2	F. SL2DR/SL4DR	

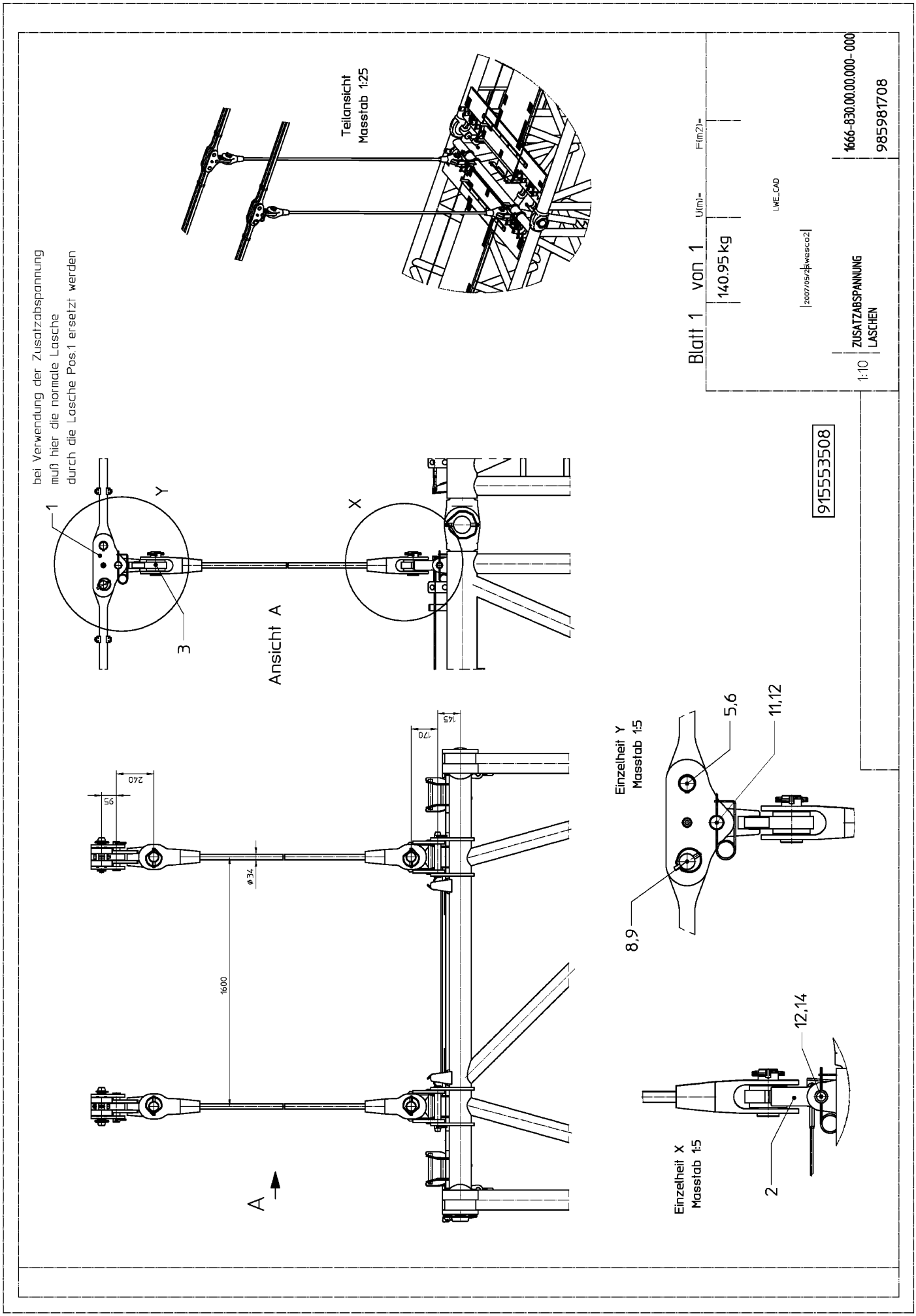
bei Verwendung der Zusatzabspannung
muß hier die normale Lasche
durch die Lasche Pos.1 ersetzt werden
Teilansicht
Massstab 1:25
Ansicht A
Einzelheit Y
Massstab 1:5
Einzelheit X
Massstab 1:5
Blatt 1 von 1
140.95 kg
1:10
ZUSATZABSPANNUNG
LASCHEN
1666-830.00.00.000-000
985981708
915553508
1600
240
95
170
145
Ø34
A
1
2
3
5,6
8,9
11,12
12,14
X
Y

Pos.	Item	Description		Page
1	964863808	CONNECTING LINK PRE-ASS.	0.25M	
2	964864008	CROSS CONNECTING LINK WELDED		
3	964863908	CROSS CONNECTING LINK WELDED		
5	976772708	PIN	55.0X175	
6	428004208	LOCKING RING	50X2	
8	952892008	PIN	55.0X210	
9	433200508	SAFETY PLUG W HINGE-LID	11,5X96	
11	949916308	PIN	RD45X177	
12	433102508	RETAINING SPRING	5X122	
14	971965508	PIN	45.0X290	
1000	985981708	SUPPLEMENTARY GUYING DEVICE	LASCHEN	

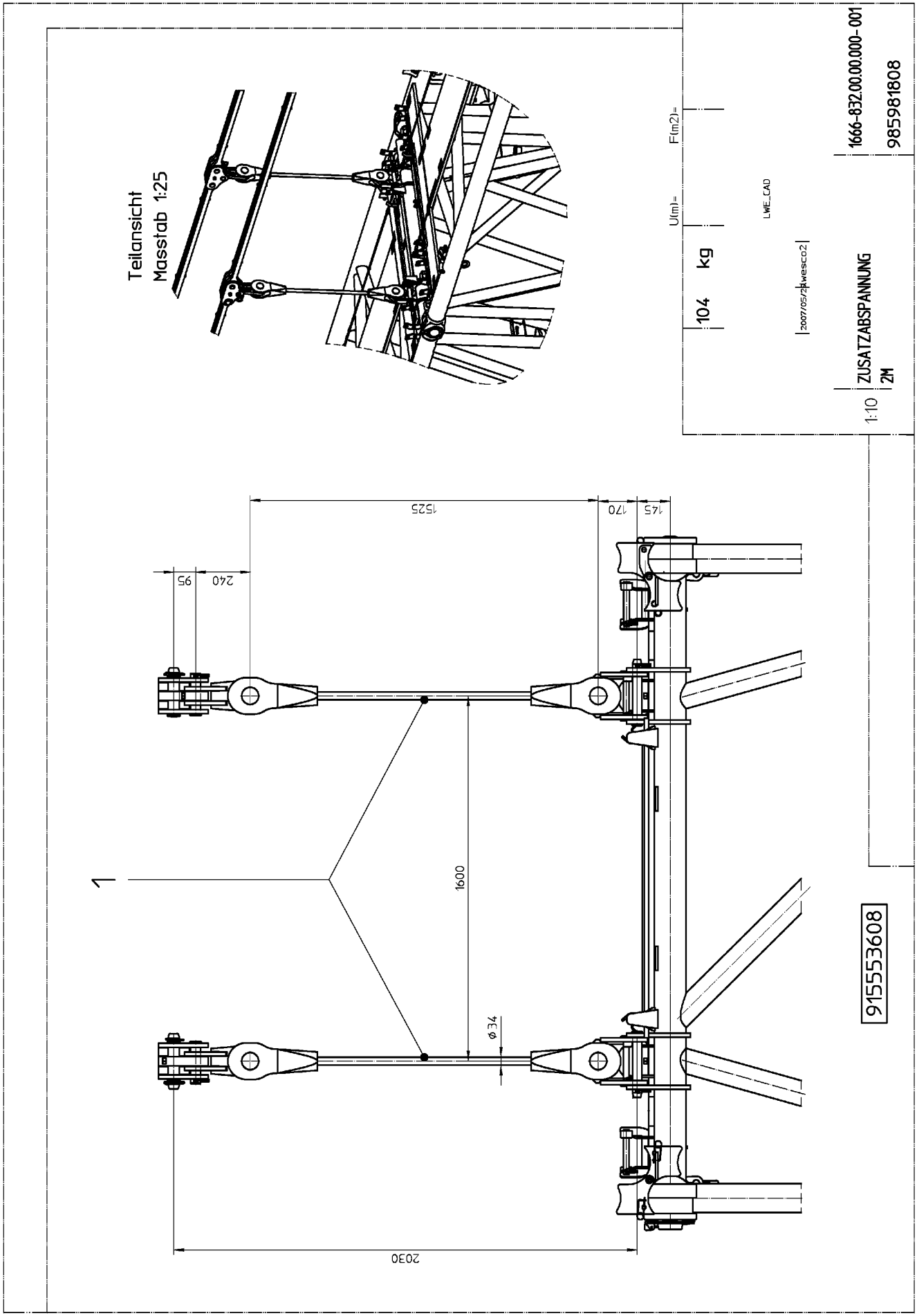
Teilansicht
Masstab 1:25
U(m)=
F(m2)=
104 kg
LWE_CAD
2007/05/2
wesco2
1666-832.00.00.000-001
985981808
ZUSATZABSPANNUNG
2M
1:10
1
2030
1600
ø34
240
95
1525
170
145
915553608

Pos.	Item	Description		Page
1	977553708	TENSIONING ROPE	34MM 1.525M	
1000	985981808	SUPPLEMENTARY GUYING DEVICE	2M	

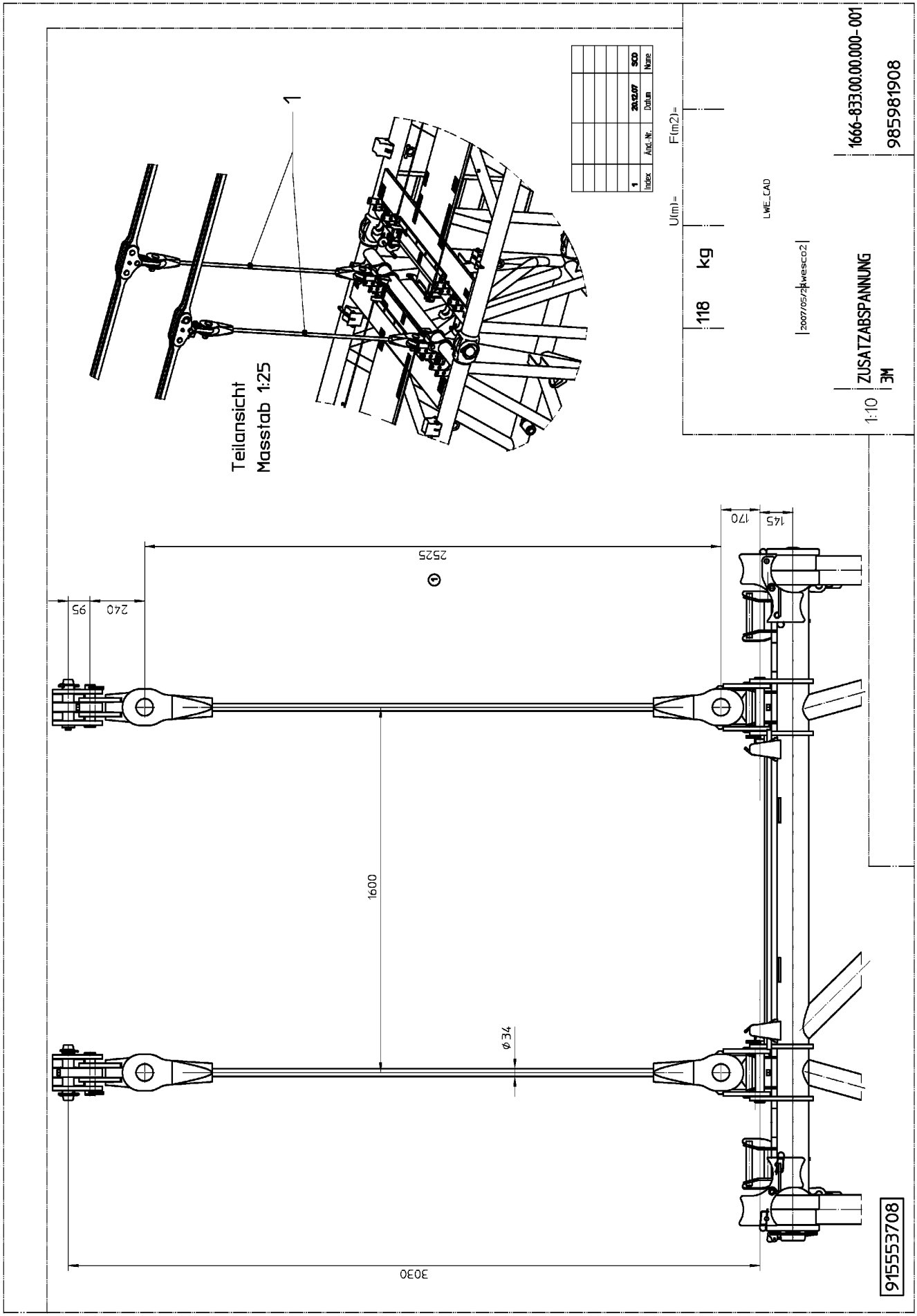
Teilansicht
Masstab 1:25
1
Index
Änd. Nr.
Datum
Name
1
20.12.07
SCO
U(m)=
F(m2)=
118
kg
LWE_CAD
2007/05/2
kwesco2
1666-833.00.00.000-001
985981908
ZUSATZABSPANNUNG
3M
1:10
2525
170
145
95
240
1600
ø34
3030
915553708

Pos.	Item	Description		Page
1	977554108	TENSIONING ROPE	34X2,53M	
1000	985981908	SUPPLEMENTARY GUYING DEVICE	3M	

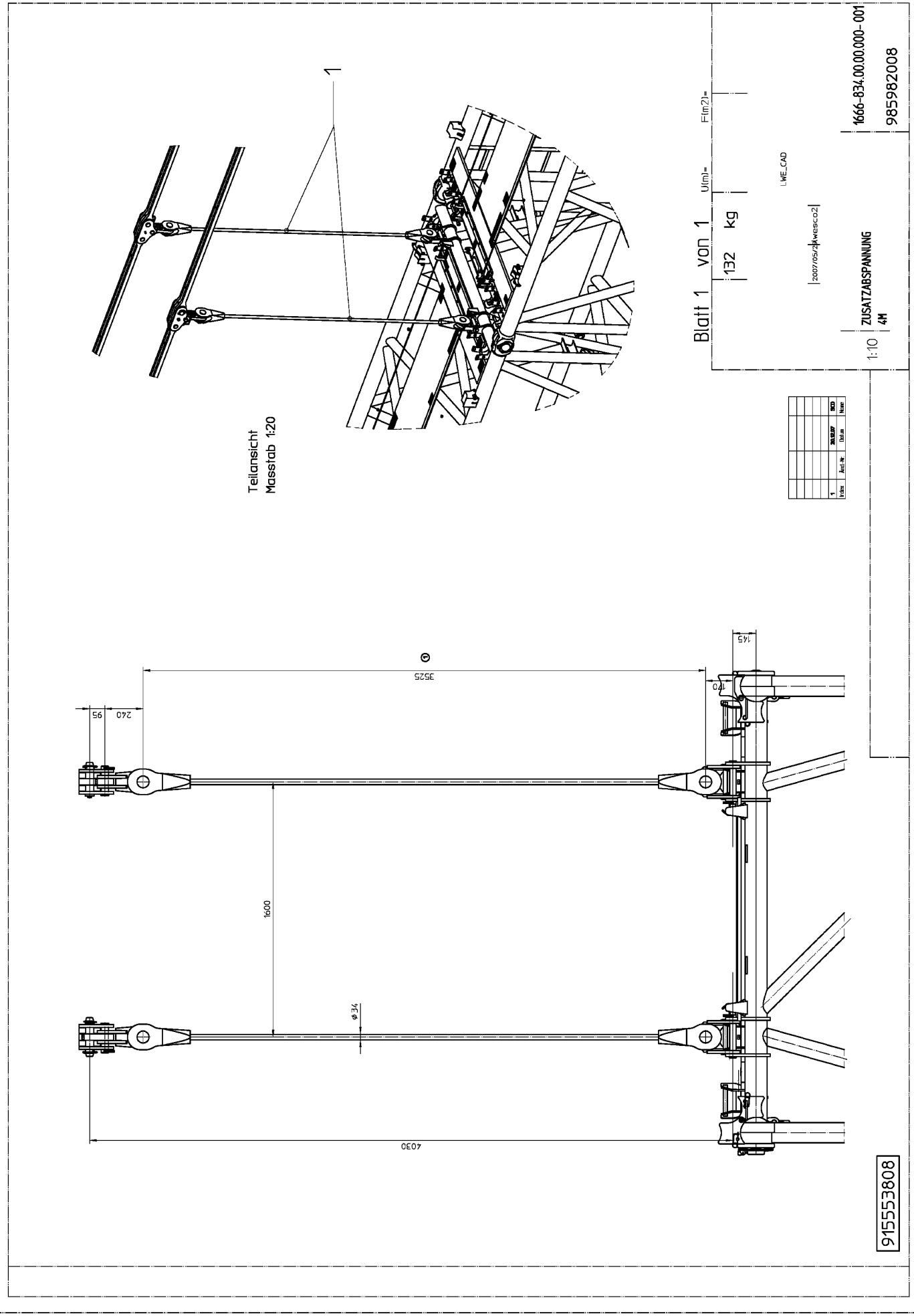
1
Teilansicht
Massstab 1:20
Blatt 1 von 1
132 kg
U(m)=
F(m2)=
LWE_CAD
2007/05/24 wesco2
1666-834.00.00.000-001
985982008
ZUSATZABSPANNUNG
4M
1:10
Index
Aend.-Nr.
Datum
Name
3525
240
95
170
145
1600
ø 34
4030
915553808

Pos.	Item	Description		Page
1	977554808	TENSIONING ROPE	34X3,53M	
1000	985982008	SUPPLEMENTARY GUYING DEVICE	4M	

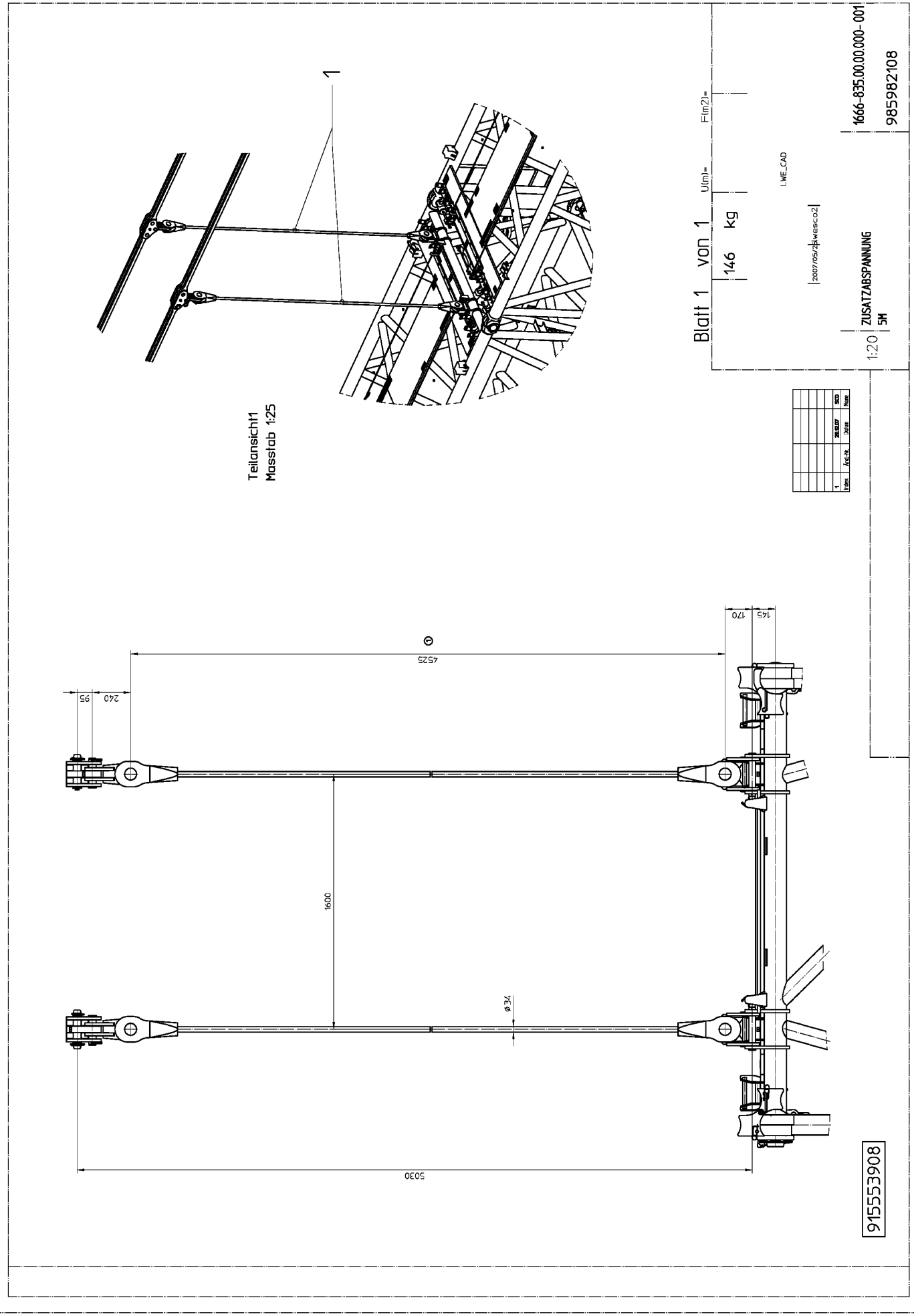
1
Teilansicht1
Masstab 1:25
Blatt 1 von 1
146 kg
U(m)=
F(m2)=
LWE_CAD
2007/05/24 wesco2
1:20
ZUSATZABSPANNUNG
5M
1666-835.00.00.000- 001
985982108
Index
Änd-Nr.
Datum
Name
5030
1600
ø34
4525
240
95
170
145
915553908

Pos.	Item	Description		Page
1	977493808	TENSIONING ROPE	34X4,53M	
1000	985982108	SUPPLEMENTARY GUYING DEVICE	5M	

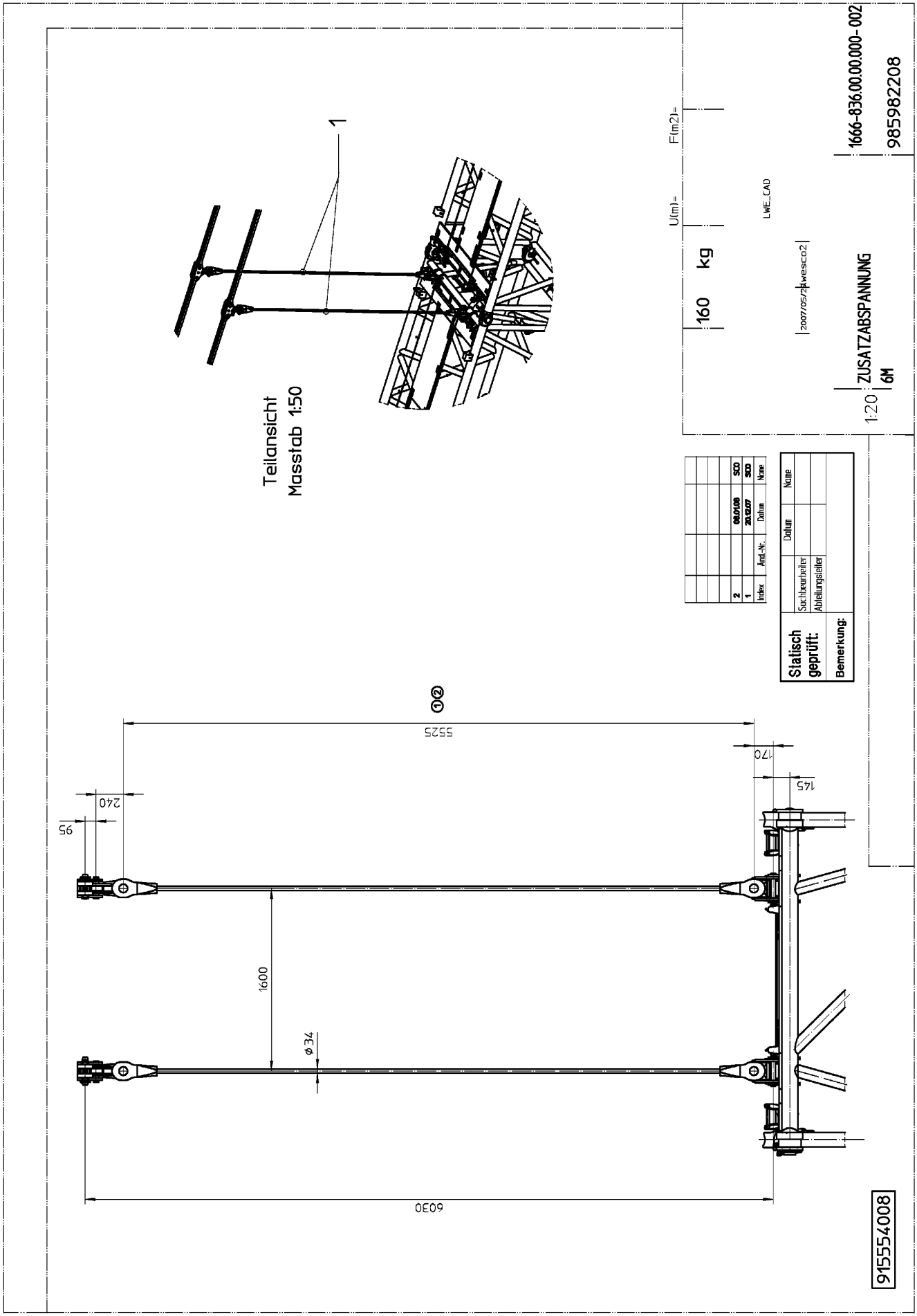
Teilansicht
Masstab 1:50
1
U(m)=
F(m2)=
160 kg
LWE_CAD
2007/05/2 kwesco2
1666-836.00.00.000-002
985982208
ZUSATZABSPANNUNG
6M
1:20
Index
Änd.-Nr.
Datum
Name
2
1
08.01.08
20.12.07
SCO
SCO
Statisch geprüft:
Sachbearbeiter
Abteilungsleiter
Datum
Name
Bemerkung:
5525
170
145
240
95
1600
ø 34
6030
915554008

Pos.	Item	Description		Page
1	977493908	TENSIONING ROPE	34X5,53M	
1000	985982208	SUPPLEMENTARY GUYING DEVICE	6M	

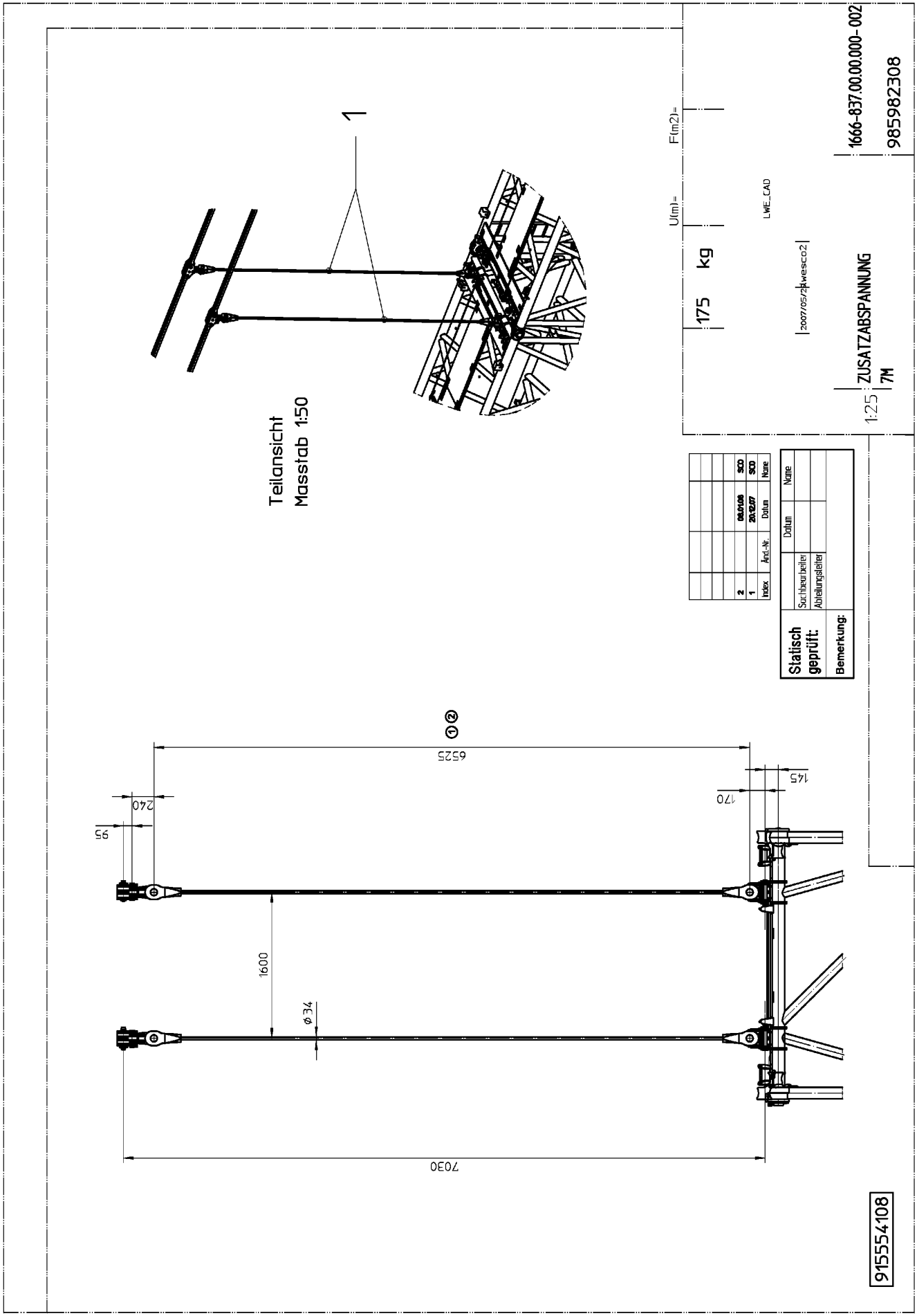
Teilansicht
Masstab 1:50
1
U(m)=
F(m2)=
175 kg
LWE_CAD
2007/05/2 kwesco2
1666-837.00.00.000-002
985982308
ZUSATZABSPANNUNG
7M
1:25
Statisch geprüft:
Bemerkung:
Index
Änd.-Nr.
Datum
Name
Sachbearbeiter
Abteilungsleiter
6525
145
170
240
95
1600
ø 34
7030
915554108

Pos.	Item	Description		Page
1	977494008	TENSIONING ROPE	34MM 6.525M	
1000	985982308	SUPPLEMENTARY GUYING DEVICE	7M	

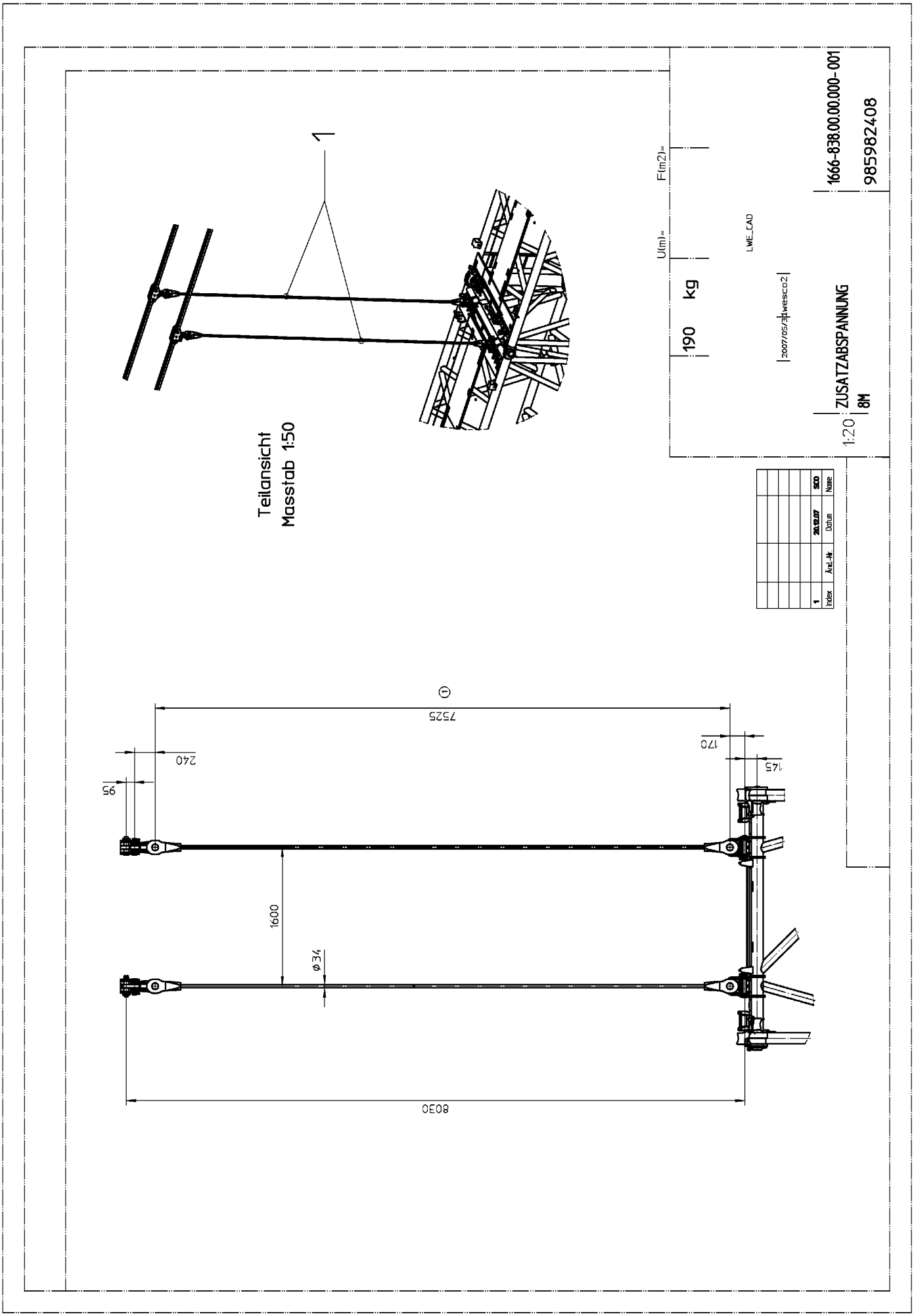
Teilansicht
Masstab 1:50
1
U(m)=
F(m2)=
190 kg
LWE_CAD
2007/05/3|wesco2
1:20
ZUSATZABSPANNUNG
8M
1666-838.00.00.000-001
985982408
Index
Änd.-Nr.
Datum
Name
1
20.12.07
SCO
7525
170
145
240
95
1600
ø34
8030

Pos.	Item	Description		Page
1	977494108	TENSIONING ROPE	34X7,53M	
1000	985982408	SUPPLEMENTARY GUYING DEVICE	8M	

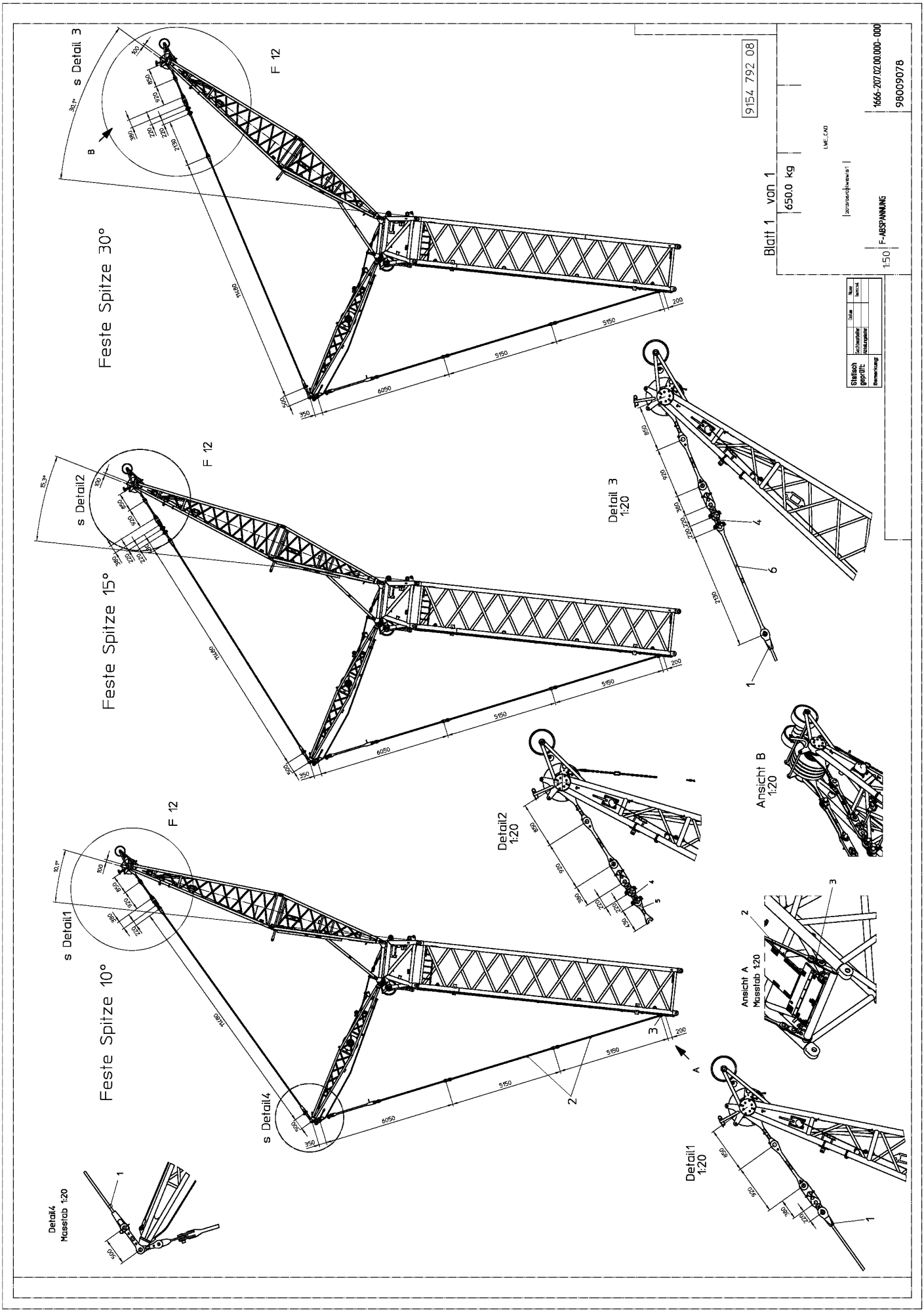
Feste Spitze 30°
Feste Spitze 15°
Feste Spitze 10°
F 12
s Detail 3
s Detail2
s Detail1
s Detail4
Detail 3
1:20
Detail2
1:20
Detail1
1:20
Ansicht B
1:20
Ansicht A
Massstab 1:20
Detail4
Massstab 1:20
9154 792 08
Blatt 1 von 1
650.0 kg
1:50
F-ABSPANNUNG
1666-207.02.00.000-000
98009078
Statisch geprüft:
Sachverständiger
Bemerkung:
Datum
Name
Werkst.

Pos.	Item	Description		Page
1	97051734	TENSIONING ROPE	11.48M	
2	964825908	ROD CPL.	5.15M	
3	964826108	BRACKET COMPL.		
4	964829208	BRACKET COMPL.		
5	964831008	ROD WITH BOARD	0.43M	
6	964835408	ROD WITH BOARD	2.13M	
1000	98009078	F-GUYING		

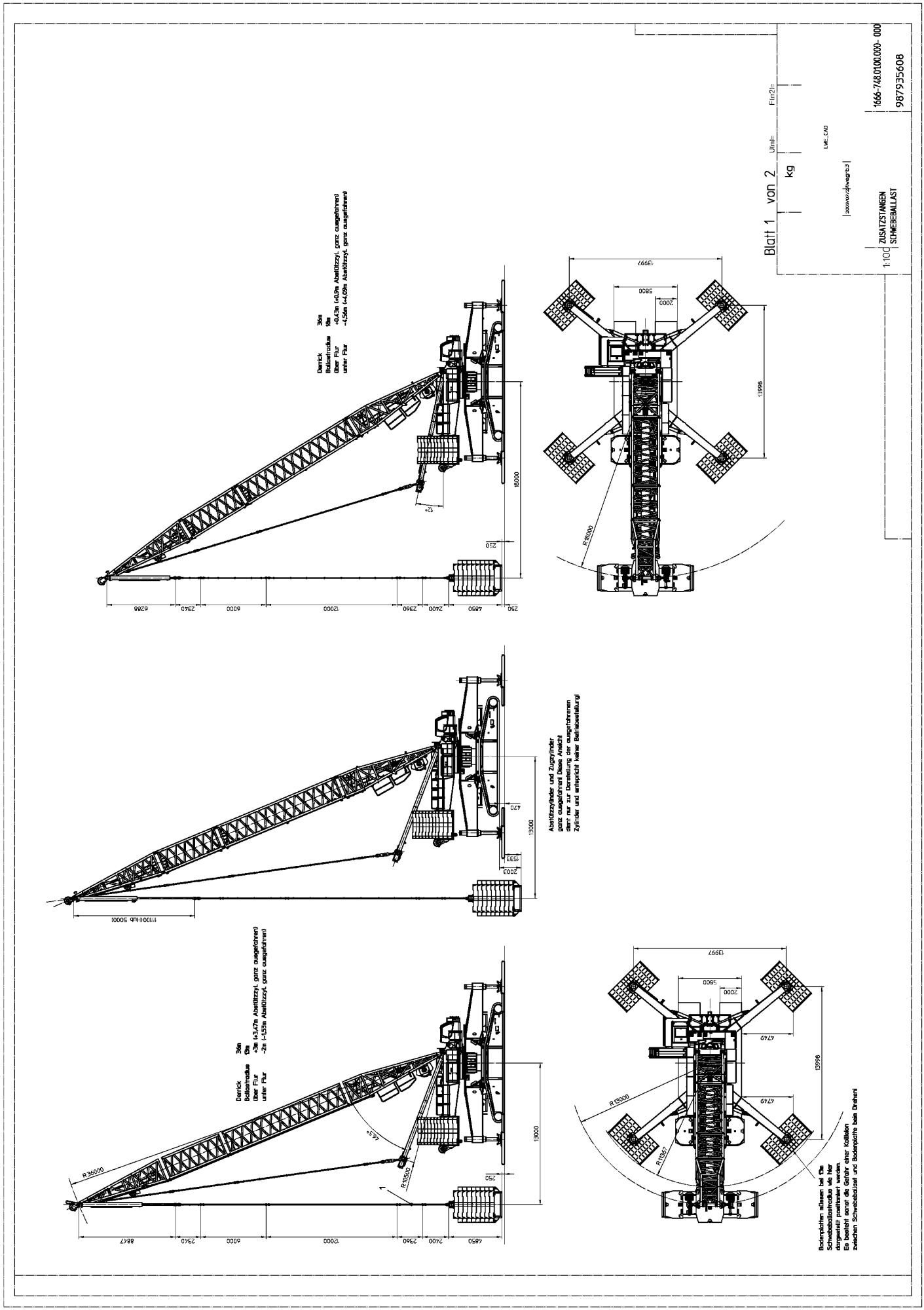
Blatt 1 von 2
kg
1:100
ZUSATZSTANGEN
SCHWEBEBALLAST
1666-748.0100.000- 000
987935608
Derrick 36m
Ballastradius 6m
über Flur +0,43m Abstützzyl. ganz ausgefahren
unter Flur -4,55m (-4,05m Abstützzyl. ganz ausgefahren)
Derrick 36m
Ballastradius 6m
über Flur +3m (+3,47m Abstützzyl. ganz ausgefahren)
unter Flur -2m (-1,55m Abstützzyl. ganz ausgefahren)
Abstützzylinder und Zugzylinder
ganz ausgefahren! Diese Ansicht
dient nur zur Darstellung der ausgefahrenen
Zylinder und entspricht keiner Betriebsstellung!
Bodenplatten müssen bei 6m
Schwebeballastradius wie hier
dargestellt positioniert werden.
Es besteht sonst die Gefahr einer Kollision
zwischen Schwebeballast und Bodenplatte beim Drehen!

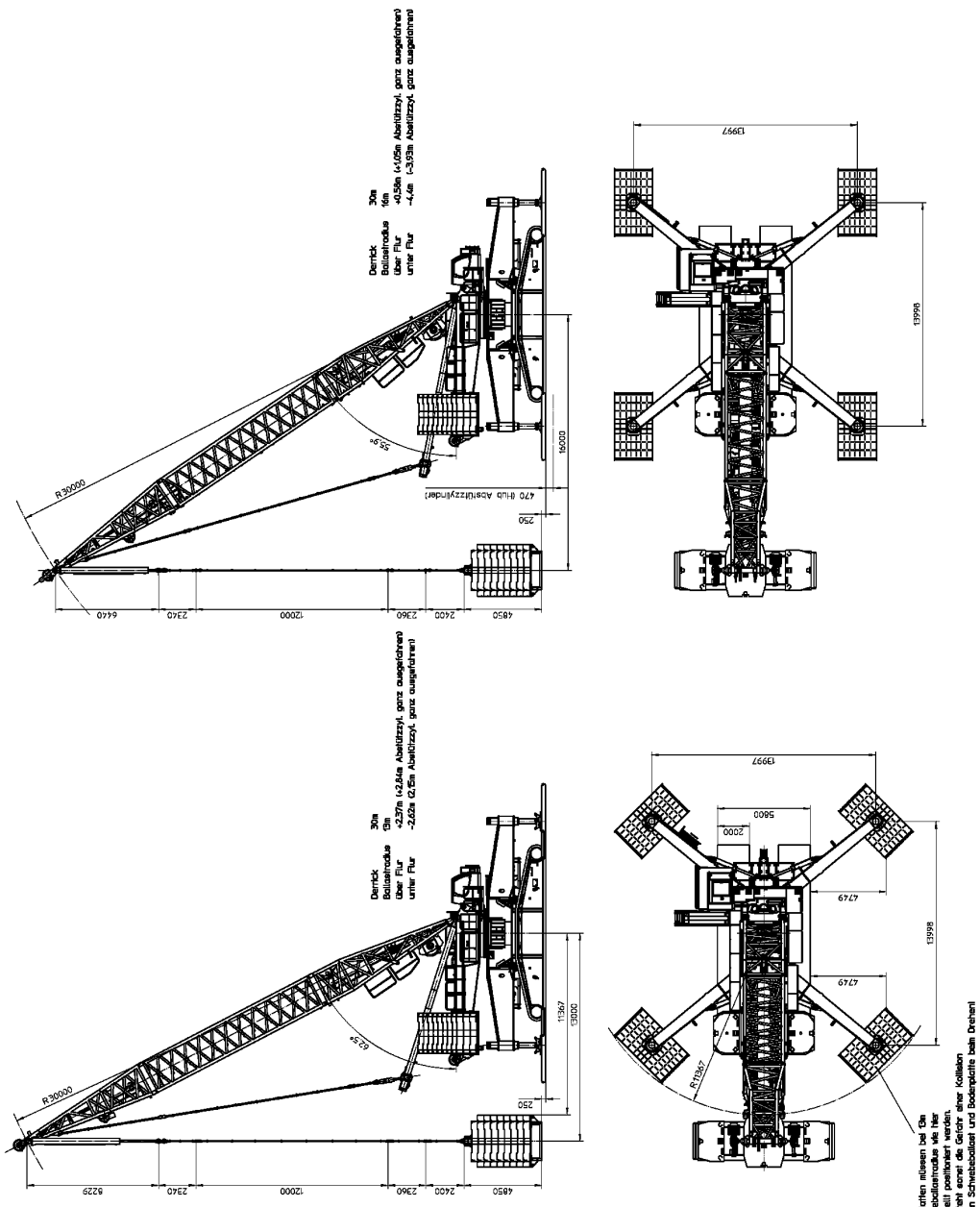
Blatt 2 von 2
kg
1:100
ZUSATZSTANGEN
SCHWEBEBALLAST
1666-748.0100.000- 000
987935608
Derrick
Ballastmodule
über Flur
unter Flur
30m
15m
+0,58m (+1,05m Abstützzyl. ganz ausgefahren)
-4,4m (-3,93m Abstützzyl. ganz ausgefahren)
R30000
55,9°
470 (Hub Abstützzylinder)
250
16000
6440
2340
12000
2360
2400
4850
13997
13998
30m
15m
+2,84m (+2,84m Abstützzyl. ganz ausgefahren)
-2,62m (2,25m Abstützzyl. ganz ausgefahren)
65,9°
11367
13000
8229
5600
2000
4749
R17997
Bodenplatten müssen bei 15m Schwebeballastmodule wie hier dargestellt positioniert werden.
Es besteht sonst die Gefahr einer Kollision zwischen Schwebeballast und Bodenplatte beim Drehen!

Pos.	Item	Description		Page
1	966358208	ROD CPL.	2.36 M	
1000	987935608	ADDITIONAL RODS	SCHWEBEBALLAST	

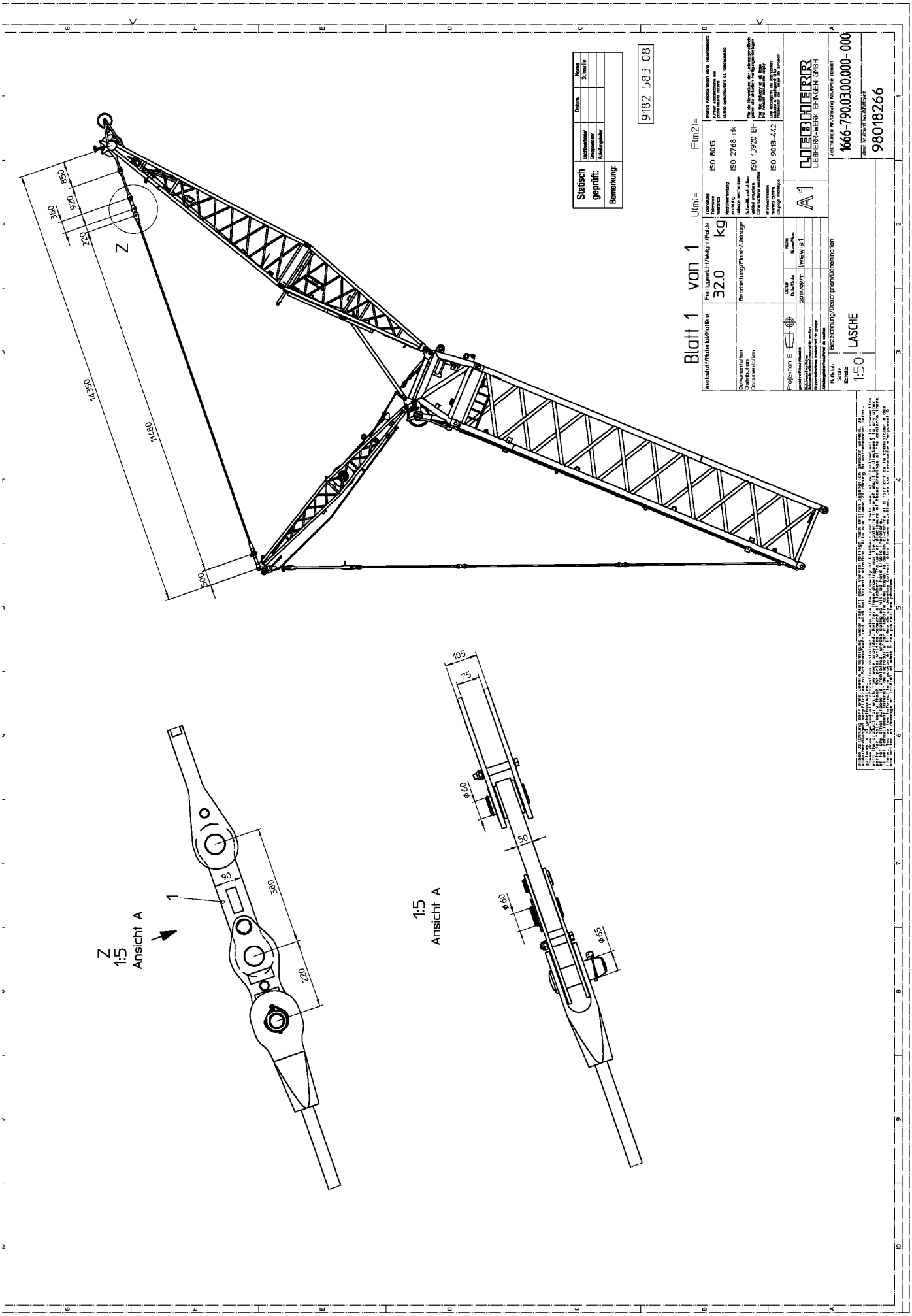
Z
1:5
Ansicht A
1:5
Ansicht A
Statisch geprüft:
Bemerkung:
9182 583 08
Blatt 1 von 1
32.0 kg
LIEBHERR
LIEBHERR-WERK EHINGEN GMBH
1666-790.03.00.000- 000
98018266
LASCHE
1:50

Pos.	Item	Description		Page
1	96002459	BRACKET COMPL.	0.38M	
1000	98018266	BUTT STRAP		

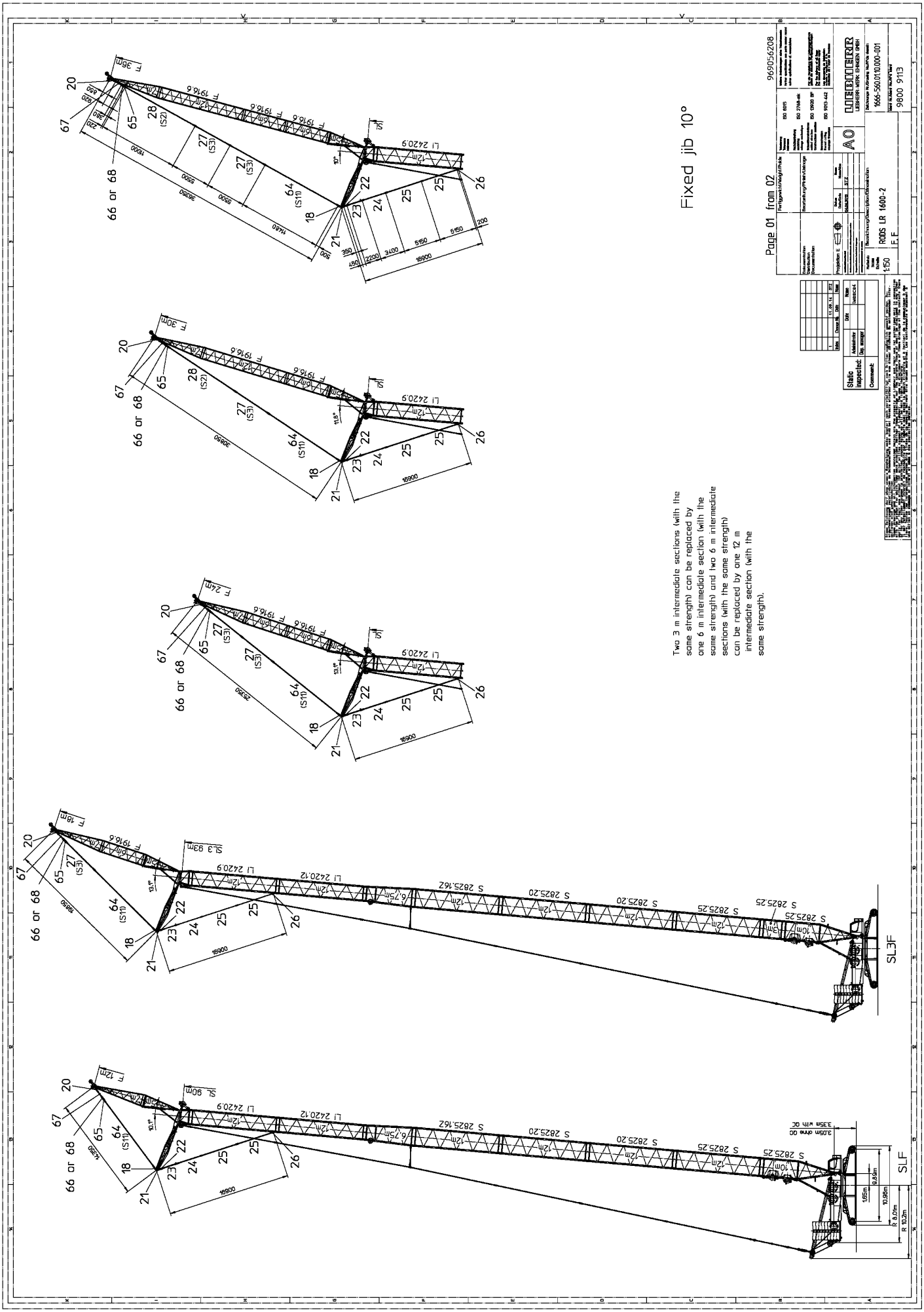
Fixed jib 10°
Two 3 m intermediate sections (with the same strength) can be replaced by one 6 m intermediate section (with the same strength) and two 6 m intermediate sections (with the same strength) can be replaced by one 12 m intermediate section (with the same strength).
Page 01 from 02
969056208
RODS LR 1600-2
F. F
1:50
SLF
SL3F
66 or 68
16900
L1 2420.9
L1 2420.12
S 2825.16Z
S 2825.20
S 2825.25
3.05m ohne OC
3.35m with OC
R 8.0m
R 10.2m
10.98m
9.65m
1.65m

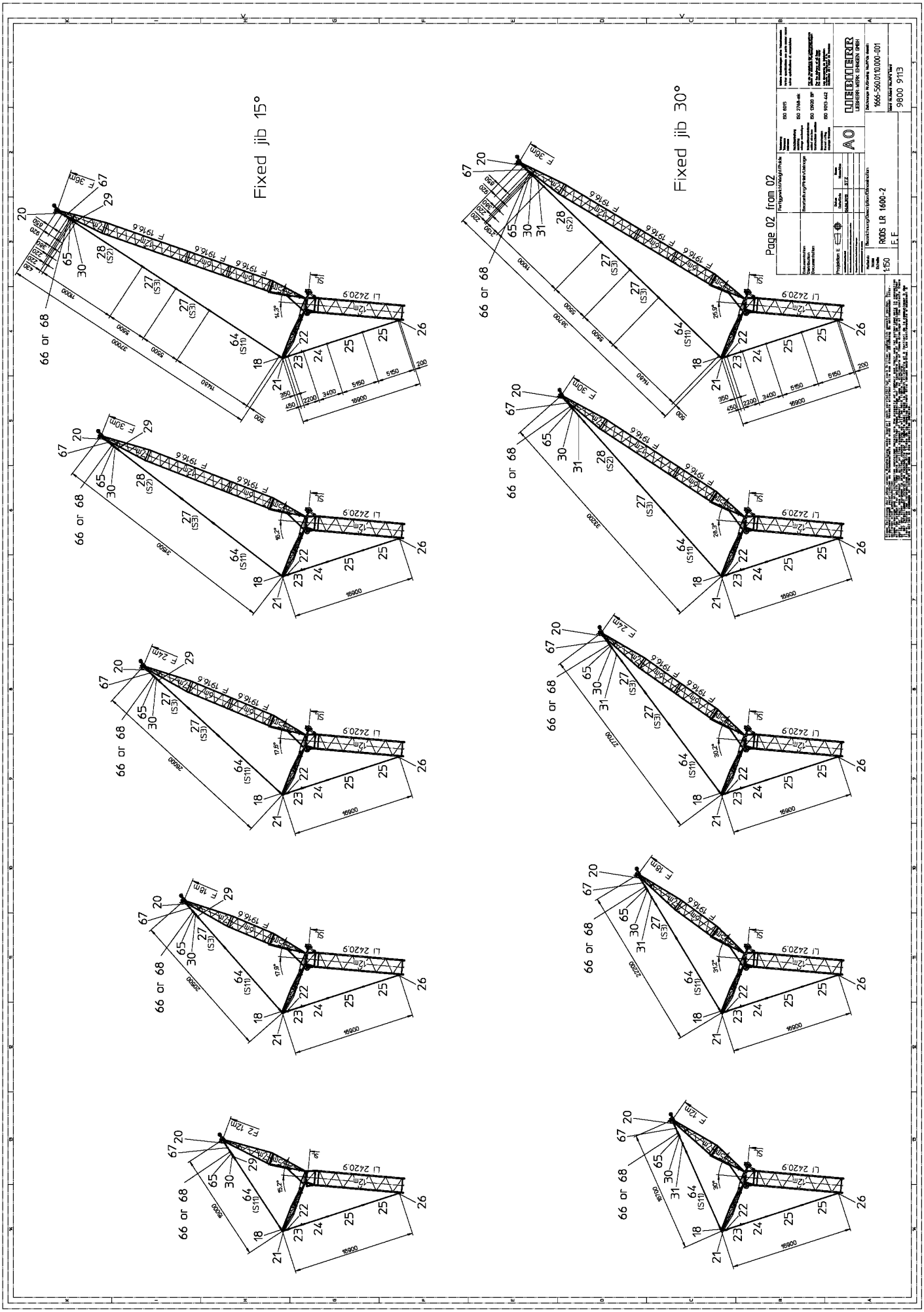
Fixed jib 15°
Fixed jib 30°
Page 02 from 02
RODS LR 1600-2
F. F
1:50
LIEBHERR
9800 9113

Pos.	Item	Description		Page
18	964802408	BRACKET COMPL.		
20	964718708	BRACKET COMPL.	0	
21	964802708	BRACKET COMPL.		
22	964724008	ROCKER WELDED		
23	964724108	ROCKER WELDED		
24	964528808	ROD CPL.	3.2M	
25	964825908	ROD CPL.	5.15M	
26	964826108	BRACKET COMPL.		
27	977000208	TENSIONING ROPE	5.5M	
28	977000108	TENSIONING ROPE	11M	
29	964831008	ROD WITH BOARD	0.43M	
30	964829208	BRACKET COMPL.		
31	964835408	ROD WITH BOARD	2.13M	
64	97051734	TENSIONING ROPE	11.48M	
65	969047508	BRACKET COMPL.		
66	11485553	TENSION DYNAMOMETER	0-600KN	
67	969051608	BRACKET COMPL.		
68	96002459	BRACKET COMPL.	0.38M	
1000	98009113	RODS/ PULL RODS LR 1600-2	F. F	