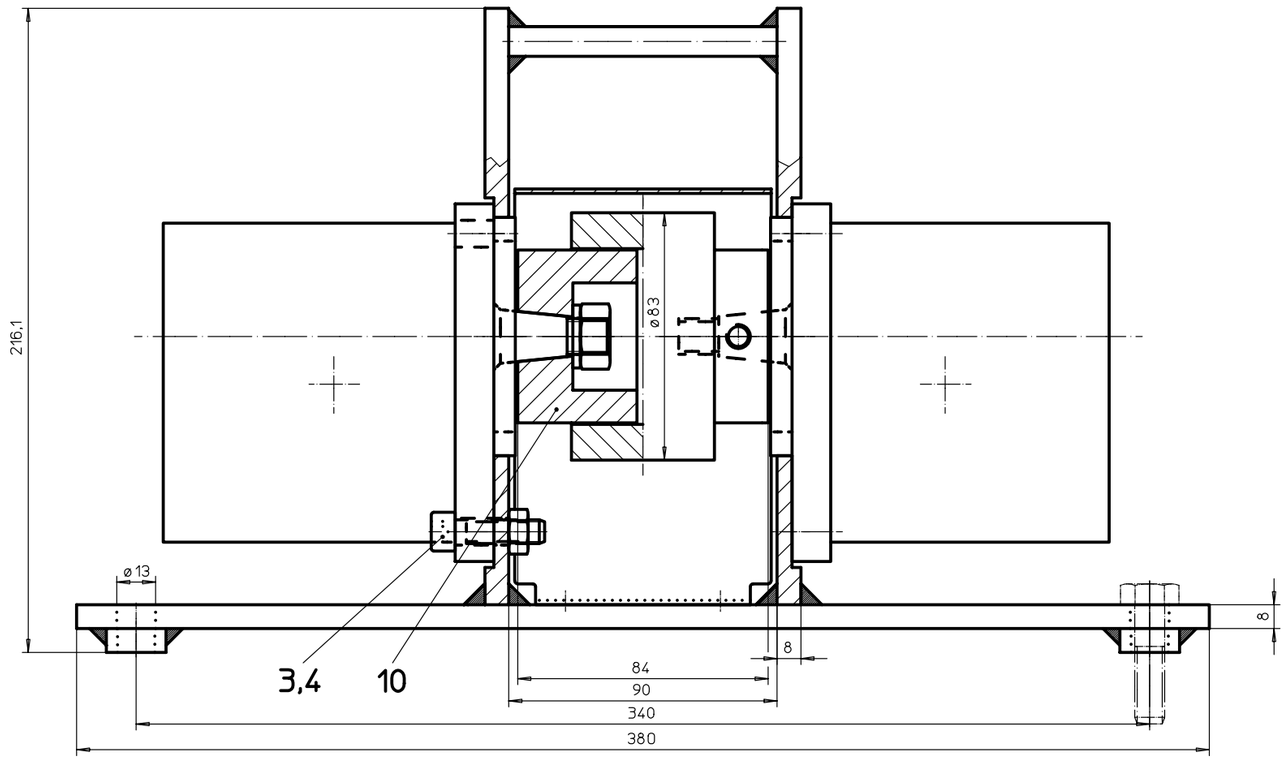

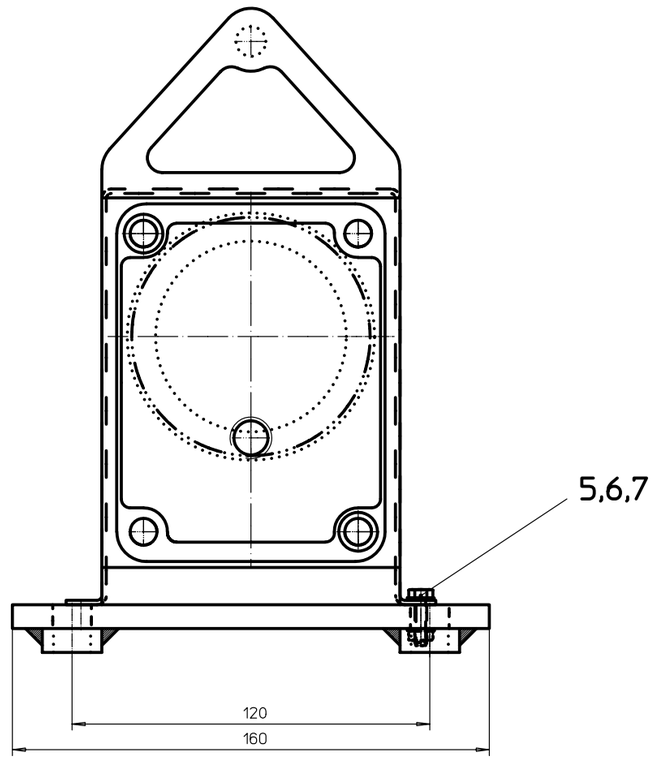

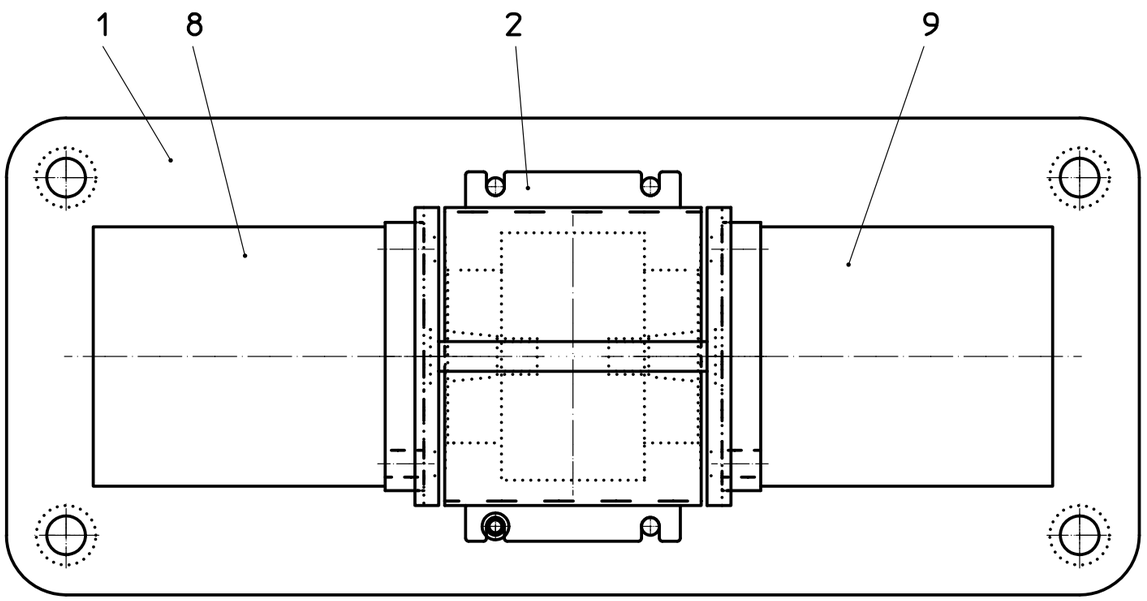

Pos. 20 Hydraulik

15 kg

LWE_CAD

22.02.99 HAH

A1

1:1

Hydraulischer Trafo

3366-977.00.00.000-000

9145 089 08