TRANSFORMADOR HIDRÁULICO
VISTA GLOBAL

TRAFO
917125108 / 988643508

We reserve all rights in this document and in the information contained therein. Reproduction, use or disclosure to third parties without express authority is strictly forbidden.
© LIEBHERR WERK EHINGEN

Für dieses Dokument und den darin dargestellten Gegenstand behalten wir uns alle Rechte vor. Vervielfältigung, Bekanntgabe an Dritte oder Verwertung seines Inhaltes sind ohne unsere ausdrückliche Zustimmung verboten.
© LIEBHERR WERK EHINGEN

E3 series

Zustand	Änderung	Datum	Name		
				Bearb.	lwegej2
				Datum	18.01.2013 14:15
				Ausgabe	lwegej2
				Datum	18.01.2013 14:15

LIEBHERR-WERK EHINGEN

HOJA DE LA CUBIERTA

Ident.-Nr. 988643508
Anlage
Ort
Zeich-Nr. 3396-977.00.20.001- 002
Blatt 1
von 3

TRAFO
917125108 / 988643508

We reserve all rights in this document and in the information contained therein. Reproduction, use or disclosure to third parties without express authority is strictly forbidden.
© LIEBHERR WERK EHINGEN

Für dieses Dokument und den darin dargestellten Gegenstand behalten wir uns alle Rechte vor. Vervielfältigung, Bekanntgabe an Dritte oder Verwertung seines Inhaltes sind ohne unsere ausdrückliche Zustimmung verboten.
© LIEBHERR WERK EHINGEN

E3 series

INDICE

INDICE	HOJA
HOJA DE LA CUBIERTA	/1
SISTEMA HIDRÁULICO ADICIONAL TRANSFORMADOR HIDRÁULICO	/3

				Bearb.	lwegej2
				Datum	
				Ausgabe	lwegej2
Zustand	Änderung	Datum	Name	Datum	18.01.2013 14:15

LIEBHERR-WERK EHINGEN

INDICE

Ident.-Nr.	988643508	Anlage	
		Ort	AZF
Zeich-Nr.	3396-977.00.20.001- 002	Blatt	2
		von	

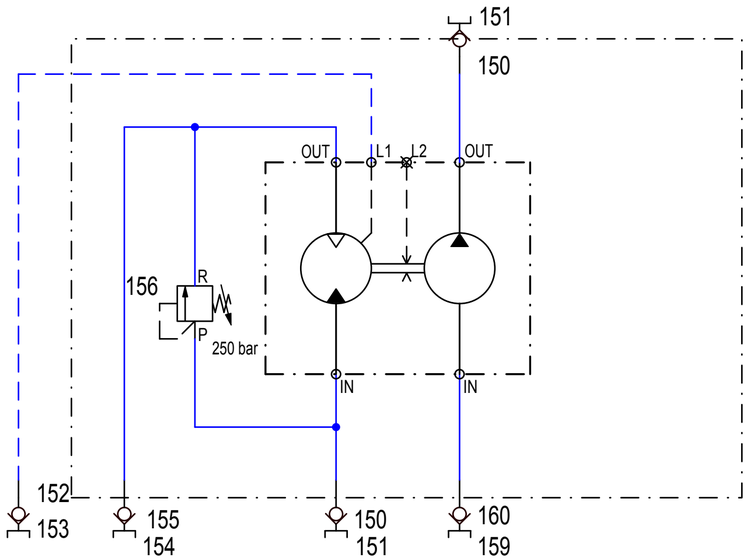

TRAFO
917125108 / 988643508

We reserve all rights in this document and in the information contained therein. Reproduction, use or disclosure to third parties without express authority is strictly forbidden.
© LIEBHERR WERK EHINGEN

Für dieses Dokument und den darin dargestellten Gegenstand behalten wir uns alle Rechte vor. Vervielfältigung, Bekanntgabe an Dritte oder Verwertung seines Inhaltes sind ohne unsere ausdrückliche Zustimmung verboten.
© LIEBHERR WERK EHINGEN

E3 series

				Bearb.	lwegej2	
				Datum	18.01.2013 14:15	
				Ausgabe	lwegej2	
Zustand	Änderung	Datum	Name	Datum	18.01.2013 14:15	

LIEBHERR-WERK EHINGEN

SISTEMA HIDRÁULICO ADICIONAL
TRANSFORMADOR HIDRÁULICO

Ident.-Nr. 988643508
Anlage =D
Ort
Zeich-Nr. 3396-977.00.20.001- 002
Blatt 3
von 3