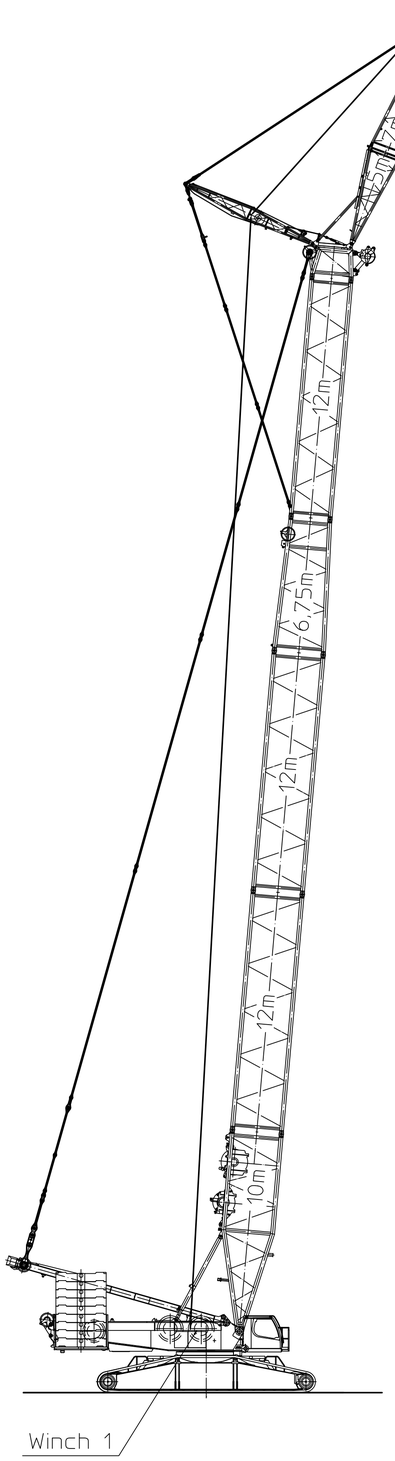

Reeving:
1-way to 18t

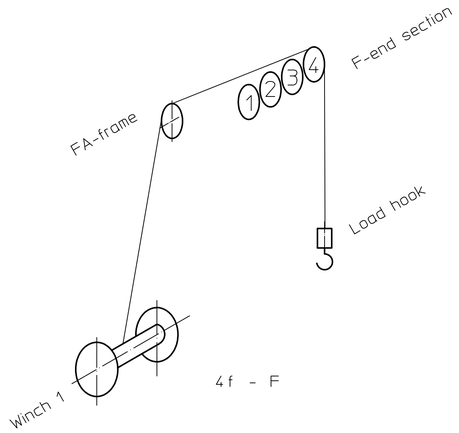

Reeving:
2-way to 35t

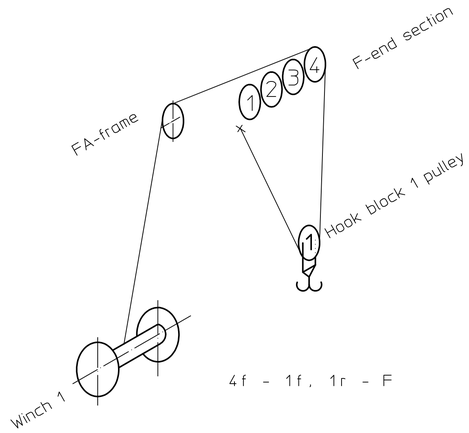

Reeving:
3-way to 53t

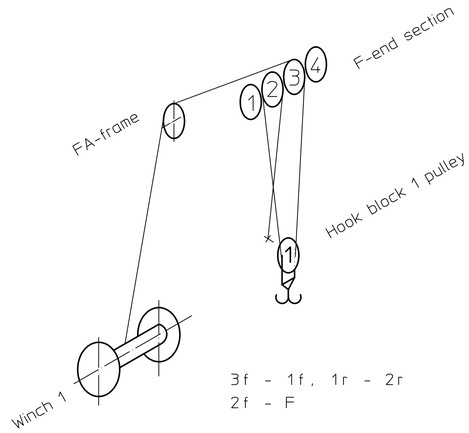

Reeving:
4-way to 70t

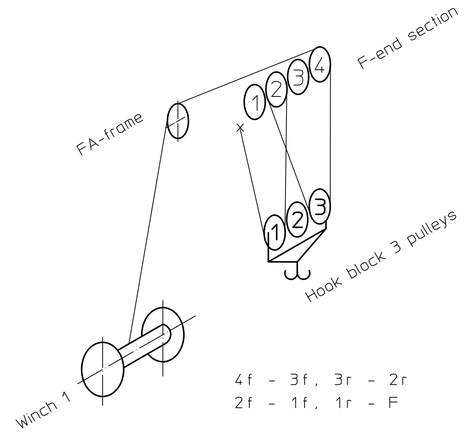

Reeving:
5-way to 87t

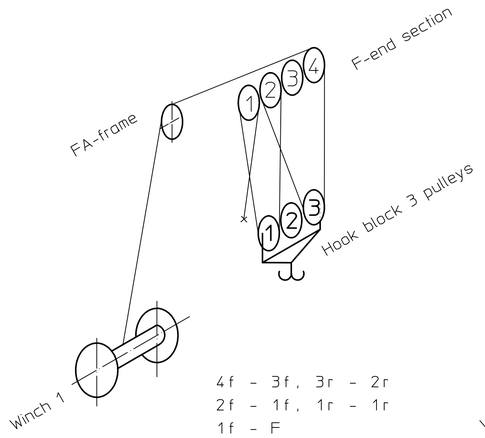

Reeving:
6-way to 104t

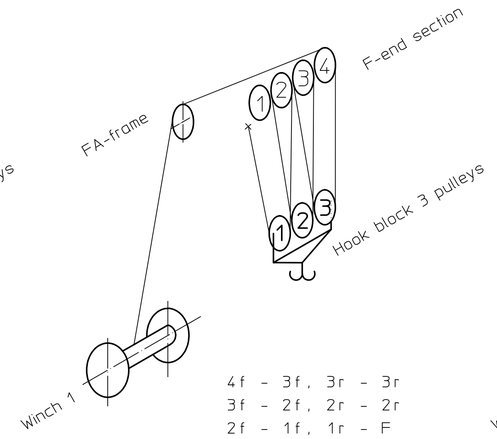

Reeving:
7-way to 121t

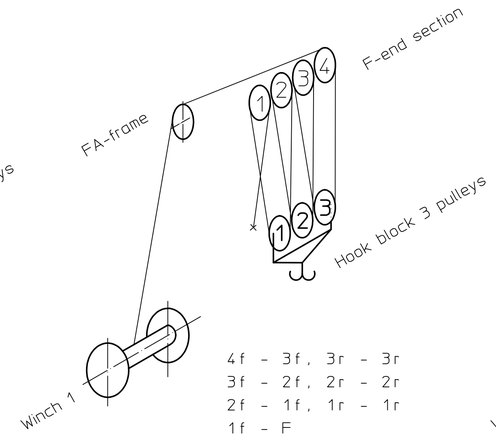

Reeving:
8-way to 137t

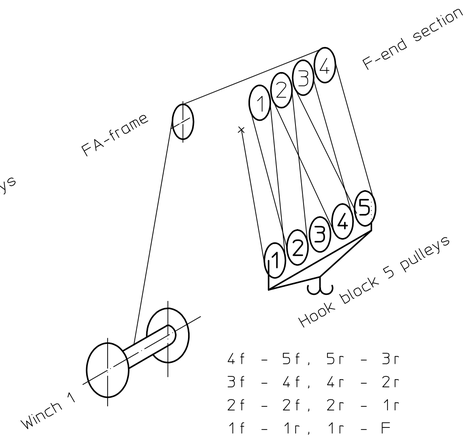

Reeving F-end section
with load hook
Hook block 1 pulley
Hook block 3 pulleys
Hook block 5 pulleys

F = Fixpoint = Festpunkt
f = front = Vorne
r = rear = hinten

Diese Zeichnung darf ohne unsere Genehmigung weder kopiert noch vervielfältigt noch Dritten zugänglich gemacht werden. Zuwiderhandlungen verpflichten zu Schadenersatz und sind bei Vorsatz strafbar. Alle aus dieser Zeichnung zu entnehmenden Informationen sind geheimzuhalten.
These drawings and all information contained herein are the property of Liebherr and their use is authorized only in connection with the product for which they were provided. Neither these drawings nor the contents there of shall be disclosed to any other party for their use without the prior written consent of Liebherr. The use or disclosure of these drawings of the contents there of for any other purpose is prohibited, anyone doing so will be held liable therefore.
Il est formellement interdit de reproduire par n'importe quel moyen le dessin ci-contre et à fortiori de le communiquer à des tiers. Toutes les informations pouvan être tirées de ce dessins doivent être tenues secrètes. Les contrevenants s'exposent à une action en dommage et intérêt et même à des poursuites pénales.

	Fertiggewicht/Weight/Poids	Tolerierung / Tolerance / tolérance	ISO 8015	Weitere Anforderungen siehe Teilestammsatz / further specifications see parts master record / autres spécifications cf. nomenclature
		Mech.Bearbeitung / machining / usinage mechanique	ISO 2768-mk	
Dokumentation / Distribution / Documentation	Bearbeitung/Finish/Usinage	Schweißkonstruktion / welded structure / Constructions soudées	ISO 13920 BF	Für die Herstellung der Liefergegenstände gelten die aktuellen Fertigungsunterlagen / For the delivery of all items the newest documents apply
		Brennschneiden / thermal cutting / coupage thermique	ISO 9013-442	Les documents de fabrication actuels s'appliquent à la réalisation de l'objet de livraison

	Datum / Date / Date	Name / Name / Nom
Projektion E		
gezeichnet/drawn/dessiné	07.03.2008	SAR
Modulverantwortlicher / Subdomain officer/responsible section		
Gruppenleiter/team leader/chef de groupe		
Abteilungsleiter/head/chef de section		

A1

LIEBHERR
LIEBHERR-WERK EHINGEN GMBH

Maßstab / Scale / Echelle	Bezeichnung/Description/Dénomination	Zeichnungs Nr./Drawing No./N°de dessin
1:150	REEVING PLAN F-HEAD	1666-722.00.00.008-001
		Ident Nr./Ident No./N°d'ident 9867 642 08