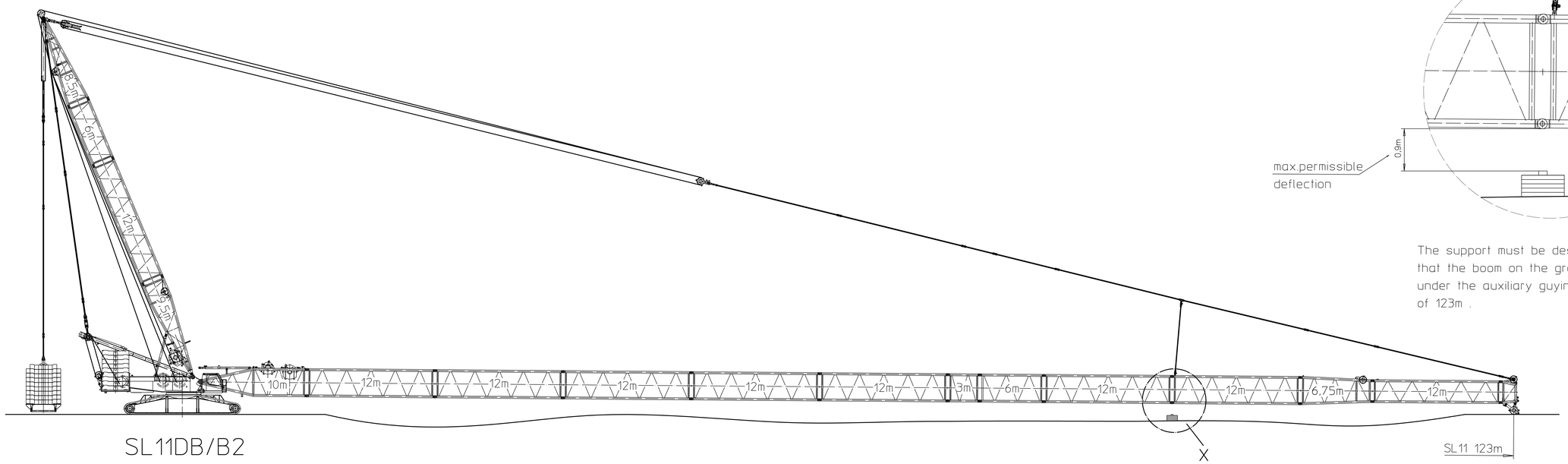

SL11DB/B2

Detail X

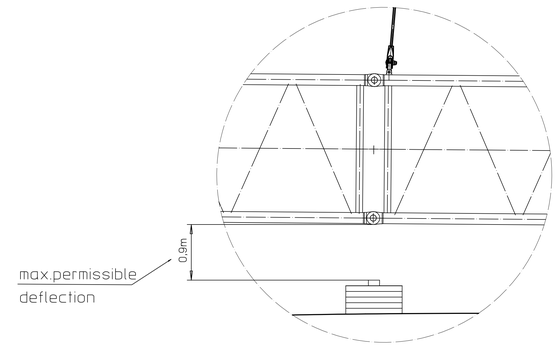

The support must be designed in such a way that the boom on the ground sags a max. of 0.9m under the auxiliary guying as of a boom length of 123m .

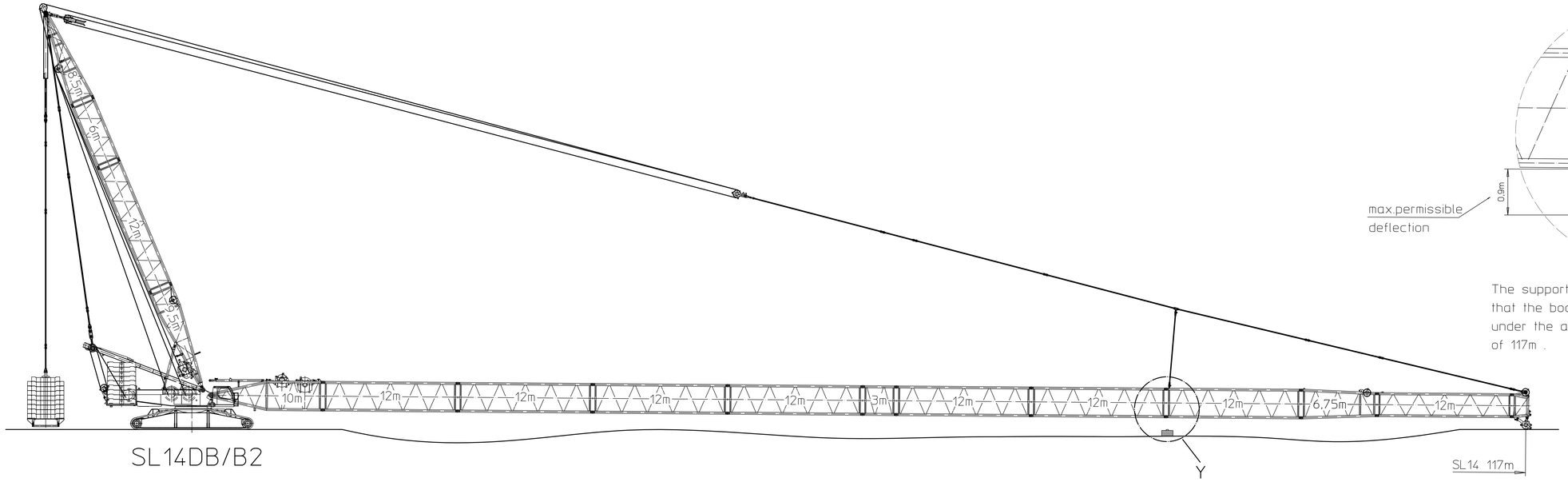

SL14DB/B2

Detail Y

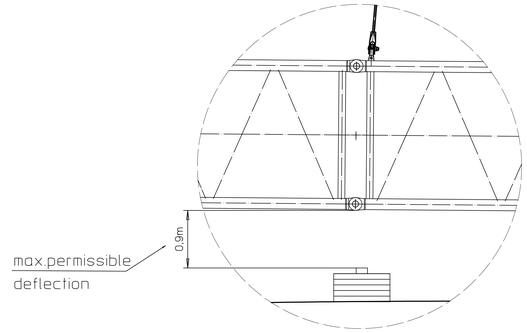

The support must be designed in such a way that the boom on the ground sags a max. of 0.9m under the auxiliary guying as of a boom length of 117m .

Static inspected:		Date	Name
	Administrator		J.Wehrstedt
	Dep. manager		
Comment:	Expansion about SL 11/14 of the drawing 98013575		

	Fertiggewicht/Weight/Poids	Toleranzen / Tolerance / tolérance	ISO 8015
		Mech.Bearbeitung / machining / usinage mechanique	ISO 2768-mk
Dokumentation / Distribution / Documentation	Bearbeitung/Finish/Usinage	Schweißkonstruktionen / welded structure / Constructions soudées	ISO 13920 BF
		Brennschneiden / thermal cutting / coupage thérmique	ISO 9013-442

Weitere Anforderungen siehe Teilestammsatz / further specifications see parts master record / autres spécifications cf. nomenclature

Für die Herstellung der Liefergegenstände gelten die aktuellen Fertigungsunterlagen / For the delivery of all items the newest documents apply / Les documents de fabrication actuels s'appliquent à la réalisation de l'objet de livraison

Projektion E

	Datum / Date/Date	Name / Name/Nom
gezeichnet/dessiné	23.10.2014	SAR
Nationalverwaltung/Subdivision officielle/responsable secteur		
Gruppenleiter/responsable de groupe		
Abteilungsleiter/responsable de secteur		

A0

LIEBHERR
LIEBHERR-WERK EHINGEN GMBH

Maßstab / Scale / Echelle 1:150	Bezeichnung/Description/Dénomination: ASSEMBLY DRAWING SL11/14 SUPPORT	Zeichnungs Nr./Drawing No./N°de dessin: 1666-720.00.03.022-000
		Ident Nr./Ident No./N°d´ident: 9801 9010

Diese Zeichnung darf ohne unsere Genehmigung weder kopiert noch vervielfältigt noch Dritten zugänglich gemacht werden. Zu widerhandlungen verpflichten zu Schadenersatz und sind bei Vorsatz strafbar. Alle aus dieser Zeichnung zu entnehmenden Informationen sind geheimzuhalten.
The information contained herein are the property of Liebherr and their use is authorized only in connection with the product for which they were provided. Neither these drawings nor the contents there of shall be disclosed to any other party for their use without the prior written consent of Liebherr. The unauthorized disclosure of these drawings of the contents there of is prohibited and will be prosecuted. Any violations will result in damages and liability for compensation.
Il est formellement interdit de reproduire ce document quel moyen le dessin ci-contre et à fortiori de le communiquer à des tiers. Toutes les informations pouvant être tirées de ce dessins doivent être tenues secrètes. Les contrevenants s'exposent à une action en dommage et intérêt en même à des poursuites pénales.