LTM 1500-8.1

ACCIONAMIENTO DE EMERGENCIA
SISTEMA HIDRÁULICO DE GRÚA
CHASIS

3				Gez.	10.09.09	lwereo2	LIEBHERR WERK EHINGEN
2				Ausgabe	10.09.09	lwereo2	
1							
	Änderung	Datum	Name		Datum	Name	Copyright (c)

HOJA DE CORRECCIÓN / PORTADA

Ident-Nr.	984945008	=	VR
		+	
Zeich-Nr.	3262-976.01.00.002-002	Blatt	1
		von	4

HOJA ÍNDICE	HOJA
ACCIONAMIENTO DE EMERGENCIA SISTEMA HIDRÁULICO DE GRÚA	3
ACCIONAMIENTO DE EMERGENCIA SISTEMA HIDRÁULICO DE GRÚA CHASIS	4
HOJA DE CORRECCIÓN / PORTADA	1
HOJA ÍNDICE	2

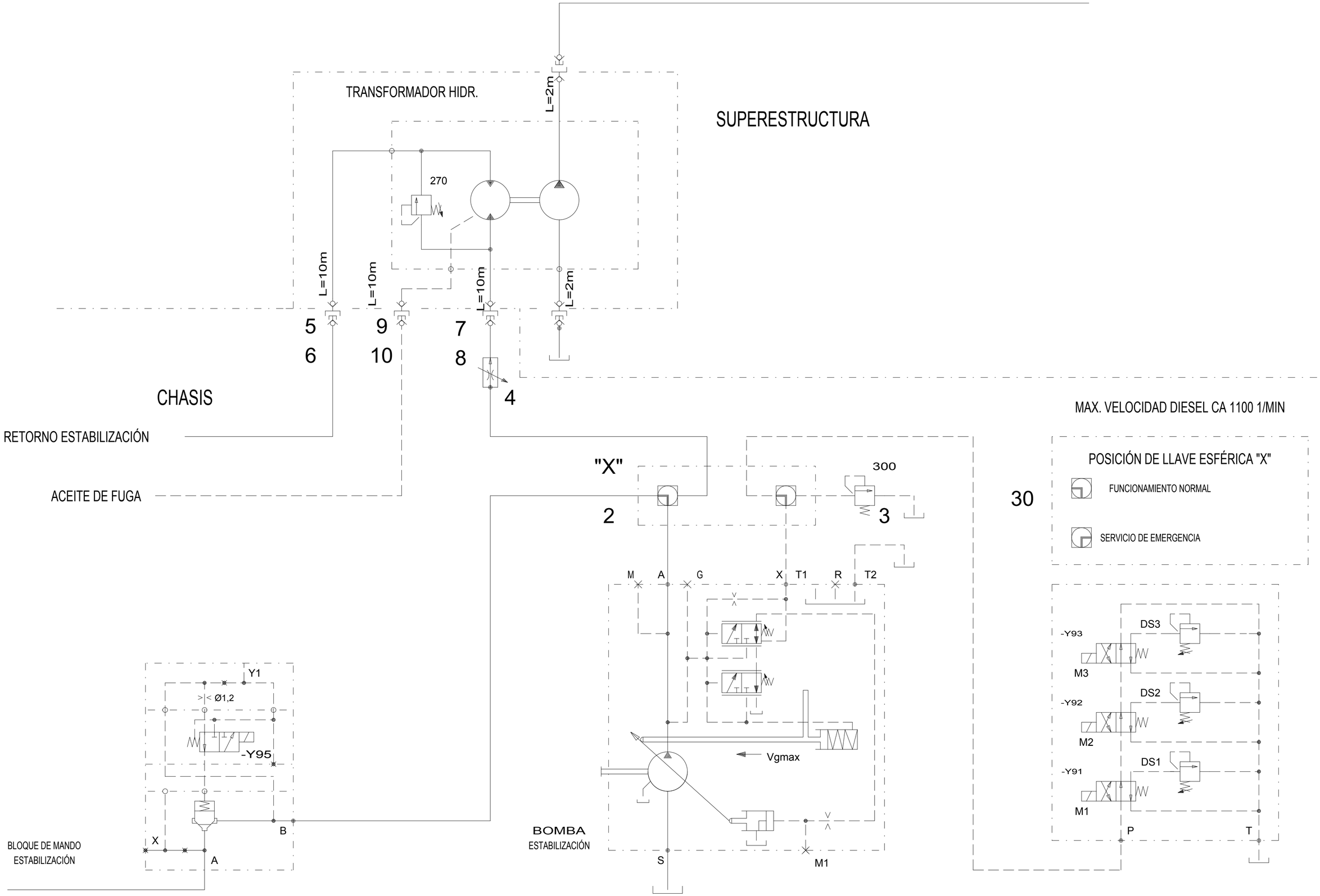

3				Gez.	10.09.09	lwereo2	LIEBHERR WERK EHINGEN
2				Ausgabe	10.09.09	lwereo2	
1							
	Änderung	Datum	Name		Datum	Name	Copyright (c)

ACCIONAMIENTO DE EMERGENCIA SISTEMA HIDRÁULICO DE GRÚA

CHASIS

Ident-Nr. 984945008

Zeich-Nr. 3262-976.01.00.002-002

= VR

+

Blatt 3

von 4

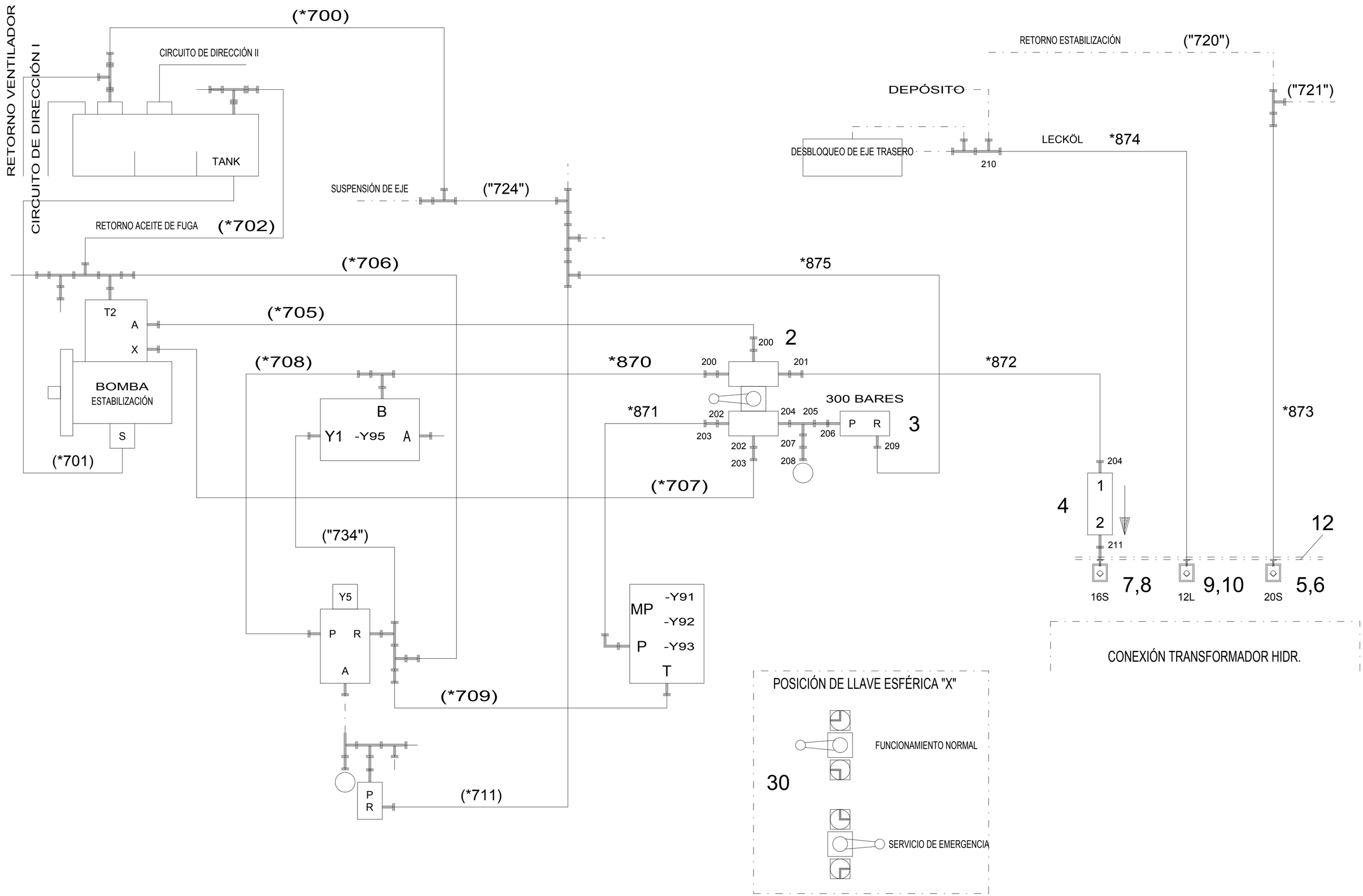

3				Gez.	10.09.09	lwereo2	LIEBHERR WERK EHINGEN
2							
1				Ausgabe	10.09.09	lwereo2	
	Änderung	Datum	Name		Datum	Name	Copyright (c)

ACCIONAMIENTO DE EMERGENCIA SISTEMA HIDRÁULICO DE GRÚA CHASIS

ESQUEMA DE TUBERÍAS

Ident-Nr.	984945008	=	VR
		+	
Zeich-Nr.	3262-976.01.00.002-002	Blatt	4
		von	4