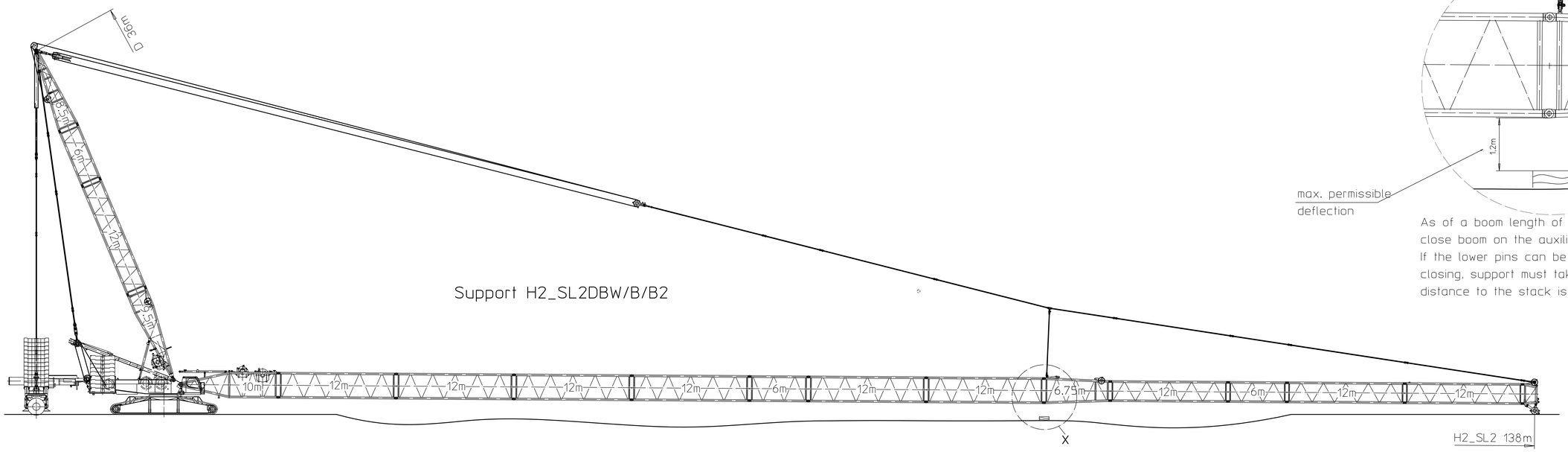

Support H2_SL2DBW/B/B2

Detail X

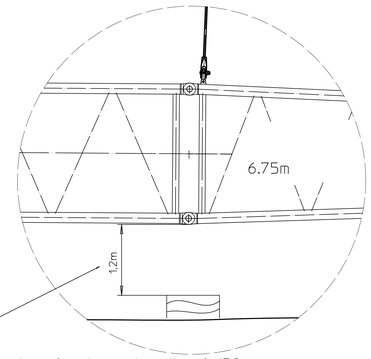

max. permissible deflection

As of a boom length of 138m, close boom on the auxiliary guying.
If the lower pins can be plugged during closing, support must take place so that the max. distance to the stack is 1.2m.

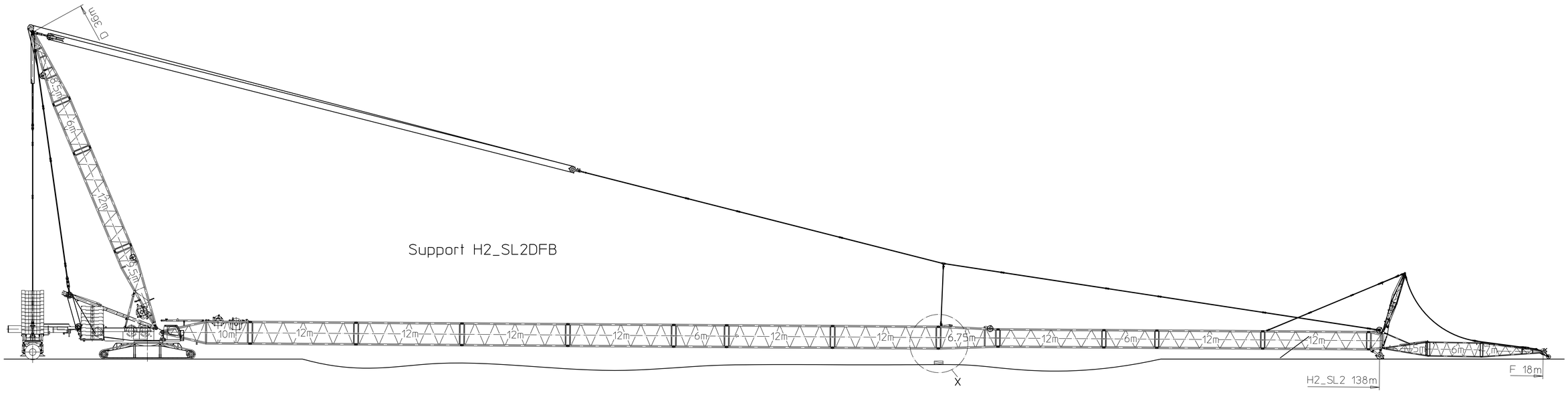

Support H2_SL2DFB

Support H2_SL2

Static inspected:		Date	Name	Signature
	Administrator		Schwerfle	
	Team leader		Klaiber	
	Dep. manager		Herkelt	
Comment:				

Fertiggewicht/Weight/Poids

Bearbeitung/Finish/Usinage

Toleranzen Tolerance tolérance	ISO 8015
Mechbearbeitung machining usinage mécanique	ISO 2768-mk
Schweißkonstruktionen welded structure Constructions soudées	ISO 13920 BF
Brennschneiden thermal cutting coupage thermique	ISO 9013-442

Weitere Anforderungen siehe Teilestammsatz
further specifications see parts master record
autres spécifications cf. nomenclature

Dokumentation
Distribution
Documentation

Für die Herstellung der Liefergegenstände gelten die aktuellen Fertigungsunterlagen
For the delivery of all items the newest documents apply
Les documents de fabrication actuels s'appliquent à la réalisation de l'objet de livraison

Projektion E

	Datum Date/Date	Name Name/Nom
gezeichnet/drawn/dessiné	06.03.2017	SAR
Nebenzeichnungen/Subdrawings/Dessins annexes		
Gruppenleiter/team leader/chef de groupe		
Abteilungsleiter/head/chef de section		

A0

LIEBHERR
LIEBHERR-WERK EHINGEN GMBH

Maßstab
Scale
Echelle
1:160

Bezeichnung/Description/Dénomination

SUPPORTING THE ASSEMBLY
H2_SL2.

Zeichnungs Nr./Drawing No./N°de dessin
1666-720.00.03.027-001

Ident Nr./Ident No./N°d´ident
9803 3047

Diese Zeichnung darf ohne unsere Genehmigung weder kopiert noch vervielfältigt noch Dritten zugänglich gemacht werden. Zu widerhandlungen verpflichten zu Schadenersatz und sind bei Verwertung strafbar. Alle aus dieser Zeichnung zu entnehmenden Informationen sind geheimzuhalten.
This drawing and the information contained herein are the property of Liebherr and their use is authorized only in connection with the product for which they were provided. Neither these drawings nor the contents there of shall be disclosed to any other party for their use without the prior written consent of Liebherr. The user or disclosure of these drawings of the contents there of is prohibited and shall be liable for damages. Violations will be prosecuted by law.
Il est formellement interdit de reproduire, parquoi ce soit, ou moyen la dessin ci-contre et a fortiori, de la communiquer à des tiers. Toutes les informations pouvan être tirées de ce dessins doivent être tenues secrètes. Les contrevenants s'exposent à une action en dommage et intérêt et même à des poursuites pénales.