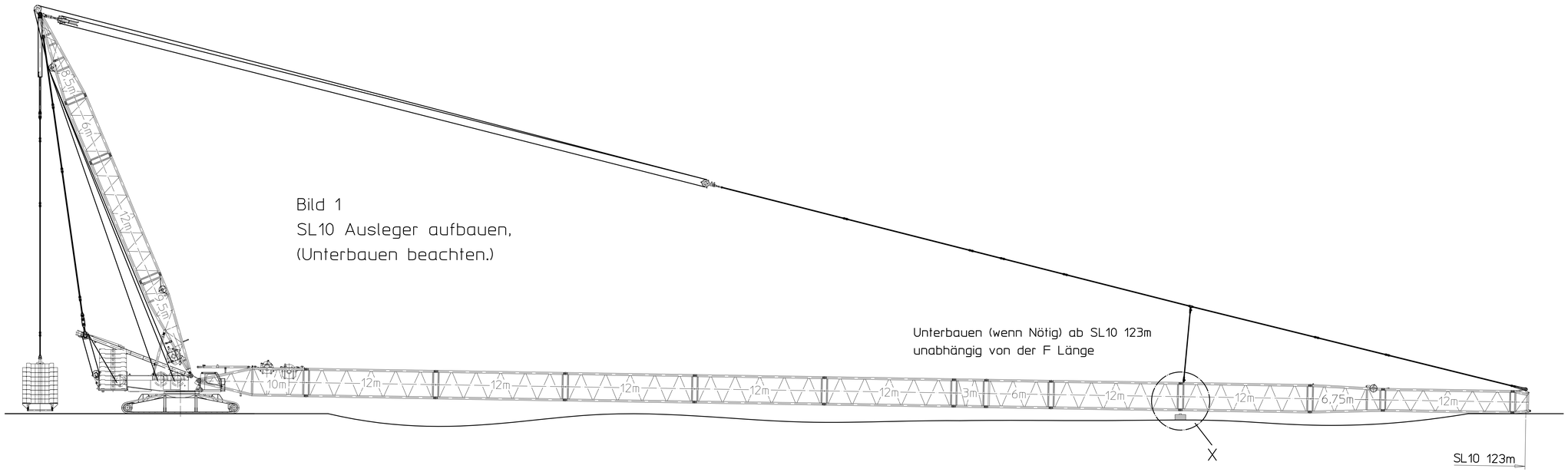

Bild 1
SL10 Ausleger aufbauen,
(Unterbauen beachten.)

Unterbauen (wenn Nötig) ab SL10 123m
unabhängig von der F Länge

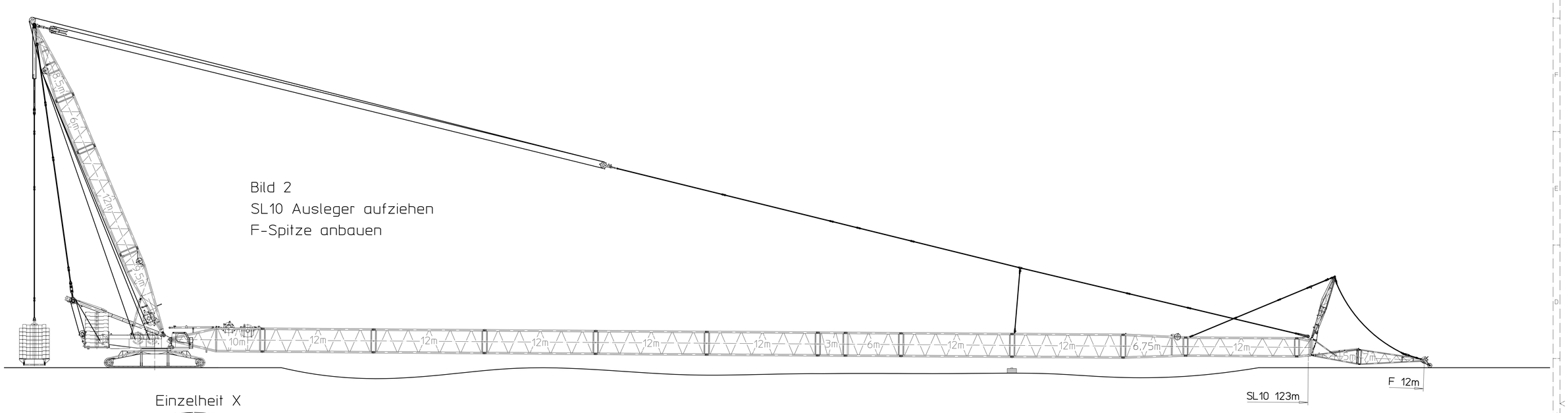

Bild 2
SL10 Ausleger aufziehen
F-Spitze anbauen

Einzelheit X

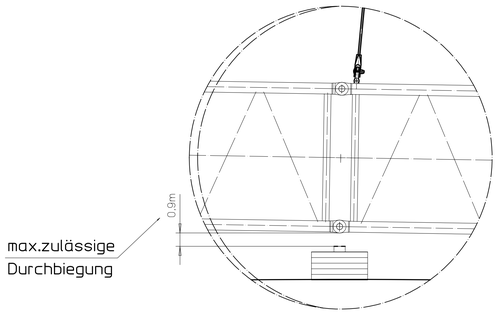

max.zulässige
Durchbiegung

Das Unterbauen muss so ausgeführt werden,
das sich der am Boden liegende Ausleger
ab einer Auslegerlänge von 123m
unter der Zusatzabspannung max. 0,9m durchbiegt.

Hinweis:
Die max. zulässige Durchbiegung gilt auch für
Geräte mit Kranabstützung / Schmalspur

Statisch geprüft:		Datum	Name
	Sachbearbeiter		J.Wehrstedt
	Abteilungsleiter		
Bemerkung:			

Diese Zeichnung darf ohne unsere Genehmigung weder kopiert noch vervielfältigt noch Dritten zugänglich gemacht werden. Zuwiderhandlungen verpflichten zu Schadenersatz und sind bei Vorsatz strafbar. Alle aus dieser Zeichnung zu entnehmenden Informationen sind geistiges Eigentum.
These drawings and all information contained herein are the property of Liebherr and their use is authorized only in connection with the product for which they were provided. Neither these drawings nor the contents there of shall be disclosed to any other party for any other purpose. Violations will be prosecuted, anyone doing so will be held liable therefore.
Ce dessin et les informations qui y figurent sont la propriété de Liebherr et leur utilisation ne doit se faire que dans le cadre du produit pour lequel ils ont été fournis. Ils ne doivent en aucun cas être utilisés à d'autres fins ou communiqués à des tiers. Toute infraction sera poursuivie pénalement.
Il est formellement interdit de reproduire par n'importe quel moyen le dessin ci-contre et d'en faire un usage non conforme à son objet ou de le communiquer à des tiers. Les contrevenants s'exposent à une action en dommage et intérêt et même à des poursuites pénales.

SL10DFB/B2

Blatt 01 von 02

Fertiggewicht/Weight/Poids	Toleranzen / Tolerance / tolérance	ISO 8015	weitere Anforderungen siehe Teilestammsatz / further specifications see parts master record / autres spécifications cf. nomenclature
	Rechtbearbeitung / machining / usinage mechanique	ISO 2768-mk	
Dokumentation / Distribution / Documentation	Schweißkonstruktionen / welded structure / Constructions soudées	ISO 13920 BF	Für die Herstellung der Liefergegenstände gelten die aktuellen Fertigungsunterlagen / For the delivery of all items the newest documents apply / Les documents de fabrication en vigueur sont applicables à l'édition de l'objet de livraison
Bearbeitung/Finish/Usinage	Brennschneiden / thermal cutting / coupage thermique	ISO 9013-442	

Projektion E

	Datum / Date	Name / Nom
gezeichnet/drawn/dessiné	17.12.2013	SAR
Referenzmerkmale/Substoffe: siehe/responsible section		
Gruppenmerkmale: siehe/chef de groupe		
Abteilungsgeschäftsführer: de section		

A0

LIEBHERR
LIEBHERR-WERK EHINGEN GMBH

Maßstab / Scale / Echelle: 1:150

Bezeichnung/Description/Dénomination:
MONTAGEZEICHNUNG
SL10/13.UNTERBAU

Zeichnungs Nr./Drawing No./N°de dessin: 1666-720.00.03.018-002

Ident Nr./Ident No./N°d'ident: 9801 3575

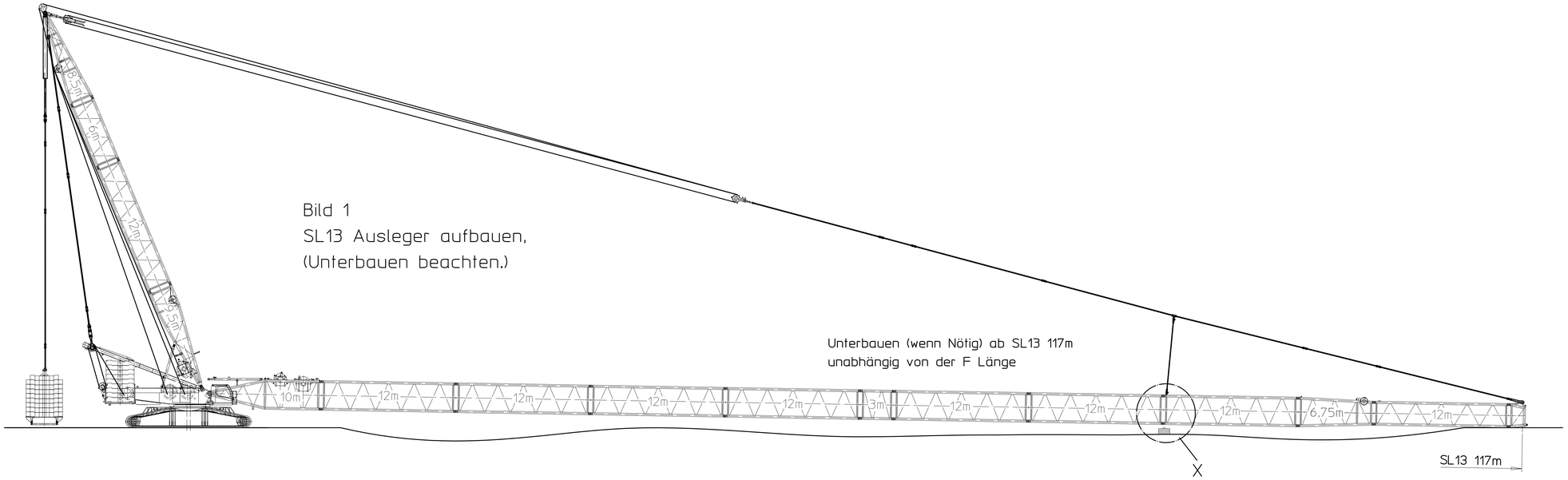

Bild 1
SL13 Ausleger aufbauen,
(Unterbauen beachten.)

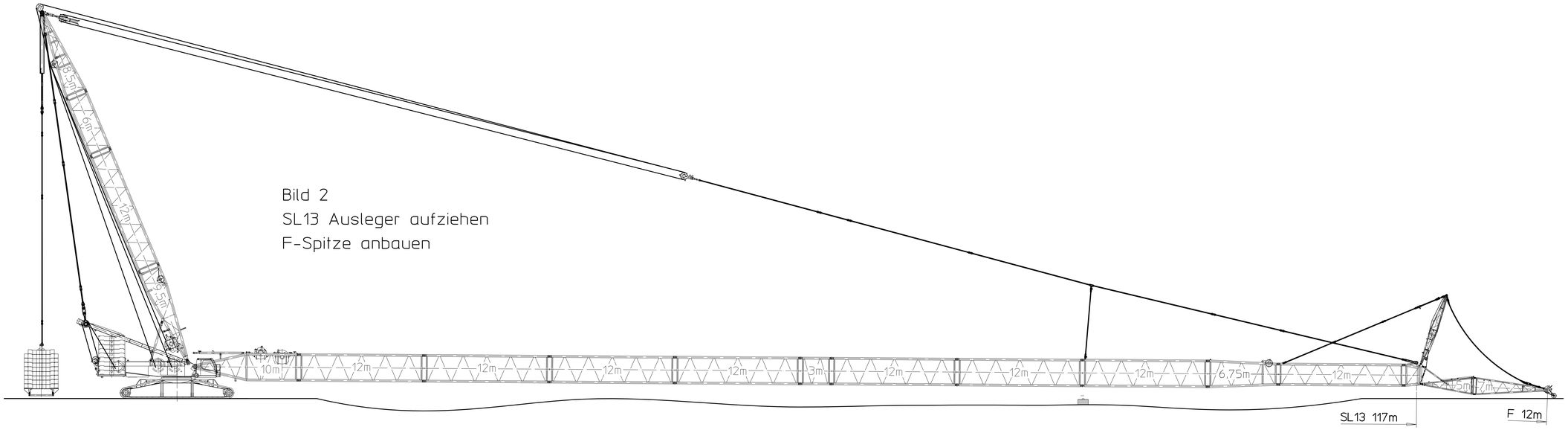

Bild 2
SL13 Ausleger aufziehen
F-Spitze anbauen

Einzelheit X

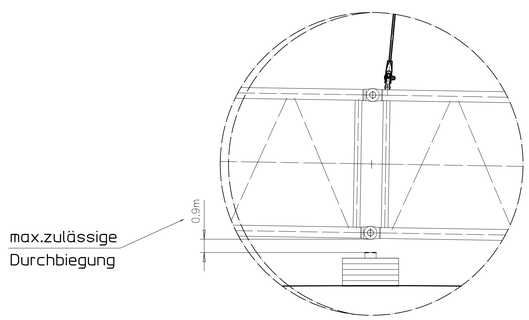

Das Unterbauen muss so ausgeführt werden,
das sich der am Boden liegende Ausleger
ab einer Auslegerlänge von 117m
unter der Zusatzabspannung max. 0,9m durchbiegt.

Hinweis:
Die max. zulässige Durchbiegung gilt auch für
Geräte mit Kranabstützung / Schmalspur

Diese Zeichnung darf ohne unsere Genehmigung weder kopiert noch vervielfältigt noch Dritten zugänglich gemacht werden. Zuwiderhandlungen verpflichten zu Schadenersatz und sind bei Vorsatz strafbar. Alle aus dieser Zeichnung zu entnehmenden Informationen bleiben unser Eigentum.
These drawings and all information contained herein are the property of Liebherr and their use is authorized only in connection with the product for which they were provided. Neither these drawings nor the contents therein or shall be disclosed to any other party, nor shall they be used for any purpose other than that for which they were provided. Any reproduction of these drawings of the contents there of for any other purpose is prohibited, anyone doing so will be held liable therefore.
Il est formellement interdit de reproduire par n'importe quel moyen le dessin ci-contre et de fortiori de le communiquer à des tiers ou de l'utiliser à des fins autres que celles pour lesquelles il a été remis à l'origine. Les contrevenants s'exposent à une action en dommage et intérêt et même à des poursuites pénales.

SL13DFB/B2

Blatt 02 von 02

	Fertiggewicht/Weight/Poids	Toleranzen Tolerance tolérance	ISO 8015
		Mechbearbeitung machining usinage mechanique	ISO 2768-mk
Dokumentation Distribution Documentation	Bearbeitung/Finish/Usinage	Schweißkonstruktionen welded structure Constructions soudées	ISO 13920 BF
		Brennschneiden thermal cutting coupage thermique	ISO 9013-442

weitere Anforderungen siehe Teilestammsatz
further specifications see parts master record
autres spécifications cf. nomenclature

Für die Herstellung der Liefergegenstände gelten die aktuellen Fertigungsunterlagen
For the delivery of all items the newest documents apply
Les documents de fabrication actuelles sont valables pour la réalisation de l'objet de livraison

Projektion E	Datum Date/Date	Name Name/Nom
gezeichnet/drawn/dessiné	17.12.2013	SAR
Produktverantwortlicher/Subbereich: officer responsible section		
Gruppenverantwortlicher/Chef de groupe		
Abteilungsverantwortlicher/Chef de section		

A0

LIEBHERR
LIEBHERR-WERK EHINGEN GMBH

Maßstab Scale Echelle	Bezeichnung/Description/Dénomination	Zeichnungs Nr./Drawing No./N°de dessin
1:150	MONTAGEZEICHNUNG SL10/13.UNTERBAU	1666-720.00.03.018-002
		Ident Nr./Ident No./N°d ident 9801 3575