M 1:125

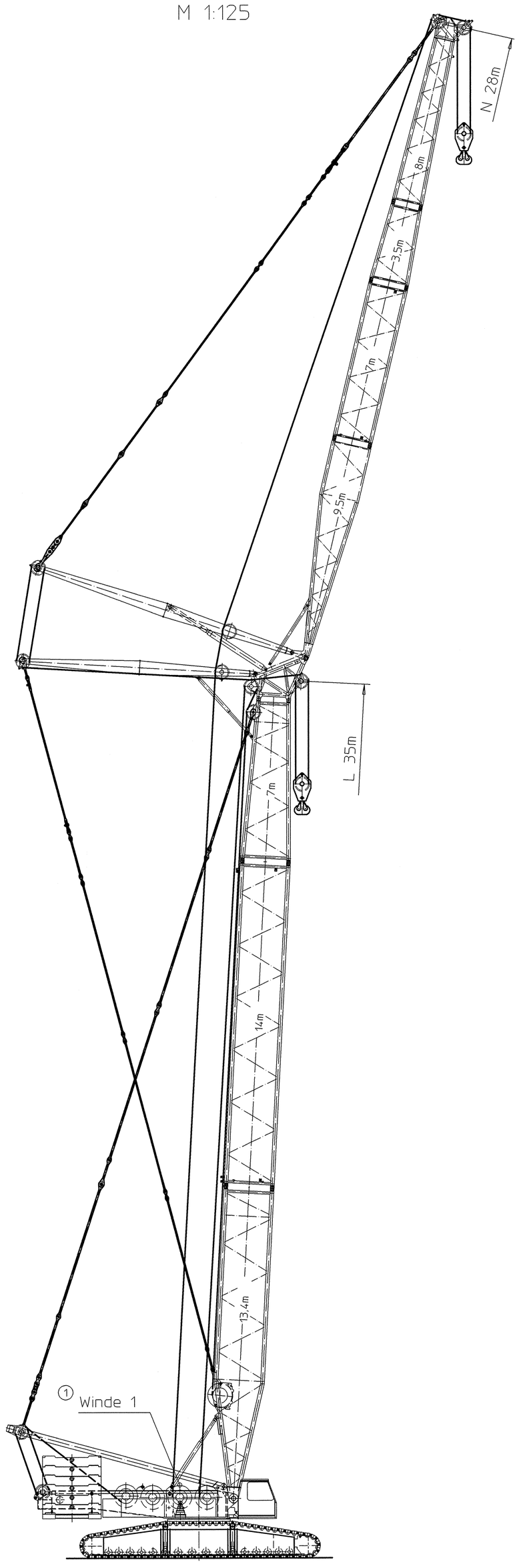

Einscherung:
1 fach bis 12t

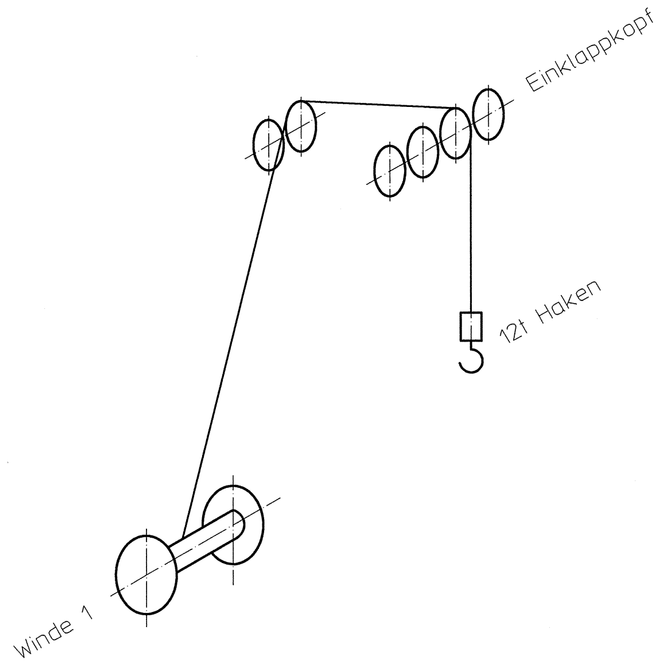

Einscherung:
3 fach bis 37t ②

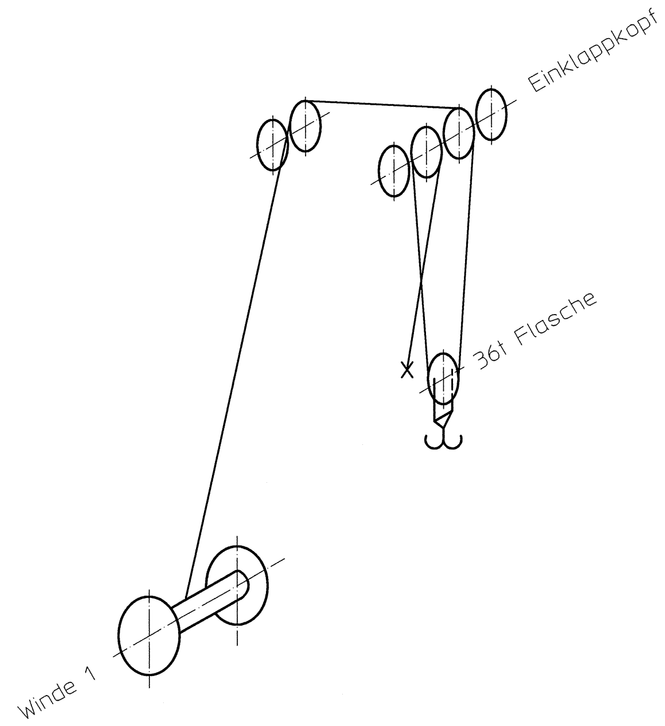

Einscherung:
5 fach bis 60t ②

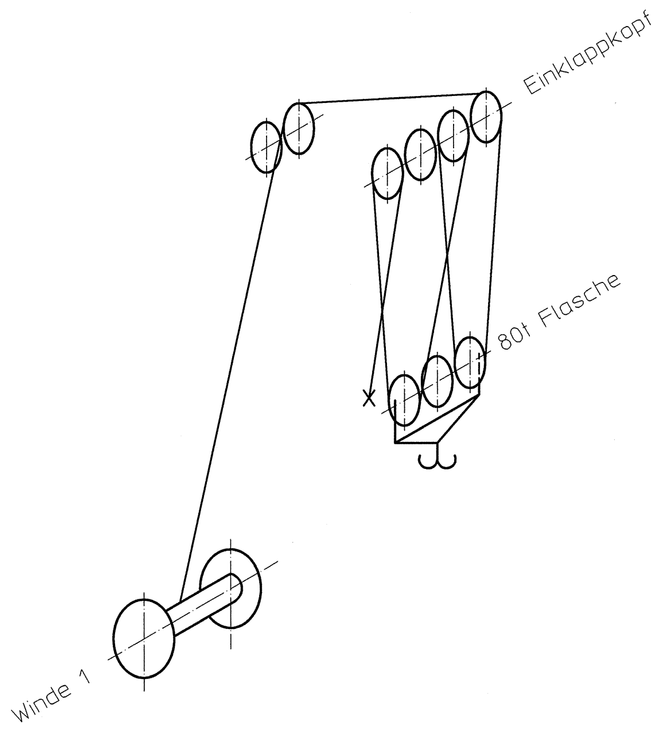

Einscherung:
7 fach bis 80t

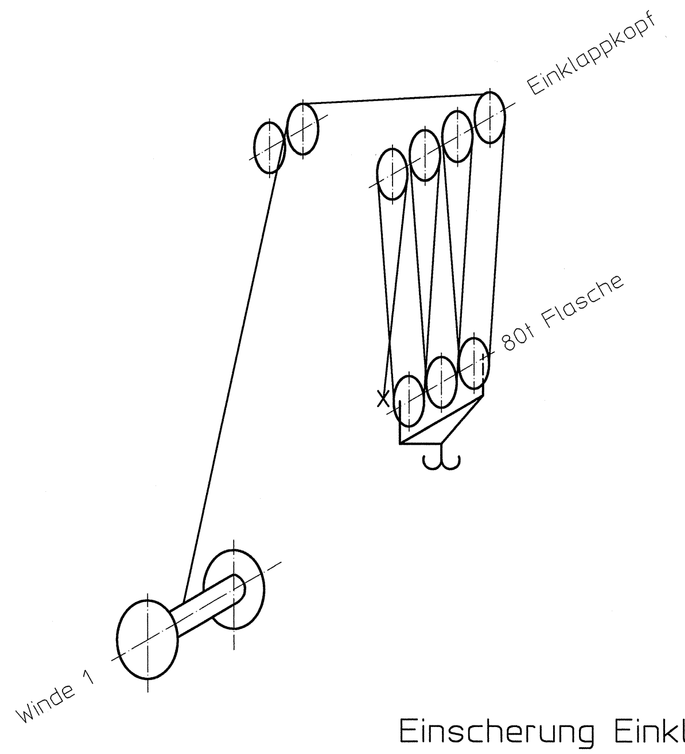

Einscherung Einklappkopf

Original

Index	Änd.-Nr.	Datum	Name
2		20.01.03	SAR
1	92 252	26.02.98	SAR

② Für die USA gelten bei folgenden Einscherungen Eingeschränkte Traglasten.
3-fach bis 36t
4-fach bis 48t

Diese Zeichnung darf ohne unsere Genehmigung weder kopiert noch vervielfältigt noch Dritten zugänglich gemacht werden. Zuwiderhandlungen verpflichten zu Schadenersatz und sind bei Vorsatz strafbar. Alle aus dieser Zeichnung zu entnehmenden Informationen sind geheimzuhalten.
These drawings and all information contained herein are the property of Liebherr and their use is authorized only in connection with the product for which they were provided. Neither these drawings nor the contents there of shall be disclosed to any other party for their use without thr prior written consent of Liebherr. The use or disclosure of these drawings of the contents there of for any other purpose is prohibited, anyone doing so will be held liable therefore.
Il est formellement interdit de reproduire par n'importe quel moyen le dessin ci-contre et à fortiori de le communiquer à des tiers. Toutes les informations pouvon être tirées de ce dessins doivent être tenues secrètes. Les contrevenants s'exposent à une action en dommage et intérêt et même à des poursuites pénales.

Werkstoff/Material/Matière	Fertiggewicht/Weight/Poids	Modell od. Gesenk Nr. Pattern or die No. Modèle ou matrice N°	
Freimaßtoleranz nach DIN ISO 2768 "mittel",für Stahlbauteile gilt: Tolerances not specified to DIN ISO 2768 - For machined dimensions "medium",non-machined dimensions "coarse". Tolérance génerale d'après ISO 2768 "moyen",pour pièces mécano-soudés "large"	Bearbeitung/Finish/Usinage	Dokumentation Distribution Documentation LWE_CAD	Paßmaß Nominal dimens. Cote tolérancée / Abmaße Tolerance Intervalle de tolérance
Projektion E	Datum Date/Date	Name Name/Nom	
Gezeichnet/Drawn/Dessiné	20.11.96	SAR	A1
Geprüft/Inspected/Vérifié			
Normgepr./Inspected/Vérifié standards/normes			
Maßstab Scale Echelle 1:100	Bezeichnung/Description/Dénomination EINSCHERPLAN		Zeichnungs Nr./Drawing No./N°de dessin 1652-722.00.00.003-002
	21-Jan-2003 7:55 SAR		Ident Nr./Ident No./N°d'ident 9825 626 08
Ersatz für/Replacement for/Remplace	Ersetzt durch/Replaced by/Remplacé par		

Nicht Frei

LIEBHERR