Курсовой проект по ТММ

$\mu_l = 5$ мм/мм

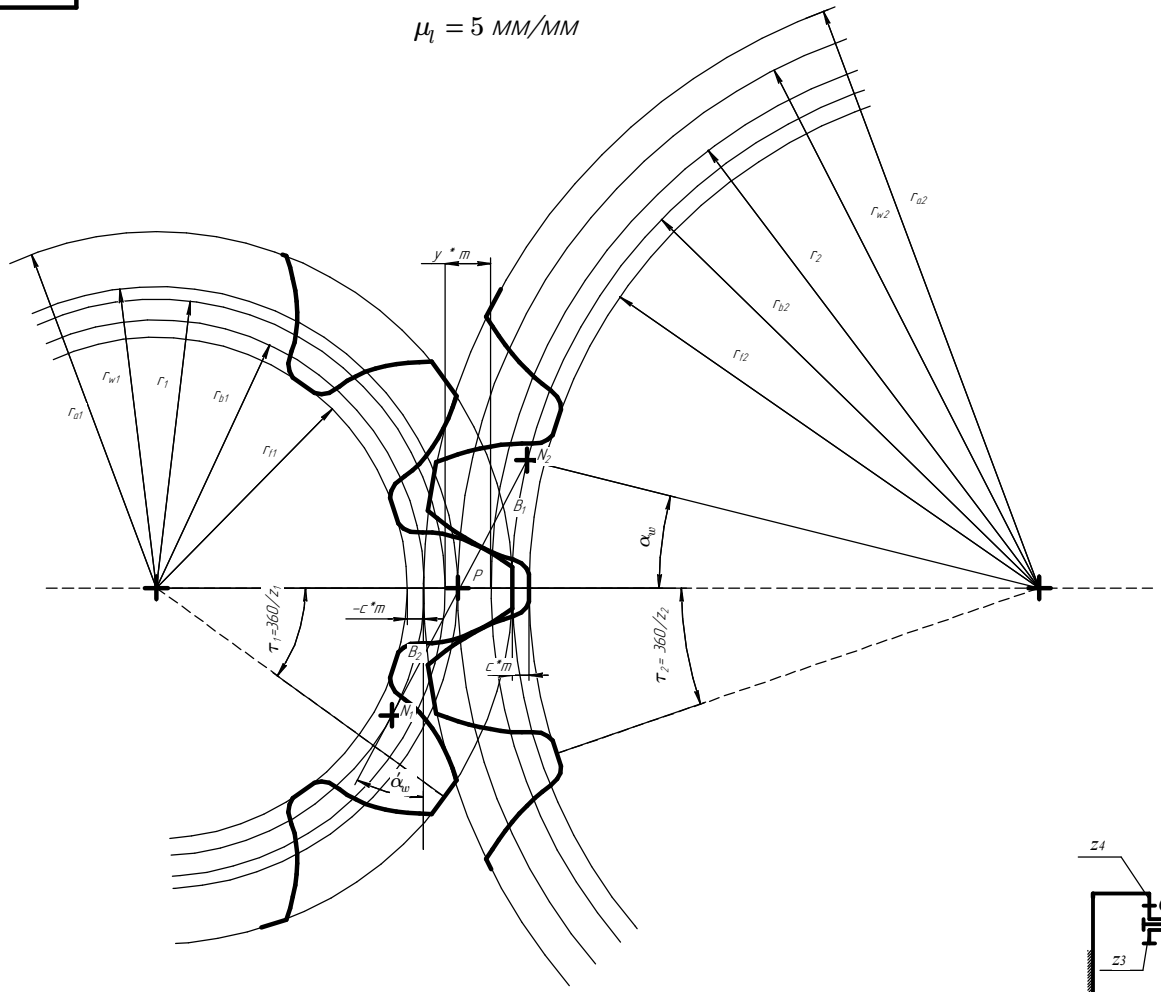

μ_l = 5 мм/мм

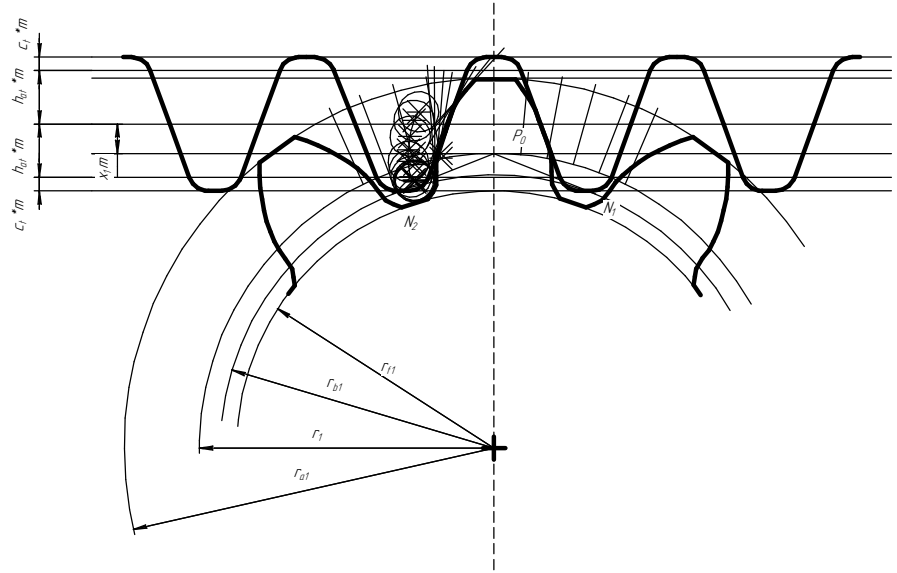

μ_l=1 мм/мм

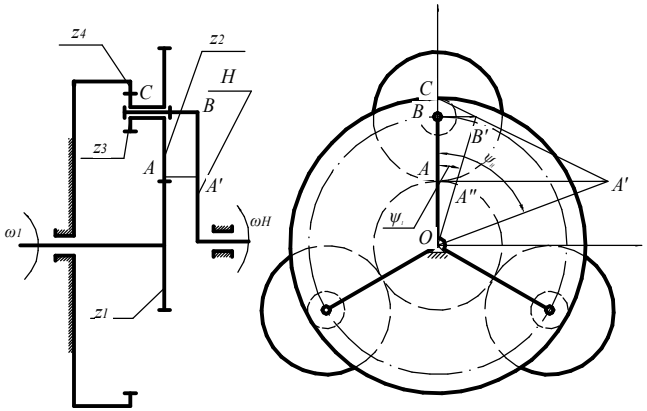

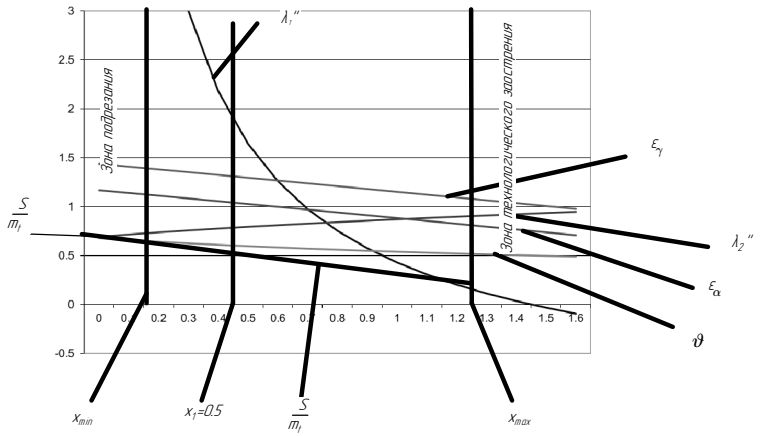

z_1 = 18; z_2 = 54; z_3 = 40; z_4 = 112.

$$U_{1H} = \frac{\omega_1}{\omega_H} = 9.4$$

					Курсовой проект по ТММ			
Изм.	Лист	N докум.	Подп.	Дата	Проектирование и исследование механизмов плунжерного насоса простого действия	Лит.	Масса	Масштаб 1:1
Разраб.		Соловьёвкин А.				Лист	Листов 1	
Пров.		Шаньгин Е. В.						
Т.контр.						МГТУ им. Н. Э. Баумана группа МТ10-52		
Н.контр.					Проектирование зубчатой передачи и планетарного редуктора			
Утв.								

Копировал Формат А1

Перв. примен. | Справ. № | Подп. и дата | Инв. № дубл. | Взам. инв. № | Подп. и дата | Инв. № подл.