Innovación de un producto

Ana Lucía Ahedo Reyes *A01661890*

Alán Hurtado Escamilla *A01662203*

Francisco Fortuna Sánchez *A01782553*

Andrés Eugenio Martínez Sánchez *A01656442*

Daniel Nava Mondragon *A01661649*

MODELACIÓN DE LA INGENIERÍA CON MATEMÁTICA COMPUTACIONAL

QR

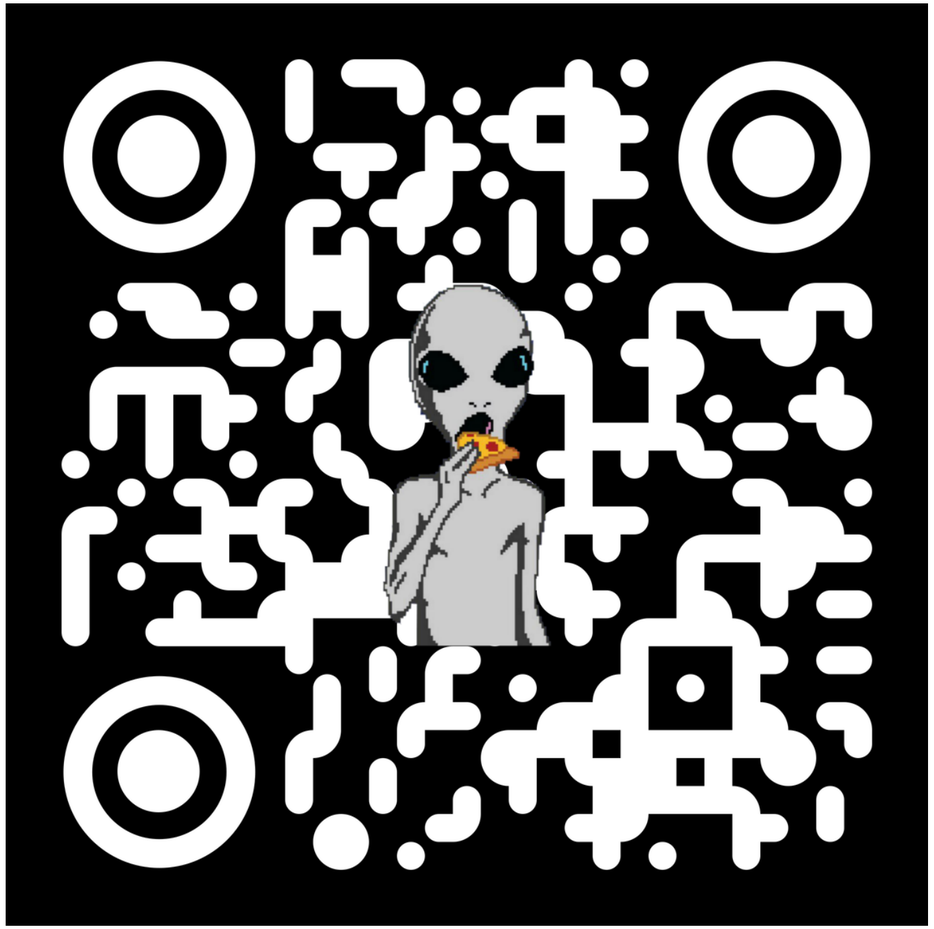

Etapa 1

Se realizó un circuito de nuestro producto, en el cual, se implementaron las compuertas lógicas.
Este detecta si hay un vaso a llenar o no, y por consecuente, los focos en el circuito se prenden o no.

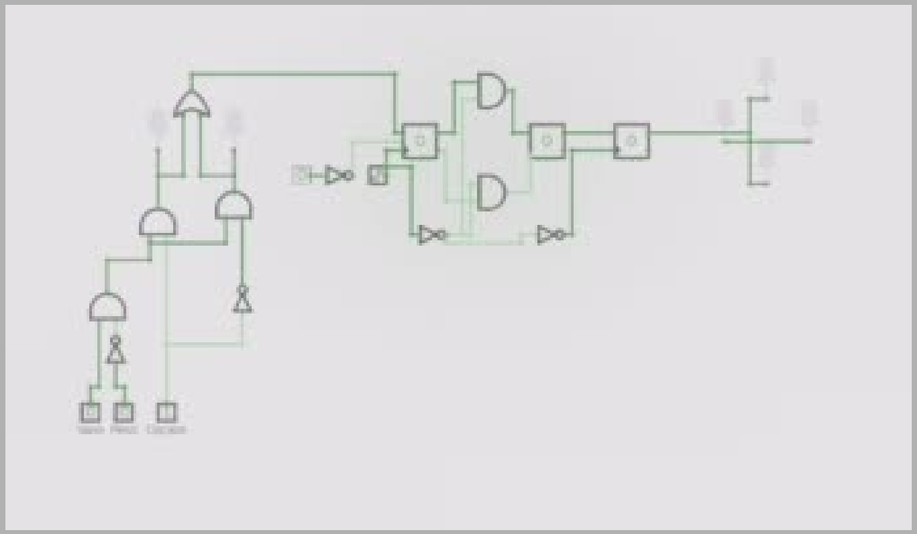

https://qrco.de/bcrKbp

Etapa 2

¿Qué tipo de envase prefieres para este dispositivo?

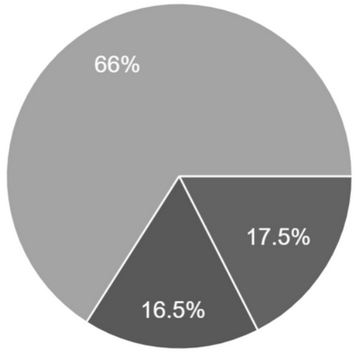

¿De qué material quisieras que fuera la base?

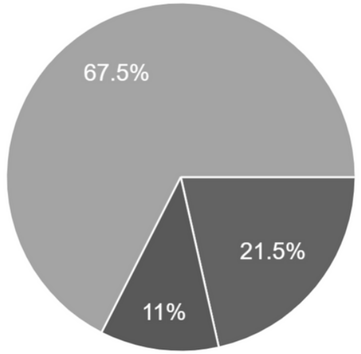

¿Qué tipo de alerta prefieres recibir?

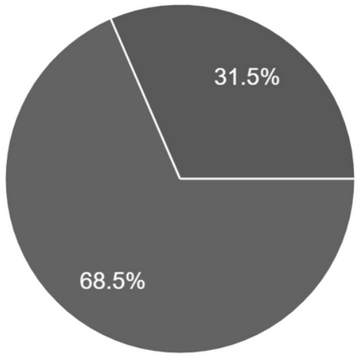

Etapa 2

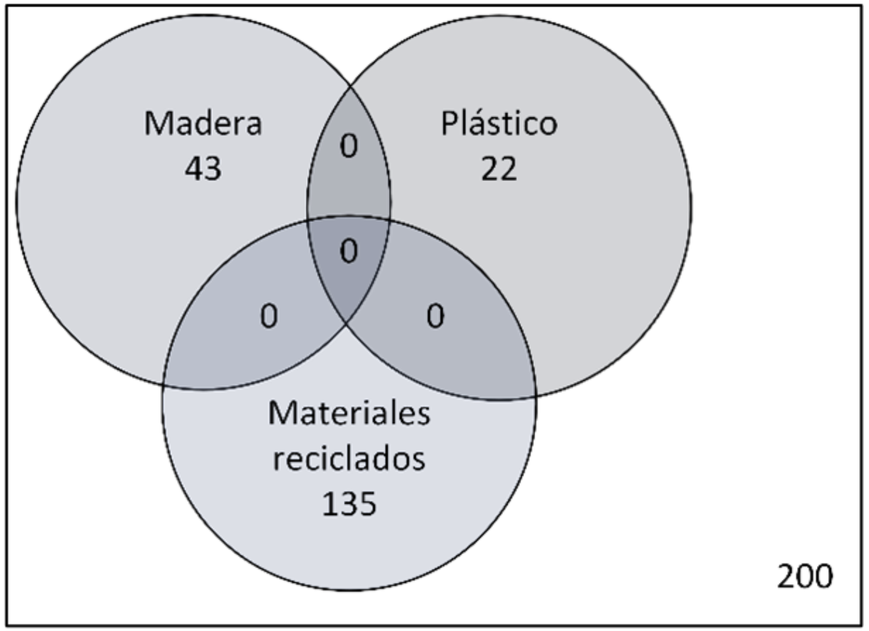
Madera
43
Plástico
22
0
0
0
0
Materiales
reciclados
135
200

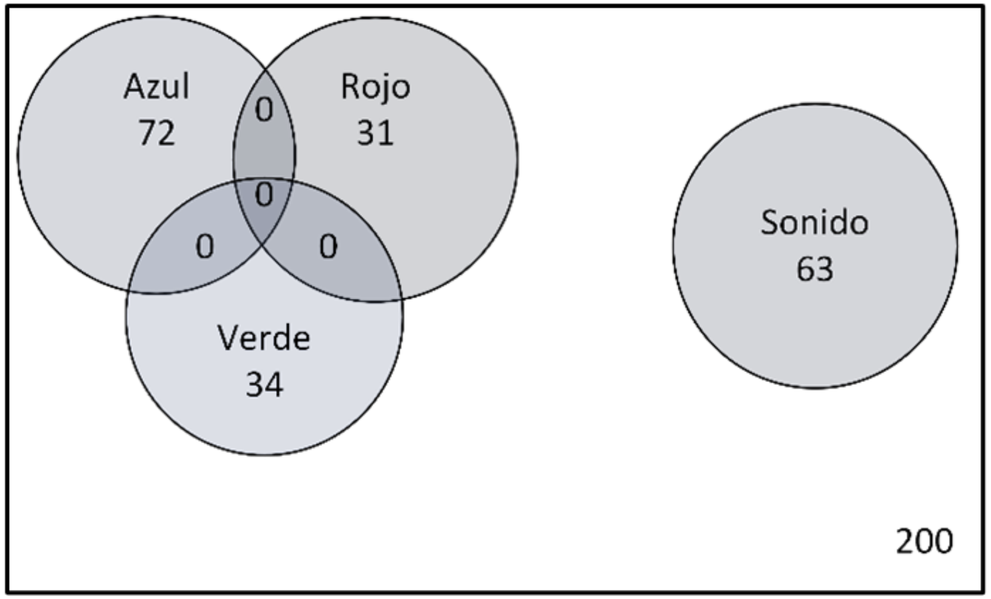
Azul
72
Rojo
31
0
0
0
0
Verde
34
Sonido
63
200

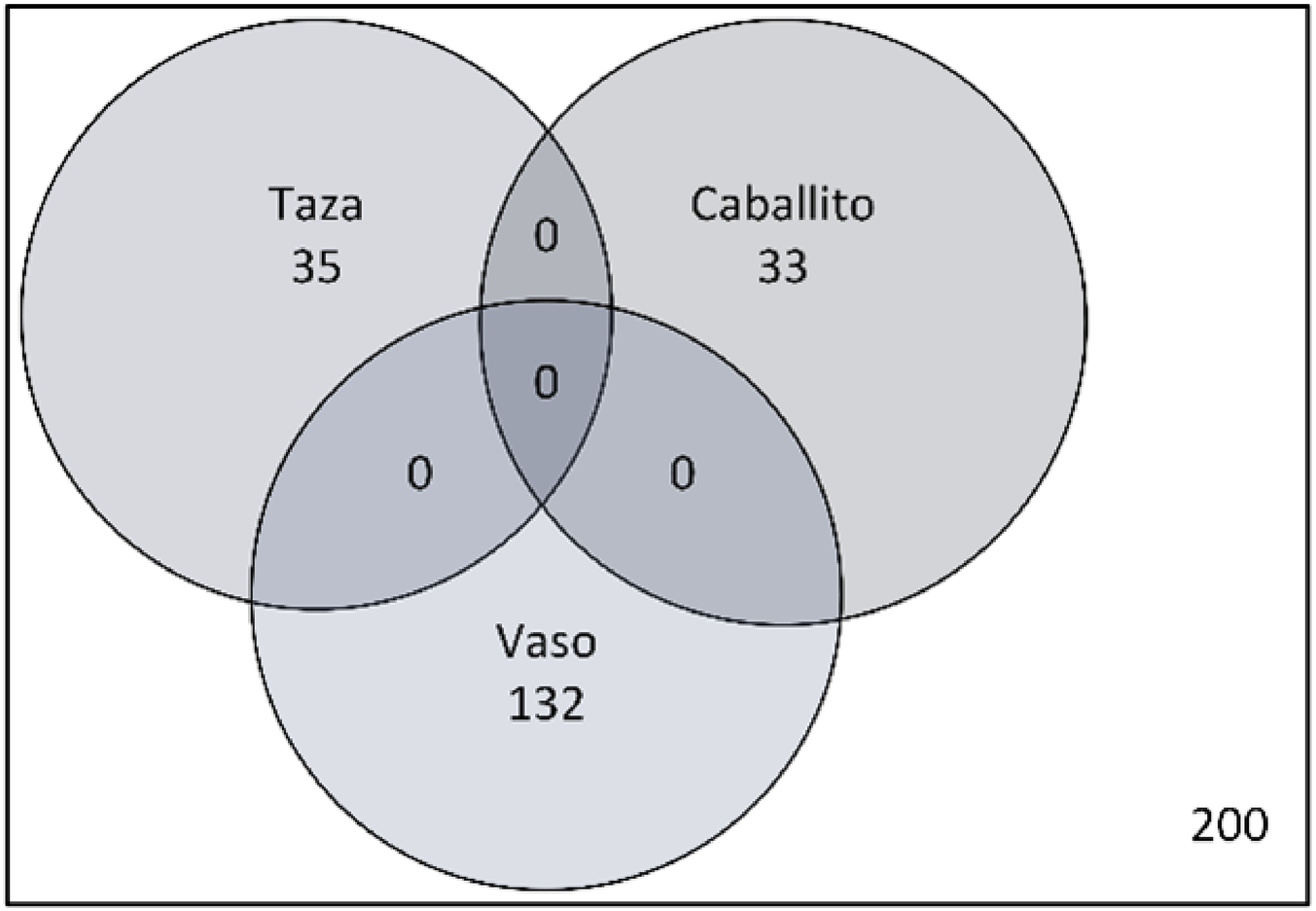
Taza
35
Caballito
33
Vaso
132
0
0
0
0
200

Etapa 3-4

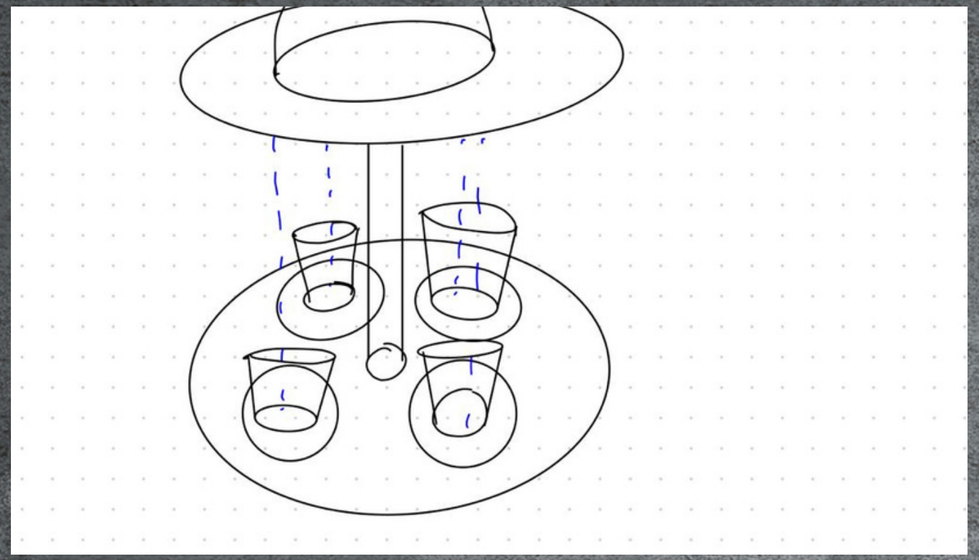

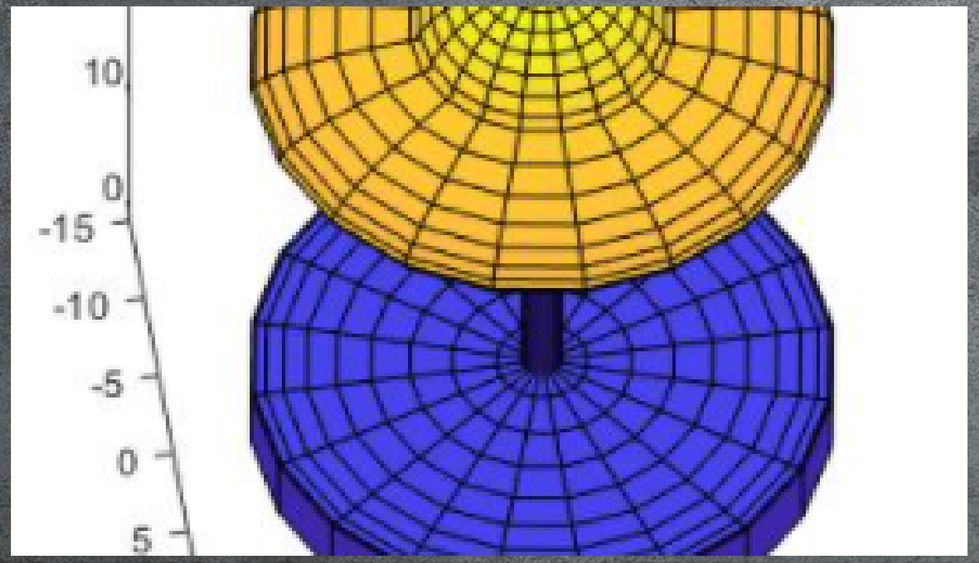
10
0
-15
-10
-5
0
5

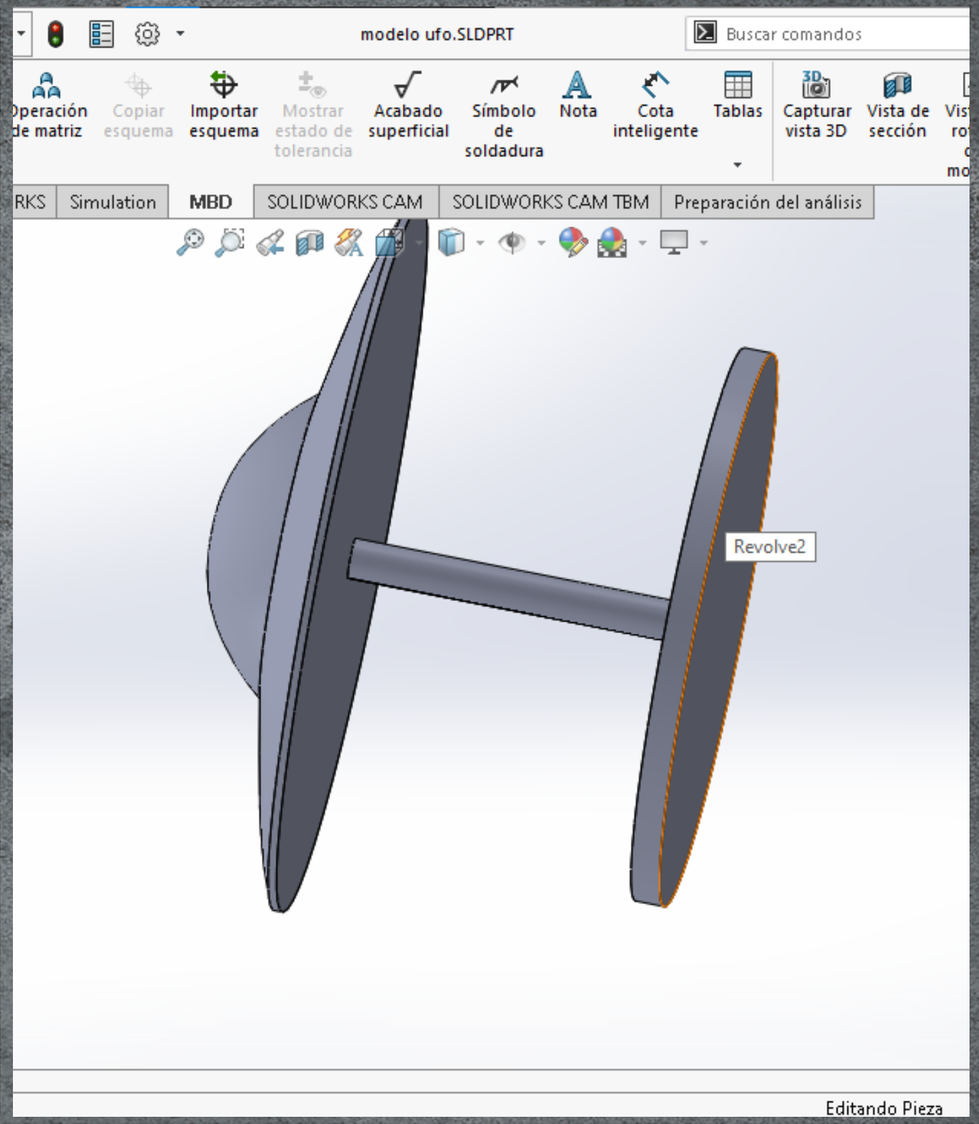
modelo ufo.SLDPRT
Buscar comandos
Operación de matriz
Copiar esquema
Importar esquema
Mostrar estado de tolerancia
Acabado superficial
Símbolo de soldadura
Nota
Cota inteligente
Tablas
Capturar vista 3D
Vista de sección
Simulation
MBD
SOLIDWORKS CAM
SOLIDWORKS CAM TBM
Preparación del análisis
Revolve2
Editando Pieza

Densidad = 1.00 gramos por centímetro cúbico.

Masa = 634.92 gramos.

Volumen = 634.92 centímetros cúbicos

Diámetro "OVNI" = 30 cm