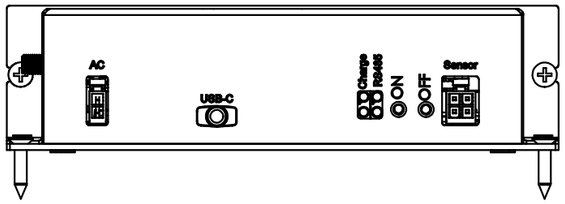

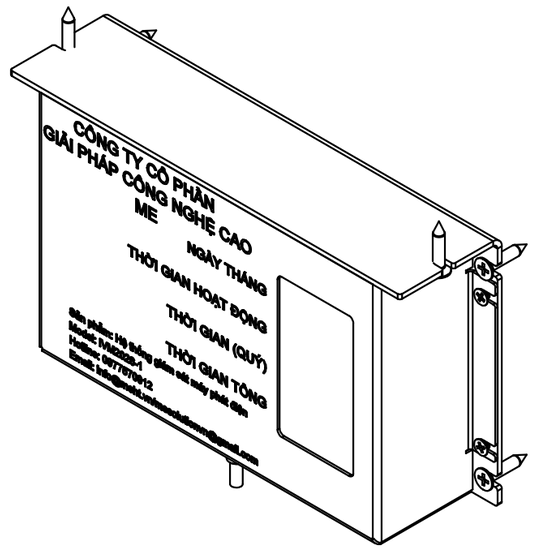

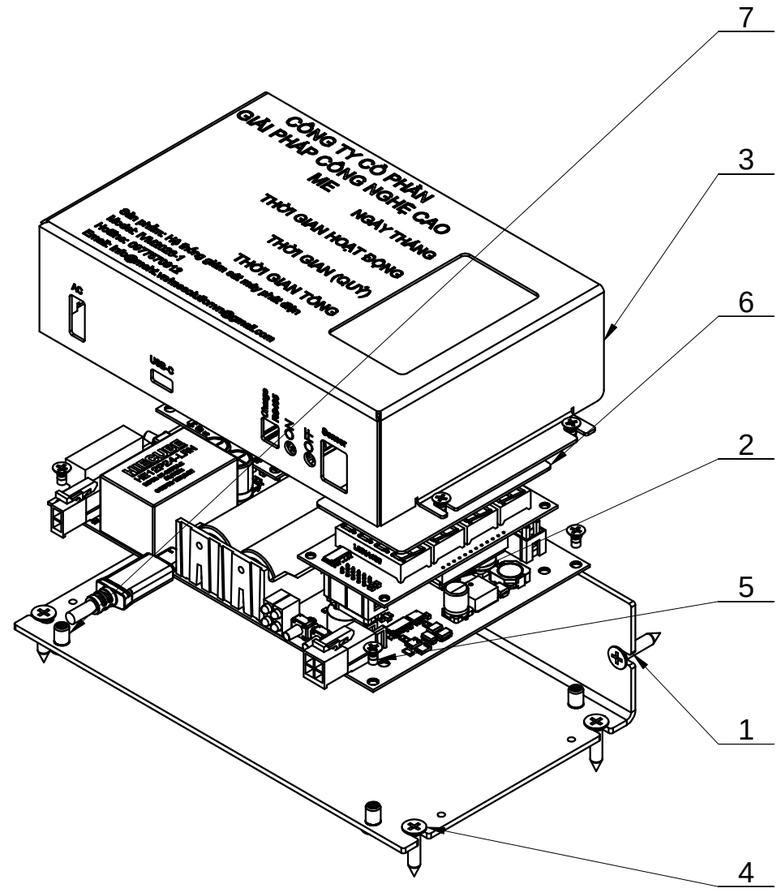

ITEM NO.	PART NUMBER	DESCRIPTION	QTY.
1	XDNA_1		1
2	IVM26-MULTIBOARD-PCB		1
3	XDNA_2		1
4	Vit tuong M4		6
5	SFBJ3-4		8
6	XDNA_3		1
7	Nut-Rivet(M3)		4

					Xăng dầu Nghệ An IOT			
					Hộp kỹ thuật		BẢN VẼ CHI TIẾT	
Sđ	Số lg	Số tài liệu	Chữ ký	Ngày			XDNA-IOT	
Duyệt		N.			Vật liệu		Số lượng	Khối lượng
Kiểm tra		N.					1	1063.37
K.T.T.C								
Thiết kế		Nguyễn Đức Anh			Tỷ lệ	Hình chiếu	Dấu tài liệu	Tờ: 1	Số tờ: 1
					1:2		B	CÔNG TY CỔ PHẦN GIẢI PHÁP CÔNG NGHỆ CAO ME

A3