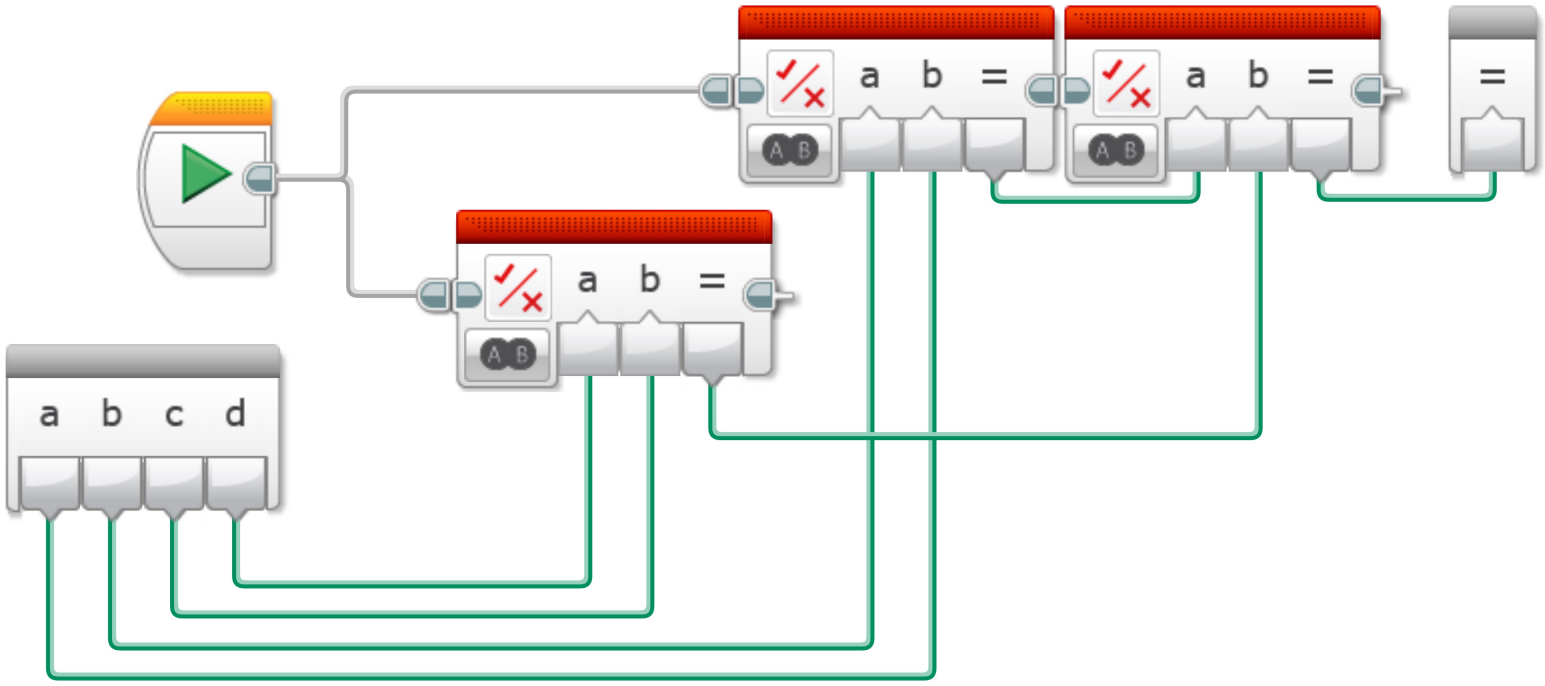
a b =
a b =
=
a b =
a b c d

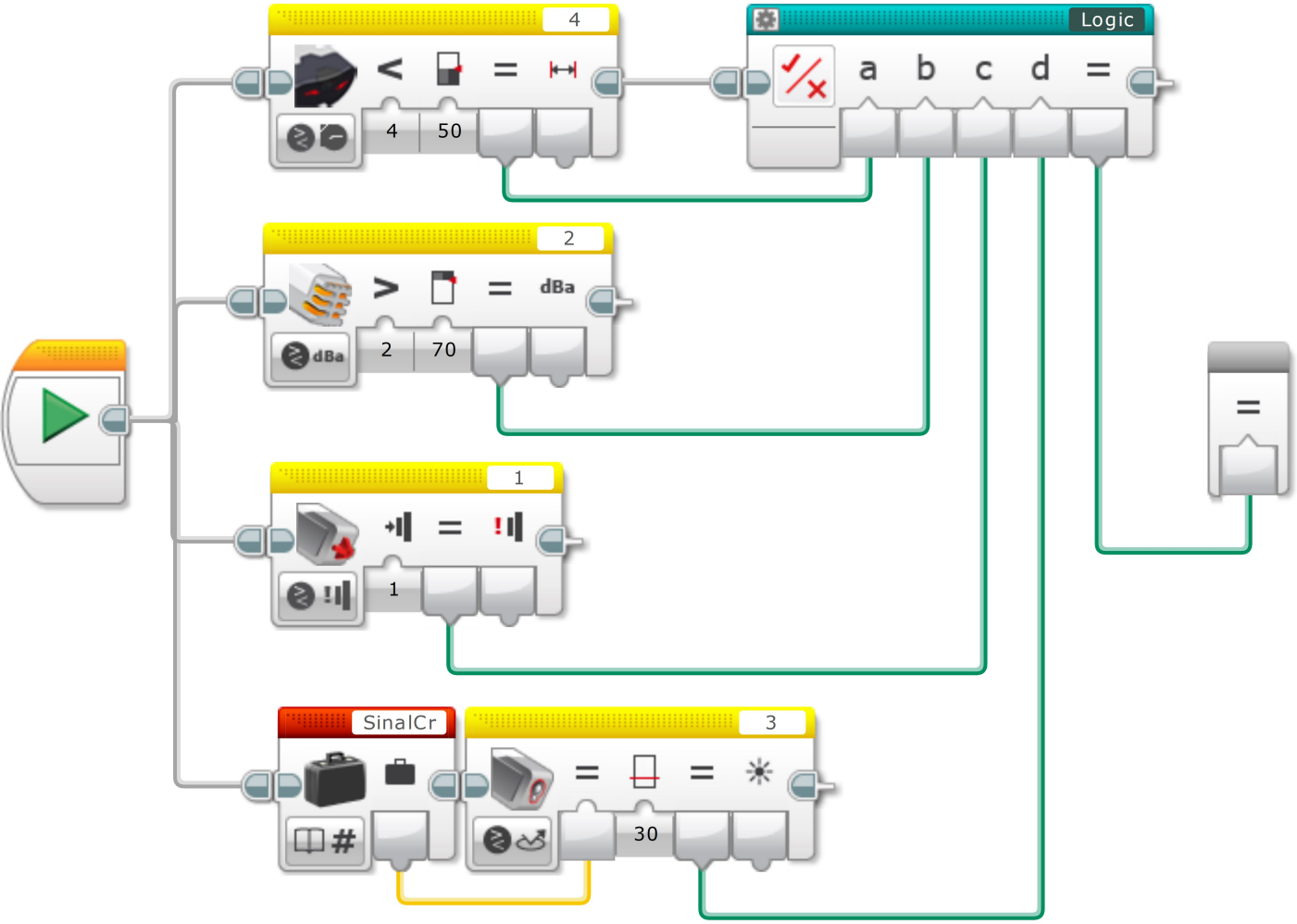
4
4
50
Logic
a
b
c
d
=
2
dBa
2
70
1
1
SinalCr
3
30
=

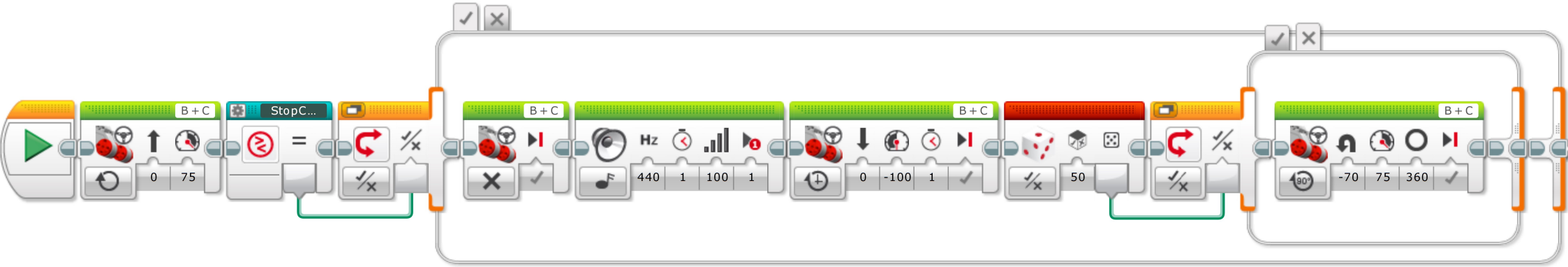
B + C
0
75
StopC...
=
B + C
440
1
100
1
B + C
0
-100
1
50
B + C
-70
75
360

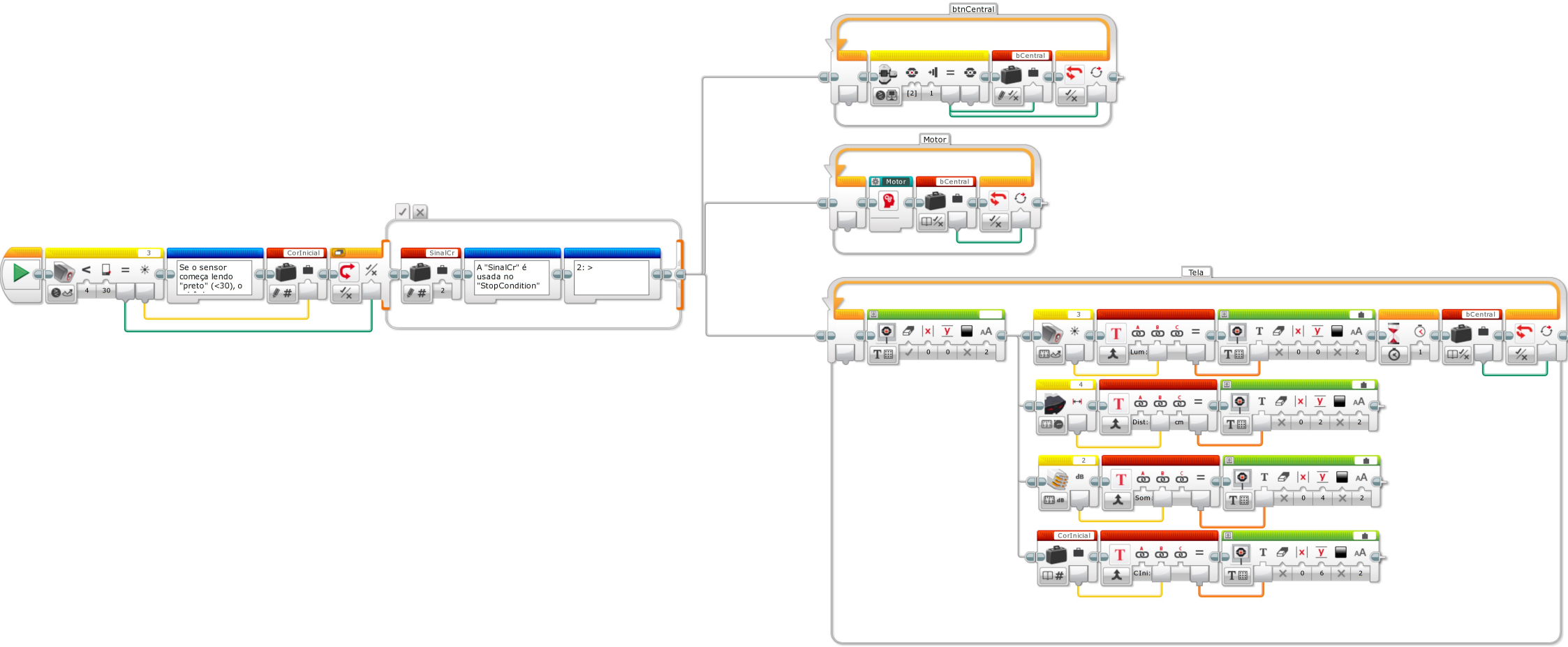
3
Se o sensor
começa lendo
"preto" (<30), o
CorInicial
SinalCr
A "SinalCr" é
usada no
"StopCondition"
2: >
btnCentral
bCentral
Motor
bCentral
Tela
Lum:
Dist:
cm
Som:
CIni:
bCentral