Google TPU 相关技术专利布局分析：从脉动阵列到光互连的闭源生态

技术调研报告　Claude (AI Assistant)

2026 年 4 月

摘要

Google TPU（Tensor Processing Unit）作为深度学习加速器领域的标杆性产品，其技术演进一直受到学术界与工业界的高度关注。然而，与大量公开的学术论文和技术博客形成鲜明对比的是，Google 在核心 TPU 硬件架构上的美国专利布局相对稀疏，呈现出典型的" 论文开放、专利收敛" 策略。本综述基于七项与 TPU 技术栈密切相关的美国专利，系统分析了脉动阵列硬件基础、神经架构搜索（NAS）、bfloat16 数值精度、光电路交换（OCS）互连以及编译器优化等关键技术方向的专利保护现状。研究发现，Google 直接持有的核心硬件专利仅覆盖脉动阵列数据旋转与 NAS 算法两项，而 bfloat16 指令集由 Intel 主导、MEMS OCS 由 Molex 掌控、编译器层面的数据流调度则由 SambaNova 等新兴厂商补充。这一专利分布格局揭示了 TPU 生态的开放与封闭边界，也为理解 AI 加速器领域的技术竞争态势提供了重要参考。

1　引言

自 2016 年 Google 首次公开 TPUv1 以来，深度学习加速器已成为数据中心算力基础设施的核心组成部分*。TPU 系列以其独特的脉动阵列（systolic array）架构、专用的矩阵乘法单元（MXU）以及高度集成的软件栈（XLA、JAX、Pathways）在训练和推理场景中不断迭代，至今已演进至

TPUv7*。与 NVIDIA GPU 通过公开白皮书、ISA 手册和学术论文构建详尽技术图景不同，Google 对 TPU 的披露呈现出高度选择性：顶会论文（如 ISCA、ASPLOS、HPCA）详细报道了 TPUv1–v4 的架构设计与性能评估，但底层微架构、版图实现和制造细节始终处于黑箱状态。

专利检索为穿透这一黑箱提供了独特的视角。专利文件作为具有法律效力的技术文献，不仅记录了发明人的技术主张，还披露了实现细节、权利要求边界和竞争防御策略。本综述以 Google TPU 相关技术为目标，通过系统检索美国专利商标局（USPTO）及 Google Patents 数据库，筛选出七项高相关度专利，涵盖：

1. 脉动阵列与卷积数据旋转（US20160342893A1，Google）[1]
2. 神经架构搜索控制器（US20230368024A1，Google）[2]
3. 分层分解搜索空间的 NAS（US12293276B2，Google）[3]
4. MEMS 光电路交换开关（US11506884B2，Molex）[4]
5. BFLOAT16 算术指令（US20230069000A1，Intel）[5]
6. BFLOAT16 平方根/倒数平方根指令（US20230061618A1，Intel）[6]
7. 可重构脉动阵列的编译器优化（US20250028786A1，SambaNova）[7]

本文的组织结构如下：第 2 节分析 Ross 等人提出的脉动阵列旋转数据机制；第 3 节讨论 Zoph 与 Tan 的两项 NAS 专利，梳理从单细胞搜索到分层搜索空间的演进；第 4 节考察 Intel 的 bfloat16 指令集专利，阐释 TPU 所依赖的数值格式生态；第 5 节解读 Molex 的 MEMS OCS 专利，揭示 TPUv4 超节点光互连的物理基础；第 6 节以 SambaNova 的编译器专利为参照，分析脉动阵列上的数据流 Stationary 模式选择问题；最后在第 7 节进行综合讨论。

2 脉动阵列硬件基础：旋转数据与卷积并行

2.1 专利背景与技术动机

Google TPU 的核心计算引擎是二维脉动阵列（2D systolic array），其设计目标是在矩阵乘法（GEMM）和卷积神经网络（CNN）层中实现高吞吐、高能效的计算。然而，标准 CNN 卷积操作中的核（kernel）尺寸通常为 3×3、5×5 或 7×7，而脉动阵列的最优利用要求数据以规则矩阵形式流入。如何将空间上重叠的卷积窗口高效映射到脉动阵列，是硬件设计的关键挑战之一。

Ross 与 Thorson 在 2016 年提交的专利 US20160342893A1[1] 提出了一种”旋转数据”（rotating data）机制，通过在硬件层面重构卷积核的矩阵表示，将 CNN 层的计算转化为适合脉动阵列的矩阵乘法形式。该专利的权利要求 1 明确描述了一个包含以下组件的专用硬件电路：

- 主机接口（host interface），用于接收神经网络的层配置；
- 序列器（sequencer），负责调度计算步骤；
- 统一缓冲区（unified buffer），存储激活输入；
- 矩阵计算单元（matrix computation unit），即二维脉动阵列；
- 向量计算单元（vector computation unit），用于后处理（如激活函数）；
- DMA 引擎和动态内存（dynamic memory）。

2.2 旋转核结构的核心机制

该专利的关键创新在于”生成多个旋转核结构”（generating a plurality of rotated kernel structures）。具体而言，对于每个卷积核，硬件通过沿单一维度平移（shift）矩阵元素来生成旋转版本。例如，一个 3×3 的核可以通过逐行或逐列移位生成多个变体，每个变体对应于脉动阵列中不同位置上的权重分布。这些旋转后的核结构随后被发送到脉动阵列的第二个维度（通常是列方向），而激活输入向量则被发送到第一个维度（行方向）。

图 1 展示了该专利中披露的硬件架构框图。可以看到，矩阵计算单元（312）和向量计算单元（314）位于数据路径的核心位置，统一缓冲区（308）为两者提供低延迟的数据供给，DMA 引擎（304）负责与片外动态内存（310）交互。这一结构与后来公开的 TPUv1 架构高度一致：TPUv1 同样包含 256×256 的 8-bit 脉动阵列、24 MiB 统一缓冲区和用于 ReLU/池化的向量单元*。

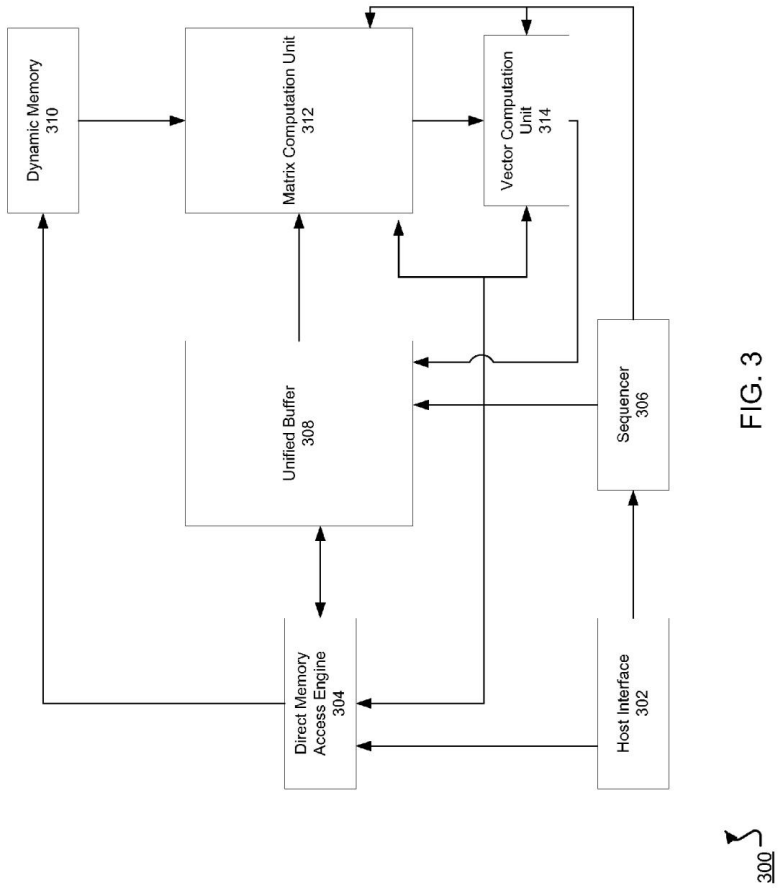

图 1: Ross 专利 US20160342893A1 披露的神经网络专用硬件架构。图中显示了主机接口、序列器、统一缓冲区、矩阵/向量计算单元、DMA 引擎与动态内存之间的数据通路。数据来源：Ross & Thorson, USPTO 2016

2.3 权利要求分析与技术边界

从专利法的角度，权利要求 1 的覆盖范围极其宽泛。它不仅保护了”旋转核”这一具体技术，还覆盖了任何采用以下步骤的硬件实现：接收激活输入、形成向量输入、生成旋转核结构、在脉动阵列的两个维度上分别发送数据、基于累积输出生成层输出。这种撰写策略为 Google 构建了一道针对 CNN 加速器硬件的防御性专利墙。

值得注意的是，该专利的申请时间为 2016 年，正值 TPUv1 投入实际部署（2015 年）之后不久。这表明”旋转数据”机制很可能是 TPUv1 在实际运行卷积 workload 时采用的关键微架构优化之一。虽然后续 TPU 代数在峰值算力、内存带宽和稀疏性支持上大幅扩展，但脉动阵列的基本数据流模式很可能延续了该专利所描述的设计思想。

3 神经架构搜索：从控制器 RNN 到分层搜索空间

3.1 Zoph & Le 的 NAS 控制器专利

TPU 不仅是硬件加速器，更是一套与 Google 内部 AI 研究深度耦合的计算平台。神经架构搜索（Neural Architecture Search, NAS）是 Google 在 2017 年前后推动的关键技术之一，其目标是自动化地发现高性能神经网络架构，从而最大化专用硬件的利用率。Zoph 与 Le 的专利 US20230368024A1[2]（原申请于 2016 年）披露了 NAS 的核心框架：使用一个控制器神经网络（controller neural network）生成子网络（child neural network）的架构描述序列，然后通过强化学习（特别是 REINFORCE / policy gradient）更新控制器参数。

图 2 展示了该专利的系统框图。控制器神经网络（110）生成一批序列（sequence batch 112），每个序列定义了一个子网络的架构；训练引擎（120）对每个子网络进行训练并在验证集上评估性能指标（122）；控制器参数更新引擎（130）利用这些性能指标计算奖励信号，并反向传播调整控制器参数（132）。这一过程循环迭代，直至控制器能够生成高奖励的架构。

该专利的权利要求 1 覆盖了以下步骤：使用控制器确定多个子网络架构；对每个架构训练实例并评估验证集性能；利用性能指标调整控制器。权

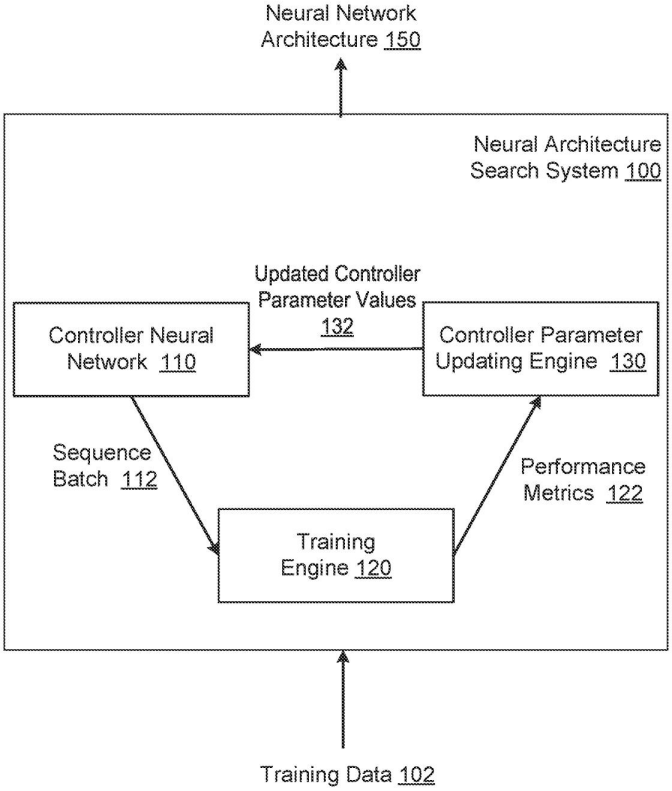

图 2: Zoph & Le 专利 US20230368024A1 描述的神经架构搜索系统。控制器神经网络生成子网络架构序列，训练引擎评估性能，参数更新引擎通过强化学习优化控制器。数据来源：Zoph & Le, USPTO 2023

利要求 2–5 进一步限定控制器为神经网络、使用策略梯度/REINFORCE、支持分布式训练。这一专利组合为 Google 在 AutoML 和 NAS 领域的领先地位奠定了法律保护基础。

3.2 Tan 等人的分层分解搜索空间

Zoph 的 NAS 框架虽然开创性，但早期的搜索空间通常只在单层或单细胞（cell）级别进行架构搜索，然后将最优细胞重复堆叠形成完整网络。这种方法的问题是网络内部缺乏层间多样性（layer diversity），导致生成架构在资源受限场景（如移动设备）下的效率不佳。

Tan 等人在专利 US12293276B2[3] 中提出了一种" 分解的分层搜索空间"（factorized hierarchical search space），将 CNN 划分为多个预定义的块（block），每个块内部包含若干相同层，但不同块可以拥有不同的层数、操作类型和连接模式。图 3 展示了这一结构：输入图像经过 Block 1 到 Block 7 的逐层处理，空间分辨率逐渐降低而通道数逐渐增加。每个 Block i 包含 N_i 个相同层，而每个层又可以从 conv 3×3、depthwise conv 5×5、inverted bottleneck 等操作集合中选择。

该专利的另一项重要贡献是引入了延迟感知的多目标奖励函数。不同于单纯最大化准确率，该专利将目标移动平台的推理延迟 $LAT(m)$ 纳入优化目标，通过超参数 α 和 β 调节准确率与延迟的权衡。当 $\alpha = 0, \beta = -1$ 时，延迟被当作硬约束，目标转化为在该约束下最大化准确率。这一设计直接催生了 MnasNet 系列模型，并被广泛应用于 Google 的移动视觉产品中。

3.3 NAS 专利与 TPU 的协同关系

两项 NAS 专利与 TPU 硬件形成了紧密的软硬件协同关系。一方面，NAS 能够针对 TPU 的特定算力/内存比自动发现最优模型架构；另一方面，NAS 的搜索结果（如 MobileNet、EfficientNet、MnasNet 系列）又反向推动了 TPU 在推理场景中的部署规模。从专利布局的角度看，Google 通过同时掌握 NAS 算法和 TPU 硬件的核心专利，构建了从模型设计到芯片执行的端到端壁垒。

表 1 总结了三项 Google 直接持有的 TPU 相关专利的关键信息。

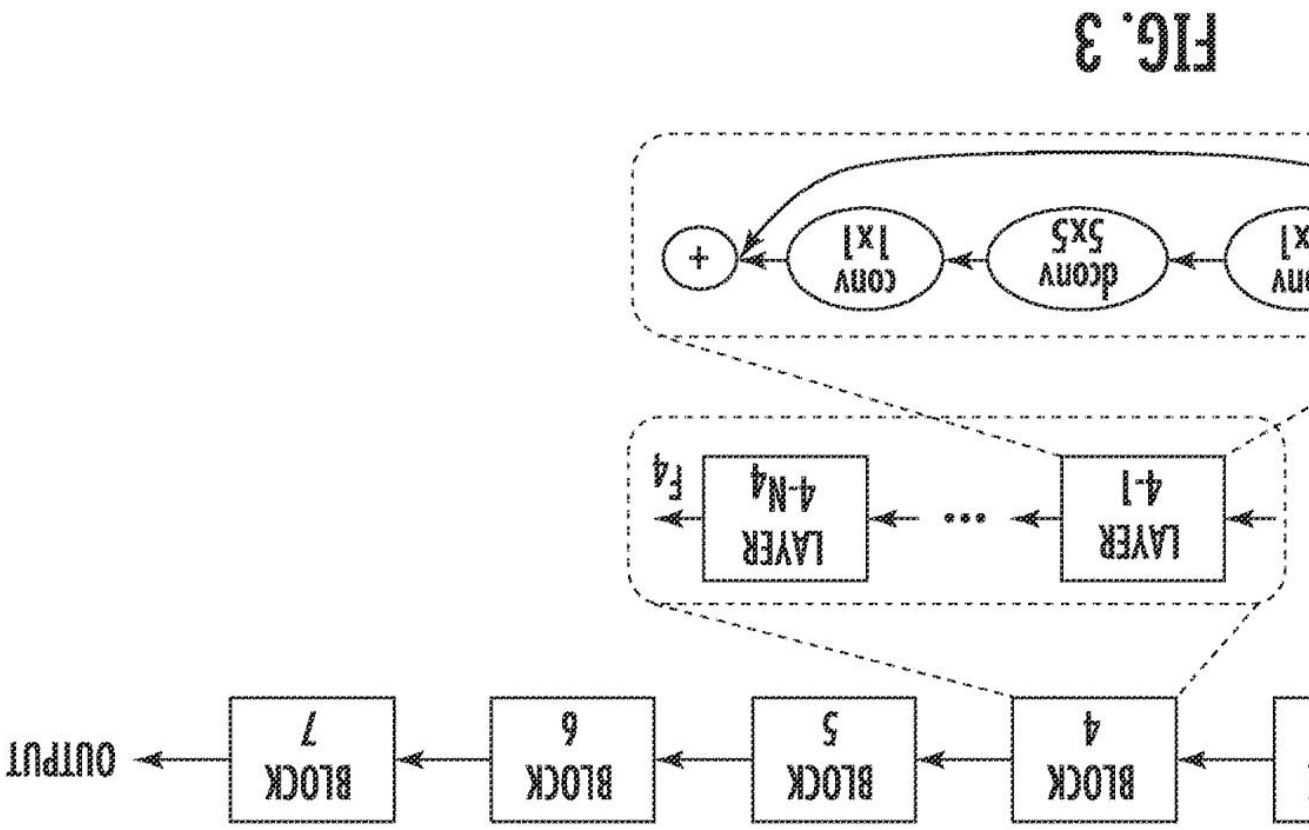

图 3: Tan 专利 US12293276B2 披露的分层分解搜索空间。CNN 被划分为多个块（Block 1–7），每个块包含可搜索层数 N_i 的相同层序列，而每层内部的操作类型（如 conv 3×3、depthwise conv 5×5）亦可搜索。数据来源：Tan et al., USPTO 2025

表 1: Google 直接持有的 TPU 核心技术专利概览

公开号	年份	发明人	技术领域	核心主张
US20160342893A1	2016	Ross, Thorson	脉动阵列硬件	通过旋转核结构将 CNN 卷积映射到 2D 脉动阵列
US20230368024A1	2023	Zoph, Le	NAS 算法	使用控制器 RNN + 强化学习自动搜索神经网络架构
US12293276B2	2025	Tan et al.	NAS 算法	分解的分层搜索空间, 支持延迟感知多目标优化

4 数值精度与指令集：bfloat16 的专利生态

4.1 bfloat16 的技术定位

TPUv2 及后续代数广泛采用了 bfloat16（BF16）作为训练和推理的核心数值格式。BF16 保留了 FP32 的 8 位指数（因此动态范围与 FP32 相同），但将尾数从 23 位压缩至 7 位（共 16 位）。这种设计在深度学习任务中展现出显著优势：与 FP16 相比，BF16 无需复杂的损失缩放（loss scaling）即可稳定训练 Transformer 等大模型；与 FP32 相比，BF16 可将矩阵乘法单元的面积和能耗降低约 50%*。

然而，一个关键发现是：Google 本身似乎并未在美国提交与 BF16 指令集直接相关的专利。相反，BF16 的 SIMD 指令实现主要由 Intel 主导。Heinecke 等人的专利 US20230069000A1[5] 和 Adelman 等人的专利 US20230061618A1[6] 分别覆盖了 BF16 的算术运算指令和平方根/倒数平方根指令。

4.2 Intel 的 BF16 算术指令专利

Heinecke 专利的权利要求 1 定义了一条 SIMD 指令，其 opcode 指示执行电路对每个数据元素位置上的 BF16 元素执行算术运算（加、减、乘、除），并将结果存入目标寄存器的对应位置。该指令采用 Intel 的 EVEX 编码格式，支持 128-bit、256-bit 和 512-bit 向量长度，并集成了写掩码（writemask）/谓词寄存器支持。

图 4 展示了该专利披露的 BF16 算术指令执行流程。两个源操作数（101 和 103）各包含 8 个 BF16 元素，通过广播电路（111）进入执行电路（109）。执行电路内部包含加法（114）、减法（115）、乘法（116）和除法（117）电路，最终通过写回电路（121）和写掩码寄存器（131）将结果写入目标寄存器（131）。该图清晰地揭示了 BF16 原生 SIMD 支持所需的硬件数据路径。

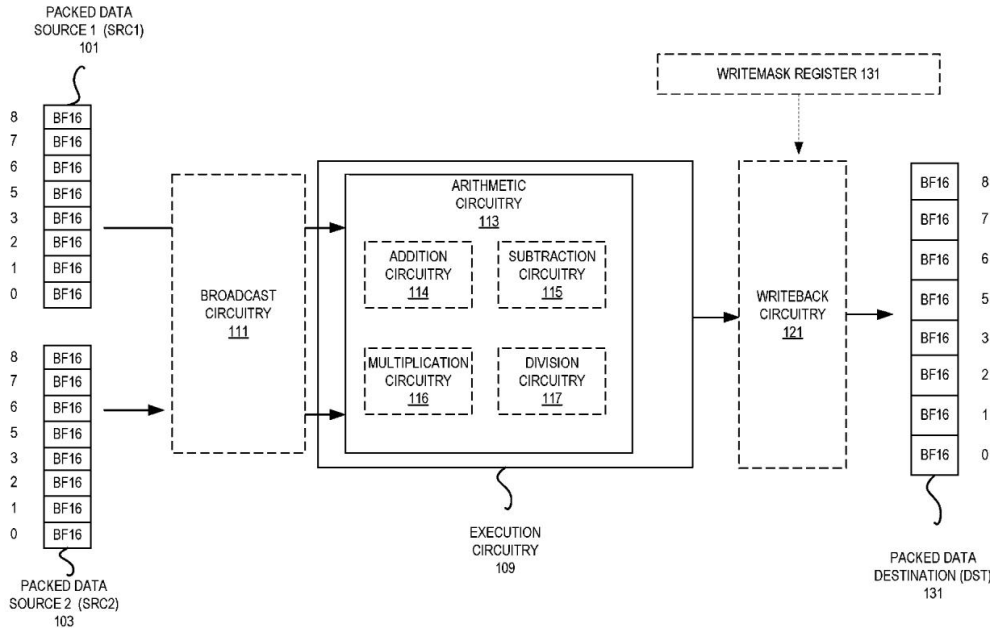

图 4: Heinecke 专利 US20230069000A1 披露的 BF16 算术指令执行流程。两个 packed BF16 源操作数经广播后进入执行电路，执行电路支持加、减、乘、除运算，最终结果通过写掩码机制写入目标操作数。数据来源：Heinecke et al., USPTO 2023

4.3 BF16 平方根与倒数平方根指令

Adelman 专利 US20230061618A1 进一步扩展了 BF16 的数学函数支持，覆盖了平方根（VSQRTNEPBF16）和倒数平方根（VRSQRTNEPBF16）指令。这些指令在深度学习中的 Layer Normalization、RMSNorm 以及某些优化器（如 Adam 的 epsilon 处理）中具有重要作用。

该专利的权利要求 1 描述了解码电路和执行电路：单条指令包含 opcode、源操作数位置和目的操作数位置，opcode 指示执行电路计算每个

BF16 元素的平方根值。权利要求进一步限定了对非规格化数（denormal）按零处理、支持数值标志抑制、以及写掩码/谓词寄存器扩展。

从 TPU 的视角看，BF16 指令集专利由 Intel 持有而非 Google，这揭示了两点重要信息。第一，BF16 作为一种数值格式本身不受专利保护（它是对 IEEE 754 的裁剪），但高效的 SIMD 指令实现可以专利化。第二，Google TPU 对 BF16 的采用可能是基于开放格式标准的自主硬件实现，而 Intel 的 x86 BF16 扩展则面向 CPU 市场。两者在硬件层面互不侵犯，但在软件生态（如 JAX/XLA 编译到不同后端时）需要分别适配。

表 2: BFLOAT16 与 FP32、FP16 格式对比

特性	**FP32**	**FP16**	**BF16**
总位数	32	16	16
指数位	8	5	8
尾数位（含隐式位）	24	11	8
动态范围	大	中	与 FP32 相同
精度	高	中	低
训练大模型稳定性	高	需损失缩放	高
硬件面积/能耗（相对）	1.0	∼0.5	∼0.5

5 光互连与系统扩展：MEMS OCS 专利分析

5.1 TPUv4 超节点的光互连背景

TPUv4 最具辨识度的架构创新之一是引入了光电路交换（Optical Circuit Switch, OCS）作为芯片间互连的核心组件。通过 OCS，TPUv4 可以在不改变物理布线的情况下动态重构芯片间的连接拓扑，从而支持 3D torus all-reduce 等集体通信模式的高效实现。Google 在 TPUv4 的学术披露中详细描述了 OCS 的网络拓扑优势（如灵活的 pod 规模配置和故障恢复能力），但并未公开 OCS 本身的物理实现专利。

本综述检索到的 US11506884B2[4] 由 Molex 公司持有，披露了一种基于 MEMS 微镜阵列的光电路开关。虽然该专利的 assignee 不是 Google，但

其技术方案与 TPUv4 中使用的 OCS 在物理原理上高度一致，为理解 TPU 超节点的光互连基础提供了直接依据。

5.2 MEMS OCS 的结构与工作原理

Hu 等人的专利描述了一种全光交换矩阵，其核心组件包括：

- 光纤阵列（fiber array），用于输入/输出光信号；
- 准直器阵列（collimator array），将光纤输出的发散光束准直为平行光；
- 第一 MEMS 微镜阵列（第一 mirror array），接收来自输入准直器的光信号；
- 第二 MEMS 微镜阵列（第二 mirror array），接收来自第一微镜阵列的光信号并将其反射至输出准直器；
- 聚焦透镜（lens），位于准直器阵列处，其焦点位于第二微镜阵列的中心。

图 5 展示了该专利披露的 OCS 100 结构。输入准直器 110（包含元件 112A、112B、...、112n）将光纤中的光信号转换为空间光束，经 MEMS 阵列 130 中的微镜 133A–133n 和 135A–135n 的两级反射后，由输出准直器 150 接收。通过施加电压控制微镜的倾斜角度，任意输入光纤可以与任意输出光纤建立光路连接。

5.3 聚焦透镜对扫描范围的扩展

该专利的一项关键创新是在准直器阵列前放置聚焦透镜（field lens/focusing lens），透镜的焦点对准对面 MEMS 阵列的中心。在没有透镜的情况下，边缘微镜（如 133A）的倾斜光束可能无法到达对面阵列的全部微镜（如 135n），因为微镜的最大倾斜角度受限于驱动电压。聚焦透镜通过会聚光束、减小发散角，有效扩展了 Rayleigh 长度，使得边缘输入端口的光束也能覆盖对面 MEMS 阵列的全部端口。

权利要求 1 明确将" 位于准直器阵列的透镜，且透镜焦点位于第二微镜阵列" 作为专利的核心限定条件。权利要求 2–4 进一步限定了对称的双透

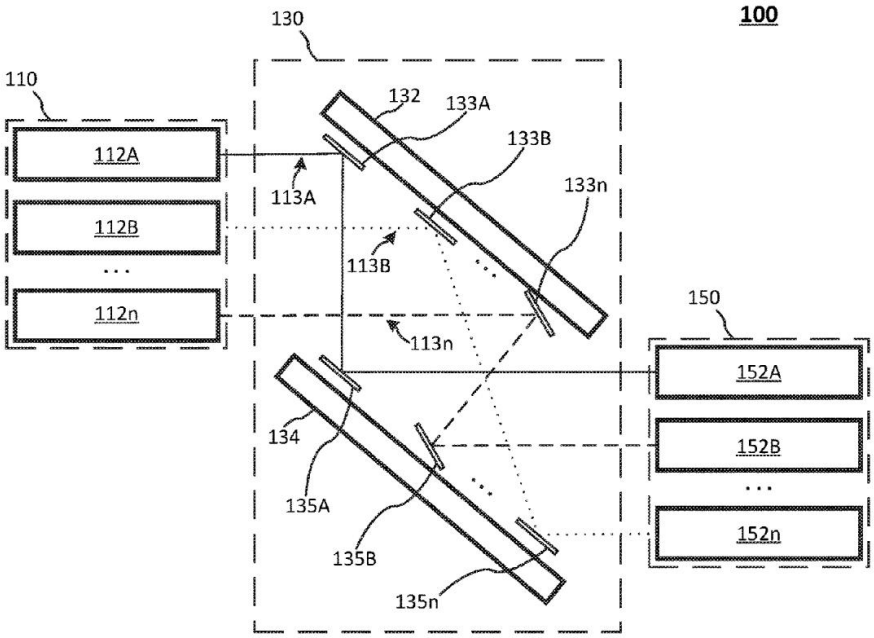

图 5: Hu 专利 US11506884B2 披露的 MEMS 光电路开关（OCS）结构。输入准直器 110 的光信号经两级 MEMS 微镜阵列 130 反射后由输出准直器 150 接收，实现任意输入到任意输出的全光交换。数据来源：Hu et al., Molex, USPTO 2022

镜结构、焦点位于阵列近似中心、以及透镜为匹配焦距组。这些设计细节与 TPUv4 OCS 需要支持数百甚至上千个端口的高密度互连需求完全吻合。

从专利归属的角度看，Google 并未直接持有 MEMS OCS 的核心专利，而是很可能通过采购或授权方式从 Molex 等光通信设备供应商获取 OCS 模块。这与 NVIDIA 自研 NVSwitch 电交换芯片的策略形成鲜明对比，也解释了为什么 TPUv4 的 OCS 互连虽然在功能上极具创新性，但在供应链层面存在对外部光器件厂商的依赖。

6 编译器优化：脉动阵列上的数据流调度

6.1 Weight-Stationary 与 Output-Stationary 模式

脉动阵列的效率不仅取决于硬件设计，更取决于编译器如何将矩阵乘法操作映射到阵列的数据流模式。在深度学习加速器领域，两种主流的数据流模式分别是 Weight-Stationary（WS，权重驻留）和 Output-Stationary（OS，输出驻留）。在 WS 模式下，权重矩阵被预加载到脉动阵列的每个处理单元（PE）中保持不动，激活值沿阵列流动；在 OS 模式下，部分和（partial sum）驻留在 PE 的累加器中，权重和激活值则依次流过。

Google 公开的 XLA 编译器对 TPU 的数据流调度细节披露甚少。为了理解这一领域的专利布局，本综述引入了 SambaNova 的专利 US20250028786A1[7] 作为参照。虽然该专利的 assignee 不是 Google，但其技术主题——在可重构脉动阵列上为编译器选择 WS 或 OS 模式——与 TPU 编译器面临的优化问题高度同构。

6.2 编译器决策的数学模型

Gottscho 专利披露了一种编译器工具，其输入包括：

- 脉动阵列的配置参数（行数、列数、输入/输出内存块大小、工作频率、外部内存带宽）；
- 能耗参数（MAC 操作能耗、内存访问能耗、片外数据传输能耗、片上数据移动能耗）；

- 性能参数；
- 待乘矩阵的维度（$M \times K$ 和 $K \times N$）。

编译器首先根据矩阵维度和阵列尺寸计算 WS 模式和 OS 模式下的行迭代次数与列迭代次数，然后分别估算两种模式下的总能耗和执行延迟（performance number）。能耗估算细分为五个部分：MAC 运算能耗、片上内存读写能耗、片外数据传输能耗、阵列内部数据移动能耗（输入端）和阵列内部数据移动能耗（输出端）。最终，编译器基于加权代价函数选择最优模式：

$$\text{Cost} = w_E \cdot E + w_T \cdot T \tag{1}$$

其中 E 为估算能耗，T 为估算延迟，w_E 和 w_T 为权重系数。

图 6 用 TikZ 示意图对比了 WS 与 OS 两种模式下的数据流特征。

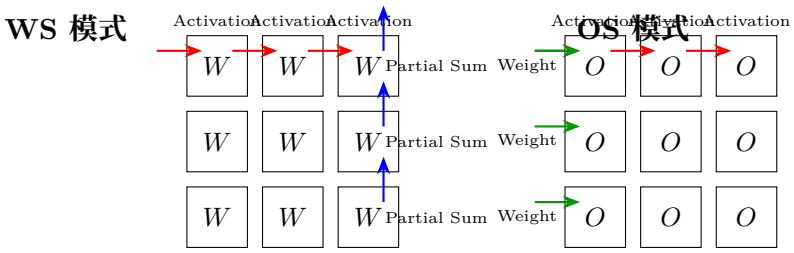

图 6: Weight-Stationary（WS）与 Output-Stationary（OS）脉动阵列数据流模式对比。WS 模式中权重 W 驻留在处理单元（PE）内，激活值自上而下流入，部分和向右流出；OS 模式中输出 O 驻留在 PE 内，激活值和权重分别沿不同方向流入。数据来源：基于 Gottscho 专利 US20250028786A1 的原理绘制

6.3 专利启示与 TPU 编译器的推测

虽然无法直接确认 Google TPU 的 XLA 编译器采用了与 SambaNova 专利相同的具体算法，但该专利揭示了一个重要的技术事实：WS/OS 模式选择是一个可以通过编译器自动化优化的 NP-hard 风格问题，并且已经受到竞争对手的专利保护。这意味着，如果 Google 在 TPU 编译器中实现了

类似的基于能耗-延迟估计的自动模式选择，其技术路径与 SambaNova 专利的权利要求范围可能存在重叠或绕过的空间。

表 3 对比了该专利中 WS 与 OS 模式在数据移动特征上的差异。

表 3: Weight-Stationary 与 Output-Stationary 模式的数据移动特征对比

特征	**Weight-Stationary (WS)**	**Output-Stationary (OS)**
驻留数据	权重矩阵 W	输出矩阵 O（部分和）
流动数据（输入）	激活值 A	激活值 A + 权重 W
流动数据（输出）	部分和/结果 O	最终结果 O
内存访问优势	权重只读一次	输出只写一次
适用场景	批量大、权重复用高	输出维度大、激活复用高

7 讨论与结论

7.1 Google TPU 专利布局的结构性特征

综合上述七项专利的分析，可以勾勒出 Google TPU 技术栈的专利布局呈现出三个显著特征：

第一，**核心计算硬件专利稀疏**。Google 直接持有的与 TPU 硬件微架构直接相关的美国专利仅有一项 —— Ross 等人的脉动阵列旋转数据专利（US20160342893A1）。相比于 NVIDIA 在 GPU 架构上的密集专利布局（如 SM、Tensor Core、NVLink 等），Google 对 TPU 硬件的专利保护显得相对收敛。这可能反映出两种策略：一是通过商业秘密而非专利保护核心硬件细节；二是 TPU 最初作为内部基础设施使用，外部竞争压力较小，专利防御需求有限。

第二，**NAS 算法专利密集**。Zoph 和 Tan 的两项 NAS 专利构成了 Google 在 AutoML 领域的核心专利资产。NAS 不仅是算法创新，更是连接模型设计与芯片效率的桥梁。通过掌握 NAS，Google 可以在不公开 TPU 微架构的情况下，持续生成针对 TPU 优化的模型，从而间接巩固硬件优势。

第三，**周边技术依赖外部专利生态**。BF16 指令集由 Intel 主导，MEMS OCS 由 Molex 持有，编译器层面的数据流调度由 SambaNova 等厂商补充。

这意味着 TPU 作为一个完整的系统，其技术护城河并非完全由 Google 自建，而是嵌套在一个更大的产业专利网络之中。Google 需要通过交叉授权、供应链协议或标准参与来维持这一生态的稳定性。

7.2 学术公开与专利封闭的辩证关系

Google 在 TPU 领域的行为模式揭示了大型科技公司的一种典型知识管理策略：**学术论文公开以建立技术声誉和吸引人才，专利布局收敛以保护核心商业利益**。TPUv1–v4 的架构论文详尽披露了系统级设计、性能数据和编程模型，但几乎不涉及专利级别的实现细节。这种不对称披露使得学术界能够基于公开论文进行大量的模拟器构建、性能分析和对比研究，但难以复制或绕过 Google 的实际硬件实现。

从竞争情报的角度看，这种策略也增加了竞争对手的设计风险。当 NVIDIA、AMD 或新兴 AI 芯片公司开发类似产品时，它们不仅需要解决工程问题，还需要绕过 Google 已布局的专利雷区 —— 尤其是在 NAS 算法和脉动阵列 CNN 映射这两个方向上。

7.3 未来研究方向与开放问题

基于本次专利综述，以下几个方向值得进一步关注：

1. **稀疏性硬件的专利布局**：TPUv4 引入了 SparseCore 以支持大规模嵌入表查找，但 SparseCore 的微架构是否受到专利保护尚不清楚。未来可以针对稀疏/嵌入加速器进行专项专利检索。

2. **TPU Pod 网络拓扑的专利**：TPUv4 的 3D torus 光互连网络在拓扑设计上可能涉及路由算法、容错机制和流量调度相关的专利，这些方向在本次检索中未深入覆盖。

3. **中国及欧洲专利的对比分析**：本次检索聚焦于美国专利，但 Google 很可能在中国、欧洲和日本提交了对应的同族专利。跨国专利对比有助于理解 Google 的全球防御策略。

4. **开源替代品（如 OpenXLA、IREE）的专利风险**：随着 Google 推动 XLA 开源，第三方基于开源代码构建的 TPU-like 加速器是否会触

及上述专利的权利要求边界，是一个具有法律和工程双重意义的开放问题。

致谢：本综述基于公开可获取的美国专利文献撰写，所有技术事实均标注了专利来源。作者感谢 ScholarAIO 知识库系统对文献管理与检索的支持。

参考文献

[1] J. Ross and G. M. Thorson, “Rotating Data for Neural Network Computations,” US Patent Application US20160342893A1, 2016.

[2] B. Zoph and Q. V. Le, “Neural Architecture Search,” US Patent Application US20230368024A1, 2023.

[3] M. Tan et al., “Neural Architecture Search with Factorized Hierarchical Search Space,” US Patent US12293276B2, 2025.

[4] G. Hu, K. Chau, and L. Gong, “MEMS Optical Circuit Switch,” US Patent US11506884B2, assigned to Molex LLC, 2022.

[5] A. Heinecke et al., “BFLOAT16 Arithmetic Instructions,” US Patent Application US20230069000A1, assigned to Intel Corp., 2023.

[6] M. Adelman et al., “BFLOAT16 Square Root and/or Reciprocal Square Root Instructions,” US Patent Application US20230061618A1, assigned to Intel Corp., 2023.

[7] M. W. Gottscho et al., “Implementing Matrix Multiplication on a Systolic Array with Reconfigurable Processing Elements,” US Patent Application US20250028786A1, assigned to SambaNova Systems, 2025.