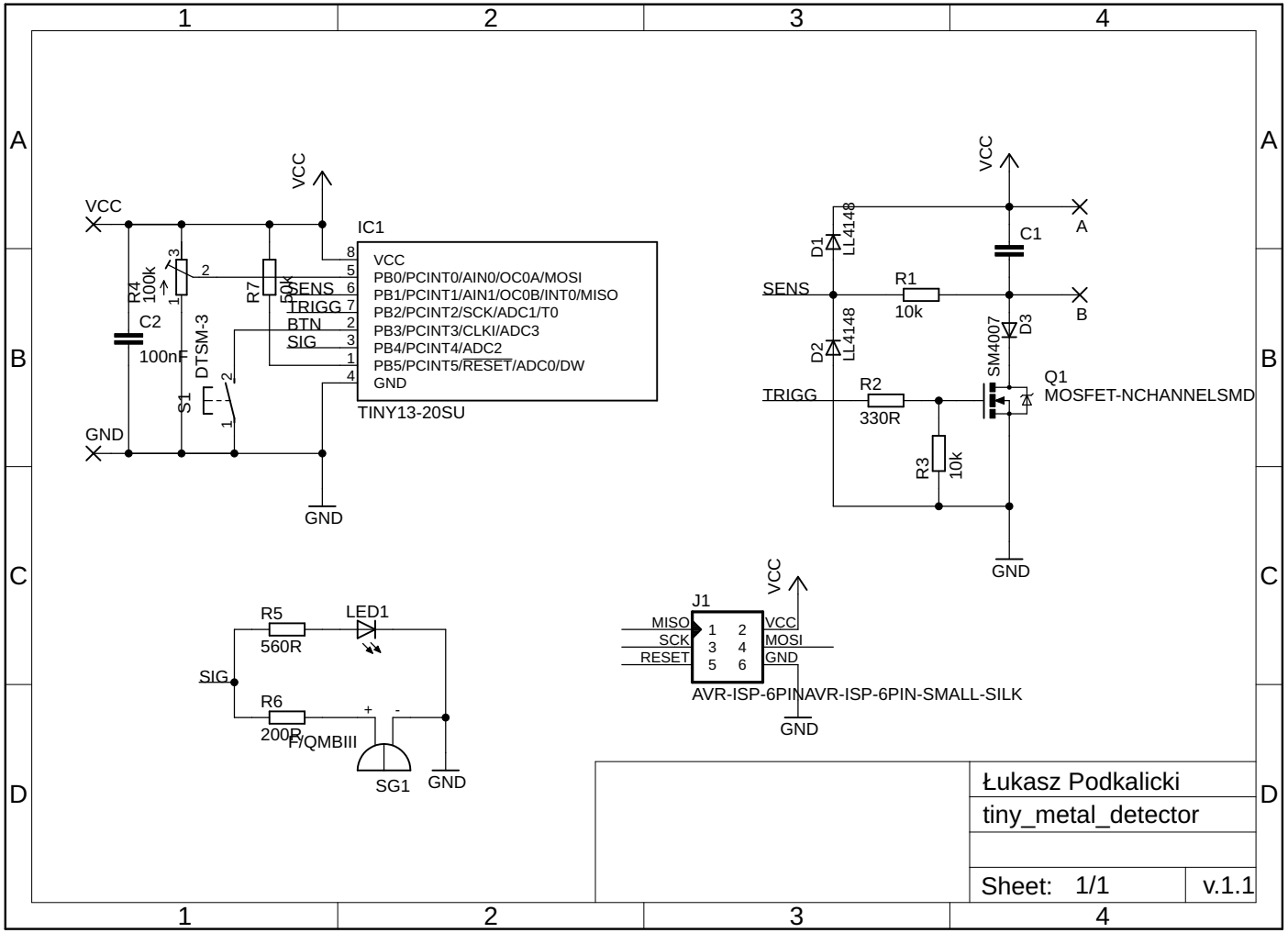

Łukasz Podkalicki

tiny_metal_detector

Sheet: 1/1 v.1.1