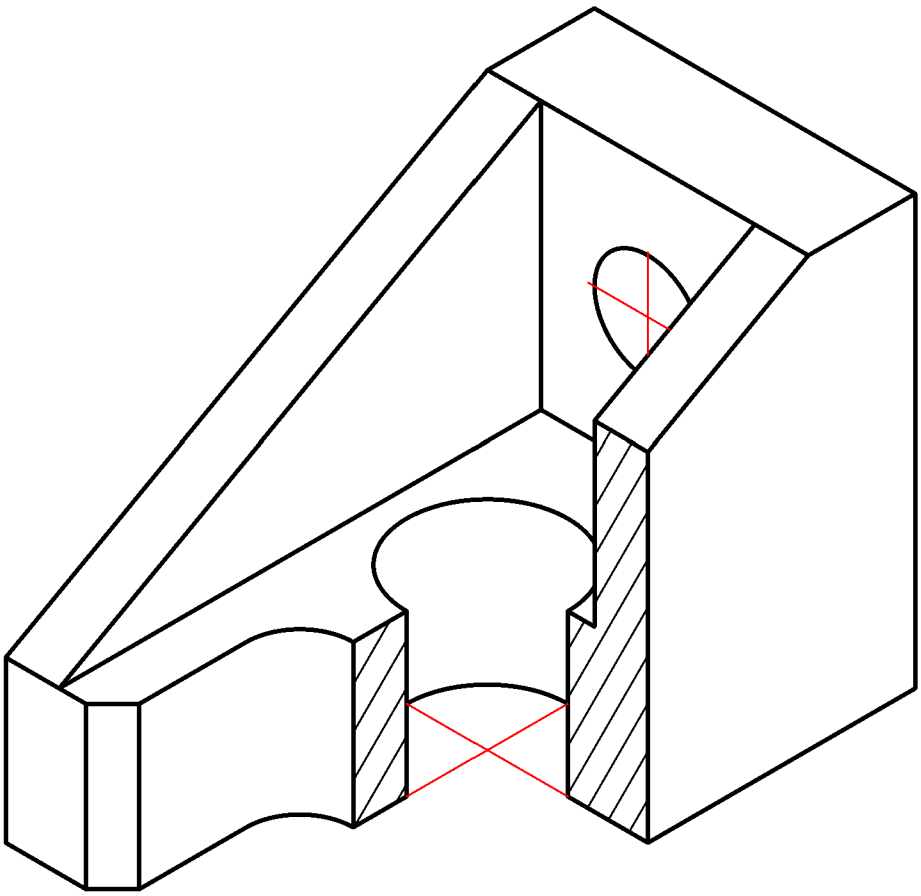

					ГУИР.ОКГ002,003		
Изм	Лист	N°докум.	Подп.	Дата	Основание	Лит.	Масса	Масштаб
Разраб.		Антилевская						1:1
Пров.		Зеленовская						
Т.контр.						Лист	Листов	
Н.контр.					Сталь3 ГОСТ380-2005	Гр.153501	
Утв.							

Подп. и дата

Инв. N° дубл.

Взам. инв. N°

Подп. и дата

Инв. N° подл.

Копировал

Формат А4