Sheet: Control
File: Control.sch

Sheet: Bluetooth
File: Bluetooth.sch

Sheet: Matriz_Led
File: Matriz_Led.sch

Sheet: Servo
File: Servo.sch

Sheet: Led_RGB
File: Led_RGB.sch

Sheet: Alimentacion
File: Alimentacion.sch

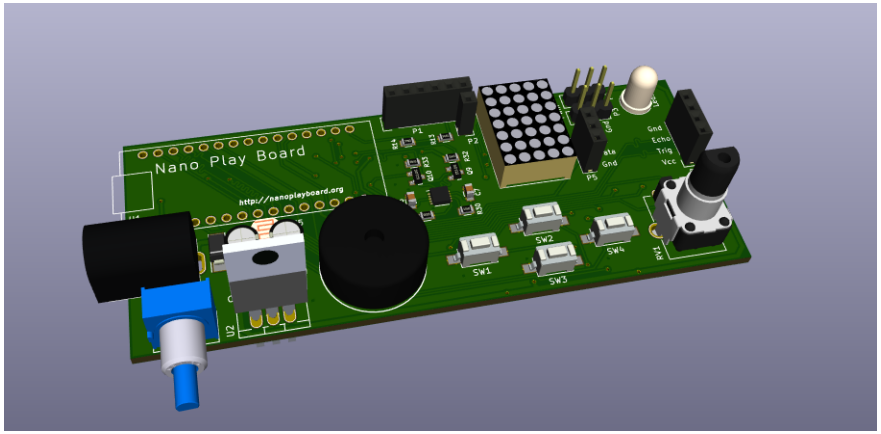

Sheet: dth11
File: DTH11.sch

Sheet: LDR
File: LDR.sch

Sheet: Ultrasonido
File: Ultrasonido.sch

Sheet: Encoder
File: Encoder.sch

Sheet: Buzzer
File: Buzzer.sch

Sheet: Acelerometro
File: Acelerometro.sch

Sheet: Pulsadores
File: Pulsadores.sch

Sheet: Potenciometro
File: Potenciometro.sch

Este diseño es Software Libre; usted puede redistribuirlo y/o modificarlo bajo los términos de la "GNU General Public License" como lo publica la "FSF Free Software Foundation", o (a su elección) de cualquier versión posterior.

Este diseño es distribuido con la esperanza de que le sea útil, pero SIN NINGUNA GARANTIA; incluso sin la garantía implícita por la VENTA o EJERCICIO DE ALGUN PROPOSITO en particular. Vea la "GNU General Public License" para más detalles.

Nano Play Board
Documentación en https://github.com/AntonioMR/Nano-Play-Board
Web del proyecto http://nanoplayboard.org
Creada por Antonio Morales
NanoPlayBoard

open source hardware

Sheet: /
File: Nano_PB.sch

Title: Nano Play Board

Size: A4	Date: 2017-01-04	**Rev: V.0.3**
KiCad E.D.A. kicad no-vcs-found-742056ubuntu14.04.1		Id: 1/15

Asignacion de pines

D0	USB Tx
D1	USB Rx
D2	Encoder canal A
D3	Interrupción Acelerómetro
D4	Reloj de carga de salidas del registro despl.
D5	Encoder canal B
D6	Infrarrojos Izquierdo
D7	Ultrasonidos Echo
D8	Ultrasonidos Trigg
D9	Infrarrojos Derecho
D10	Inalámbrico Tx
D11	Inalámbrico Rx
D12	Dato de entrada al registro de despl.
D13	Reloj de carga serie del registro despl.
A0	Pulsadores – Bit 0
A1	Pulsadores – Bit 1
A2	Pulsadores – Detección Pulsación
A3	Sensor DTH Dato
A4	I2C – SDA
A5	I2C – SCL
A6	LDR
A7	Potenciometro

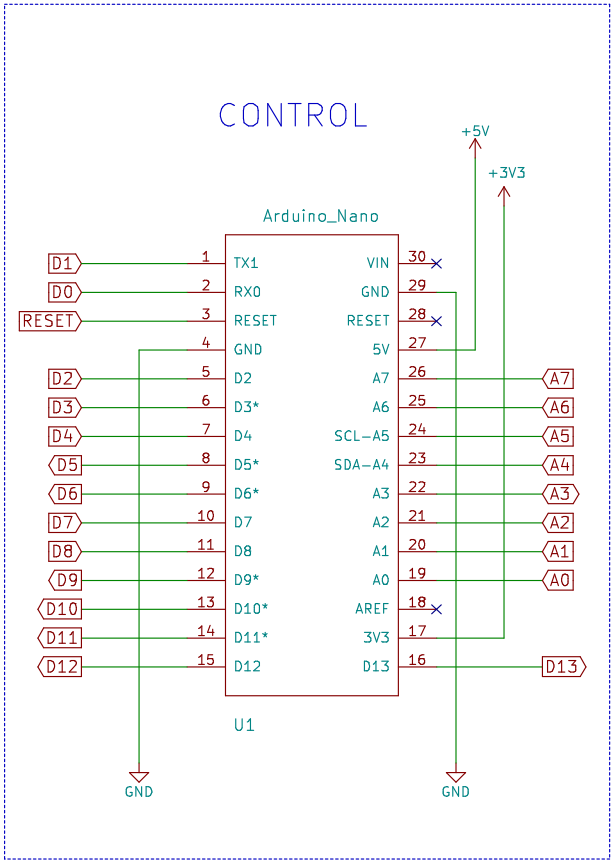

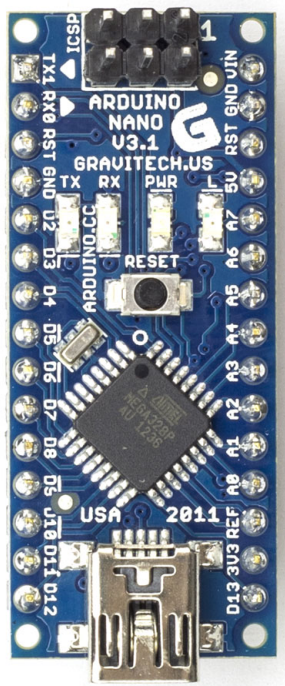

Nano Play Board
Documentación en https://github.com/AntonioMR/Nano-Play-Board
Web del proyecto http://nanoplayboard.org
Creada por Antonio Morales
NanoPlayBoard

open source hardware

Sheet: /Control/
File: Control.sch

Title: Control de la placa

Size: A4	Date: 2017-01-04	**Rev: V.0.3**
KiCad E.D.A. kicad no-vcs-found-742056ubuntu14.04.1		Id: 2/15

ETAPA DE ALIMENTACION

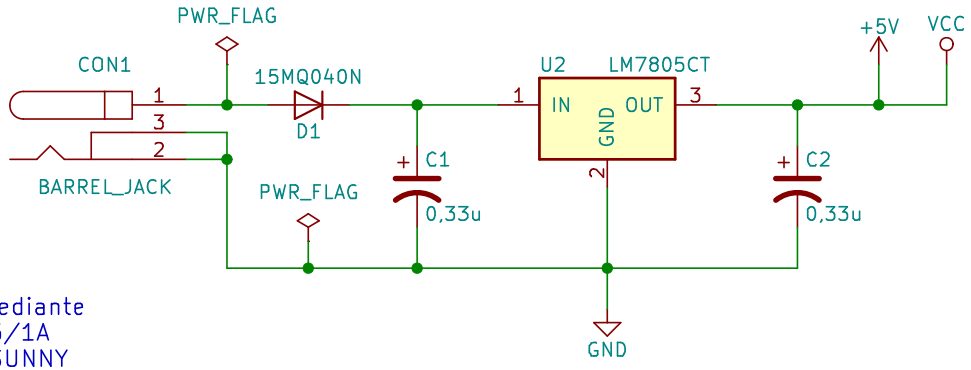

Alimentar mediante
TME : ZSI7.5/1A
Fabricante SUNNY
Ref: SYS1381-0808

o, puenteando el diodo, mediante
TME : AK-TB-02
Fabricante AKYGA
Ref: CPSUNOTAKY-07290

Alimentador de corriente
TME AK-TB-02
Fabricante AKYGA
Ref: CPSUNOTAKY-07290

Nano Play Board
Documentación en https://github.com/AntonioMR/Nano-Play-Board
Web del proyecto http://nanoplayboard.org
Creada por Antonio Morales
NanoPlayBoard

Sheet: /Alimentacion/
File: Alimentacion.sch

Title: Etapa de alimentación

Size: User	Date: 2017-01-04	**Rev: V.0.3**
KiCad E.D.A. kicad no-vcs-found-742056ubuntu14.04.1		Id: 3/15

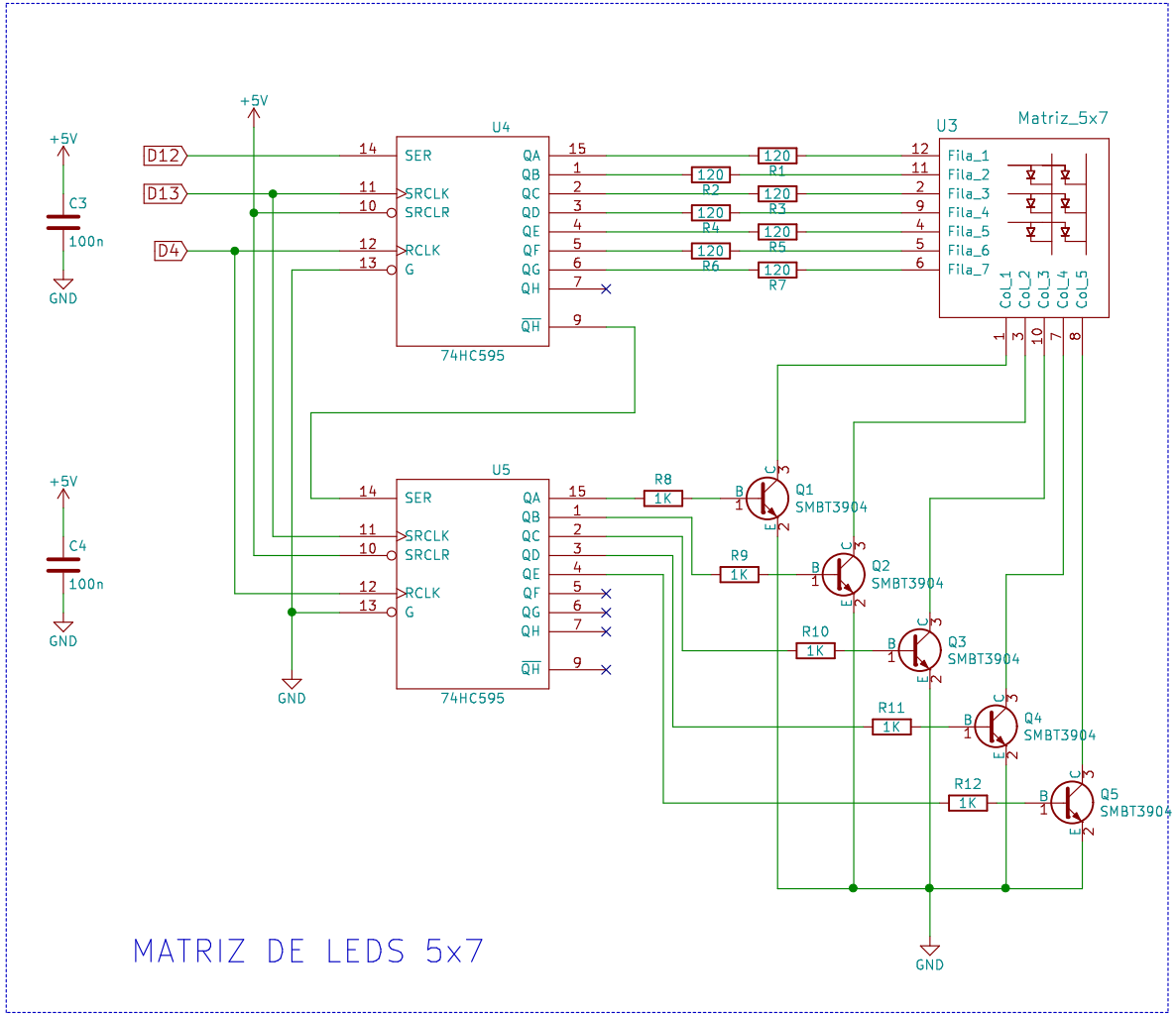

Pin nº 1

Nano Play Board
Documentación en https://github.com/AntonioMR/Nano-Play-Board
Web del proyecto http://nanoplayboard.org
Creada por Antonio Morales
NanoPlayBoard

open source hardware

Sheet: /Matriz Led/
File: Matriz_Led.sch

Title: Matriz de LED's

Size: A4	Date: 2017-01-04	**Rev: V.0.3**
KiCad E.D.A. kicad no-vcs-found-742056ubuntu14.04.1		Id: 4/15

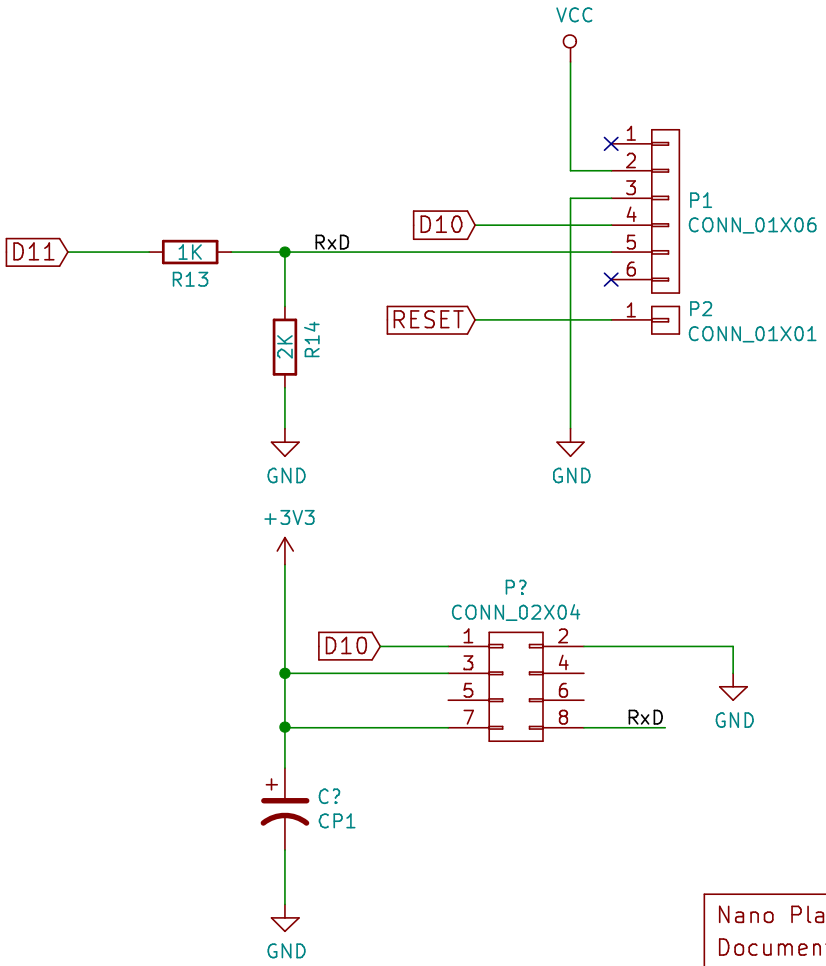

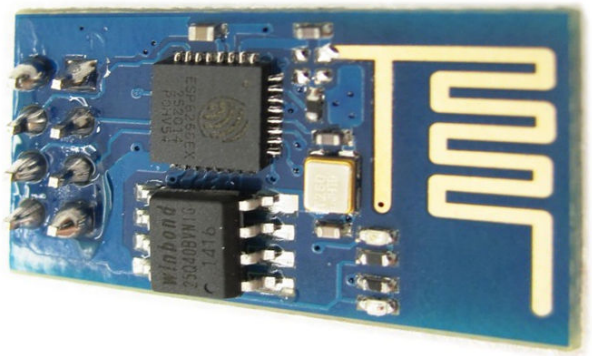

Nano Play Board
Documentación en https://github.com/AntonioMR/Nano-Play-Board
Web del proyecto http://nanoplayboard.org
Creada por Antonio Morales
NanoPlayBoard

open source hardware

Sheet: /Bluetooth/
File: Bluetooth.sch

Title: Puerto de expansión para Bluetooth

Size: User	Date: 2017-01-04	**Rev: V.0.3**
KiCad E.D.A. kicad no-vcs-found-742056ubuntu14.04.1		Id: 5/15

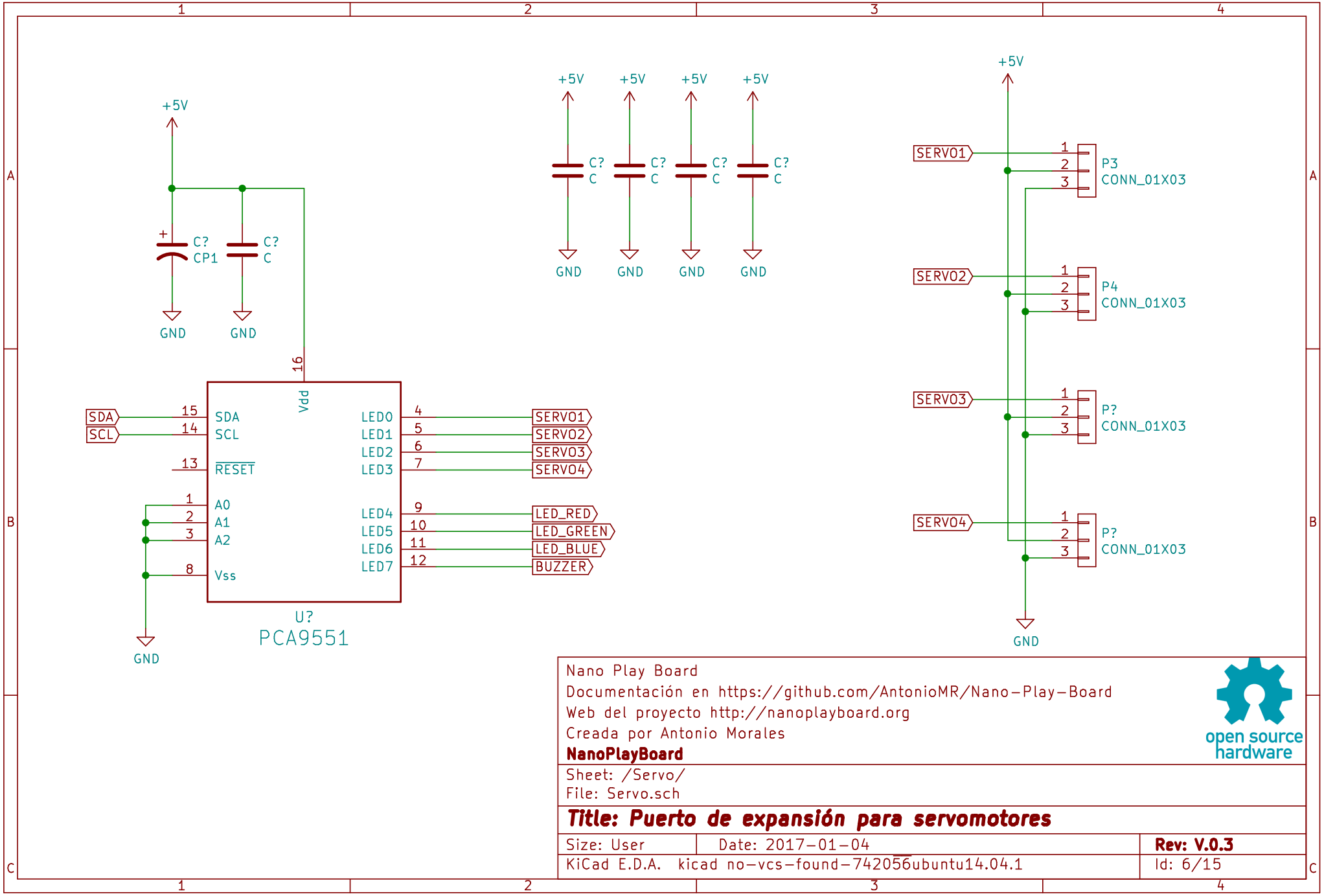

Nano Play Board
Documentación en https://github.com/AntonioMR/Nano-Play-Board
Web del proyecto http://nanoplayboard.org
Creada por Antonio Morales
NanoPlayBoard

open source hardware

Sheet: /Servo/
File: Servo.sch

Title: Puerto de expansión para servomotores

Size: User	Date: 2017-01-04	**Rev: V.0.3**
KiCad E.D.A. kicad no-vcs-found-742056ubuntu14.04.1		Id: 6/15

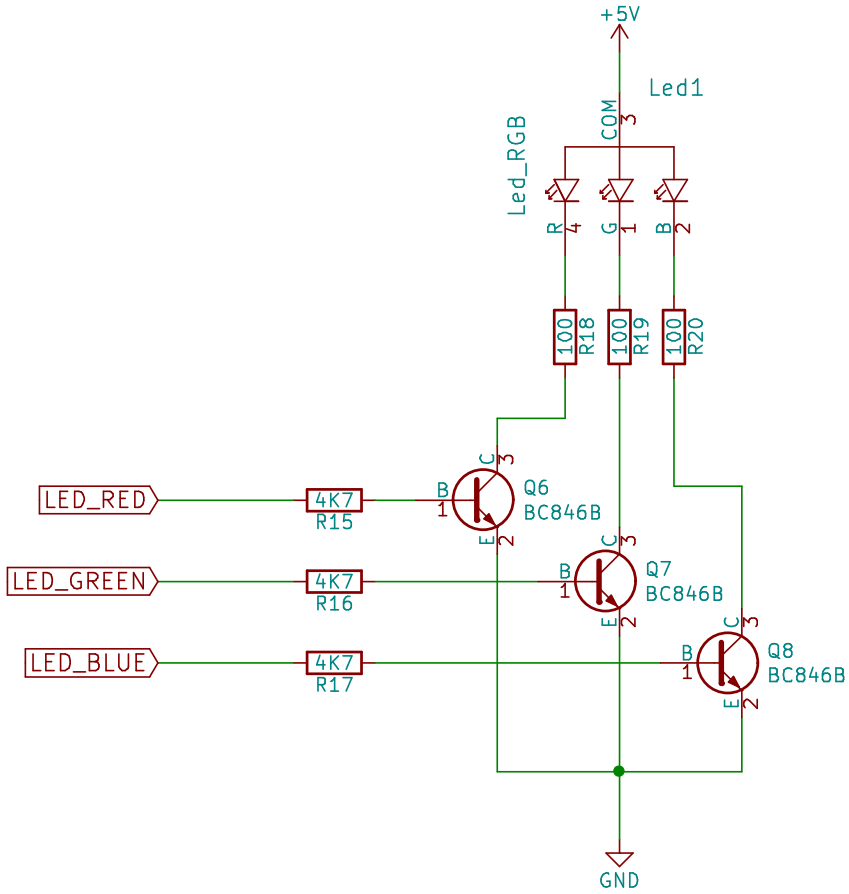

Nano Play Board
Documentación en https://github.com/AntonioMR/Nano-Play-Board
Web del proyecto http://nanoplayboard.org
Creada por Antonio Morales
NanoPlayBoard

open source hardware

Sheet: /Led_RGB/
File: Led_RGB.sch

Title: Led RGB

Size: User	Date: 2017-01-04	**Rev: V.0.3**
KiCad E.D.A. kicad no-vcs-found-742056ubuntu14.04.1		Id: 7/15

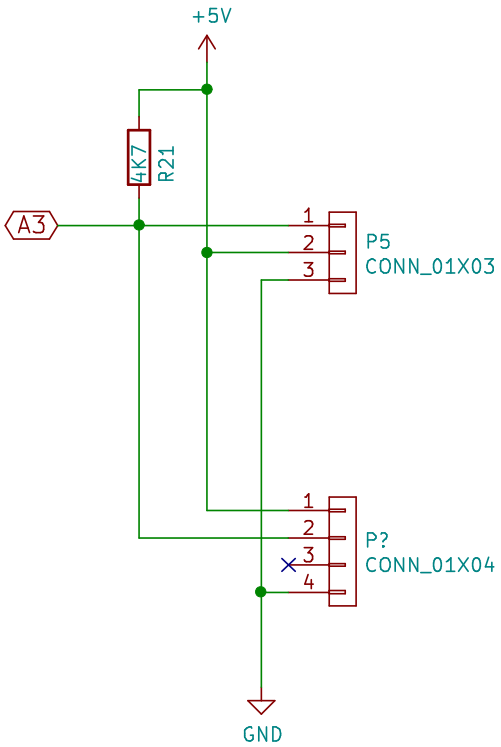

DHT11 pins	
1	VCC
2	DATA
3	NC
4	GND

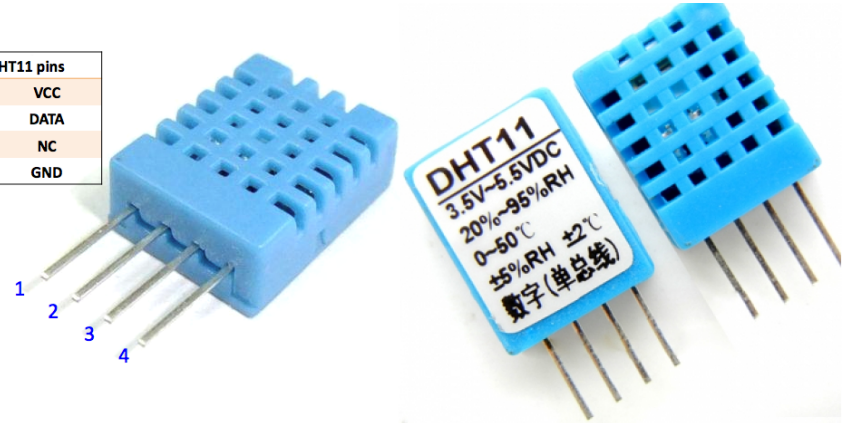

Nano Play Board
Documentación en https://github.com/AntonioMR/Nano-Play-Board
Web del proyecto http://nanoplayboard.org
Creada por Antonio Morales
NanoPlayBoard

open source hardware

Sheet: /dth11/
File: DTH11.sch

Title: Sensor de Temperatura y Humedad

Size: User	Date: 2017-01-04	**Rev: V.0.3**
KiCad E.D.A. kicad no-vcs-found-742056ubuntu14.04.1		Id: 8/15

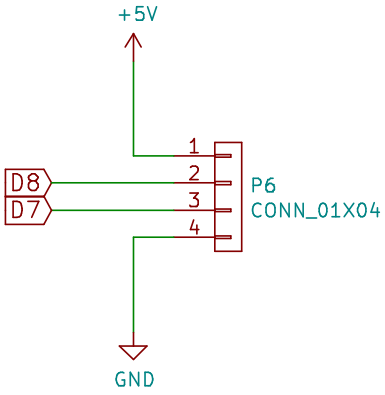

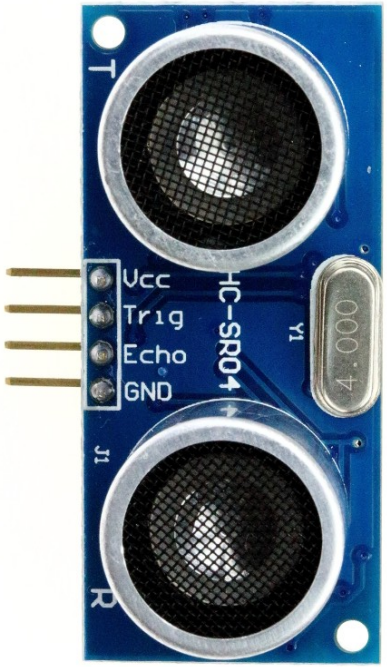

Nano Play Board
Documentación en https://github.com/AntonioMR/Nano-Play-Board
Web del proyecto http://nanoplayboard.org
Creada por Antonio Morales
NanoPlayBoard

open source hardware

Sheet: /Ultrasonido/
File: Ultrasonido.sch

Title: Puerto de expansión para sensor por ultrasonidos

Size: User	Date: 2017-01-04	**Rev: V.0.3**
KiCad E.D.A. kicad no-vcs-found-742056ubuntu14.04.1		Id: 9/15

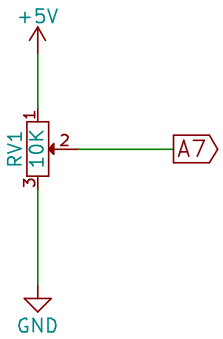

Nano Play Board
Documentación en https://github.com/AntonioMR/Nano-Play-Board
Web del proyecto http://nanoplayboard.org
Creada por Antonio Morales
NanoPlayBoard

Sheet: /Potenciometro/
File: Potenciometro.sch

Title: Potenciometro

Size: User	Date: 2017-01-04	**Rev: V.0.3**
KiCad E.D.A. kicad no-vcs-found-742056ubuntu14.04.1		Id: 10/15

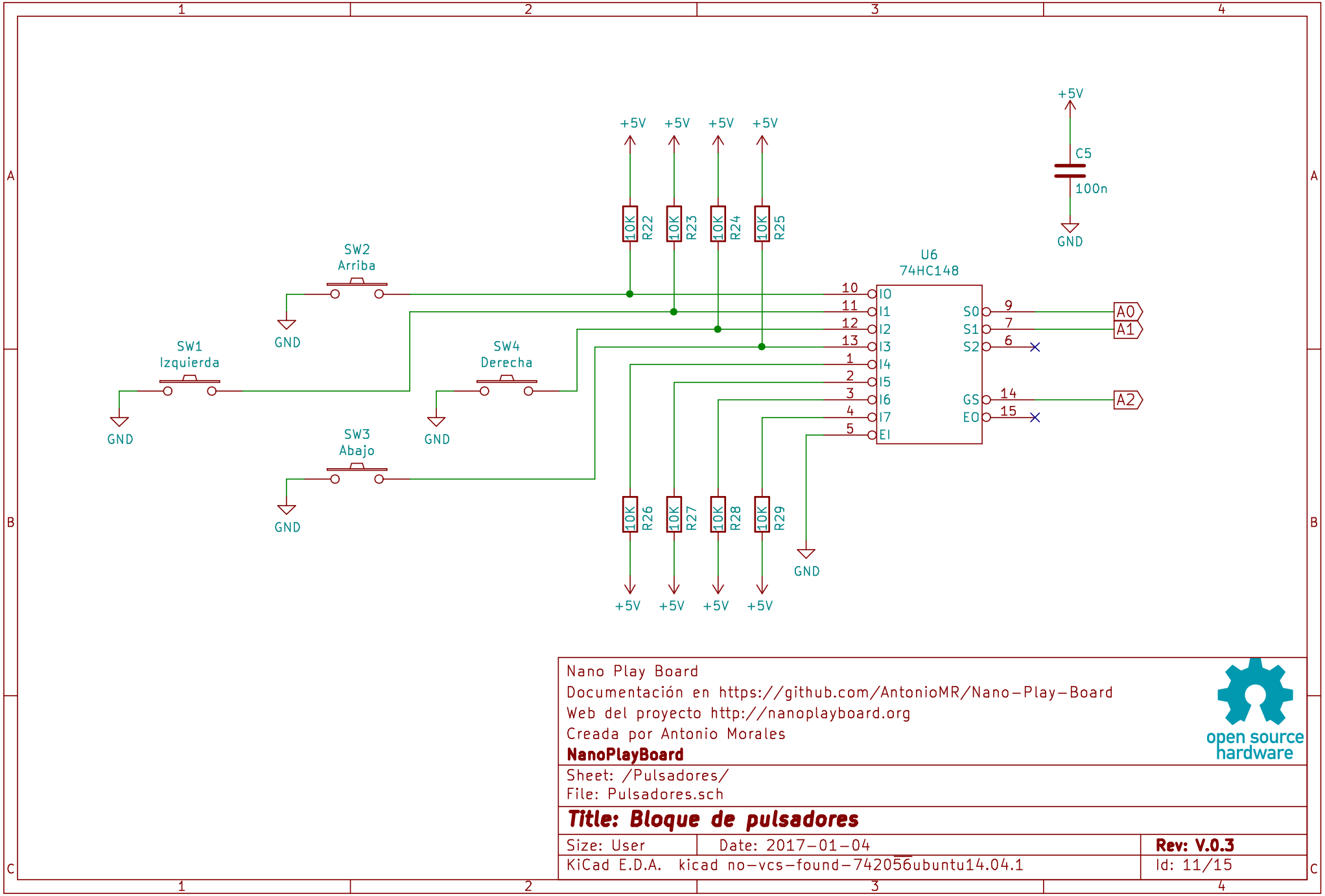

Nano Play Board
Documentación en https://github.com/AntonioMR/Nano-Play-Board
Web del proyecto http://nanoplayboard.org
Creada por Antonio Morales
NanoPlayBoard

Sheet: /Pulsadores/
File: Pulsadores.sch

Title: Bloque de pulsadores

Size: User	Date: 2017-01-04	**Rev: V.0.3**
KiCad E.D.A. kicad no-vcs-found-742056ubuntu14.04.1		Id: 11/15

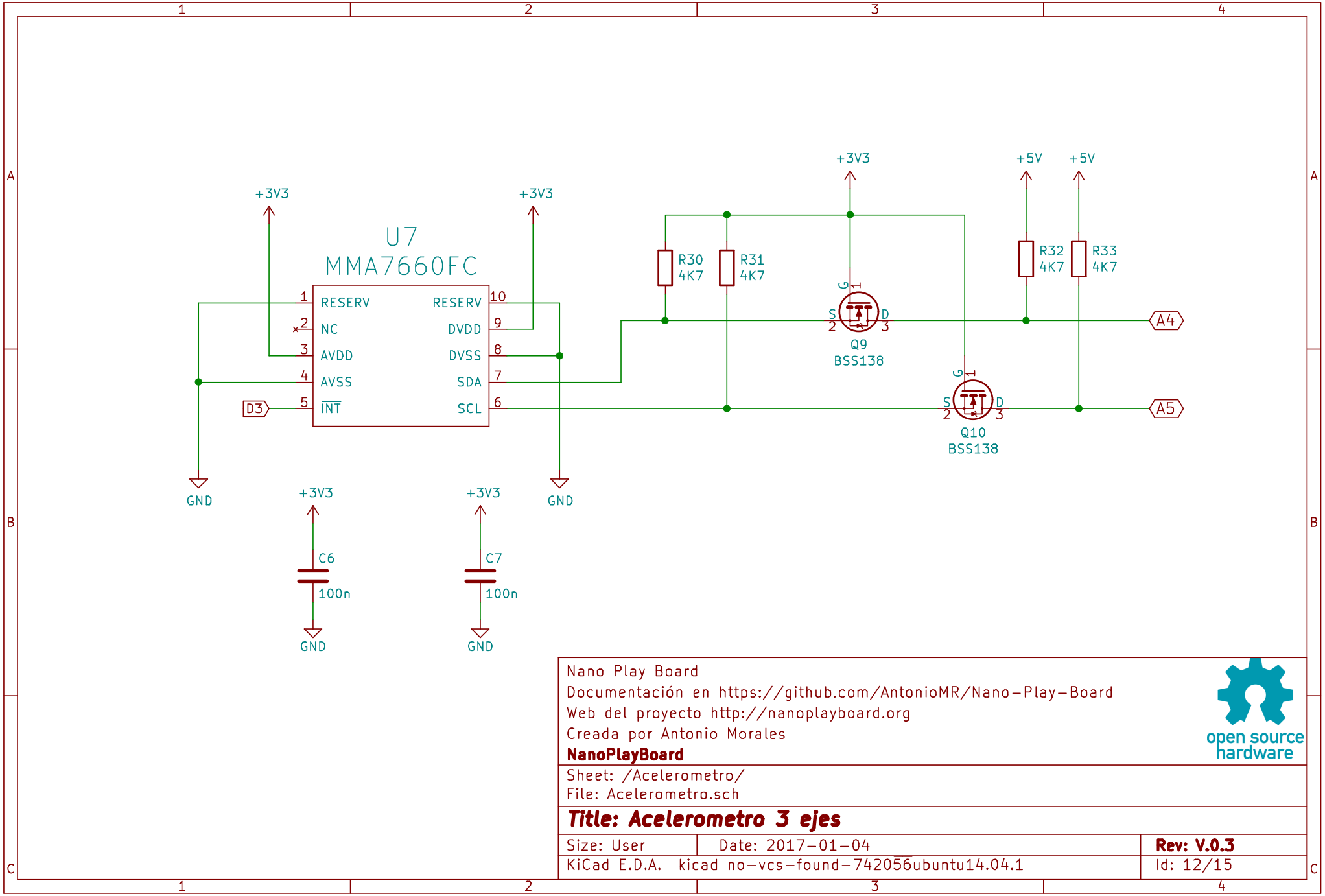
U7
MMA7660FC
RESERV
NC
AVDD
AVSS
INT
RESERV
DVDD
DVSS
SDA
SCL
D3
+3V3
GND
R30
4K7
R31
4K7
R32
4K7
R33
4K7
+5V
Q9
BSS138
Q10
BSS138
A4
A5
C6
100n
C7
100n
Nano Play Board
Documentación en https://github.com/AntonioMR/Nano-Play-Board
Web del proyecto http://nanoplayboard.org
Creada por Antonio Morales
NanoPlayBoard
open source hardware
Sheet: /Acelerometro/
File: Acelerometro.sch
Title: Acelerometro 3 ejes
Size: User
Date: 2017-01-04
Rev: V.0.3
KiCad E.D.A. kicad no-vcs-found-742056ubuntu14.04.1
Id: 12/15

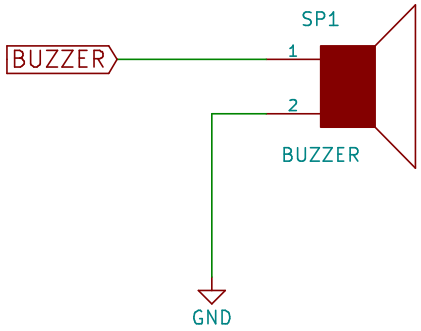

Nano Play Board
Documentación en https://github.com/AntonioMR/Nano-Play-Board
Web del proyecto http://nanoplayboard.org
Creada por Antonio Morales
NanoPlayBoard

Sheet: /Buzzer/
File: Buzzer.sch

Title: Buzzer

Size: User	Date: 2017-01-04	**Rev: V.0.3**
KiCad E.D.A. kicad no-vcs-found-742056ubuntu14.04.1		Id: 13/15

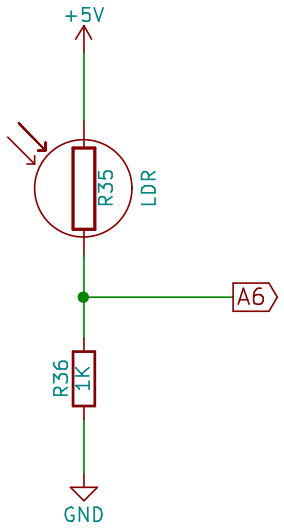

Nano Play Board
Documentación en https://github.com/AntonioMR/Nano-Play-Board
Web del proyecto http://nanoplayboard.org
Creada por Antonio Morales
NanoPlayBoard

Sheet: /LDR/
File: LDR.sch

Title: Sensor LDR

Size: User	Date: 2017-01-04	**Rev: V.0.3**
KiCad E.D.A. kicad no-vcs-found-742056ubuntu14.04.1		Id: 14/15

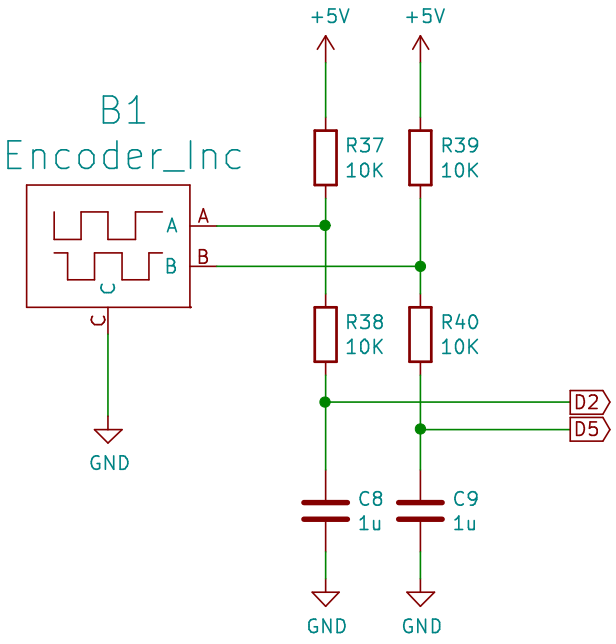

Nano Play Board
Documentación en https://github.com/AntonioMR/Nano-Play-Board
Web del proyecto http://nanoplayboard.org
Creada por Antonio Morales
NanoPlayBoard

open source hardware

Sheet: /Encoder/
File: Encoder.sch

Title: Encoder bicanal

Size: User	Date: 2017-01-04	**Rev: V.0.3**
KiCad E.D.A. kicad no-vcs-found-742056ubuntu14.04.1		Id: 15/15