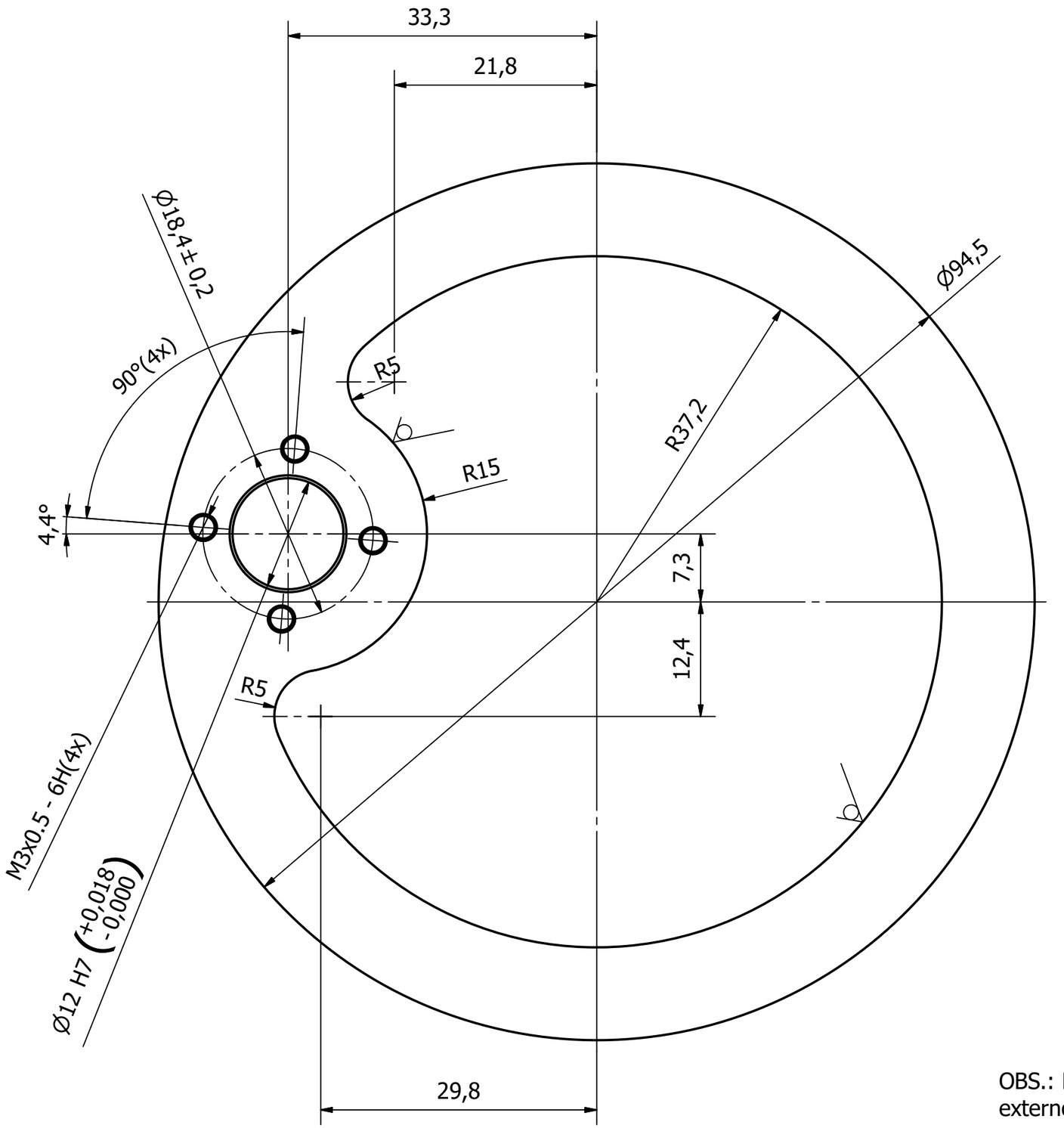

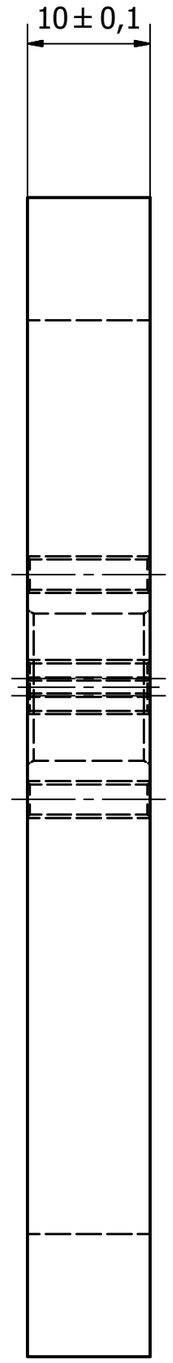

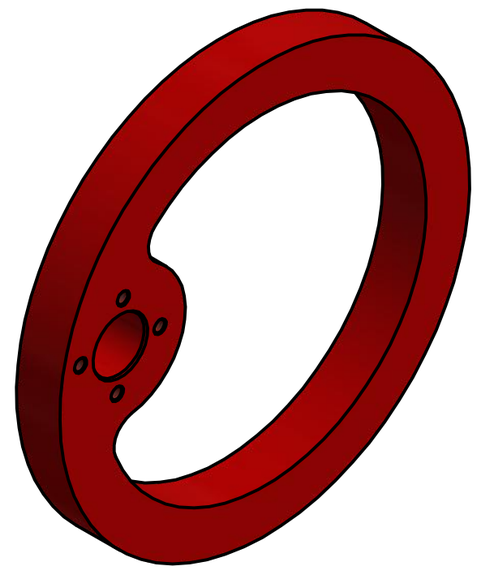

3.2

Oxidar preto

Material SAE1020 - 1/2"XDiam. 100

OBS.: Perfil cortado com oxicorte ou laser. Deixar sobremetal no diametro externo para usinagem.

Projetado por	Verificado por	Aprovado por	Data		Data	
Paulo Rodrigues					11/04/2020	

Desenho n.02	Edição	Folha 1 / 1