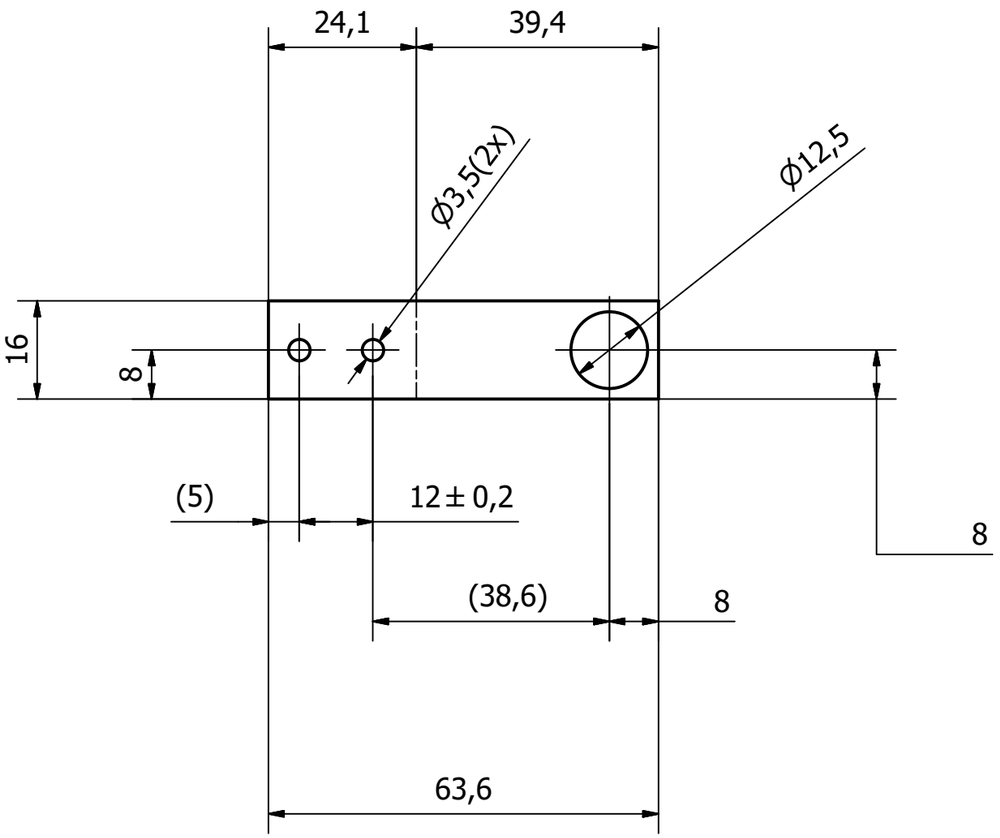

Vista da chapa desenvolvida

Material SAE1020 - Chapa 1mmx16x64
Chapa cortada preferencialmente em laser

Projetado por	Verificado por	Aprovado por	Data		Data	
Paulo Rodrigues					14/04/2020	
		Desenho n.07		Edição	Folha 2 / 2	