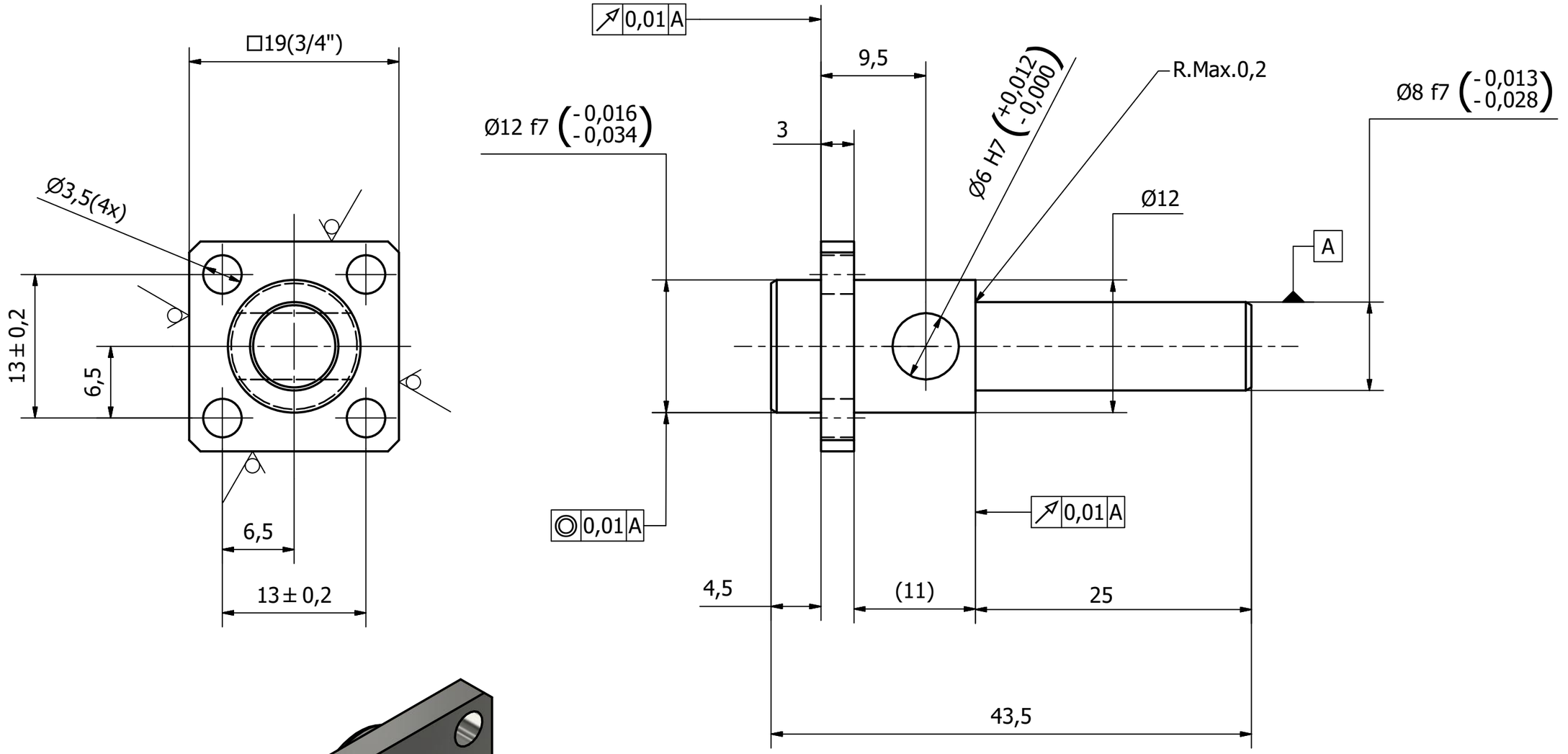

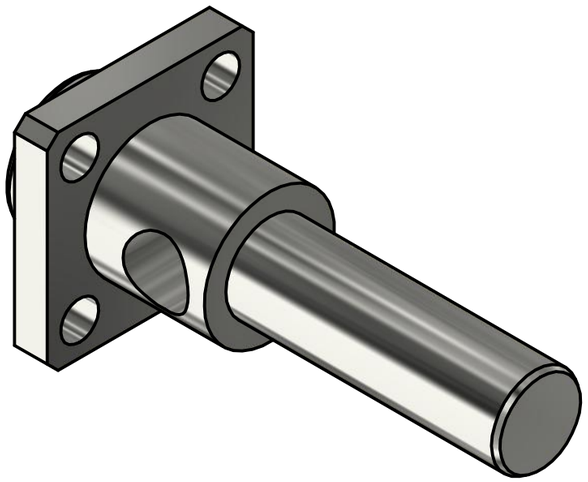

Oxidar preto

3.2

Material: SAE1020 - Quadrado 3/4"x49

Projetado por	Verificado por	Aprovado por	Data		Data	
Paulo Rodrigues					11/04/2020	

Desenho n.03	Edição	Folha
		1 / 1