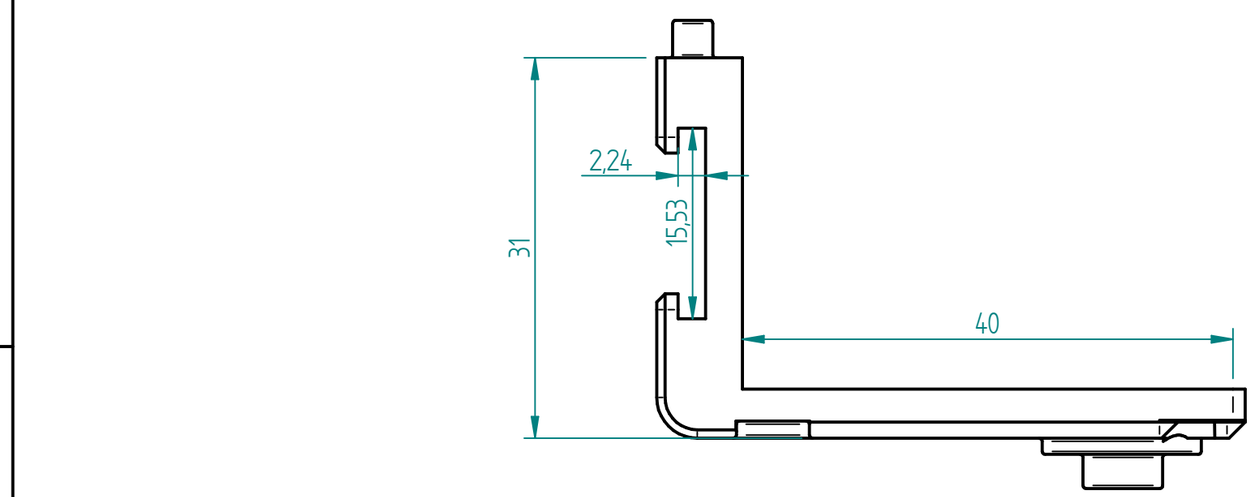

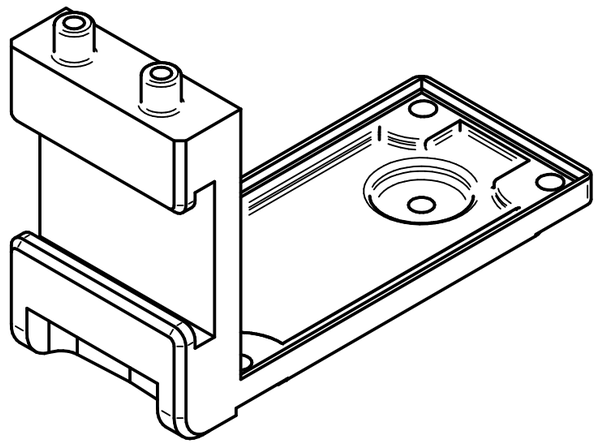

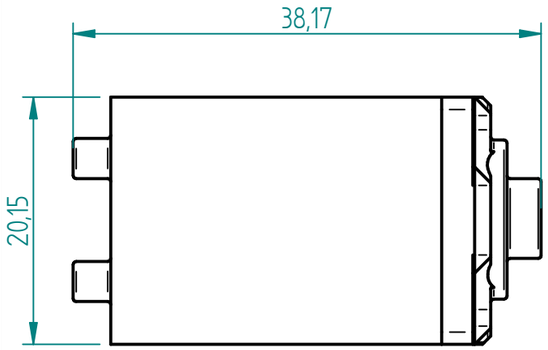

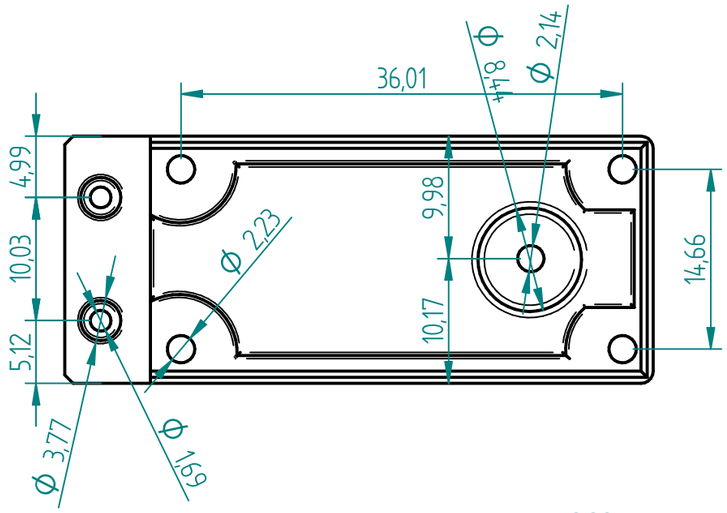

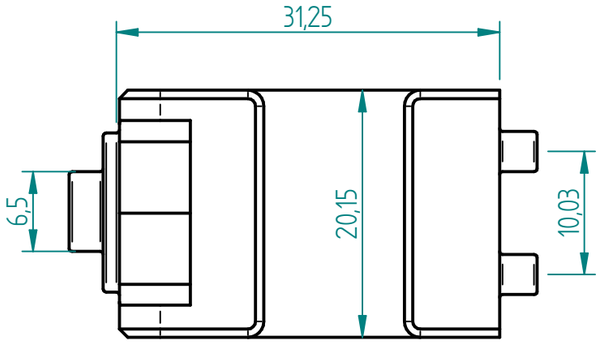

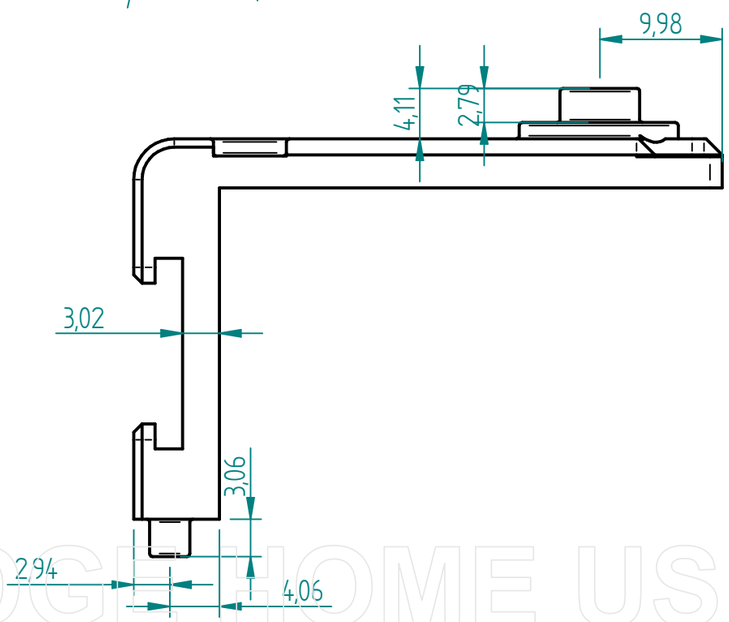

Matière : ABS	Date : 2017-07-05	Dessiné par : André Cooke
Echelle : 2:1 / Feuille : 1 / 1	Titre : **Bracket Servo**	
	WWW.RASPIBOT.COM	
	Document n° : P23-A--01	Rév. : 8

SOLID EDGE HOME USE