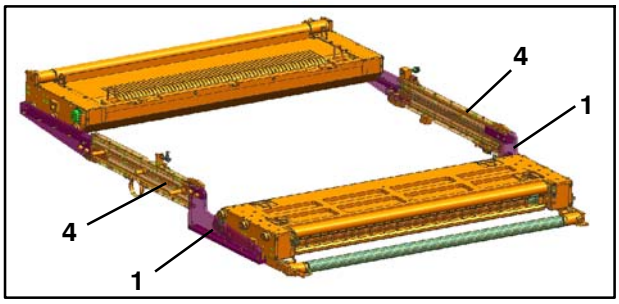

Fig. 37 Cassettes en position de dépose, vue du côté enrouleur

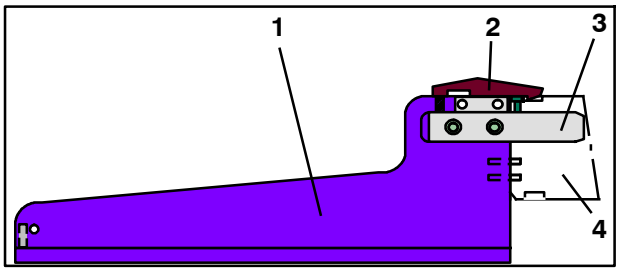

Fig. 38 Dispositif côté enrouleur

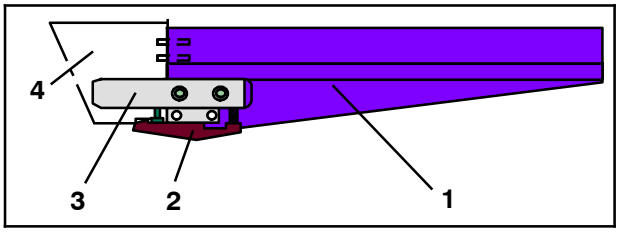

Fig. 39 Dispositif côté dérouleur

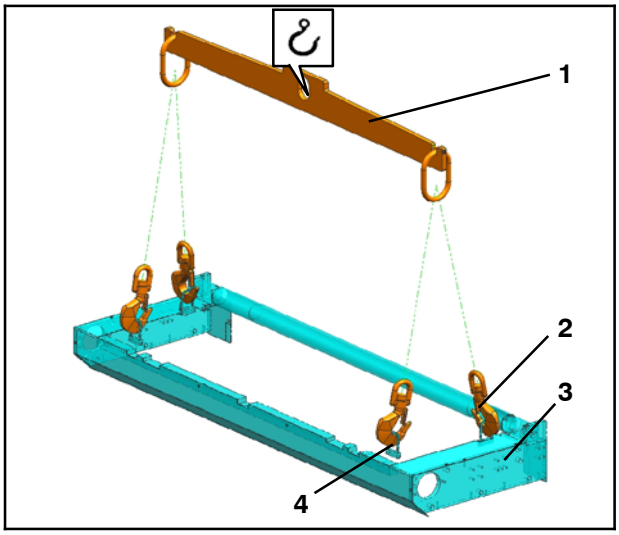

Fig. 40 Dispositif de levage avec cassette accrochée

6. Côté enrouleur, introduire le dispositif (Fig. 37/1 et Fig. 38/1) dans le rail (Fig. 37/4 et Fig. 38/4) du logement de la cassette, la barre (Fig. 38/3) devant s'insérer dans la rainure du rail avec les goupilles
7. Introduire le dispositif (Fig. 38/1) jusqu'à ce que le cliquet (Fig. 38/2) s'encliquette
8. Côté enrouleur, introduire le deuxième dispositif jusqu'à ce que le cliquet s'encliquette
9. Côté enrouleur, introduire le dispositif (Fig. 39/1) dans le rail (Fig. 39/4) du logement de la cassette, la barre (Fig. 39/3) devant s'insérer dans la rainure du rail avec les goupilles
10. Introduire le dispositif (Fig. 39/1) jusqu'à ce que le cliquet (Fig. 39/2) s'encliquette
11. Côté dérouleur, introduire le deuxième dispositif jusqu'à ce que le cliquet s'encliquette
12. Accrocher les crochets (Fig. 40/2) du dispositif de levage fourni (Fig. 40/1) dans les quatre éclisses (Fig. 40/4) de la cassette (Fig. 40/3)

! Attention - Endommagement de la cassette.

Un transport et un montage incorrects risquent d'endommager la cassette.

13. Transporter la cassette avec précaution avec la grue jusqu'à FoilStar et la poser en plaçant les bobines sur les dispositifs, tenir compte du côté enrouleur et du côté dérouleur
14. Répéter l'opération avec la deuxième cassette
15. Décrocher les crochets (Fig. 40/2) des éclisses (Fig. 40/4)
16. Placer le dispositif de levage à un endroit où il ne risque pas de gêner

▶ Nota

Avant d'insérer une cassette en position de travail, contrôler le graissage - voir le chapitre 12.11.5.

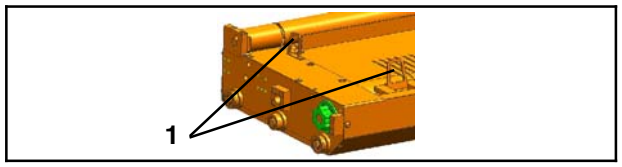

Fig. 41 Cassette avec éclisses sorties

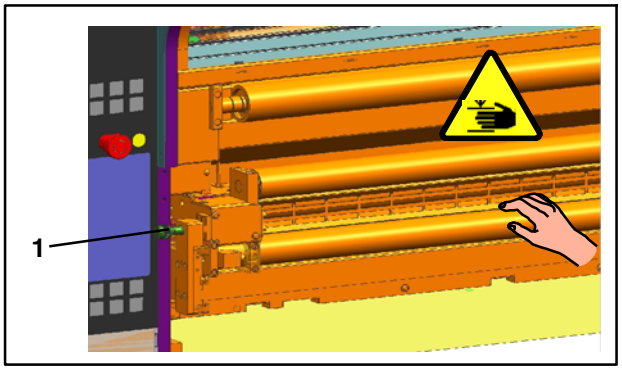

Fig. 42 Goujon d'arrêt côté dérouleur

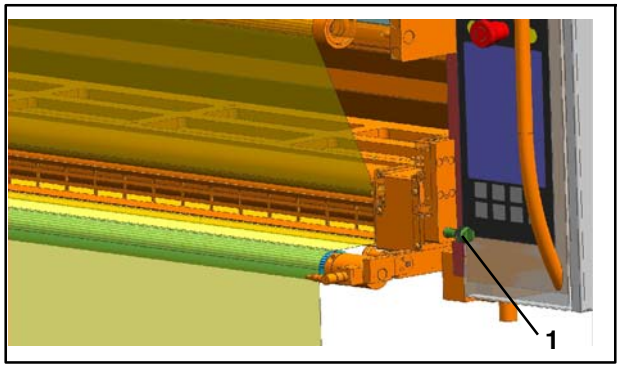

Fig. 43 Goujon d'arrêt côté enrouleur

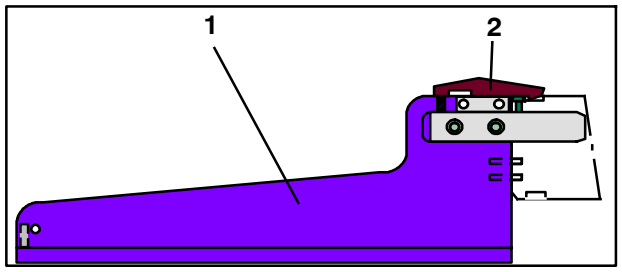

Fig. 44 Dispositif côté enrouleur

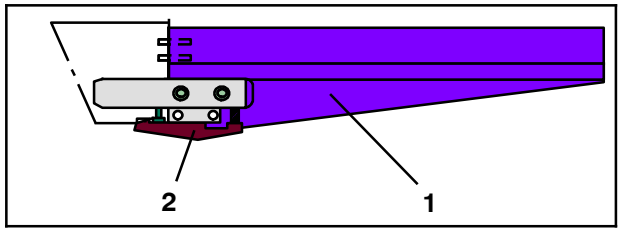

Fig. 45 Dispositif côté dérouleur

Attention - Endommagement des éclisses.

Lorsque la cassette est insérée, les éclisses non rentrées se heurtent à d'autres composants et sont endommagées.

17. Rabattre les éclisses (Fig. 41/1) vers l'intérieur des deux côtés

Avertissement - Risque de se coincer la main !

La main risque d'être coincée lorsque la cassette est insérée.
Faire glisser la cassette seulement en tenant l'avant de la cassette.

18. Insérer la cassette côté dérouleur jusqu'en butée en position de travail, en maintenant le goujon d'arrêt (Fig. 42/1) tiré et en le relâchant seulement lorsque la cassette se trouve en position de travail
19. Insérer la cassette côté enrouleur jusqu'en butée en position de travail, en maintenant le goujon d'arrêt (Fig. 43/1) tiré et en le relâchant seulement lorsque la cassette se trouve en position de travail, chercher le cas échéant la position de travail

▶ Nota

En position de travail, le goujon d'arrêt mécanique s'encliquette automatiquement et les commutateurs de proximité signalent "position de travail"

▶ Nota

Si les goujons d'arrêt mécaniques sont tirés, il n'est pas possible de les bloquer dans cette position.
Ils subissent toujours la contrainte d'un ressort.

20. Sur les dispositifs (Fig. 44/1 et Fig. 45/1), actionner les cliquets (Fig. 44/2 et Fig. 45/2) et extraire les dispositifs

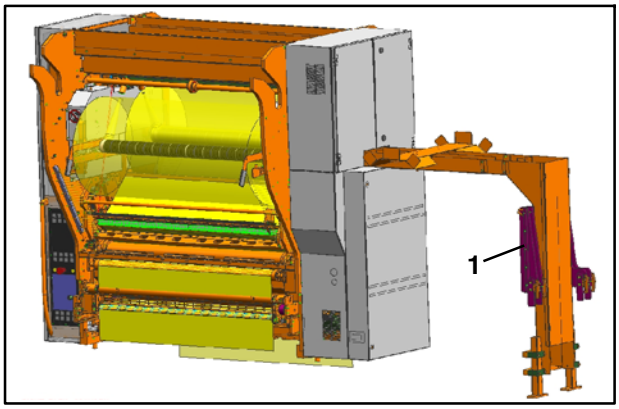

Fig. 46 FoilStar, vue du côté dérouleur

Fig. 47 Bouton tactile Cadenas

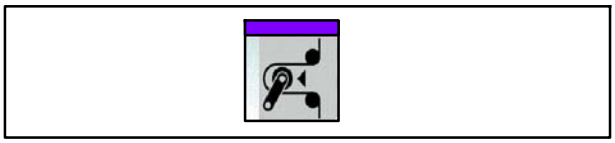

Fig. 48 Touche Enclencher/couper la tension de bande

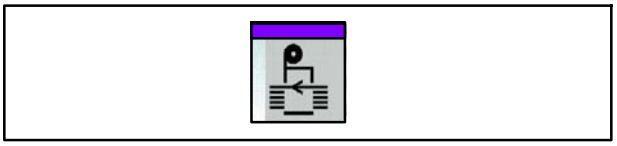

Fig. 49 Touche Mode couplé

21. Placer les dispositifs au niveau du support (Fig. 46/1)
22. Brancher la conduite pneumatique qui va jusqu'au rouleau de guidage pneumatique au raccord rapide
23. Débrancher les fiches des douilles d'arrêt et les insérer dans le capteur de mesure

▶ Nota

Verrouillage et embrayage ne sont possibles que si toutes les fiches respectives sont enfichées dans le capteur de mesure.

24. Effleurer le bouton tactile Cadenas (Fig. 47) au moins pendant deux secondes

- Le processus de verrouillage pneumatique des cassettes et le processus d'accouplement des servomoteurs sont lancés
- Les servomoteurs sont amenés en position de commande
- Les rouleaux danseurs se réfèrent au détecteur photoélectrique

25. Introduire la bande - voir le chapitre 12.7.2
26. Enclencher la tension de bande en appuyant sur la touche Enclencher/couper la tension de bande (Fig. 48) (si elle n'est pas déjà enclenchée)
27. Rendre FoilStar opérationnel en appuyant sur la touche Mode couplé (Fig. 49)

12.7.2 Introduire la bande de papier en mode de fonctionnement avec cadencement

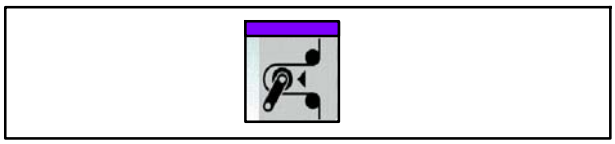

Fig. 50 Touche Enclencher/couper la tension de bande

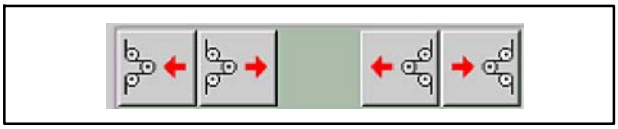

Fig. 51 Bouton tactile Rouleau danseur

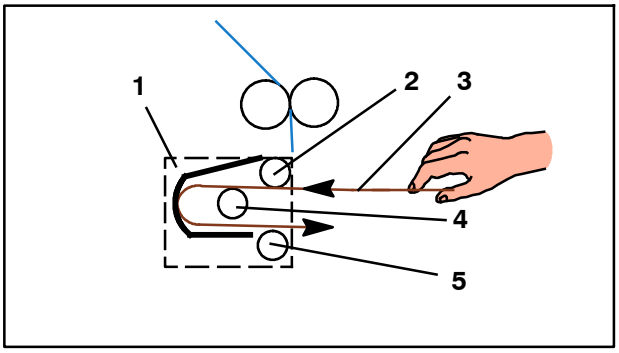

Fig. 52 Unité danseur côté dérouleur, représentation schématique

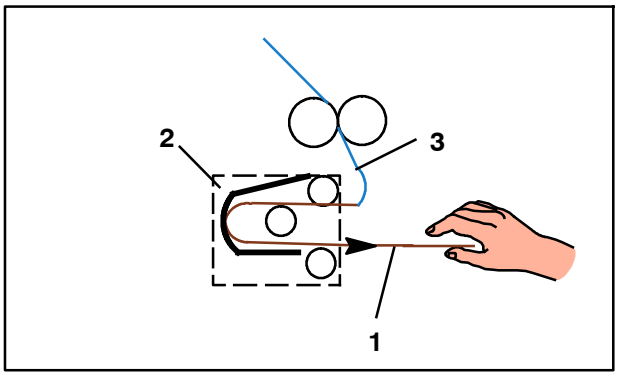

Fig. 53 Unité danseur côté dérouleur, représentation schématique

En mode de fonctionnement avec cadencement, la bande de papier doit passer dans les unités danseurs.

1. Appuyer sur la touche Enclencher/couper la tension de bande (Fig. 50) pour couper la tension de bande
2. Effleurer le bouton tactile Unité danseur respectif (Fig. 51) jusqu'à ce que, côté dérouleur et côté enrouleur, les rouleaux danseurs se trouvent en position centrale
3. Côté dérouleur, introduire la bande jusqu'à l'unité danseur (Fig. 52/1) - pour l'introduction de la bande, voir les Instructions d'utilisation de FoilStar
4. Introduire la barrette en plastique souple (Fig. 52/3) fournie sous le rouleau de guidage (Fig. 52/2)
5. Continuer d'insérer la barrette en plastique sur le rouleau danseur (Fig. 52/4) jusqu'à ce que le rouleau de guidage (Fig. 52/5) soit visible
6. Coller le début de la bande (Fig. 53/3) à la barrette en plastique (Fig. 53/1) avec du ruban adhésif
7. Retirer avec précaution la barrette en plastique (Fig. 53/1) jusqu'à ce que la bande passe dans l'unité danseur (Fig. 53/2) et en sorte
8. Retirer la barrette en plastique de la bande

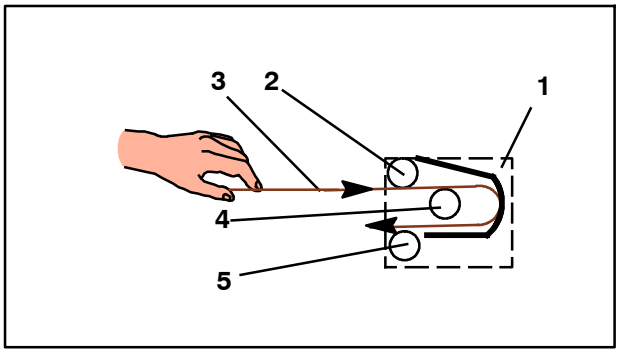

Fig. 54 Unité danseur côté enrouleur, représentation schématique

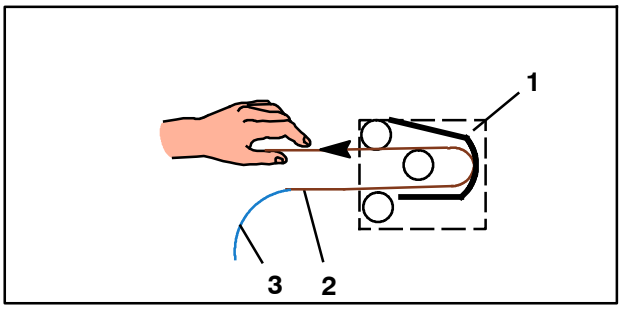

Fig. 55 Unité danseur côté enrouleur, représentation schématique

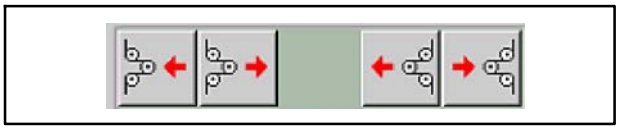

Fig. 56 Bouton tactile Rouleau danseur

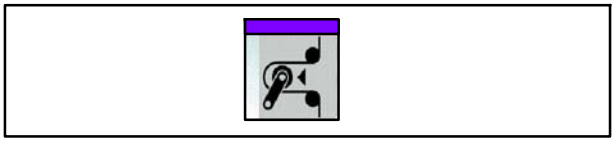

Fig. 57 Touche Enclencher/couper la tension de bande

9. Côté enrouleur, introduire la bande jusqu'à l'unité danseur (Fig. 54/1) - pour l'introduction de la bande, voir les Instructions d'utilisation de FoilStar
10. Introduire la barrette en plastique souple (Fig. 54/3) fournie sous le rouleau de guidage (Fig. 54/2)
11. Continuer d'insérer la barrette en plastique sur le rouleau danseur (Fig. 54/4) jusqu'à ce que le rouleau de guidage (Fig. 54/5) soit visible
12. Coller le début de la bande (Fig. 55/3) à la barrette en plastique (Fig. 55/2) avec du ruban adhésif
13. Retirer avec précaution la barrette en plastique (Fig. 55/2) jusqu'à ce que la bande passe dans l'unité danseur (Fig. 55/1) et en sorte
14. Retirer la barrette en plastique de la bande et la conserver
15. Coller la bande
16. Introduire complètement la bande - voir les Instructions d'utilisation de FoilStar
17. Appuyer sur la touche Enclencher/couper la tension de bande (Fig. 50) pour enclencher la tension de bande

12.7.3 Schéma d'introduction de la bande

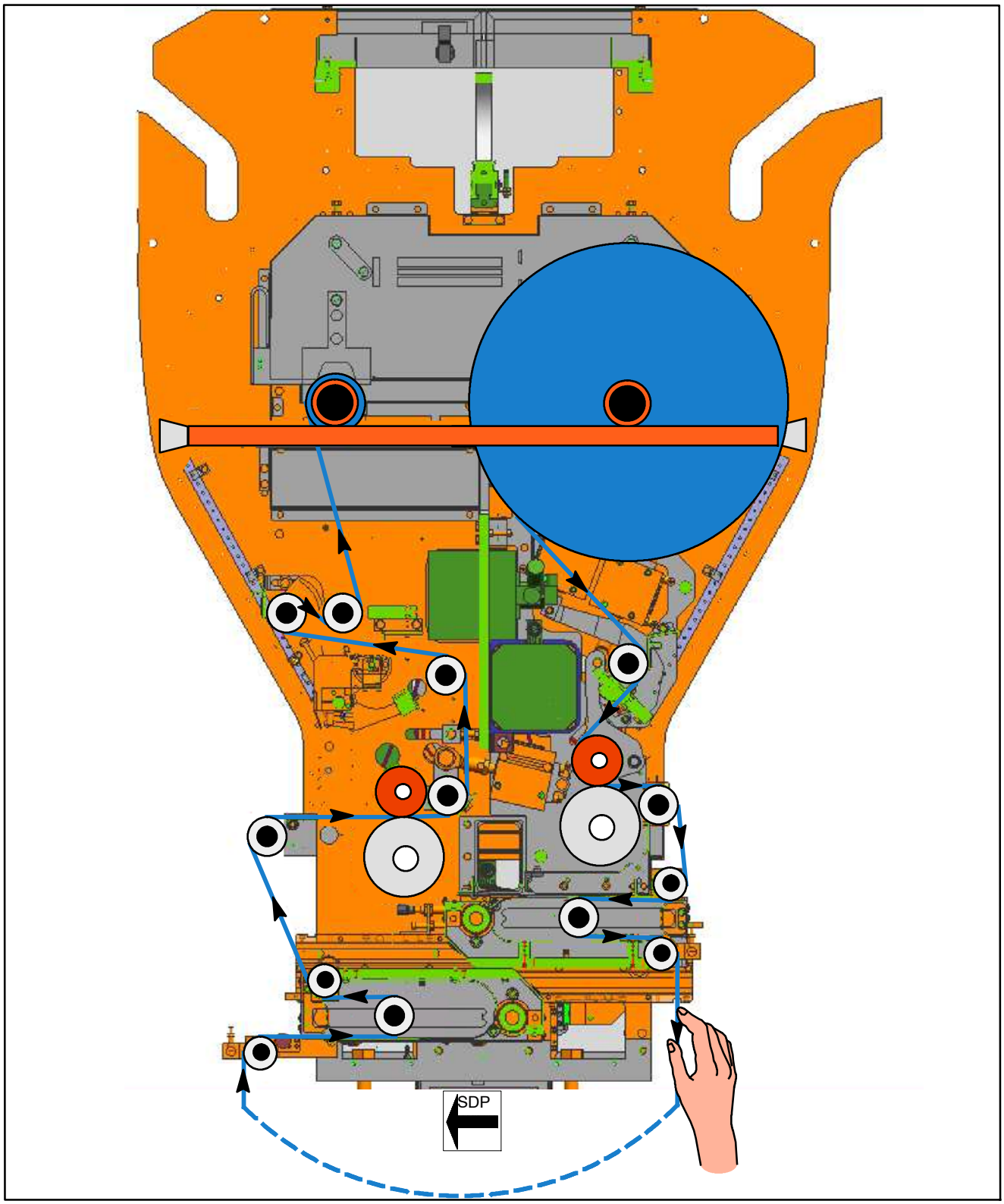

Fig. 58 Schéma d'introduction de la bande avec cadencement, vue du côté service

12.7.4 Passage en mode de fonctionnement sans cadencement, fonctionnement sans restriction

Fig. 59 Bouton tactile Unités danseur

Fig. 60 Touche Enclencher/couper la tension de bande

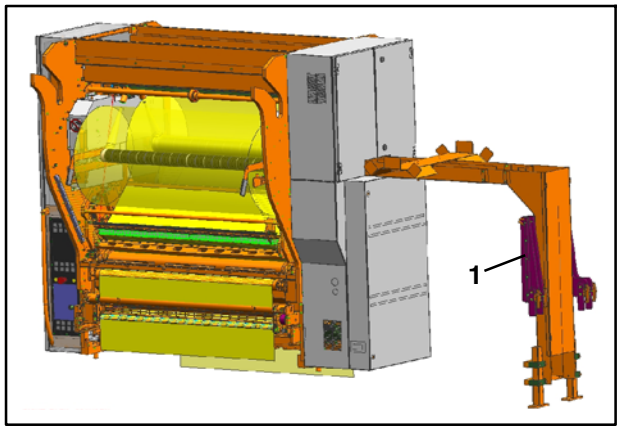

Fig. 61 FoilStar, vue du côté dérouleur

▶ Nota

En cas de mode de fonctionnement sans cadencement, soit les cassettes peuvent être déposées = fonctionnement sans restriction, soit les cassettes sont déplacées en position de repos = fonctionnement limité.

1. Couper la machine à imprimer
2. Effleurer le bouton tactile Unités danseurs (Fig. 59) et présélectionner le mode de fonctionnement sans cadencement (= bouton tactile représenté pas actionné)
3. Appuyer sur la touche Enclencher/couper la tension de bande (Fig. 60) pour couper la tension de bande
4. Couper la bande de papier
5. Retirer les dispositifs du support (Fig. 61/1)

▶ Nota

Les dispositifs ne peuvent pas être interchangés.
Chaque dispositif ne peut être installé que sur un côté.

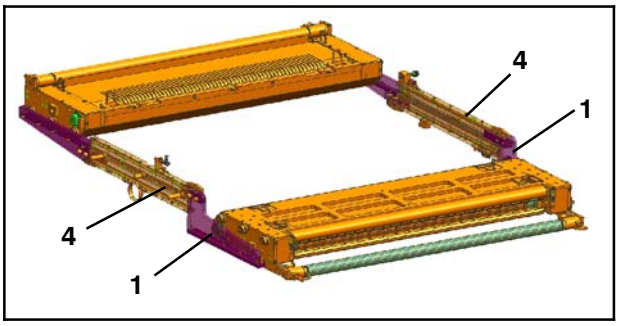

Fig. 62 Cassettes en position de dépose, vue du côté enrouleur

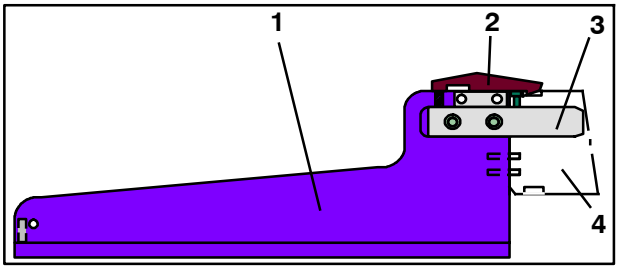

Fig. 63 Dispositif côté enrouleur

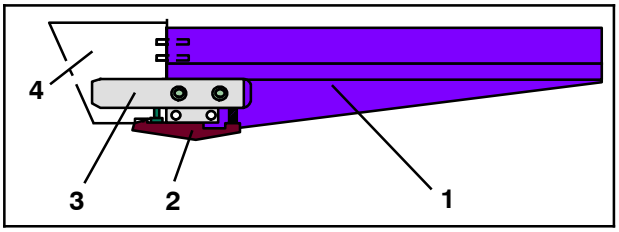

Fig. 64 Dispositif côté dérouleur

Fig. 65 Bouton tactile Cadenas

6. Côté enrouleur, introduire le dispositif (Fig. 62/1 et Fig. 63/1) dans le rail (Fig. 62/4 et Fig. 63/4) du logement de la cassette, la barre (Fig. 63/3) devant s'insérer dans la rainure du rail avec les goupilles
7. Introduire le dispositif (Fig. 63/1) jusqu'à ce que le cliquet (Fig. 63/2) s'encliquette
8. Côté enrouleur, introduire le deuxième dispositif jusqu'à ce que le cliquet s'encliquette
9. Côté dérouleur, introduire le dispositif (Fig. 64/1) dans le rail (Fig. 64/4) du logement de la cassette, la barre (Fig. 64/3) devant s'insérer dans la rainure du rail avec les goupilles
10. Introduire le dispositif (Fig. 64/1) jusqu'à ce que le cliquet (Fig. 64/2) s'encliquette
11. Côté dérouleur, introduire le deuxième dispositif jusqu'à ce que le cliquet s'encliquette
12. Débrancher la conduite pneumatique qui va jusqu'au rouleau de guidage pneumatique du raccord rapide
13. Débrancher les fiches des capteurs de mesure et les insérer dans les douilles d'arrêt

▶ Nota

Déverrouillage et désembrayage ne sont possibles que si toutes les fiches respectives sont enfichées dans les douilles d'arrêt.

14. Effleurer le bouton tactile Cadenas (Fig. 65) au moins pendant deux secondes

- Le processus de déverrouillage pneumatique des cassettes et le processus de désaccouplement des servomoteurs sont lancés

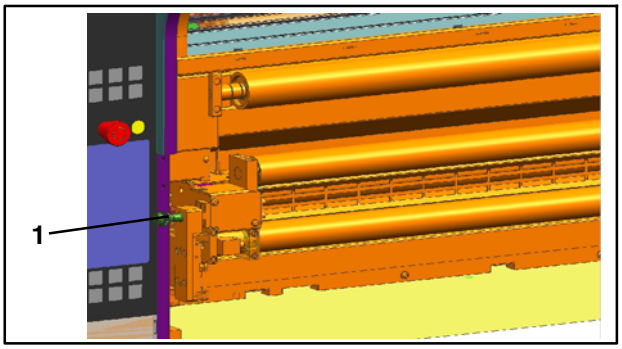

Fig. 66 Goujon d'arrêt côté dérouleur

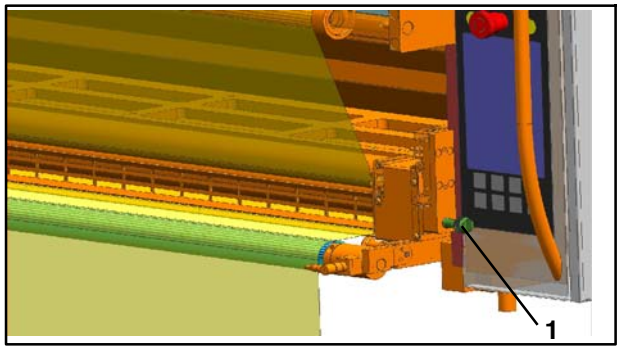

Fig. 67 Goujon d'arrêt côté enrouleur

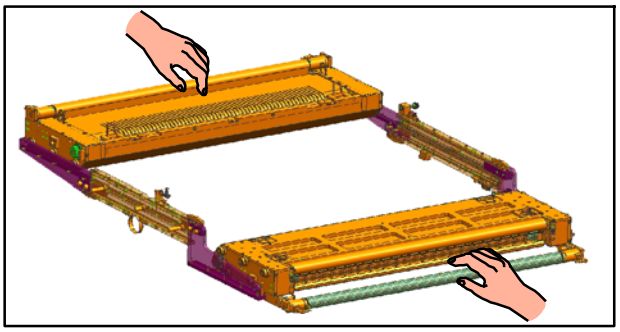

Fig. 68 Cassettes en position de dépose, vue du côté enrouleur

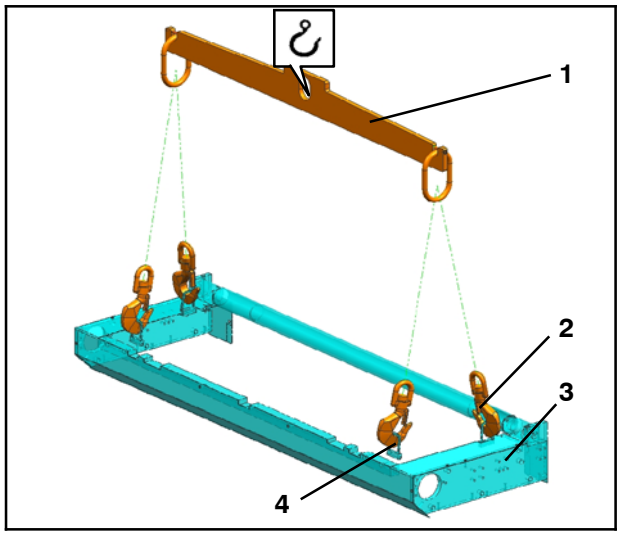

Fig. 69 Dispositif de levage avec cassette accrochée

15. Côté dérouleur, tirer le goujon d'arrêt mécanique (Fig. 66/1) et tirer la cassette en position de dépose (Fig. 68)

▶ Nota

Si les goujons d'arrêt mécaniques sont tirés, il n'est pas possible de les bloquer dans cette position.
Ils subissent toujours la contrainte d'un ressort.

▶ Nota

Si les dispositifs sont utilisés, le passage du groupe d'impression est en partie bloqué. L'opérateur se trouve au niveau le plus haut et doit tirer la cassette vers un des côtés.

16. Côté enrouleur, tirer le goujon d'arrêt mécanique (Fig. 67/1) et tirer la cassette en position de dépose (Fig. 68)
17. Accrocher les crochets (Fig. 69/2) du dispositif de levage fourni (Fig. 69/1) dans les quatre éclisses (Fig. 69/4) de la cassette (Fig. 69/3)

! Attention - Endommagement de la cassette.

Un transport et une dépose incorrects risquent d'endommager la cassette.

18. Transporter la cassette avec la grue à un endroit approprié avec précaution
19. Répéter l'opération avec la deuxième cassette
20. Décrocher les crochets (Fig. 69/2) des éclisses (Fig. 69/4)

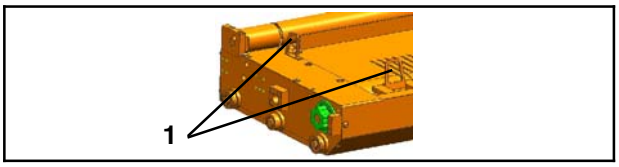

Fig. 70 Cassette avec éclisses sorties

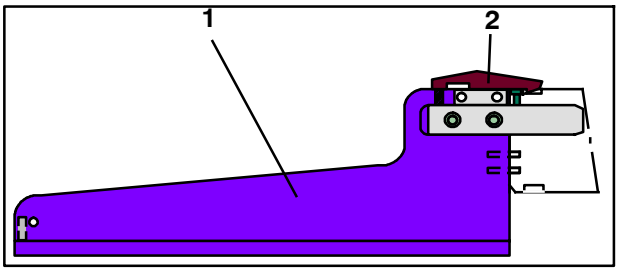

Fig. 71 Dispositif côté enrouleur

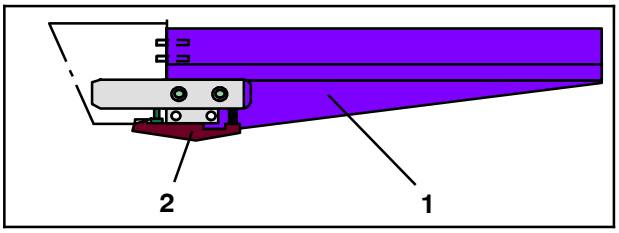

Fig. 72 Dispositif côté dérouleur

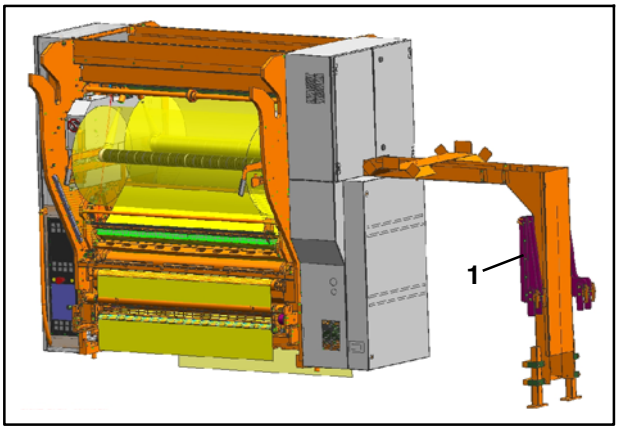

Fig. 73 FoilStar, vue du côté dérouleur

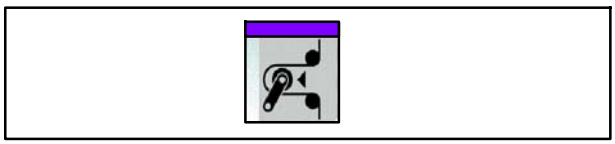

Fig. 74 Touche Enclencher/couper la tension de bande

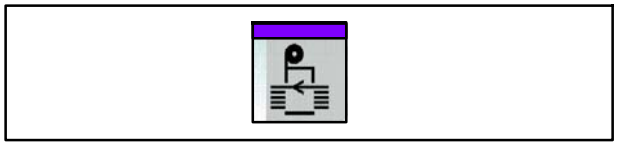

Fig. 75 Touche Mode couplé

! Attention - Endommagement des éclisses.

Lorsque la cassette est insérée, les éclisses non rentrées se heurtent à d'autres composants et sont endommagées.

21. Rabattre les éclisses (Fig. 70/1) vers l'intérieur des deux côtés
22. Sur les dispositifs (Fig. 71/1 et Fig. 72/1), actionner les cliquets (Fig. 71/2 et Fig. 72/2) et extraire les dispositifs
23. Placer les dispositifs au niveau du support (Fig. 73/1)
24. Introduire la bande - voir le chapitre 12.7.2
25. Appuyer sur la touche Enclencher/couper la tension de bande (Fig. 74) pour enclencher la tension de bande
26. Rendre FoilStar opérationnel en appuyant sur la touche Mode couplé (Fig. 75)

12.7.5 Passage en mode de fonctionnement sans cadencement, fonctionnement limité

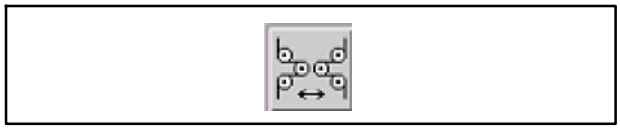

Fig. 76 Bouton tactile Unités danseur

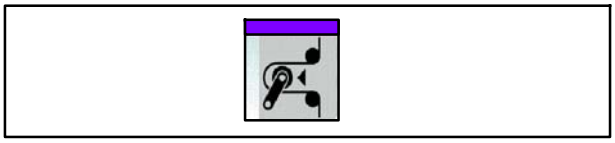

Fig. 77 Touche Enclencher/couper la tension de bande

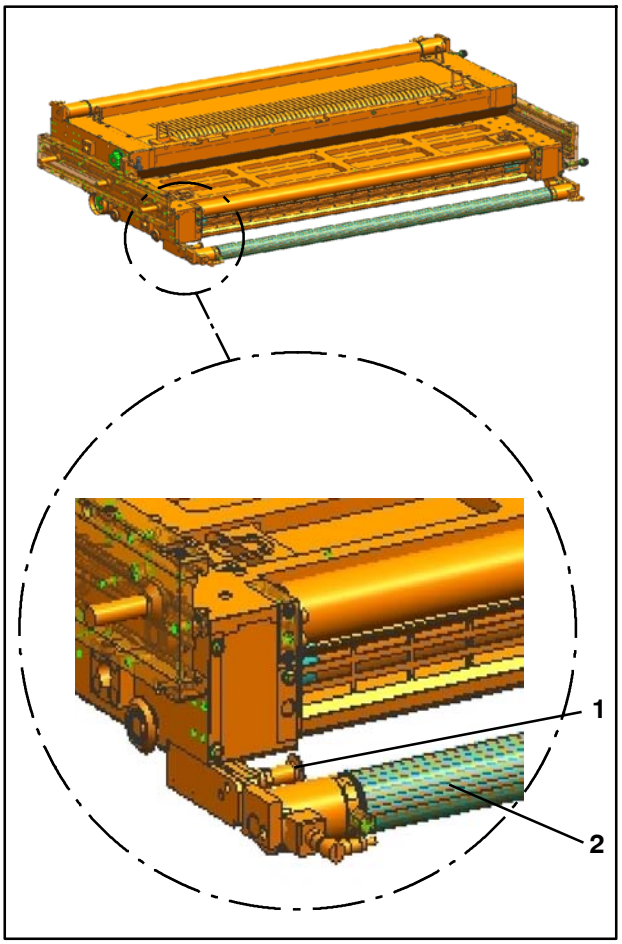

Fig. 78 Cassettes en position de travail, vue du côté enrouleur

▶ Nota

En cas de mode de fonctionnement sans cadencement, soit les cassettes peuvent être déposées = fonctionnement sans restriction, soit les cassettes sont déplacées en position de repos = fonctionnement limité.
En position de repos, le recouvrement des cylindres d'impression peut être ouvert.
L'accès au groupe d'impression est toutefois limité.

1. Couper la machine à imprimer
2. Effleurer le bouton tactile Unités danseurs (Fig. 59) et présélectionner le mode de fonctionnement sans cadencement (= bouton tactile représenté pas actionné)
3. Appuyer sur la touche Enclencher/couper la tension de bande (Fig. 77) pour couper la tension de bande
4. Couper la bande de papier
5. En fonction de la machine à imprimer, tirer le boulon d'arrêt (Fig. 78/1) côté entraînement et côté service et faire pivoter le rouleau de mesure (Fig. 78/2) vers le haut
6. Débrancher les fiches des capteurs de mesure et les insérer dans les douilles d'arrêt

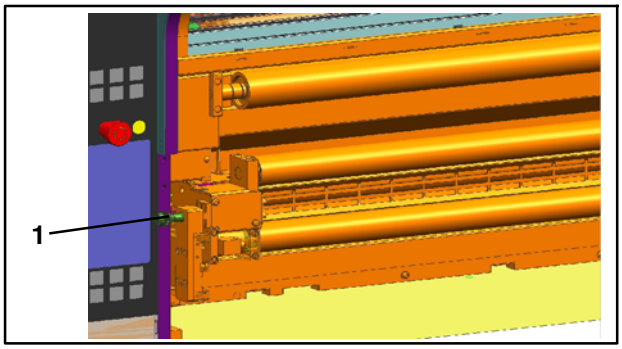

Fig. 79 Goujon d'arrêt côté dérouleur

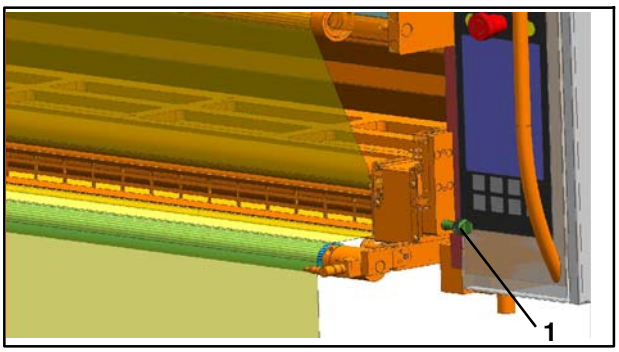

Fig. 80 Goujon d'arrêt côté enrouleur

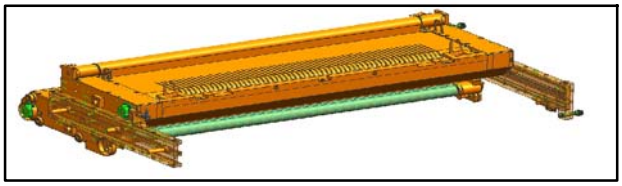

Fig. 81 Cassettes en position de repos, vue du côté enrouleur

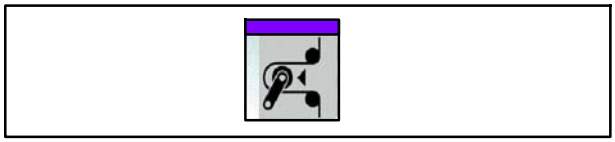

Fig. 82 Touche Enclencher/couper la tension de bande

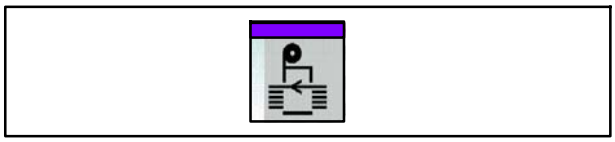

Fig. 83 Touche Mode couplé

7. Tirer les goujons d'arrêt mécaniques (Fig. 79/1 et Fig. 80/1) et décaler les cassettes en position de repos (Fig. 81)

▶ Nota

Si les goujons d'arrêt mécaniques sont tirés, il n'est pas possible de les bloquer dans cette position.
Ils subissent toujours la contrainte d'un ressort.

8. Introduire la bande - voir le chapitre 12.7.6
9. Coller la bande
10. Appuyer sur la touche Enclencher/couper la tension de bande (Fig. 82) pour enclencher la tension de bande
11. Rendre FoilStar opérationnel en appuyant sur la touche Mode couplé (Fig. 83)

12.7.6 Introduire la bande en mode de fonctionnement sans cadencement

Fig. 84 Touche Enclencher/couper la tension de bande

En mode de fonctionnement sans cadencement, la bande doit passer dans les unités danseurs.

1. Appuyer sur la touche Enclencher/couper la tension de bande (Fig. 84) pour couper la tension de bande
2. Coller la bande
3. Introduire la bande - voir les instructions d'utilisation de FoilStar
4. Appuyer sur la touche Enclencher/couper la tension de bande (Fig. 84) pour enclencher la tension de bande

▶ Nota

Si FoilStar est mis hors service, il n'est alors pas nécessaire d'introduire la bande ni de la coller.

12.7.7 Nettoyer le rouleau danseur côté enrouleur

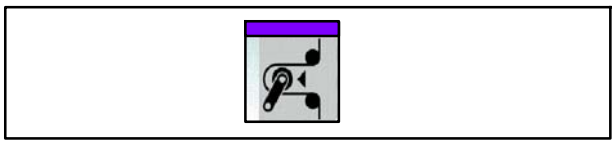

Fig. 85 Touche Enclencher/couper la tension de bande

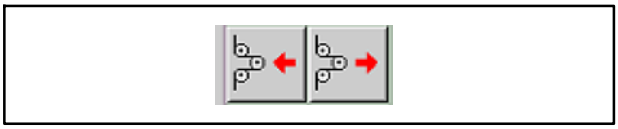

Fig. 86 Bouton tactile Rouleau danseur (côté enrouleur)

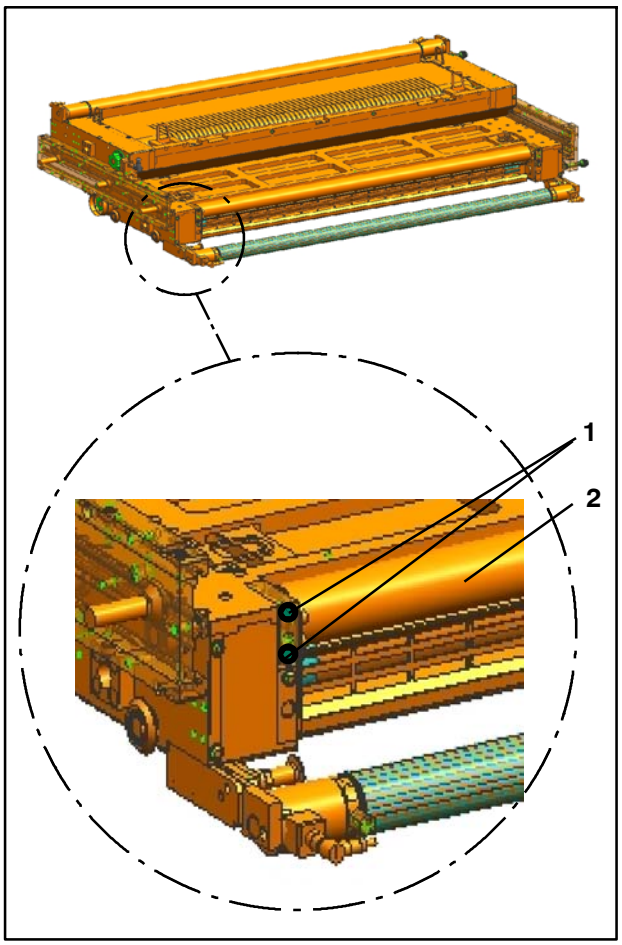

Fig. 87 Cassettes en position de travail, vue du côté enrouleur

1. Appuyer sur la touche Enclencher/couper la tension de bande (Fig. 85) pour couper la tension de bande
2. Le cas échéant, couper la bande
3. Effleurer le bouton tactile Rouleau danseur (Fig. 86) jusqu'à ce que les rouleaux danseurs soient bien accessibles côté enrouleur
4. Desserrer et retirer les vis (Fig. 87/1) du côté entraînement et du côté service.

   ▶ Nota

   Il n'est pas possible de perdre les vis.

5. Retirer le rouleau de guidage (Fig. 87/2) avec les cales et le dispositif de protection, le mettre de côté
6. Nettoyer le rouleau danseur
7. Insérer le rouleau de guidage (Fig. 87/2) avec les cales et le dispositif de protection
8. Visser et serrer à fond les vis (Fig. 87/1) du côté entraînement et du côté service
9. Effleurer le bouton tactile (Fig. 86) jusqu'à ce que le rouleau danseur soit en position centrale côté enrouleur
10. Le cas échéant, introduire la bande - voir le chapitre 12.7.2
11. Le cas échéant, coller la bande
12. Appuyer sur la touche Enclencher/couper la tension de bande (Fig. 85) pour enclencher la tension de bande

12.8 Incidents d'ordre mécanique ou autres, incidents pendant le service

Le tableau suivant contient une description des incidents pouvant survenir sans être signalés par un message d'incident sur l'écran.
La machine ne s'arrête pas automatiquement.

Incident	Cause	Remède	Nota
La bande se déchire	Résidus de colle sur le rouleau danseur ou le rouleau de guidage	• Nettoyer le rouleau danseur/rouleau de guidage	Pour le rouleau danseur, voir le chapitre 12.7.7

12.9 Incidents d'ordre électrique, incidents pendant le service

Le tableau suivant contient une description des incidents pouvant survenir et qui sont signalés par un message d'incident (numéro d'incident) sur l'écran.
La machine s'arrête automatiquement ou ne peut être enclenchée.
Les numéros d'incident doivent être acquittés après le dépannage !

▶ Nota

chap. = chapitre.
Éléments de commande él. = Éléments de commande électriques.

Message (numéro) d'incident	Remède	Nota
240 = Cassette (unité danseur) pas verrouillée	• Effleurer le bouton tactile Cadenas	Apparaît lorsque la tension de bande est enclenchée mais que le bouton tactile Cadenas n'a pas été effleuré au préalable - voir Utilisation/réglage
241 = Capteur de mesure pas en position de repos	• Enficher la fiche dans le capteur de mesure	Utilisation/réglage
312 = Incident vitesse de base mode pas à pas dépassée 1.J1	• Avertir le SAV de Heidelberg	
325 = Surveillance de la vitesse de rotation 10.J1- A6	• Avertir le SAV de Heidelberg	
345 = Surveillance de la vitesse de rotation 10.J1- A6	• Avertir le SAV de Heidelberg	
400 = Pas de confirmation KE marche 0.J1- A1- QUE	• Avertir le SAV de Heidelberg	
401 = Incident AMKAMAC PLC 0.J2- A100	• Avertir le SAV de Heidelberg	
402 = Incident SBM AMKAMAC 0.J2- A100	• Avertir le SAV de Heidelberg	
406 = SBM du module central KE 0.J2- A1- SBM	• Avertir le SAV de Heidelberg	
408 = Pas de signal en retour convertisseur de fréquence MARCHE 0.J2- A1- UE	• Avertir le SAV de Heidelberg	
409 = Pas de signal en retour convertisseur de fréquence ARRÊT 0.J2- A1- UE	• Avertir le SAV de Heidelberg	
410 = Incident autorisation du régulateur 1.J2- A2_BE1_RF	• Avertir le SAV de Heidelberg	

Message (numéro) d'incident	Remède	Nota
411 = Pas de confirmation autorisation d'étage final QES 1.J2- A1_QES	• Avertir le SAV de Heidelberg	
412 = Incident vitesse de base mode pas à pas dépassée 1.J2	• Avertir le SAV de Heidelberg	
414 = Surveillance du temps entraînement arrêt 1.J2	• Avertir le SAV de Heidelberg	
416 = Incident convertisseur de fréquence SBM (système prêt à fonctionner) 1.J2- A2_BA2_SBM	• Avertir le SAV de Heidelberg	
418 = Pas de signal en retour autorisation du régulateur MARCHE 1.J2- A2_BA1_QRF	• Avertir le SAV de Heidelberg	
419 = Pas de signal en retour autorisation du régulateur ARRÊT 1.J2- A2_BA1_QRF	• Avertir le SAV de Heidelberg	
420 = Incident autorisation du régulateur 15.J1- A2_BE1_RF	• Avertir le SAV de Heidelberg	
421 = Pas de confirmation autorisation d'étage final QES 15.J1- A1_QES	• Avertir le SAV de Heidelberg	
424 = Surveillance du temps entraînement arrêt 15.J1	• Avertir le SAV de Heidelberg	
426 = Incident convertisseur de fréquence SBM (système prêt à fonctionner) 15.J1- A2_BA2_SBM	• Avertir le SAV de Heidelberg	
428 = Pas de signal en retour autorisation du régulateur MARCHE 15.J1- A2_BA1_QRF	• Avertir le SAV de Heidelberg	
429 = Pas de signal en retour autorisation du régulateur ARRÊT 15.J1- A2_BA1_QRF	• Avertir le SAV de Heidelberg	
440 = Incident autorisation du régulateur 15.J2- A2_BE1_RF	• Avertir le SAV de Heidelberg	
441 = Pas de confirmation autorisation d'étage final QES 15.J2- A1_QES	• Avertir le SAV de Heidelberg	
444 = Surveillance du temps entraînement arrêt 15.J2	• Avertir le SAV de Heidelberg	
446 = Incident convertisseur de fréquence SBM (système prêt à fonctionner) 15.J2- A2_BA2_SBM	• Avertir le SAV de Heidelberg	

Message (numéro) d'incident	Remède	Nota
448 = Pas de signal en retour autorisation du régulateur MARCHE 15.J2- A2_BA1_QRF	• Avertir le SAV de Heidelberg	
449 = Pas de signal en retour autorisation du régulateur ARRÊT 15.J2- A2_BA1_QRF	• Avertir le SAV de Heidelberg	

12.10 Avertissements

Le tableau suivant contient une description des situations pouvant survenir et qui sont signalées par un message d'avertissement (numéro d'avertissement) sur l'écran.
La machine continue à fonctionner.
Les messages d'avertissement sont automatiquement acquittés après la suppression de l'incident.

Message (numéro) d'avertissement	Remarque	Chapitre
845 = Différence de diamètre trop importante sur le dérouleur	• La différence des diamètres des bobines dépasse 10 % > utiliser des bobines d'un diamètre équivalent	Utilisation/réglage
846 = Avertissement collure sur le dérouleur	• Le système a détecté une collure, la feuille avec la collure peut être retirée	Utilisation/réglage
855 = Différence de diamètre trop importante sur l'enrouleur	• La différence des diamètres des bobines dépasse 7 % > le pourcentage s'affiche sur fond rouge dans le masque, les témoins jaunes sur le FoilStar clignotent, l'opérateur doit décider s'il veut changer les bobines ou s'il veut continuer à travailler jusqu'à 10 % • La différence des diamètres des bobines dépasse 10 % > le pourcentage s'affiche sur fond rouge dans le masque, les témoins jaunes sur le FoilStar clignotent, un signal sonore retentit, information saisie dans le système des messages	Utilisation/réglage

12.11 Maintenance

Avertissement - Danger électrique !

Danger de mort dû aux pièces sous tension lors des opérations de maintenance.
Avant de commencer les opérations de maintenance, toujours mettre FoilStar hors tension au niveau de l'interrupteur principal et verrouiller l'installation pour empêcher une remise sous tension accidentelle.

Pour garantir la sécurité du fonctionnement, il est nécessaire d'effectuer régulièrement des travaux d'entretien et de contrôle (opérations de maintenance).
Ces travaux sont définis dans le calendrier de maintenance suivant, avec la périodicité correspondante.
Respectez pour tous les travaux les consignes de sécurité décrites au chapitre Sécurité.

Maintenir d'une manière générale l'intégralité de l'installation en parfait état de propreté.

▶ Nota

Pour éviter que les petites pièces ne puissent tomber dans la machine à imprimer, toujours recouvrir cette dernière avant de procéder à des travaux de réparation, des opérations de maintenance, etc.

Définition des périodicités de maintenance

Périodicité de maintenance	Période
I	quotidiennement
II	hebdomadairement
III	mensuellement
IV	semestriellement
V	annuellement

12.11.1 Calendrier de maintenance

N°	Composant	Opération de maintenance/ emplacement	Accessoires	Pièce de re-change néces-saire	Périodicité de maintenance				
					I	II	III	IV	V
1	Cadencement	Nettoyer le sous- ensemble de la poussière et autres dépôts.	Aspirateur/ chiffon sec et non pelucheux			X	X	X	X
		Côté service, nettoyer le détecteur photoélectrique au niveau du rail de chaque logement de cassette (au total deux détecteurs photoélectriques)	Chiffon sec et non pelucheux				X	X	X
		Vérifier l'étanchéité et l'état des conduites pneumatiques, les rem-placer si nécessaire		X			X	X	X
		Nettoyer les rouleaux en plastique renforcé par fibres de carbone (rouleaux à faible coefficient de friction) ▶ Nota En cas de fort encrassement, nettoyer le cas échéant les rouleaux en plastique renforcé par fibres de carbone plusieurs fois par semaine.	Produit nettoyant recom-mandé : eau chaude et éponge			X	X	X	X
		Vérifier la tension ainsi que l'usure de toutes les courroies dentées, les remplacer si nécessaire ▶ Nota Remplacement des courroies dentées et contrôle de la tension réservés au personnel HDM formé en conséquence.	Appareil de mesure/outils spéciaux	X				X	X

N°	Composant	Opération de maintenance/ emplacement	Accessoires	Pièce de re-change néces-saire	Périodicité de maintenance				
					I	II	III	IV	V
2	Cassette	Côté entraînement et côté service, graisser les guidages linéaires sur le rouleau danseur au niveau du graisseur (Fig. 88/1) ▶ Nota Utiliser 1 g de graisse pour chaque guidage linéaire en la dispersant en petites quantités et faire avancer le rouleau danseur entre les graissages. Trop de graisse est nuisible. Le graisseur peut se trouver sur le côté opposé. Pour le graissage, déposer la cassette.	Pompe à graisse/ cartouche de graisse AFG - graisse					X	X
		Contrôler le graissage des goujons d'arrêt, des goujons de verrouillage et du disque d'entraînement, le cas échéant les graisser - voir le chapitre 12.11.5 ▶ Nota Avant d'insérer une cassette en position de travail, contrôler le graissage.	Gleitmo 810 / pinceau			X	X	X	X

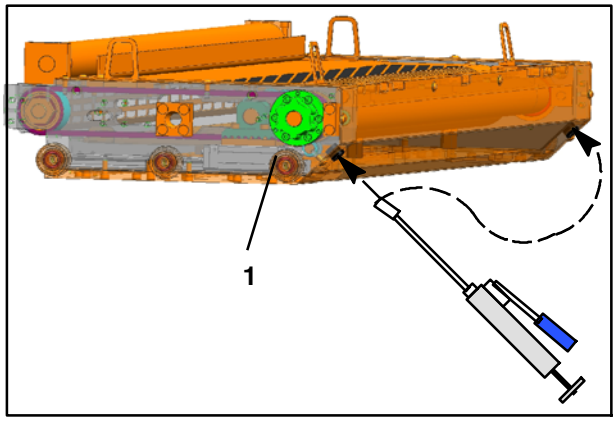

Fig. 88 Une cassette

N°	Composant	Opération de maintenance/ emplacement	Accessoires	Pièce de rechange nécessaire	Périodicité de maintenance				
					I	II	III	IV	V
4	Machine à imprimer	Nettoyer les rouleaux en plastique renforcé par fibres de carbone (rouleaux à faible coefficient de friction) ▶ Nota En cas de fort encrassement, nettoyer le cas échéant les rouleaux en plastique renforcé par fibres de carbone plusieurs fois par semaine.	Produit nettoyant recommandé : eau chaude et éponge			X	X	X	X
		Nettoyer le rouleau microporeux avec manchon en silicone ▶ Nota En cas de fort encrassement, nettoyer le cas échéant les rouleaux microporeux plusieurs fois par semaine.	Produit nettoyant recommandé : eau chaude et éponge			X	X	X	X
		Nettoyer les rouleaux microporeux ▶ Nota En cas de fort encrassement, nettoyer le cas échéant les rouleaux microporeux plusieurs fois par mois.	Produit nettoyant recommandé : Böttcherin Blau				X	X	X

12.11.2 Autres périodicités de maintenance

Nettoyer/changer tous les ans le filtre pour air comprimé vers le rouleau de guidage pneumatique. Dans un environnement poussiéreux, nettoyer/remplacer le filtre plus souvent que ce qui est indiqué dans les instructions d'utilisation.

▶ Nota

Pour les opérations de maintenance, voir les instructions d'utilisation du fabricant du filtre (réf. 64014109) au chapitre Pièces de sous- traitance.

12.11.3 Recommandations

Pour éviter toute immobilisation inutile de FoilStar, tenir compte des recommandations suivantes.

Les courroies dentées sont soumises à une usure naturelle.
C'est la raison pour laquelle il est recommandé de les remplacer tous les deux ans.
Cette recommandation est valable pour un travail en 3 équipes.
Cependant, si les courroies dentées sont excessivement allongées ou endommagées, elles doivent être immédiatement remplacées.
Travaux réservés au personnel HDM formé à cet effet.

12.11.4 Opérations de maintenance

Les périodicités et opérations de maintenance prescrites par le fabricant des pièces de sous- traitance filtre, capteur de force sont indiquées au chapitre Pièces de sous- traitance.

12.11.5 Graisser les goujons d'arrêt, les goujons de verrouillage et le disque d'entraînement

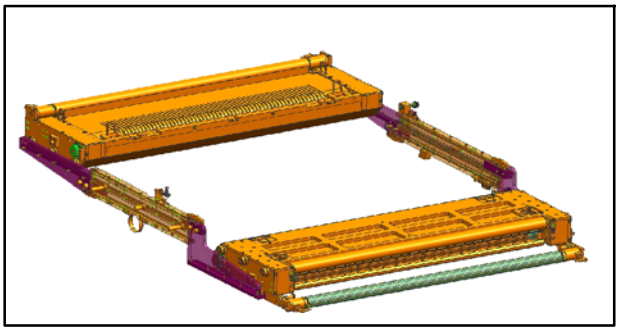

Fig. 89 Cassettes en position de dépose, vue du côté enrouleur

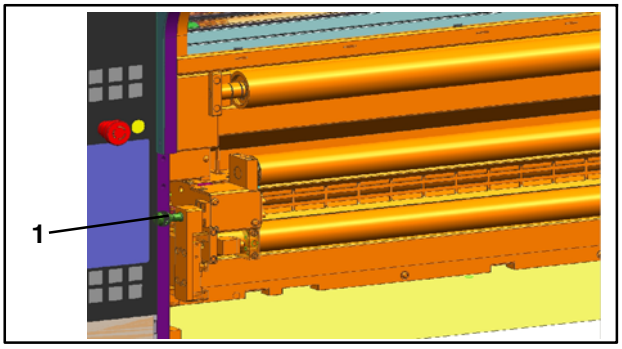

Fig. 90 Goujon d'arrêt côté dérouleur

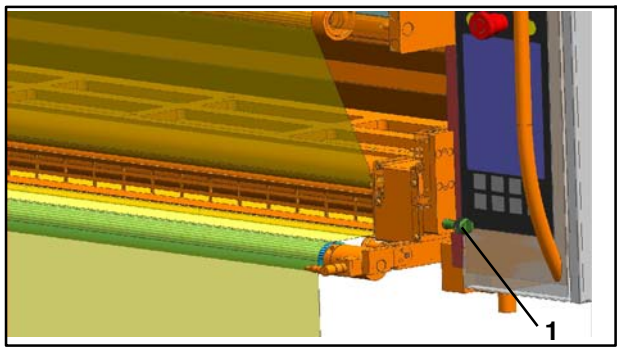

Fig. 91 Goujon d'arrêt côté enrouleur

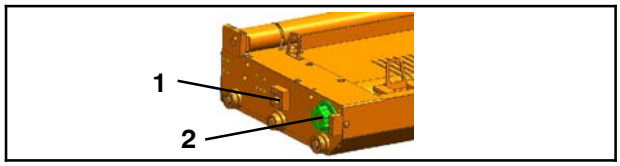

Fig. 92 Cassette

1. Tirer les cassettes Fig. 89) en position de dépose - voir le chapitre 12.7.4
2. Graisser les goujons d'arrêt (Fig. 90/1 et Fig. 91/1) avec Gleitmo 810
3. Graisser le trou de l'éclisse (Fig. 92/1) dans lequel le goujon de verrouillage pneumatique s'insère avec Gleitmo 810
4. Graisser le disque d'entraînement denté (Fig. 92/2) avec un peu de Gleitmo 810
5. Faire glisser les cassettes en position de travail

12.11.4 Opérations de maintenance

Les périodicités et opérations de maintenance prescrites par le fabricant des pièces de sous- traitance filtre, capteur de force sont indiquées au chapitre Pièces de sous- traitance.

12.11.5 Graisser les goujons d'arrêt, les goujons de verrouillage et le disque d'entraînement

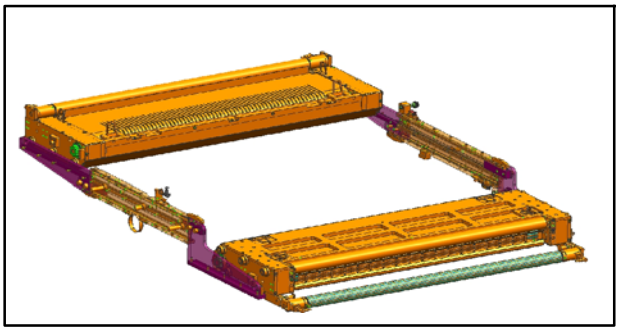

Fig. 89 Cassettes en position de dépose, vue du côté enrouleur

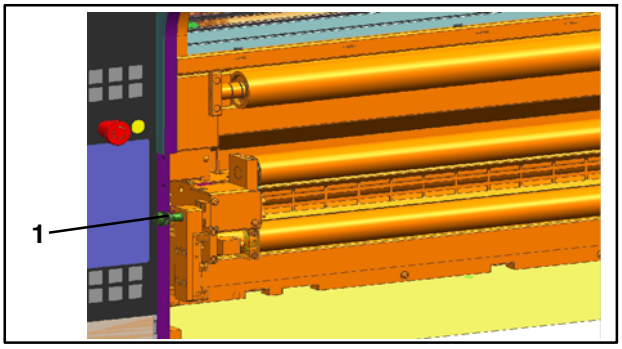

Fig. 90 Goujon d'arrêt côté dérouleur

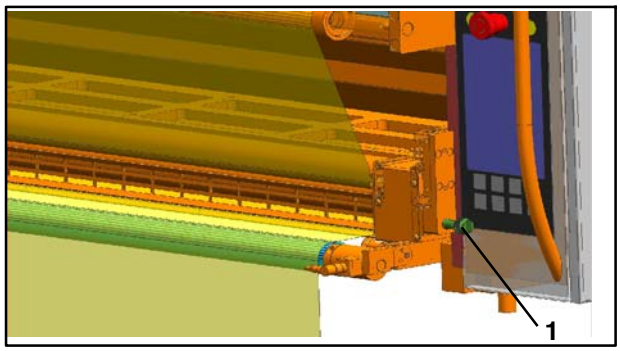

Fig. 91 Goujon d'arrêt côté enrouleur

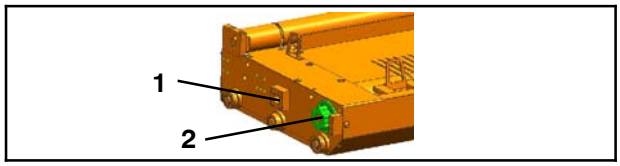

Fig. 92 Cassette

1. Tirer les cassettes Fig. 89) en position de dépose - voir le chapitre 12.7.4
2. Graisser les goujons d'arrêt (Fig. 90/1 et Fig. 91/1) avec Gleitmo 810
3. Graisser le trou de l'éclisse (Fig. 92/1) dans lequel le goujon de verrouillage pneumatique s'insère avec Gleitmo 810
4. Graisser le disque d'entraînement denté (Fig. 92/2) avec un peu de Gleitmo 810
5. Faire glisser les cassettes en position de travail

12.11.4 Opérations de maintenance

Les périodicités et opérations de maintenance prescrites par le fabricant des pièces de sous- traitance filtre, capteur de force sont indiquées au chapitre Pièces de sous- traitance.

12.11.5 Graisser les goujons d'arrêt, les goujons de verrouillage et le disque d'entraînement

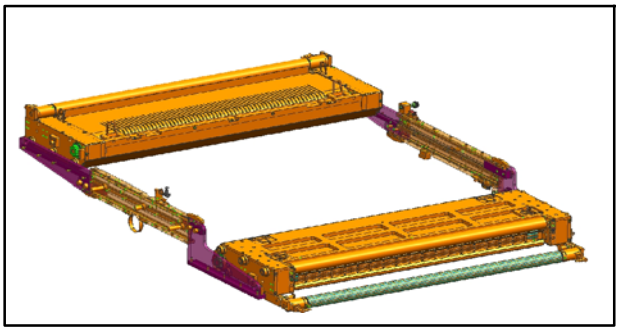

Fig. 89 Cassettes en position de dépose, vue du côté enrouleur

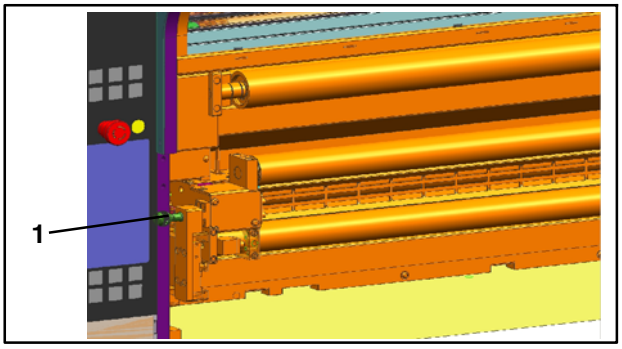

Fig. 90 Goujon d'arrêt côté dérouleur

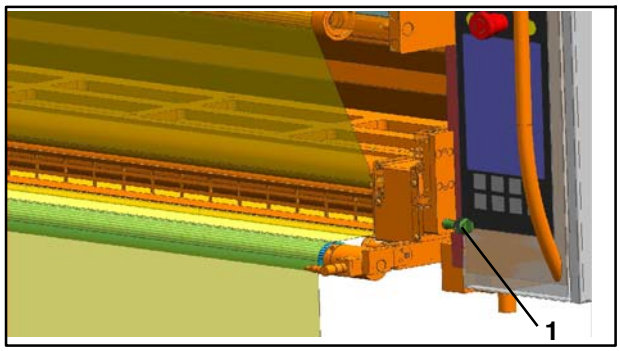

Fig. 91 Goujon d'arrêt côté enrouleur

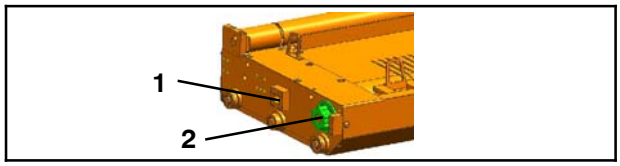

Fig. 92 Cassette

1. Tirer les cassettes Fig. 89) en position de dépose - voir le chapitre 12.7.4
2. Graisser les goujons d'arrêt (Fig. 90/1 et Fig. 91/1) avec Gleitmo 810
3. Graisser le trou de l'éclisse (Fig. 92/1) dans lequel le goujon de verrouillage pneumatique s'insère avec Gleitmo 810
4. Graisser le disque d'entraînement denté (Fig. 92/2) avec un peu de Gleitmo 810
5. Faire glisser les cassettes en position de travail

12.11.4 Opérations de maintenance

Les périodicités et opérations de maintenance prescrites par le fabricant des pièces de sous- traitance filtre, capteur de force sont indiquées au chapitre Pièces de sous- traitance.

12.11.5 Graisser les goujons d'arrêt, les goujons de verrouillage et le disque d'entraînement

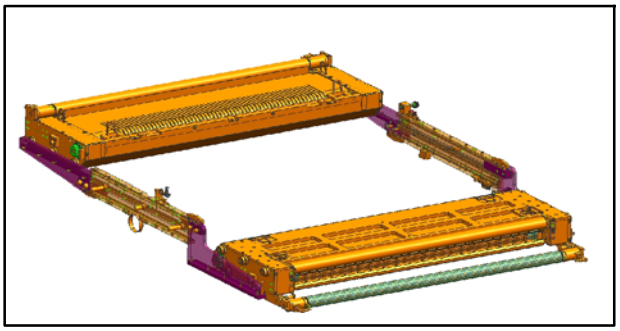

Fig. 89 Cassettes en position de dépose, vue du côté enrouleur

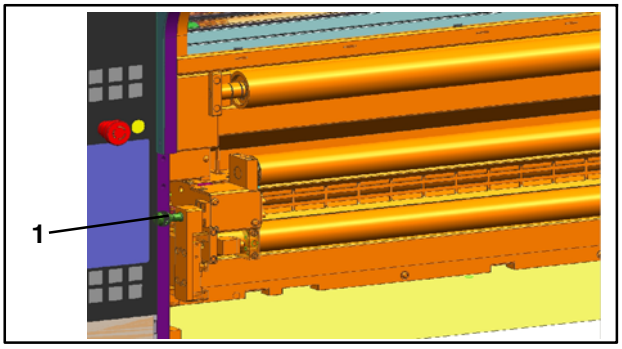

Fig. 90 Goujon d'arrêt côté dérouleur

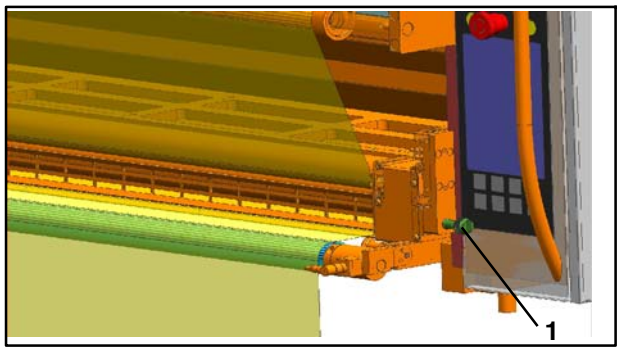

Fig. 91 Goujon d'arrêt côté enrouleur

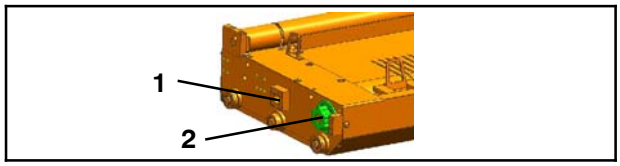

Fig. 92 Cassette

1. Tirer les cassettes Fig. 89) en position de dépose - voir le chapitre 12.7.4
2. Graisser les goujons d'arrêt (Fig. 90/1 et Fig. 91/1) avec Gleitmo 810
3. Graisser le trou de l'éclisse (Fig. 92/1) dans lequel le goujon de verrouillage pneumatique s'insère avec Gleitmo 810
4. Graisser le disque d'entraînement denté (Fig. 92/2) avec un peu de Gleitmo 810
5. Faire glisser les cassettes en position de travail

12.11.4 Opérations de maintenance

Les périodicités et opérations de maintenance prescrites par le fabricant des pièces de sous- traitance filtre, capteur de force sont indiquées au chapitre Pièces de sous- traitance.

12.11.5 Graisser les goujons d'arrêt, les goujons de verrouillage et le disque d'entraînement

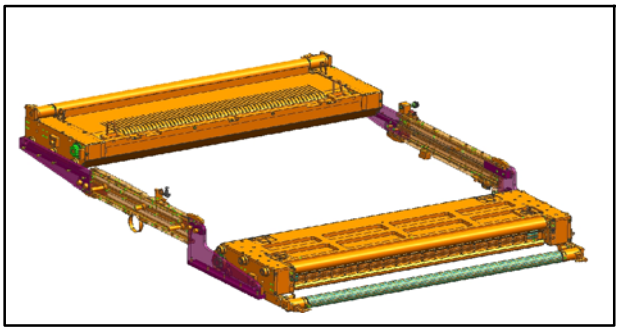

Fig. 89 Cassettes en position de dépose, vue du côté enrouleur

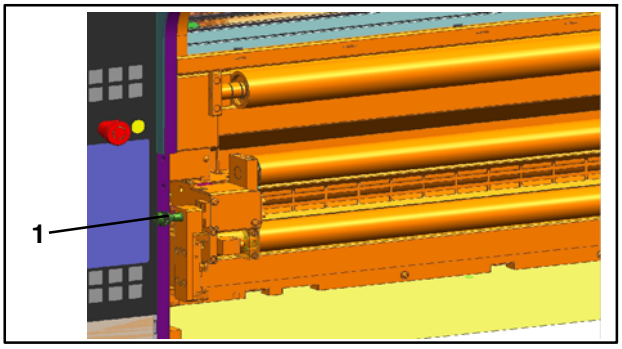

Fig. 90 Goujon d'arrêt côté dérouleur

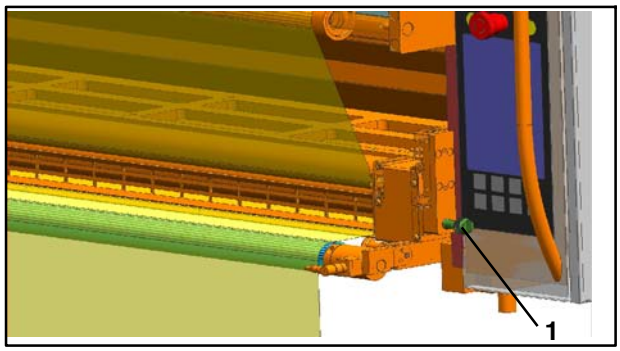

Fig. 91 Goujon d'arrêt côté enrouleur

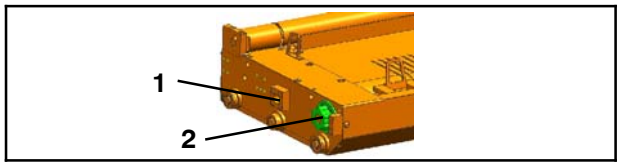

Fig. 92 Cassette

1. Tirer les cassettes Fig. 89) en position de dépose - voir le chapitre 12.7.4
2. Graisser les goujons d'arrêt (Fig. 90/1 et Fig. 91/1) avec Gleitmo 810
3. Graisser le trou de l'éclisse (Fig. 92/1) dans lequel le goujon de verrouillage pneumatique s'insère avec Gleitmo 810
4. Graisser le disque d'entraînement denté (Fig. 92/2) avec un peu de Gleitmo 810
5. Faire glisser les cassettes en position de travail

12.11.4 Opérations de maintenance

Les périodicités et opérations de maintenance prescrites par le fabricant des pièces de sous- traitance filtre, capteur de force sont indiquées au chapitre Pièces de sous- traitance.

12.11.5 Graisser les goujons d'arrêt, les goujons de verrouillage et le disque d'entraînement

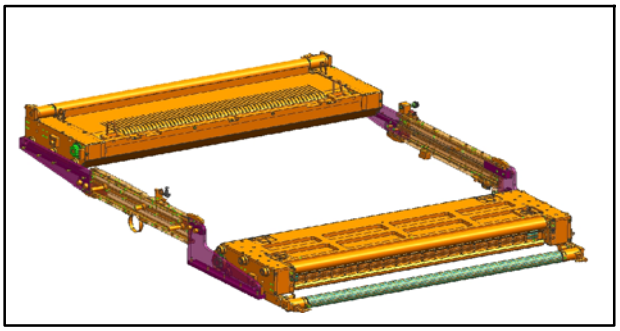

Fig. 89 Cassettes en position de dépose, vue du côté enrouleur

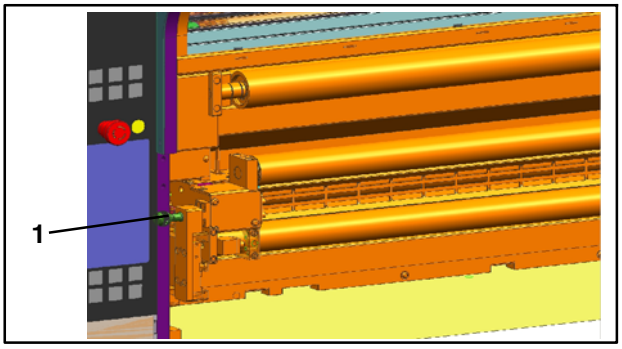

Fig. 90 Goujon d'arrêt côté dérouleur

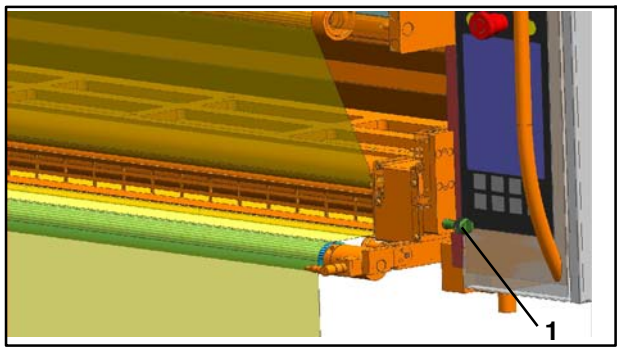

Fig. 91 Goujon d'arrêt côté enrouleur

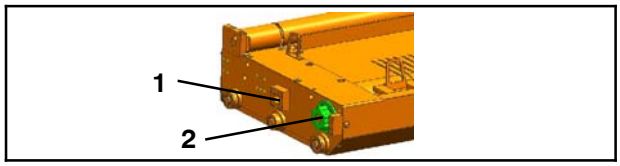

Fig. 92 Cassette

1. Tirer les cassettes Fig. 89) en position de dépose - voir le chapitre 12.7.4
2. Graisser les goujons d'arrêt (Fig. 90/1 et Fig. 91/1) avec Gleitmo 810
3. Graisser le trou de l'éclisse (Fig. 92/1) dans lequel le goujon de verrouillage pneumatique s'insère avec Gleitmo 810
4. Graisser le disque d'entraînement denté (Fig. 92/2) avec un peu de Gleitmo 810
5. Faire glisser les cassettes en position de travail

12.11.4 Opérations de maintenance

Les périodicités et opérations de maintenance prescrites par le fabricant des pièces de sous- traitance filtre, capteur de force sont indiquées au chapitre Pièces de sous- traitance.

12.11.5 Graisser les goujons d'arrêt, les goujons de verrouillage et le disque d'entraînement

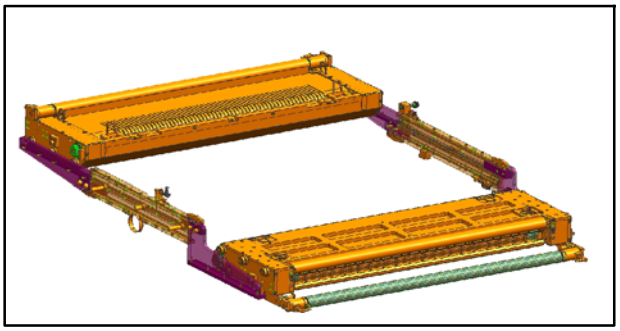

Fig. 89 Cassettes en position de dépose, vue du côté enrouleur

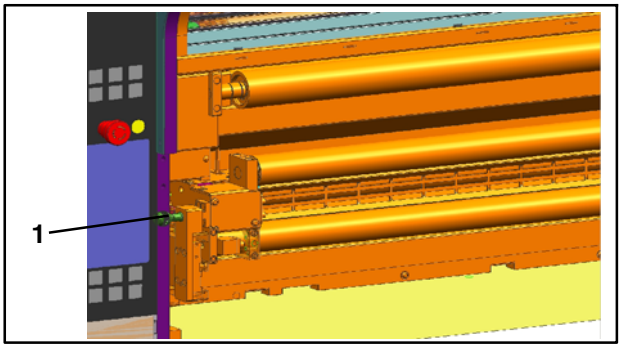

Fig. 90 Goujon d'arrêt côté dérouleur

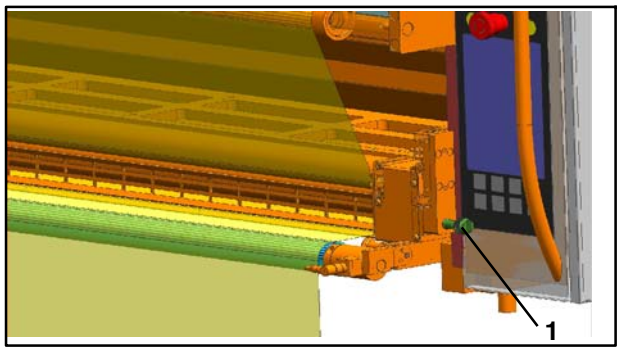

Fig. 91 Goujon d'arrêt côté enrouleur

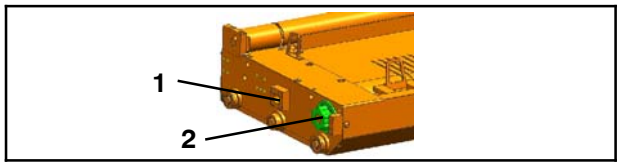

Fig. 92 Cassette

1. Tirer les cassettes Fig. 89) en position de dépose - voir le chapitre 12.7.4
2. Graisser les goujons d'arrêt (Fig. 90/1 et Fig. 91/1) avec Gleitmo 810
3. Graisser le trou de l'éclisse (Fig. 92/1) dans lequel le goujon de verrouillage pneumatique s'insère avec Gleitmo 810
4. Graisser le disque d'entraînement denté (Fig. 92/2) avec un peu de Gleitmo 810
5. Faire glisser les cassettes en position de travail

12.11.4 Opérations de maintenance

Les périodicités et opérations de maintenance prescrites par le fabricant des pièces de sous- traitance filtre, capteur de force sont indiquées au chapitre Pièces de sous- traitance.

12.11.5 Graisser les goujons d'arrêt, les goujons de verrouillage et le disque d'entraînement

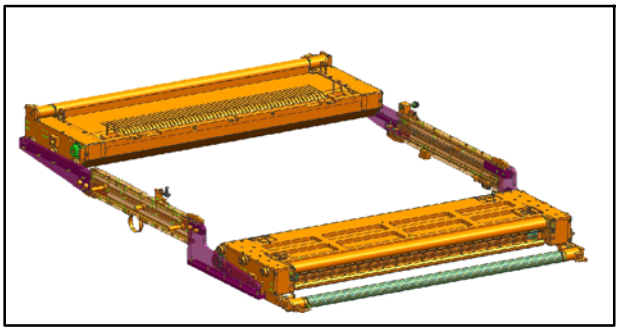

Fig. 89 Cassettes en position de dépose, vue du côté enrouleur

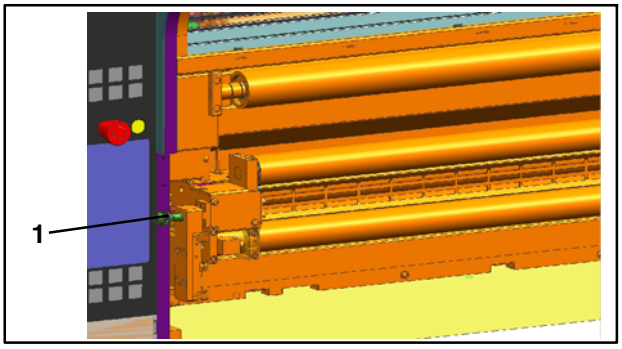

Fig. 90 Goujon d'arrêt côté dérouleur

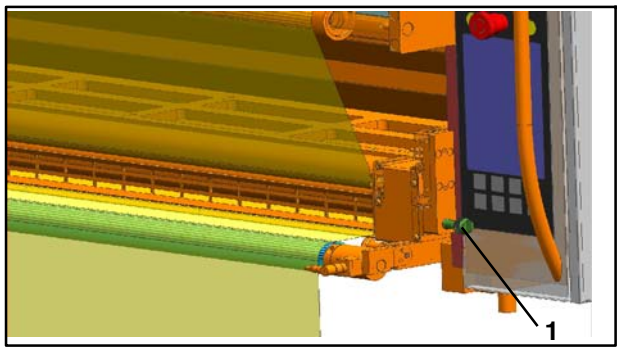

Fig. 91 Goujon d'arrêt côté enrouleur

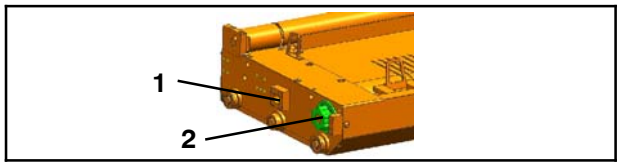

Fig. 92 Cassette

1. Tirer les cassettes Fig. 89) en position de dépose - voir le chapitre 12.7.4
2. Graisser les goujons d'arrêt (Fig. 90/1 et Fig. 91/1) avec Gleitmo 810
3. Graisser le trou de l'éclisse (Fig. 92/1) dans lequel le goujon de verrouillage pneumatique s'insère avec Gleitmo 810
4. Graisser le disque d'entraînement denté (Fig. 92/2) avec un peu de Gleitmo 810
5. Faire glisser les cassettes en position de travail

12.11.4 Opérations de maintenance

Les périodicités et opérations de maintenance prescrites par le fabricant des pièces de sous- traitance filtre, capteur de force sont indiquées au chapitre Pièces de sous- traitance.

12.11.5 Graisser les goujons d'arrêt, les goujons de verrouillage et le disque d'entraînement

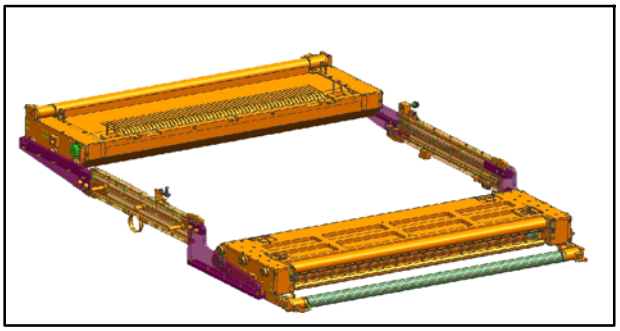

Fig. 89 Cassettes en position de dépose, vue du côté enrouleur

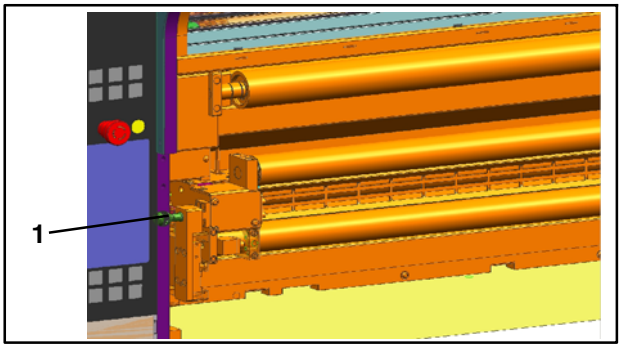

Fig. 90 Goujon d'arrêt côté dérouleur

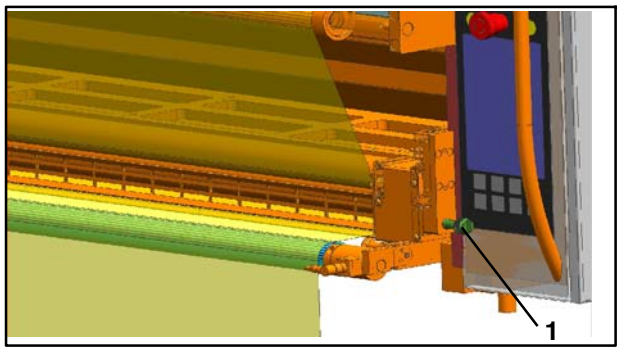

Fig. 91 Goujon d'arrêt côté enrouleur

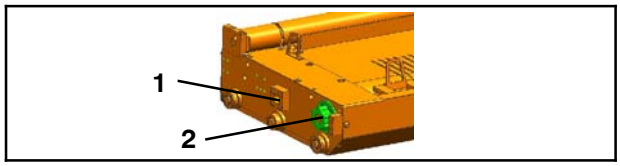

Fig. 92 Cassette

1. Tirer les cassettes Fig. 89) en position de dépose - voir le chapitre 12.7.4
2. Graisser les goujons d'arrêt (Fig. 90/1 et Fig. 91/1) avec Gleitmo 810
3. Graisser le trou de l'éclisse (Fig. 92/1) dans lequel le goujon de verrouillage pneumatique s'insère avec Gleitmo 810
4. Graisser le disque d'entraînement denté (Fig. 92/2) avec un peu de Gleitmo 810
5. Faire glisser les cassettes en position de travail

12.11.4 Opérations de maintenance

Les périodicités et opérations de maintenance prescrites par le fabricant des pièces de sous- traitance filtre, capteur de force sont indiquées au chapitre Pièces de sous- traitance.

12.11.5 Graisser les goujons d'arrêt, les goujons de verrouillage et le disque d'entraînement

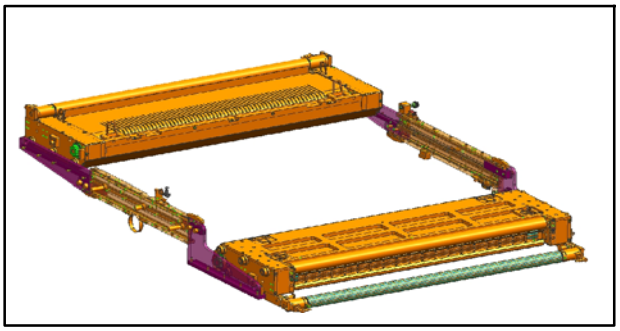

Fig. 89 Cassettes en position de dépose, vue du côté enrouleur

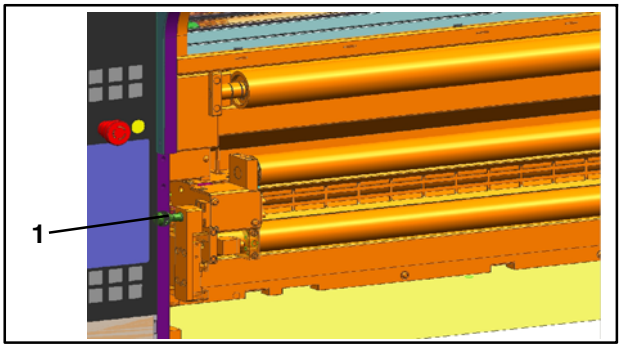

Fig. 90 Goujon d'arrêt côté dérouleur

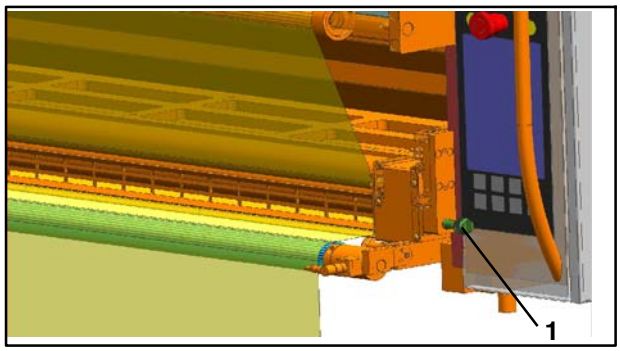

Fig. 91 Goujon d'arrêt côté enrouleur

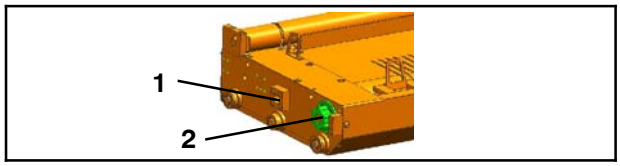

Fig. 92 Cassette

1. Tirer les cassettes Fig. 89) en position de dépose - voir le chapitre 12.7.4
2. Graisser les goujons d'arrêt (Fig. 90/1 et Fig. 91/1) avec Gleitmo 810
3. Graisser le trou de l'éclisse (Fig. 92/1) dans lequel le goujon de verrouillage pneumatique s'insère avec Gleitmo 810
4. Graisser le disque d'entraînement denté (Fig. 92/2) avec un peu de Gleitmo 810
5. Faire glisser les cassettes en position de travail

12.11.4 Opérations de maintenance

Les périodicités et opérations de maintenance prescrites par le fabricant des pièces de sous- traitance filtre, capteur de force sont indiquées au chapitre Pièces de sous- traitance.

12.11.5 Graisser les goujons d'arrêt, les goujons de verrouillage et le disque d'entraînement

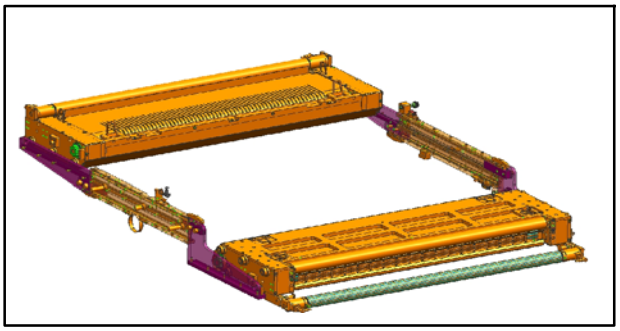

Fig. 89 Cassettes en position de dépose, vue du côté enrouleur

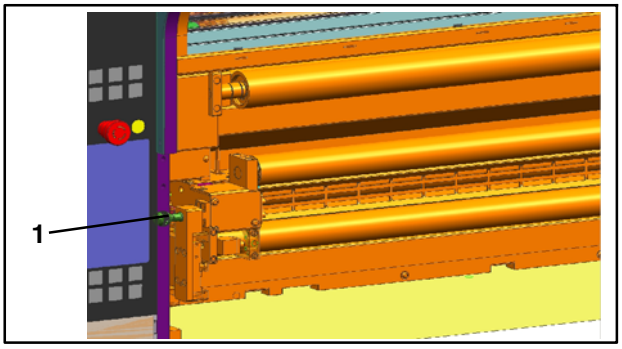

Fig. 90 Goujon d'arrêt côté dérouleur

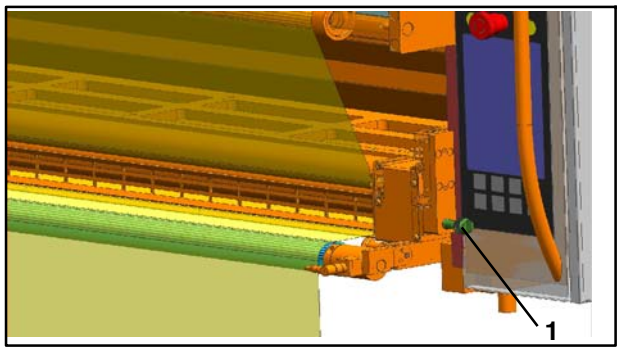

Fig. 91 Goujon d'arrêt côté enrouleur

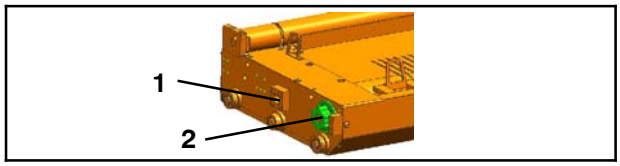

Fig. 92 Cassette

1. Tirer les cassettes Fig. 89) en position de dépose - voir le chapitre 12.7.4
2. Graisser les goujons d'arrêt (Fig. 90/1 et Fig. 91/1) avec Gleitmo 810
3. Graisser le trou de l'éclisse (Fig. 92/1) dans lequel le goujon de verrouillage pneumatique s'insère avec Gleitmo 810
4. Graisser le disque d'entraînement denté (Fig. 92/2) avec un peu de Gleitmo 810
5. Faire glisser les cassettes en position de travail

12.11.4 Opérations de maintenance

Les périodicités et opérations de maintenance prescrites par le fabricant des pièces de sous- traitance filtre, capteur de force sont indiquées au chapitre Pièces de sous- traitance.

12.11.5 Graisser les goujons d'arrêt, les goujons de verrouillage et le disque d'entraînement

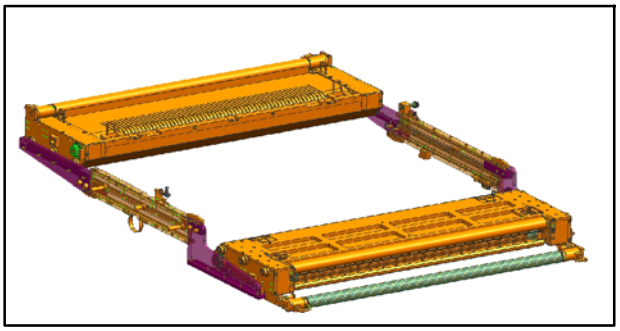

Fig. 89 Cassettes en position de dépose, vue du côté enrouleur

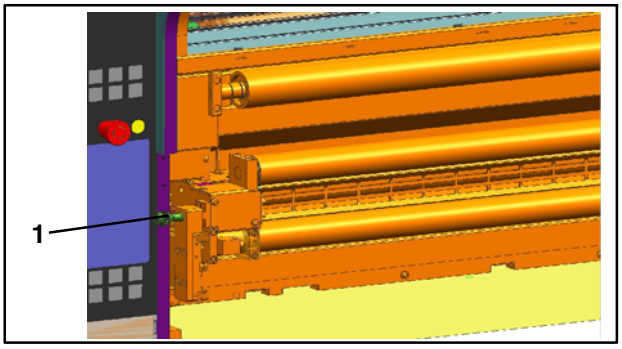

Fig. 90 Goujon d'arrêt côté dérouleur

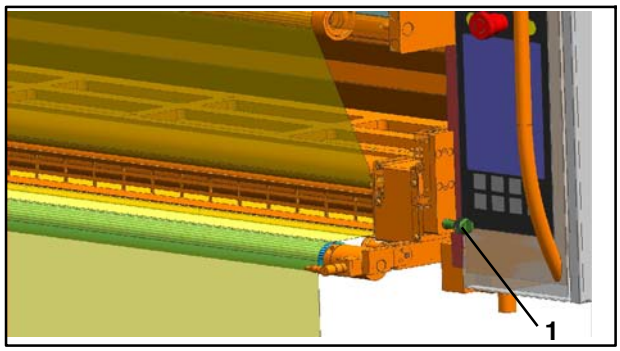

Fig. 91 Goujon d'arrêt côté enrouleur

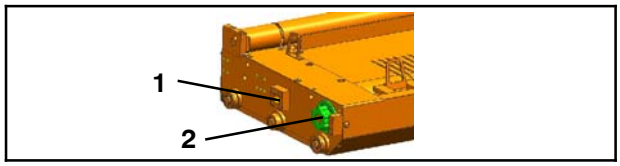

Fig. 92 Cassette

1. Tirer les cassettes Fig. 89) en position de dépose - voir le chapitre 12.7.4
2. Graisser les goujons d'arrêt (Fig. 90/1 et Fig. 91/1) avec Gleitmo 810
3. Graisser le trou de l'éclisse (Fig. 92/1) dans lequel le goujon de verrouillage pneumatique s'insère avec Gleitmo 810
4. Graisser le disque d'entraînement denté (Fig. 92/2) avec un peu de Gleitmo 810
5. Faire glisser les cassettes en position de travail

12.11.4 Opérations de maintenance

Les périodicités et opérations de maintenance prescrites par le fabricant des pièces de sous- traitance filtre, capteur de force sont indiquées au chapitre Pièces de sous- traitance.

12.11.5 Graisser les goujons d'arrêt, les goujons de verrouillage et le disque d'entraînement

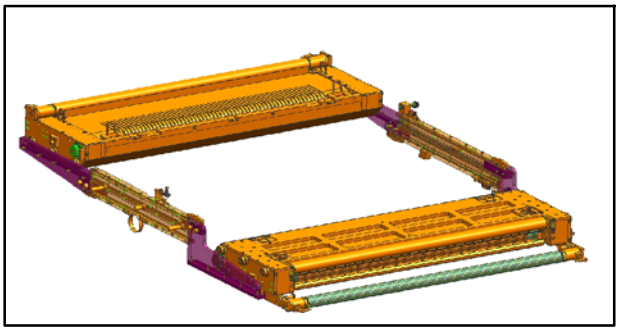

Fig. 89 Cassettes en position de dépose, vue du côté enrouleur

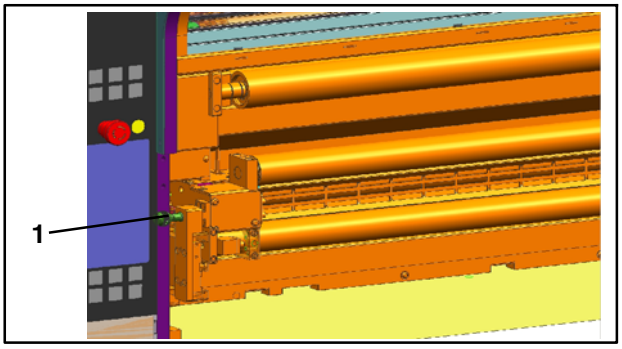

Fig. 90 Goujon d'arrêt côté dérouleur

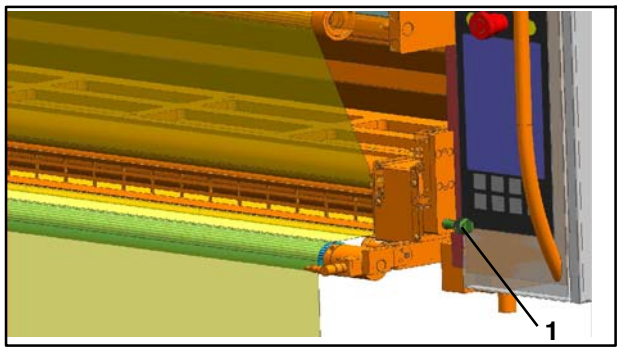

Fig. 91 Goujon d'arrêt côté enrouleur

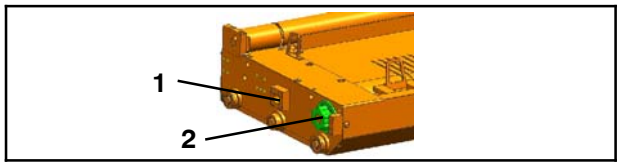

Fig. 92 Cassette

1. Tirer les cassettes Fig. 89) en position de dépose - voir le chapitre 12.7.4
2. Graisser les goujons d'arrêt (Fig. 90/1 et Fig. 91/1) avec Gleitmo 810
3. Graisser le trou de l'éclisse (Fig. 92/1) dans lequel le goujon de verrouillage pneumatique s'insère avec Gleitmo 810
4. Graisser le disque d'entraînement denté (Fig. 92/2) avec un peu de Gleitmo 810
5. Faire glisser les cassettes en position de travail

12.11.4 Opérations de maintenance

Les périodicités et opérations de maintenance prescrites par le fabricant des pièces de sous- traitance filtre, capteur de force sont indiquées au chapitre Pièces de sous- traitance.

12.11.5 Graisser les goujons d'arrêt, les goujons de verrouillage et le disque d'entraînement

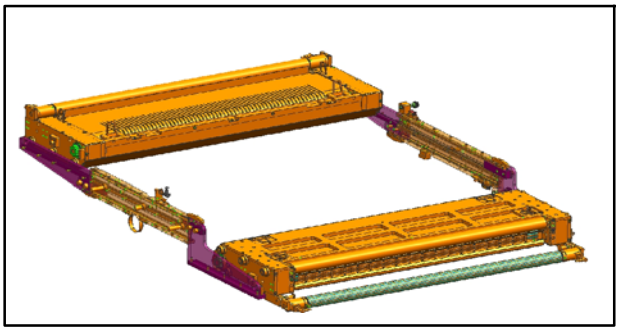

Fig. 89 Cassettes en position de dépose, vue du côté enrouleur

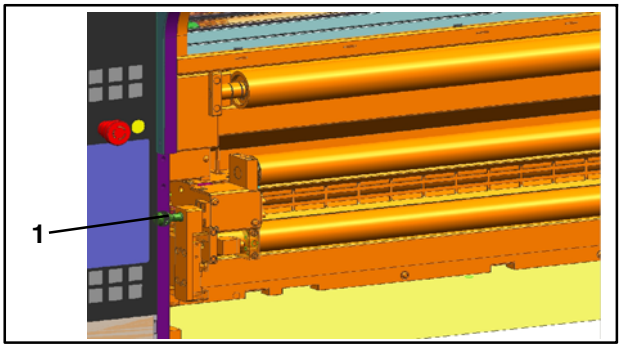

Fig. 90 Goujon d'arrêt côté dérouleur

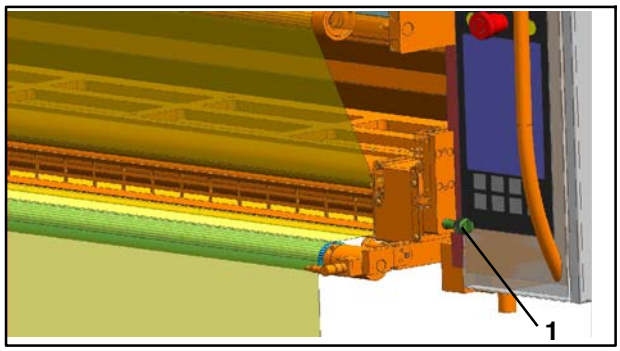

Fig. 91 Goujon d'arrêt côté enrouleur

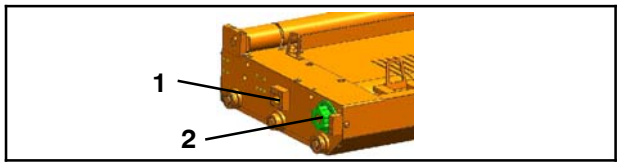

Fig. 92 Cassette

1. Tirer les cassettes Fig. 89) en position de dépose - voir le chapitre 12.7.4
2. Graisser les goujons d'arrêt (Fig. 90/1 et Fig. 91/1) avec Gleitmo 810
3. Graisser le trou de l'éclisse (Fig. 92/1) dans lequel le goujon de verrouillage pneumatique s'insère avec Gleitmo 810
4. Graisser le disque d'entraînement denté (Fig. 92/2) avec un peu de Gleitmo 810
5. Faire glisser les cassettes en position de travail

12.11.4 Opérations de maintenance

Les périodicités et opérations de maintenance prescrites par le fabricant des pièces de sous- traitance filtre, capteur de force sont indiquées au chapitre Pièces de sous- traitance.

12.11.5 Graisser les goujons d'arrêt, les goujons de verrouillage et le disque d'entraînement

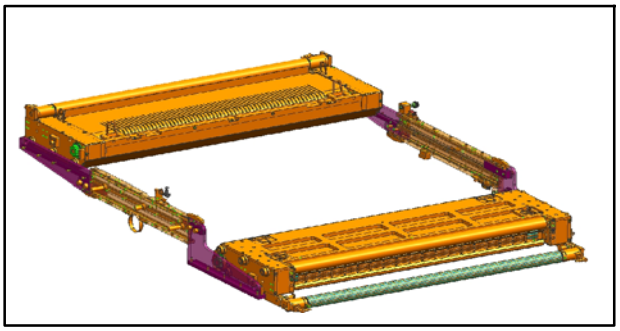

Fig. 89 Cassettes en position de dépose, vue du côté enrouleur

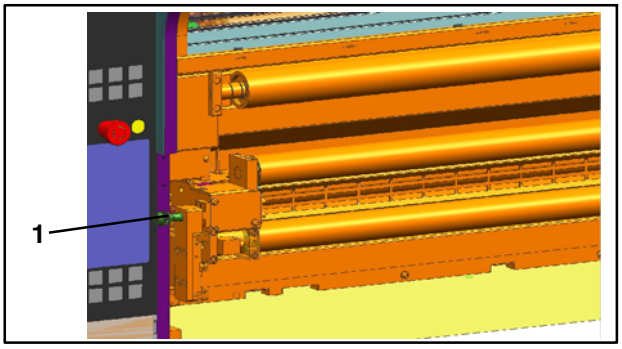

Fig. 90 Goujon d'arrêt côté dérouleur

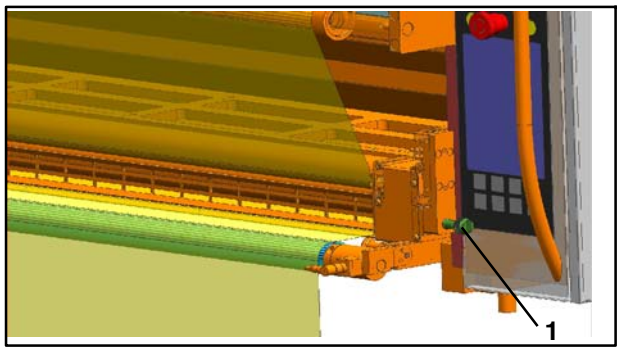

Fig. 91 Goujon d'arrêt côté enrouleur

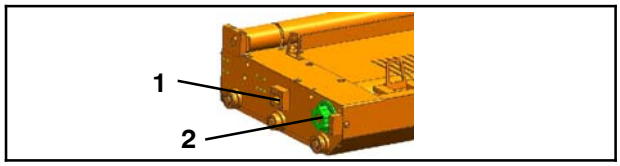

Fig. 92 Cassette

1. Tirer les cassettes Fig. 89) en position de dépose - voir le chapitre 12.7.4
2. Graisser les goujons d'arrêt (Fig. 90/1 et Fig. 91/1) avec Gleitmo 810
3. Graisser le trou de l'éclisse (Fig. 92/1) dans lequel le goujon de verrouillage pneumatique s'insère avec Gleitmo 810
4. Graisser le disque d'entraînement denté (Fig. 92/2) avec un peu de Gleitmo 810
5. Faire glisser les cassettes en position de travail

12.11.4 Opérations de maintenance

Les périodicités et opérations de maintenance prescrites par le fabricant des pièces de sous- traitance filtre, capteur de force sont indiquées au chapitre Pièces de sous- traitance.

12.11.5 Graisser les goujons d'arrêt, les goujons de verrouillage et le disque d'entraînement

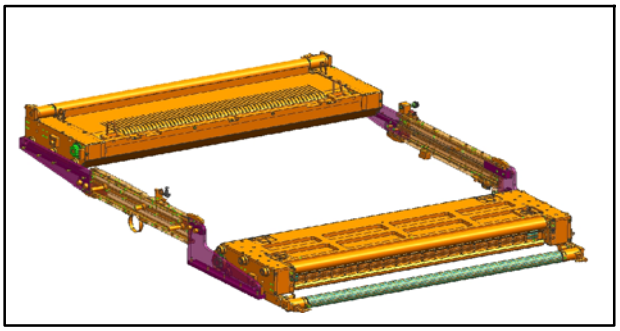

Fig. 89 Cassettes en position de dépose, vue du côté enrouleur

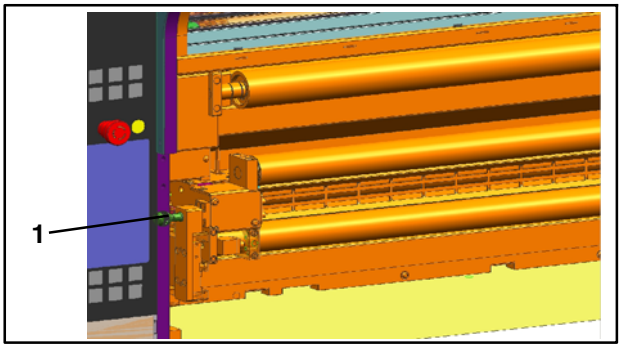

Fig. 90 Goujon d'arrêt côté dérouleur

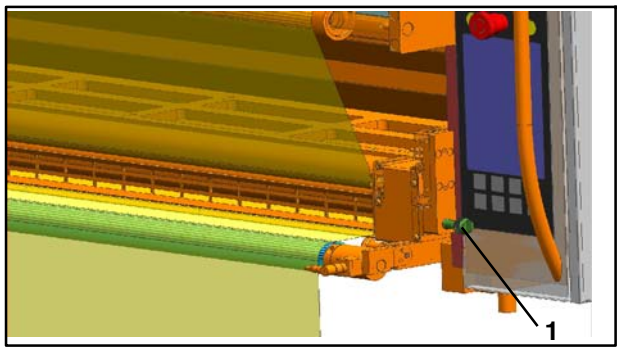

Fig. 91 Goujon d'arrêt côté enrouleur

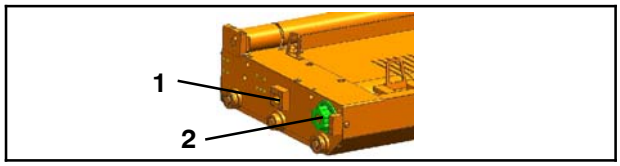

Fig. 92 Cassette

1. Tirer les cassettes Fig. 89) en position de dépose - voir le chapitre 12.7.4
2. Graisser les goujons d'arrêt (Fig. 90/1 et Fig. 91/1) avec Gleitmo 810
3. Graisser le trou de l'éclisse (Fig. 92/1) dans lequel le goujon de verrouillage pneumatique s'insère avec Gleitmo 810
4. Graisser le disque d'entraînement denté (Fig. 92/2) avec un peu de Gleitmo 810
5. Faire glisser les cassettes en position de travail

12.11.4 Opérations de maintenance

Les périodicités et opérations de maintenance prescrites par le fabricant des pièces de sous- traitance filtre, capteur de force sont indiquées au chapitre Pièces de sous- traitance.

12.11.5 Graisser les goujons d'arrêt, les goujons de verrouillage et le disque d'entraînement

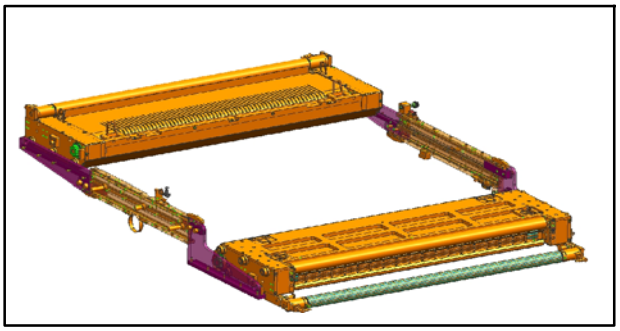

Fig. 89 Cassettes en position de dépose, vue du côté enrouleur

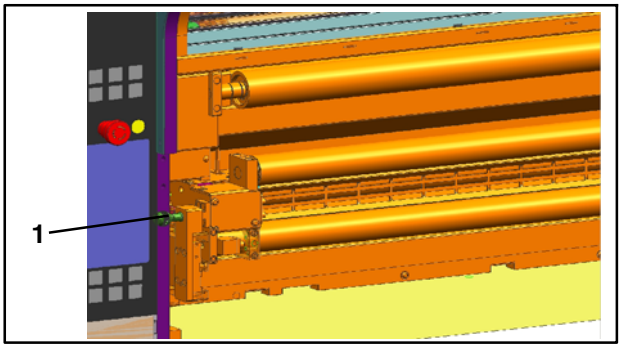

Fig. 90 Goujon d'arrêt côté dérouleur

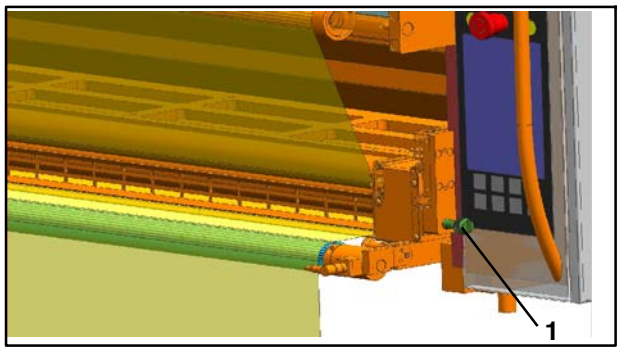

Fig. 91 Goujon d'arrêt côté enrouleur

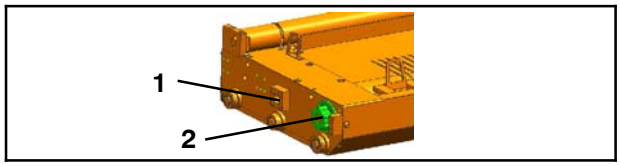

Fig. 92 Cassette

1. Tirer les cassettes Fig. 89) en position de dépose - voir le chapitre 12.7.4
2. Graisser les goujons d'arrêt (Fig. 90/1 et Fig. 91/1) avec Gleitmo 810
3. Graisser le trou de l'éclisse (Fig. 92/1) dans lequel le goujon de verrouillage pneumatique s'insère avec Gleitmo 810
4. Graisser le disque d'entraînement denté (Fig. 92/2) avec un peu de Gleitmo 810
5. Faire glisser les cassettes en position de travail

12.11.4 Opérations de maintenance

Les périodicités et opérations de maintenance prescrites par le fabricant des pièces de sous- traitance filtre, capteur de force sont indiquées au chapitre Pièces de sous- traitance.

12.11.5 Graisser les goujons d'arrêt, les goujons de verrouillage et le disque d'entraînement

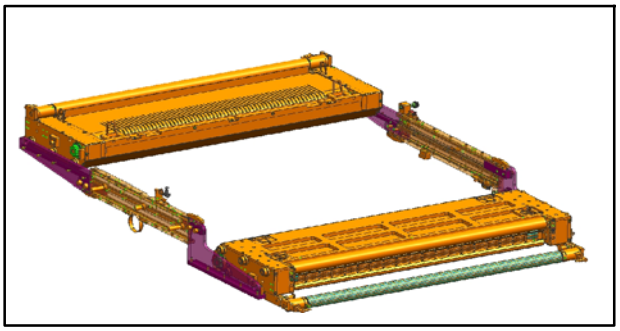

Fig. 89 Cassettes en position de dépose, vue du côté enrouleur

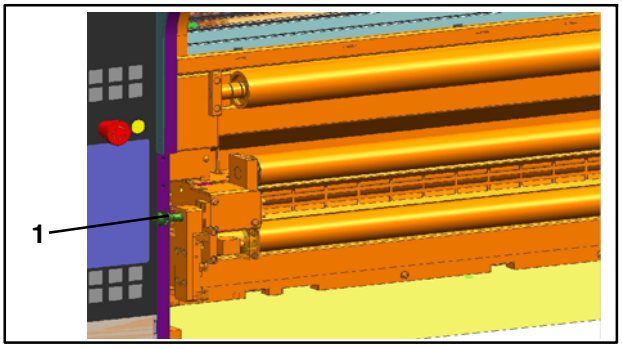

Fig. 90 Goujon d'arrêt côté dérouleur

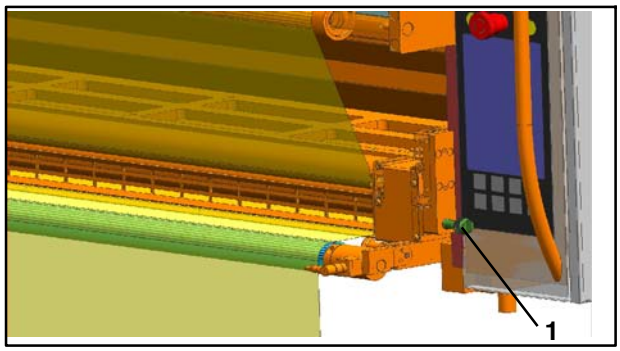

Fig. 91 Goujon d'arrêt côté enrouleur

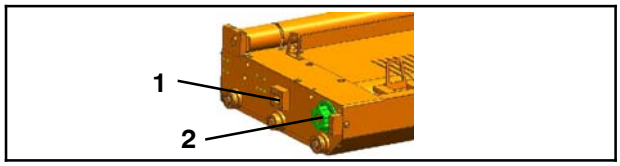

Fig. 92 Cassette

1. Tirer les cassettes Fig. 89) en position de dépose - voir le chapitre 12.7.4
2. Graisser les goujons d'arrêt (Fig. 90/1 et Fig. 91/1) avec Gleitmo 810
3. Graisser le trou de l'éclisse (Fig. 92/1) dans lequel le goujon de verrouillage pneumatique s'insère avec Gleitmo 810
4. Graisser le disque d'entraînement denté (Fig. 92/2) avec un peu de Gleitmo 810
5. Faire glisser les cassettes en position de travail

12.11.4 Opérations de maintenance

Les périodicités et opérations de maintenance prescrites par le fabricant des pièces de sous- traitance filtre, capteur de force sont indiquées au chapitre Pièces de sous- traitance.

12.11.5 Graisser les goujons d'arrêt, les goujons de verrouillage et le disque d'entraînement

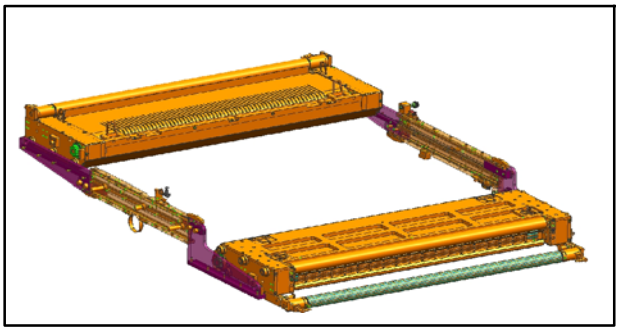

Fig. 89 Cassettes en position de dépose, vue du côté enrouleur

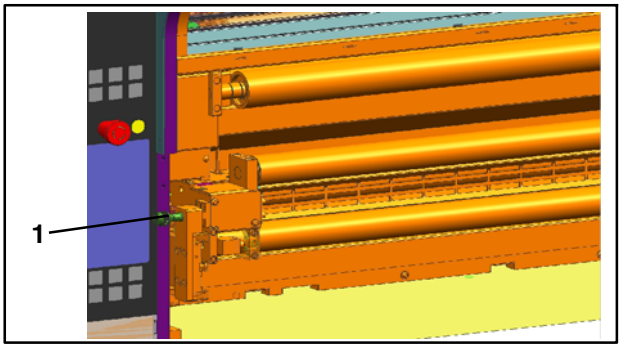

Fig. 90 Goujon d'arrêt côté dérouleur

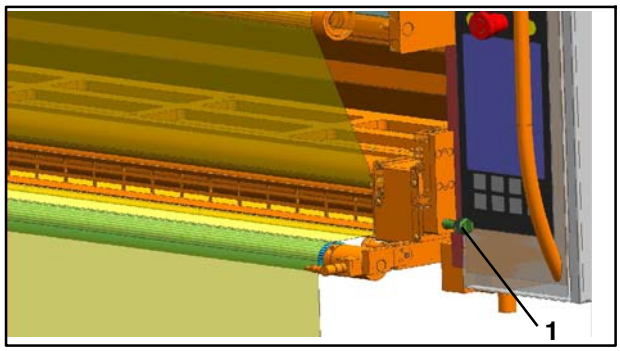

Fig. 91 Goujon d'arrêt côté enrouleur

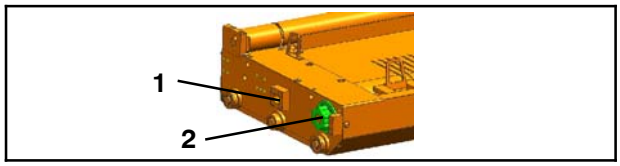

Fig. 92 Cassette

1. Tirer les cassettes Fig. 89) en position de dépose - voir le chapitre 12.7.4
2. Graisser les goujons d'arrêt (Fig. 90/1 et Fig. 91/1) avec Gleitmo 810
3. Graisser le trou de l'éclisse (Fig. 92/1) dans lequel le goujon de verrouillage pneumatique s'insère avec Gleitmo 810
4. Graisser le disque d'entraînement denté (Fig. 92/2) avec un peu de Gleitmo 810
5. Faire glisser les cassettes en position de travail

12.11.4 Opérations de maintenance

Les périodicités et opérations de maintenance prescrites par le fabricant des pièces de sous- traitance filtre, capteur de force sont indiquées au chapitre Pièces de sous- traitance.

12.11.5 Graisser les goujons d'arrêt, les goujons de verrouillage et le disque d'entraînement

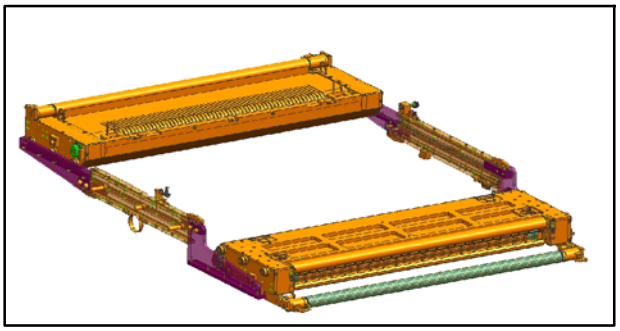

Fig. 89 Cassettes en position de dépose, vue du côté enrouleur

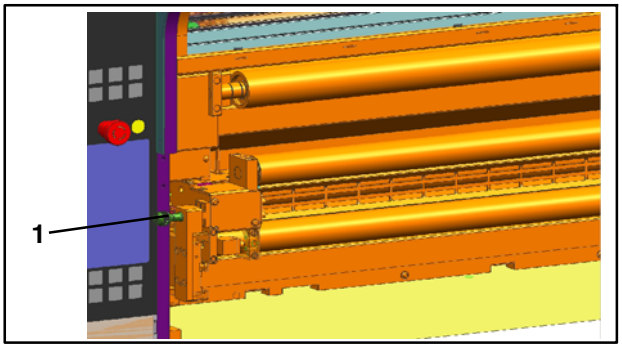

Fig. 90 Goujon d'arrêt côté dérouleur

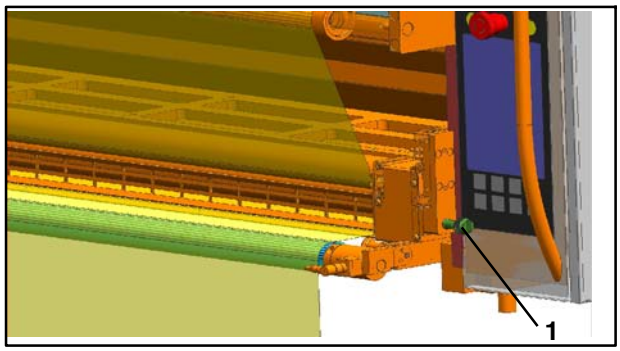

Fig. 91 Goujon d'arrêt côté enrouleur

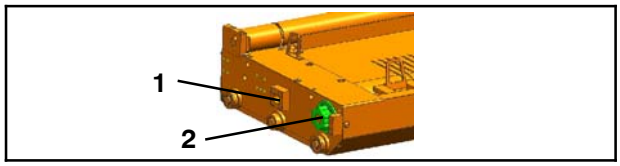

Fig. 92 Cassette

1. Tirer les cassettes Fig. 89) en position de dépose - voir le chapitre 12.7.4
2. Graisser les goujons d'arrêt (Fig. 90/1 et Fig. 91/1) avec Gleitmo 810
3. Graisser le trou de l'éclisse (Fig. 92/1) dans lequel le goujon de verrouillage pneumatique s'insère avec Gleitmo 810
4. Graisser le disque d'entraînement denté (Fig. 92/2) avec un peu de Gleitmo 810
5. Faire glisser les cassettes en position de travail

12.11.4 Opérations de maintenance

Les périodicités et opérations de maintenance prescrites par le fabricant des pièces de sous- traitance filtre, capteur de force sont indiquées au chapitre Pièces de sous- traitance.

12.11.5 Graisser les goujons d'arrêt, les goujons de verrouillage et le disque d'entraînement

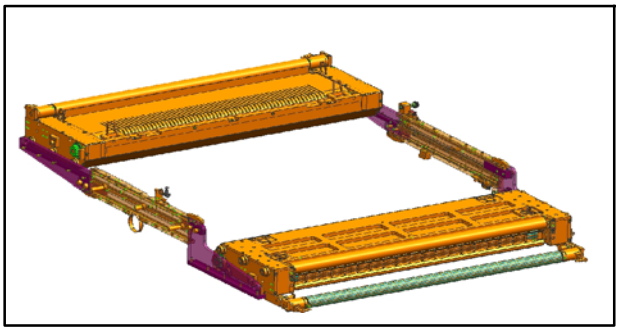

Fig. 89 Cassettes en position de dépose, vue du côté enrouleur

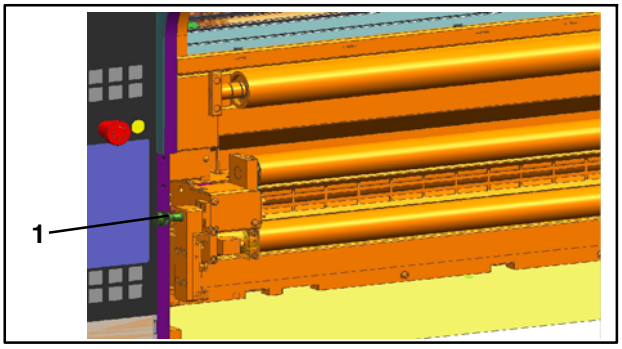

Fig. 90 Goujon d'arrêt côté dérouleur

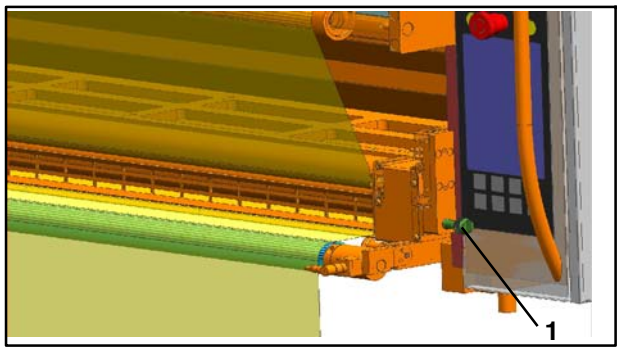

Fig. 91 Goujon d'arrêt côté enrouleur

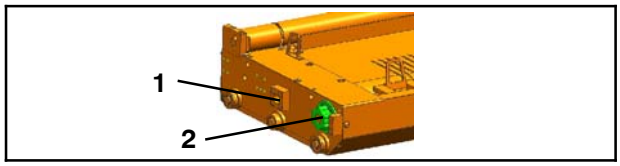

Fig. 92 Cassette

1. Tirer les cassettes Fig. 89) en position de dépose - voir le chapitre 12.7.4
2. Graisser les goujons d'arrêt (Fig. 90/1 et Fig. 91/1) avec Gleitmo 810
3. Graisser le trou de l'éclisse (Fig. 92/1) dans lequel le goujon de verrouillage pneumatique s'insère avec Gleitmo 810
4. Graisser le disque d'entraînement denté (Fig. 92/2) avec un peu de Gleitmo 810
5. Faire glisser les cassettes en position de travail

12.11.4 Opérations de maintenance

Les périodicités et opérations de maintenance prescrites par le fabricant des pièces de sous- traitance filtre, capteur de force sont indiquées au chapitre Pièces de sous- traitance.

12.11.5 Graisser les goujons d'arrêt, les goujons de verrouillage et le disque d'entraînement

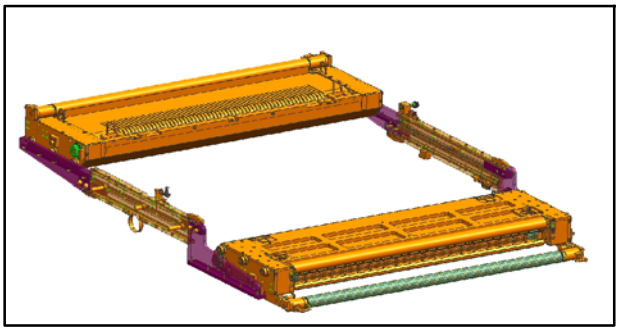

Fig. 89 Cassettes en position de dépose, vue du côté enrouleur

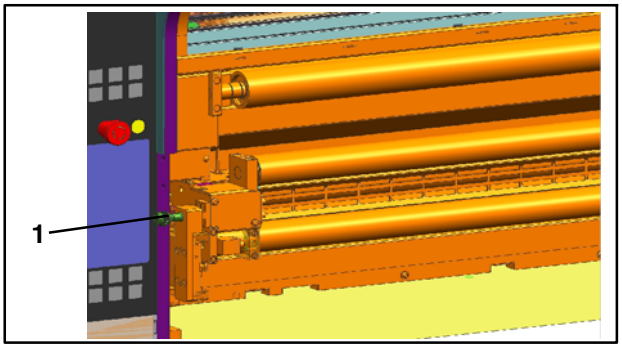

Fig. 90 Goujon d'arrêt côté dérouleur

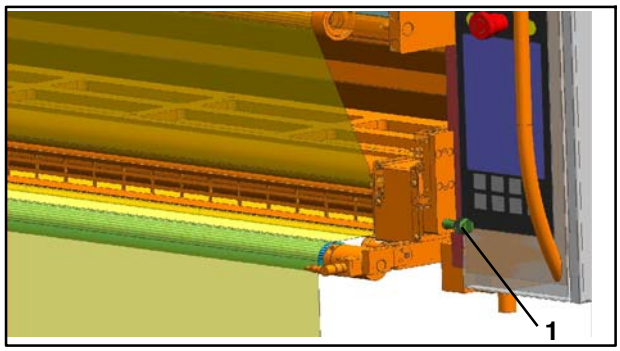

Fig. 91 Goujon d'arrêt côté enrouleur

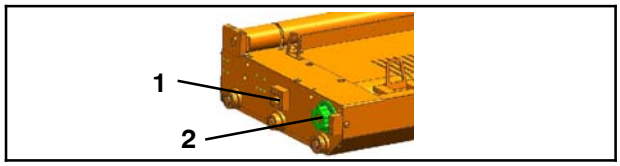

Fig. 92 Cassette

1. Tirer les cassettes Fig. 89) en position de dépose - voir le chapitre 12.7.4
2. Graisser les goujons d'arrêt (Fig. 90/1 et Fig. 91/1) avec Gleitmo 810
3. Graisser le trou de l'éclisse (Fig. 92/1) dans lequel le goujon de verrouillage pneumatique s'insère avec Gleitmo 810
4. Graisser le disque d'entraînement denté (Fig. 92/2) avec un peu de Gleitmo 810
5. Faire glisser les cassettes en position de travail

12.11.4 Opérations de maintenance

Les périodicités et opérations de maintenance prescrites par le fabricant des pièces de sous- traitance filtre, capteur de force sont indiquées au chapitre Pièces de sous- traitance.

12.11.5 Graisser les goujons d'arrêt, les goujons de verrouillage et le disque d'entraînement

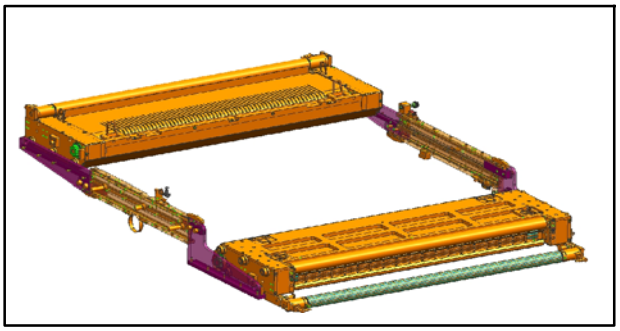

Fig. 89 Cassettes en position de dépose, vue du côté enrouleur

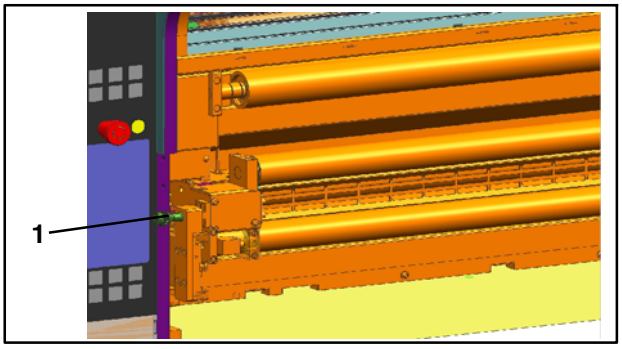

Fig. 90 Goujon d'arrêt côté dérouleur

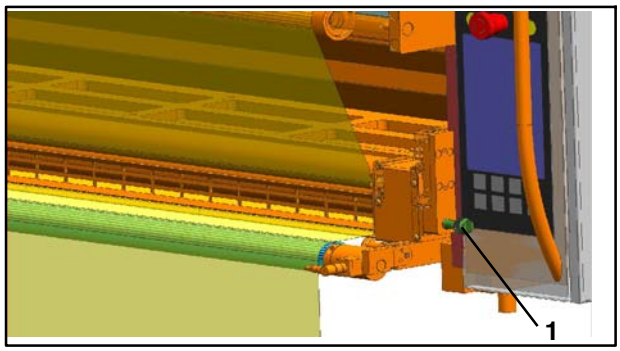

Fig. 91 Goujon d'arrêt côté enrouleur

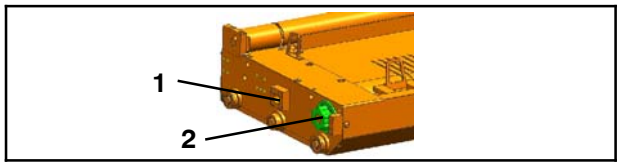

Fig. 92 Cassette

1. Tirer les cassettes Fig. 89) en position de dépose - voir le chapitre 12.7.4
2. Graisser les goujons d'arrêt (Fig. 90/1 et Fig. 91/1) avec Gleitmo 810
3. Graisser le trou de l'éclisse (Fig. 92/1) dans lequel le goujon de verrouillage pneumatique s'insère avec Gleitmo 810
4. Graisser le disque d'entraînement denté (Fig. 92/2) avec un peu de Gleitmo 810
5. Faire glisser les cassettes en position de travail

12.11.4 Opérations de maintenance

Les périodicités et opérations de maintenance prescrites par le fabricant des pièces de sous- traitance filtre, capteur de force sont indiquées au chapitre Pièces de sous- traitance.

12.11.5 Graisser les goujons d'arrêt, les goujons de verrouillage et le disque d'entraînement

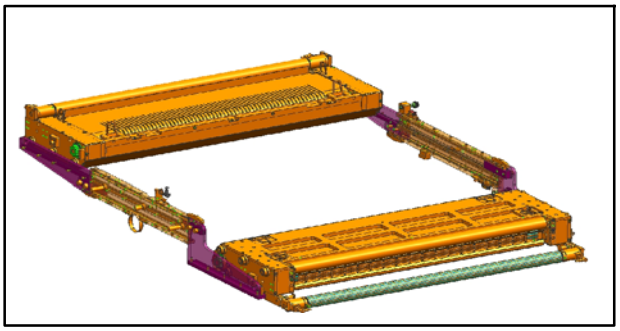

Fig. 89 Cassettes en position de dépose, vue du côté enrouleur

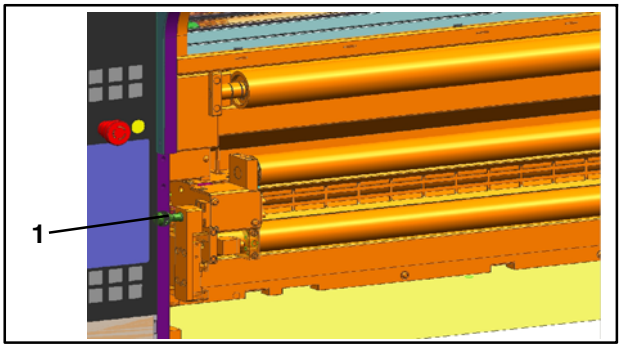

Fig. 90 Goujon d'arrêt côté dérouleur

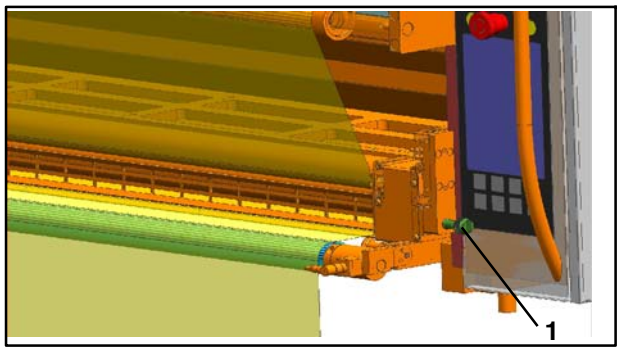

Fig. 91 Goujon d'arrêt côté enrouleur

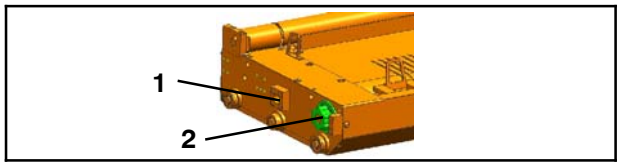

Fig. 92 Cassette

1. Tirer les cassettes Fig. 89) en position de dépose - voir le chapitre 12.7.4
2. Graisser les goujons d'arrêt (Fig. 90/1 et Fig. 91/1) avec Gleitmo 810
3. Graisser le trou de l'éclisse (Fig. 92/1) dans lequel le goujon de verrouillage pneumatique s'insère avec Gleitmo 810
4. Graisser le disque d'entraînement denté (Fig. 92/2) avec un peu de Gleitmo 810
5. Faire glisser les cassettes en position de travail

12.11.4 Opérations de maintenance

Les périodicités et opérations de maintenance prescrites par le fabricant des pièces de sous- traitance filtre, capteur de force sont indiquées au chapitre Pièces de sous- traitance.

12.11.5 Graisser les goujons d'arrêt, les goujons de verrouillage et le disque d'entraînement

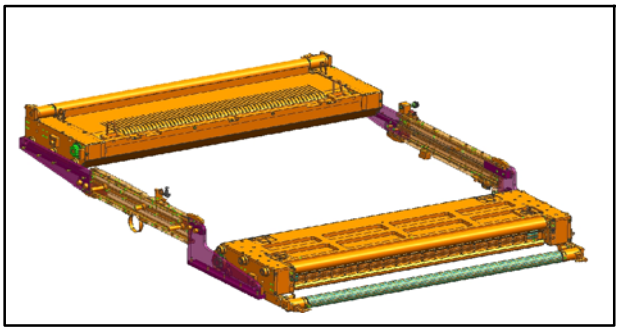

Fig. 89 Cassettes en position de dépose, vue du côté enrouleur

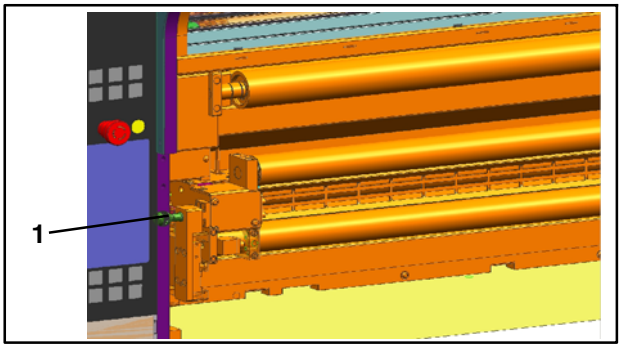

Fig. 90 Goujon d'arrêt côté dérouleur

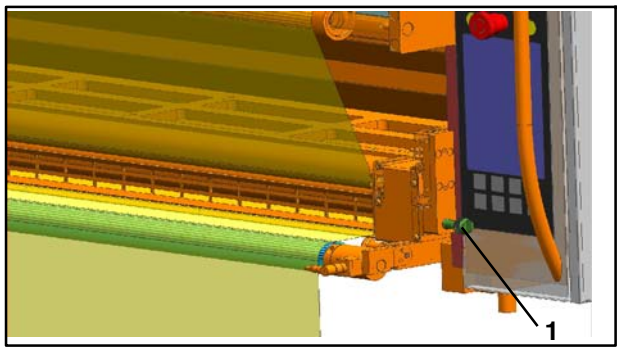

Fig. 91 Goujon d'arrêt côté enrouleur

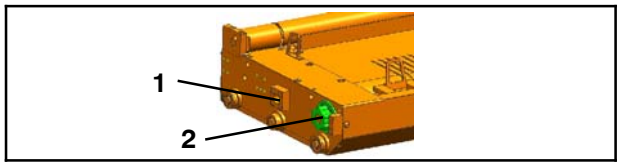

Fig. 92 Cassette

1. Tirer les cassettes Fig. 89) en position de dépose - voir le chapitre 12.7.4
2. Graisser les goujons d'arrêt (Fig. 90/1 et Fig. 91/1) avec Gleitmo 810
3. Graisser le trou de l'éclisse (Fig. 92/1) dans lequel le goujon de verrouillage pneumatique s'insère avec Gleitmo 810
4. Graisser le disque d'entraînement denté (Fig. 92/2) avec un peu de Gleitmo 810
5. Faire glisser les cassettes en position de travail

12.11.4 Opérations de maintenance

Les périodicités et opérations de maintenance prescrites par le fabricant des pièces de sous- traitance filtre, capteur de force sont indiquées au chapitre Pièces de sous- traitance.

12.11.5 Graisser les goujons d'arrêt, les goujons de verrouillage et le disque d'entraînement

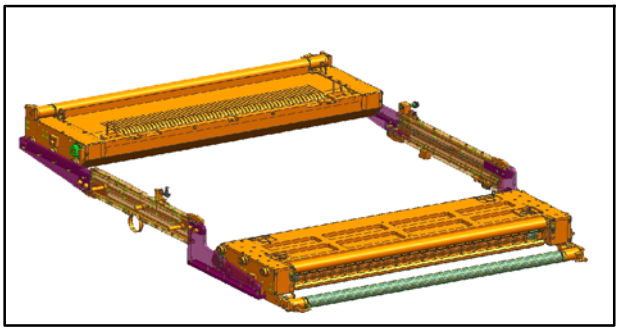

Fig. 89 Cassettes en position de dépose, vue du côté enrouleur

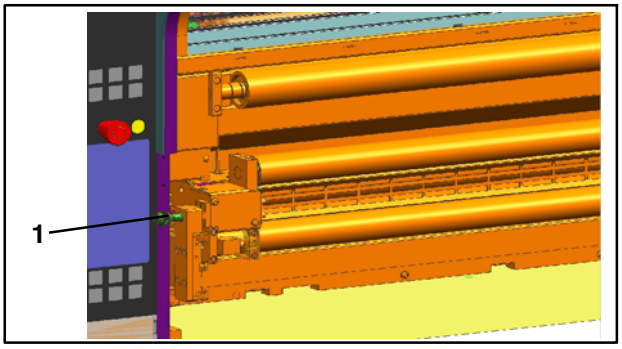

Fig. 90 Goujon d'arrêt côté dérouleur

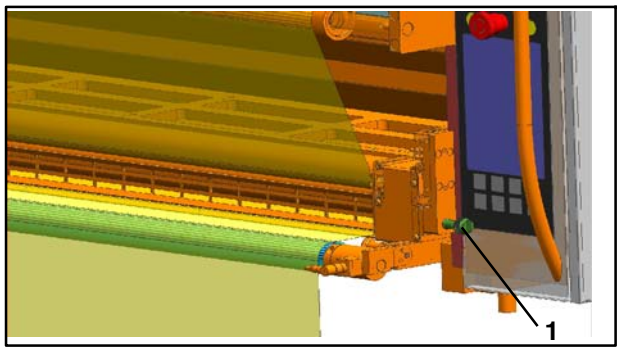

Fig. 91 Goujon d'arrêt côté enrouleur

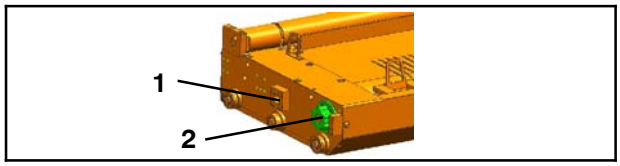

Fig. 92 Cassette

1. Tirer les cassettes Fig. 89) en position de dépose - voir le chapitre 12.7.4
2. Graisser les goujons d'arrêt (Fig. 90/1 et Fig. 91/1) avec Gleitmo 810
3. Graisser le trou de l'éclisse (Fig. 92/1) dans lequel le goujon de verrouillage pneumatique s'insère avec Gleitmo 810
4. Graisser le disque d'entraînement denté (Fig. 92/2) avec un peu de Gleitmo 810
5. Faire glisser les cassettes en position de travail

12.11.4 Opérations de maintenance

Les périodicités et opérations de maintenance prescrites par le fabricant des pièces de sous- traitance filtre, capteur de force sont indiquées au chapitre Pièces de sous- traitance.

12.11.5 Graisser les goujons d'arrêt, les goujons de verrouillage et le disque d'entraînement

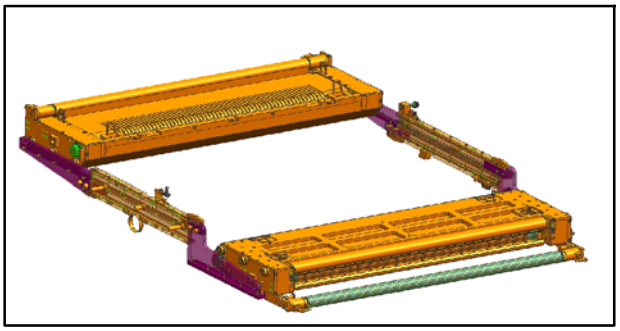

Fig. 89 Cassettes en position de dépose, vue du côté enrouleur

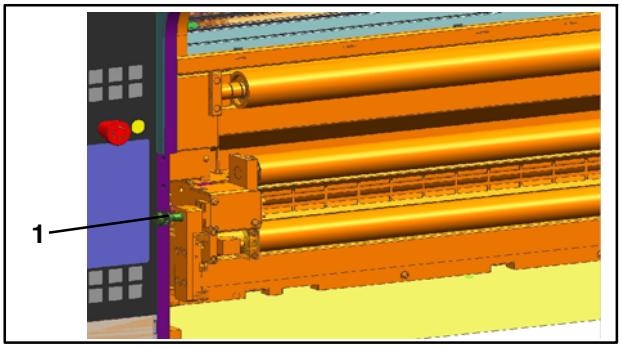

Fig. 90 Goujon d'arrêt côté dérouleur

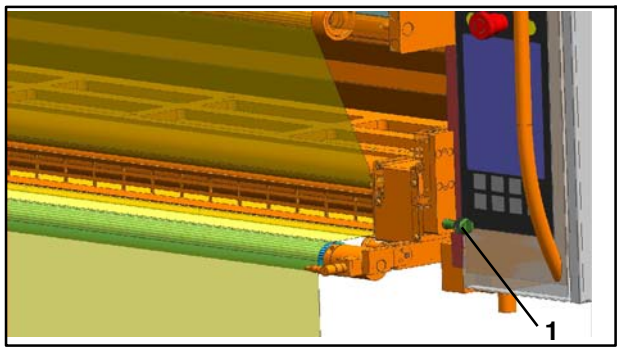

Fig. 91 Goujon d'arrêt côté enrouleur

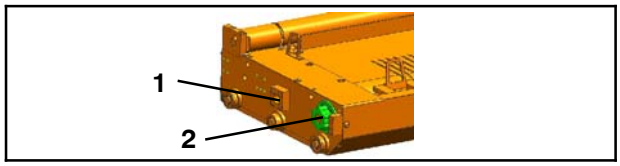

Fig. 92 Cassette

1. Tirer les cassettes Fig. 89) en position de dépose - voir le chapitre 12.7.4
2. Graisser les goujons d'arrêt (Fig. 90/1 et Fig. 91/1) avec Gleitmo 810
3. Graisser le trou de l'éclisse (Fig. 92/1) dans lequel le goujon de verrouillage pneumatique s'insère avec Gleitmo 810
4. Graisser le disque d'entraînement denté (Fig. 92/2) avec un peu de Gleitmo 810
5. Faire glisser les cassettes en position de travail

12.11.4 Opérations de maintenance

Les périodicités et opérations de maintenance prescrites par le fabricant des pièces de sous- traitance filtre, capteur de force sont indiquées au chapitre Pièces de sous- traitance.

12.11.5 Graisser les goujons d'arrêt, les goujons de verrouillage et le disque d'entraînement

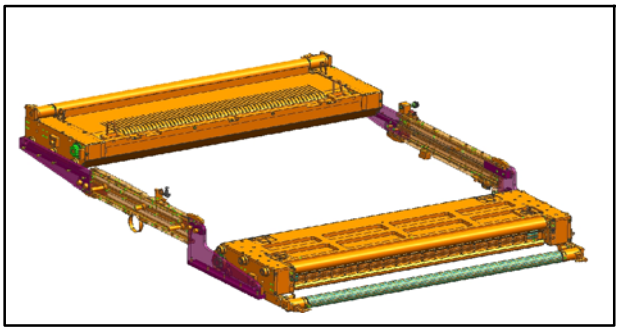

Fig. 89 Cassettes en position de dépose, vue du côté enrouleur

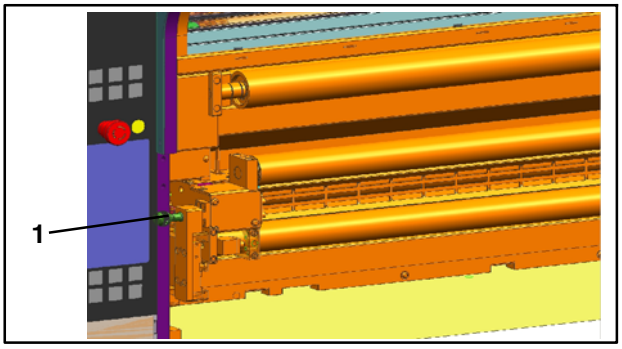

Fig. 90 Goujon d'arrêt côté dérouleur

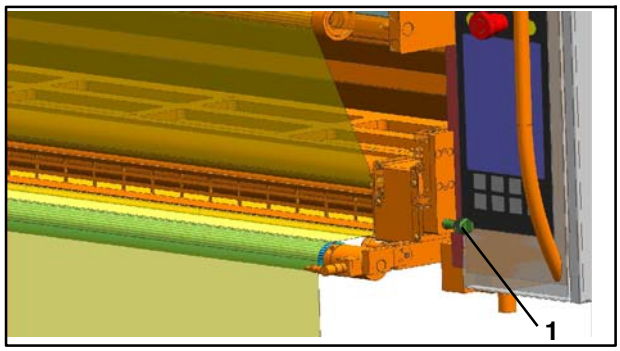

Fig. 91 Goujon d'arrêt côté enrouleur

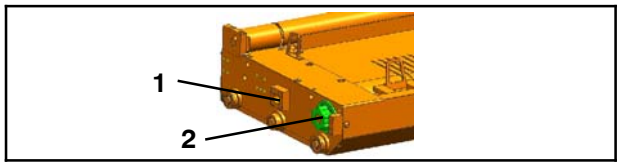

Fig. 92 Cassette

1. Tirer les cassettes Fig. 89) en position de dépose - voir le chapitre 12.7.4
2. Graisser les goujons d'arrêt (Fig. 90/1 et Fig. 91/1) avec Gleitmo 810
3. Graisser le trou de l'éclisse (Fig. 92/1) dans lequel le goujon de verrouillage pneumatique s'insère avec Gleitmo 810
4. Graisser le disque d'entraînement denté (Fig. 92/2) avec un peu de Gleitmo 810
5. Faire glisser les cassettes en position de travail

12.11.4 Opérations de maintenance

Les périodicités et opérations de maintenance prescrites par le fabricant des pièces de sous- traitance filtre, capteur de force sont indiquées au chapitre Pièces de sous- traitance.

12.11.5 Graisser les goujons d'arrêt, les goujons de verrouillage et le disque d'entraînement

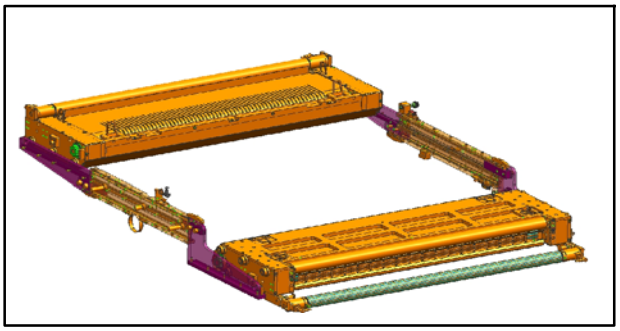

Fig. 89 Cassettes en position de dépose, vue du côté enrouleur

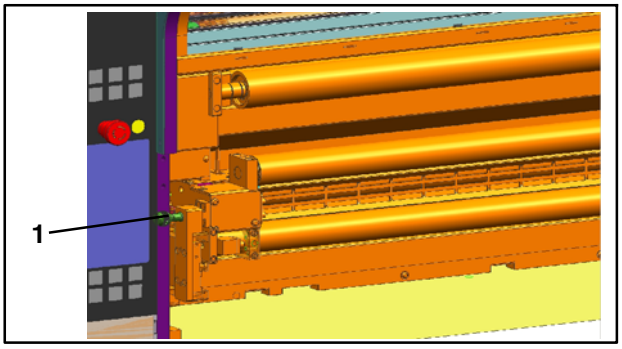

Fig. 90 Goujon d'arrêt côté dérouleur

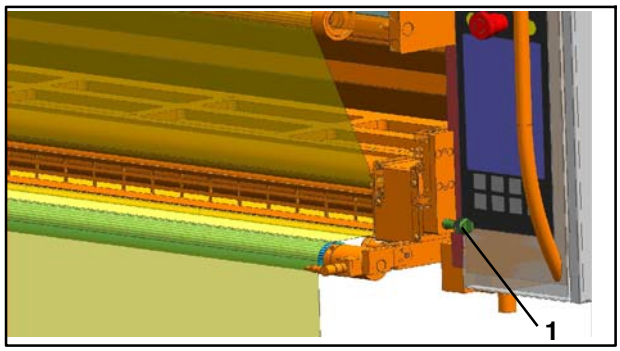

Fig. 91 Goujon d'arrêt côté enrouleur

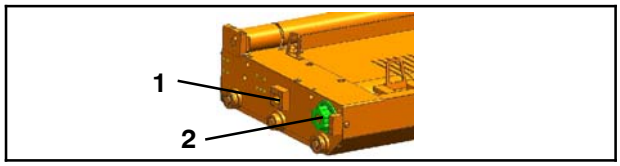

Fig. 92 Cassette

1. Tirer les cassettes Fig. 89) en position de dépose - voir le chapitre 12.7.4
2. Graisser les goujons d'arrêt (Fig. 90/1 et Fig. 91/1) avec Gleitmo 810
3. Graisser le trou de l'éclisse (Fig. 92/1) dans lequel le goujon de verrouillage pneumatique s'insère avec Gleitmo 810
4. Graisser le disque d'entraînement denté (Fig. 92/2) avec un peu de Gleitmo 810
5. Faire glisser les cassettes en position de travail

12.11.4 Opérations de maintenance

Les périodicités et opérations de maintenance prescrites par le fabricant des pièces de sous- traitance filtre, capteur de force sont indiquées au chapitre Pièces de sous- traitance.

12.11.5 Graisser les goujons d'arrêt, les goujons de verrouillage et le disque d'entraînement

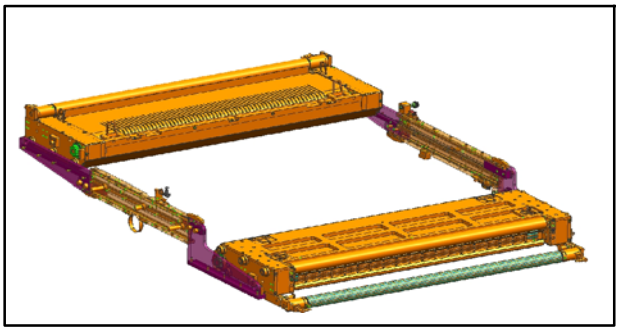

Fig. 89 Cassettes en position de dépose, vue du côté enrouleur

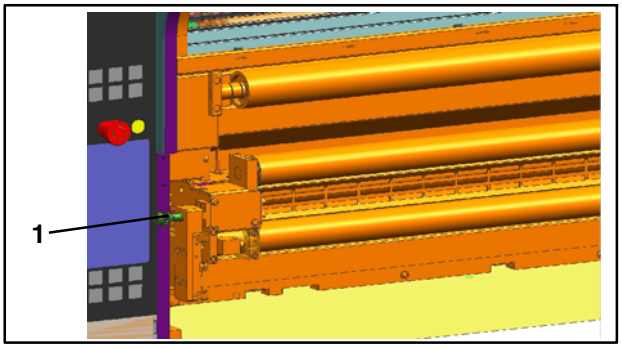

Fig. 90 Goujon d'arrêt côté dérouleur

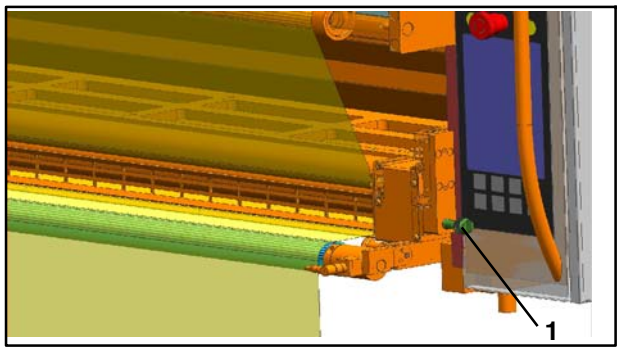

Fig. 91 Goujon d'arrêt côté enrouleur

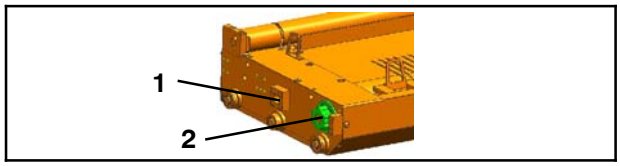

Fig. 92 Cassette

1. Tirer les cassettes Fig. 89) en position de dépose - voir le chapitre 12.7.4
2. Graisser les goujons d'arrêt (Fig. 90/1 et Fig. 91/1) avec Gleitmo 810
3. Graisser le trou de l'éclisse (Fig. 92/1) dans lequel le goujon de verrouillage pneumatique s'insère avec Gleitmo 810
4. Graisser le disque d'entraînement denté (Fig. 92/2) avec un peu de Gleitmo 810
5. Faire glisser les cassettes en position de travail

12.11.4 Opérations de maintenance

Les périodicités et opérations de maintenance prescrites par le fabricant des pièces de sous- traitance filtre, capteur de force sont indiquées au chapitre Pièces de sous- traitance.

12.11.5 Graisser les goujons d'arrêt, les goujons de verrouillage et le disque d'entraînement

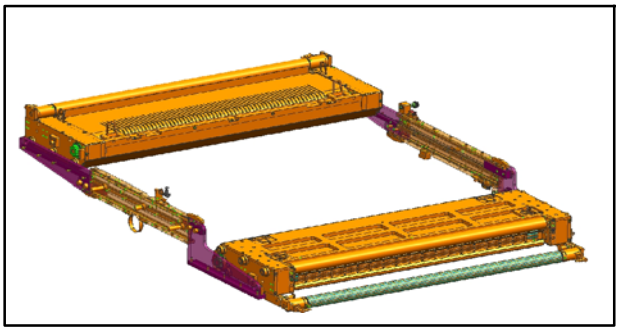

Fig. 89 Cassettes en position de dépose, vue du côté enrouleur

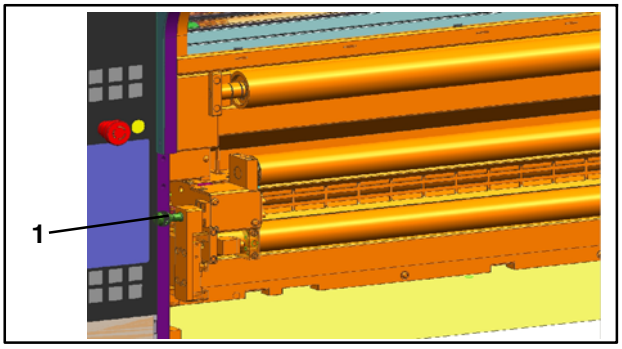

Fig. 90 Goujon d'arrêt côté dérouleur

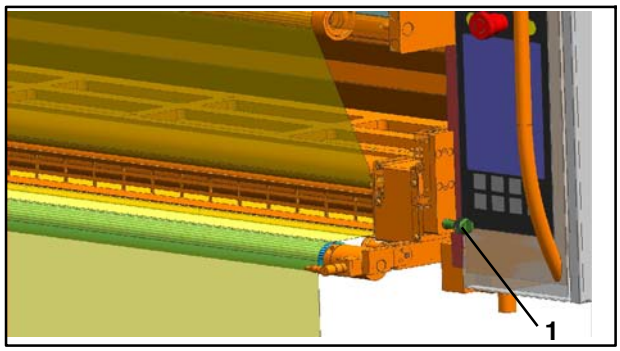

Fig. 91 Goujon d'arrêt côté enrouleur

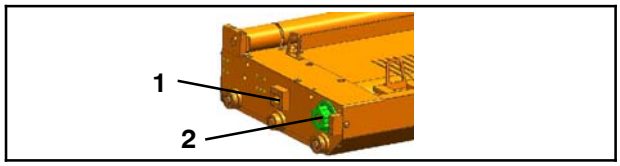

Fig. 92 Cassette

1. Tirer les cassettes Fig. 89) en position de dépose - voir le chapitre 12.7.4
2. Graisser les goujons d'arrêt (Fig. 90/1 et Fig. 91/1) avec Gleitmo 810
3. Graisser le trou de l'éclisse (Fig. 92/1) dans lequel le goujon de verrouillage pneumatique s'insère avec Gleitmo 810
4. Graisser le disque d'entraînement denté (Fig. 92/2) avec un peu de Gleitmo 810
5. Faire glisser les cassettes en position de travail

12.11.4 Opérations de maintenance

Les périodicités et opérations de maintenance prescrites par le fabricant des pièces de sous- traitance filtre, capteur de force sont indiquées au chapitre Pièces de sous- traitance.

12.11.5 Graisser les goujons d'arrêt, les goujons de verrouillage et le disque d'entraînement

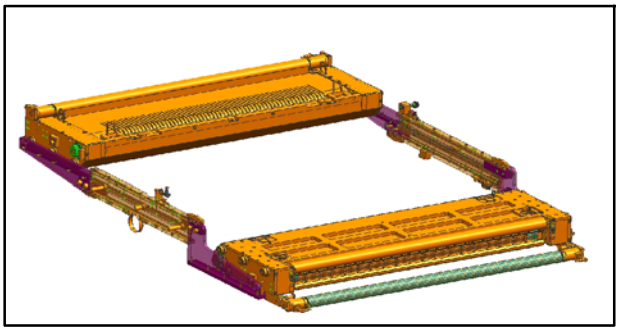

Fig. 89 Cassettes en position de dépose, vue du côté enrouleur

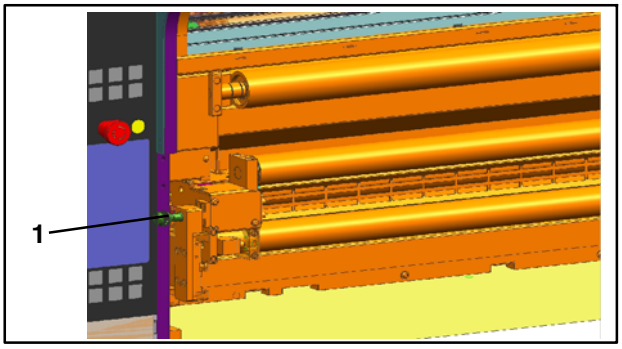

Fig. 90 Goujon d'arrêt côté dérouleur

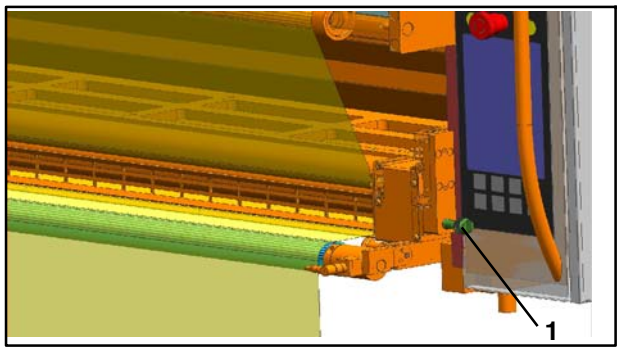

Fig. 91 Goujon d'arrêt côté enrouleur

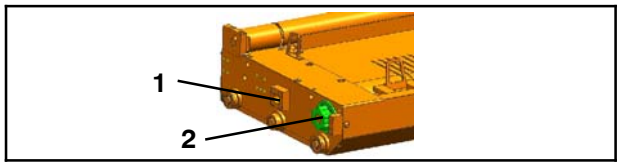

Fig. 92 Cassette

1. Tirer les cassettes Fig. 89) en position de dépose - voir le chapitre 12.7.4
2. Graisser les goujons d'arrêt (Fig. 90/1 et Fig. 91/1) avec Gleitmo 810
3. Graisser le trou de l'éclisse (Fig. 92/1) dans lequel le goujon de verrouillage pneumatique s'insère avec Gleitmo 810
4. Graisser le disque d'entraînement denté (Fig. 92/2) avec un peu de Gleitmo 810
5. Faire glisser les cassettes en position de travail

12.11.4 Opérations de maintenance

Les périodicités et opérations de maintenance prescrites par le fabricant des pièces de sous- traitance filtre, capteur de force sont indiquées au chapitre Pièces de sous- traitance.

12.11.5 Graisser les goujons d'arrêt, les goujons de verrouillage et le disque d'entraînement

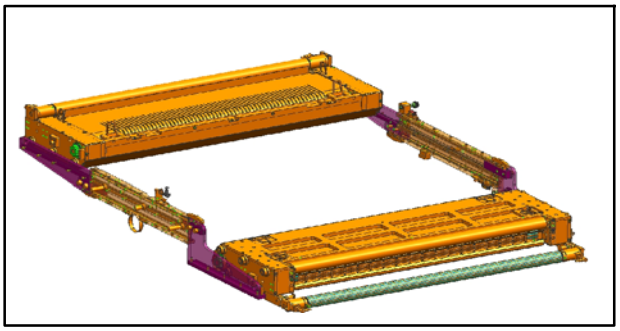

Fig. 89 Cassettes en position de dépose, vue du côté enrouleur

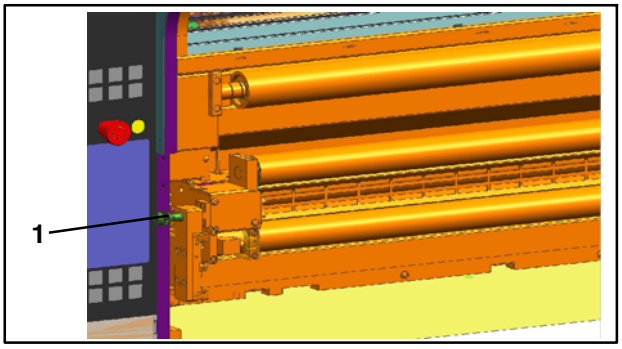

Fig. 90 Goujon d'arrêt côté dérouleur

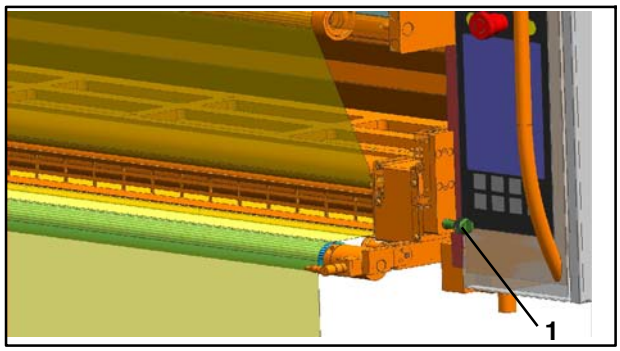

Fig. 91 Goujon d'arrêt côté enrouleur

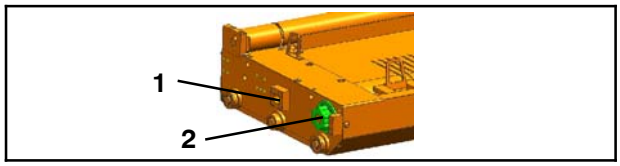

Fig. 92 Cassette

1. Tirer les cassettes Fig. 89) en position de dépose - voir le chapitre 12.7.4
2. Graisser les goujons d'arrêt (Fig. 90/1 et Fig. 91/1) avec Gleitmo 810
3. Graisser le trou de l'éclisse (Fig. 92/1) dans lequel le goujon de verrouillage pneumatique s'insère avec Gleitmo 810
4. Graisser le disque d'entraînement denté (Fig. 92/2) avec un peu de Gleitmo 810
5. Faire glisser les cassettes en position de travail

12.11.4 Opérations de maintenance

Les périodicités et opérations de maintenance prescrites par le fabricant des pièces de sous- traitance filtre, capteur de force sont indiquées au chapitre Pièces de sous- traitance.

12.11.5 Graisser les goujons d'arrêt, les goujons de verrouillage et le disque d'entraînement

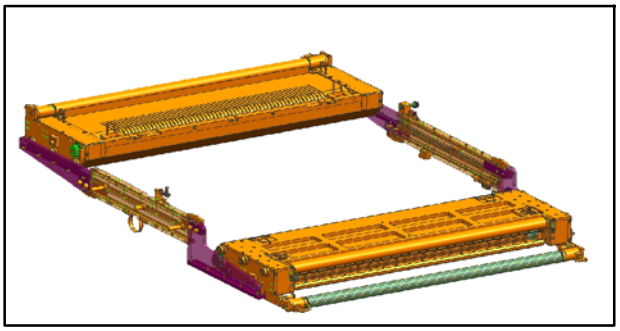

Fig. 89 Cassettes en position de dépose, vue du côté enrouleur

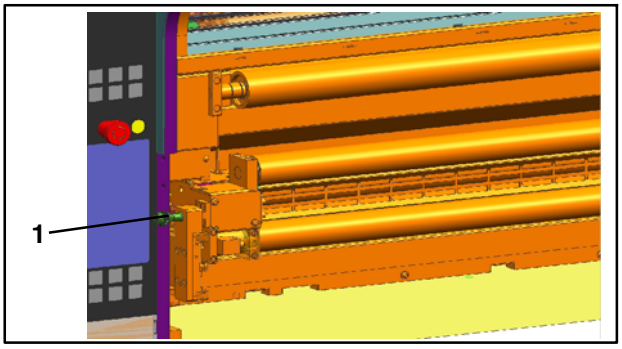

Fig. 90 Goujon d'arrêt côté dérouleur

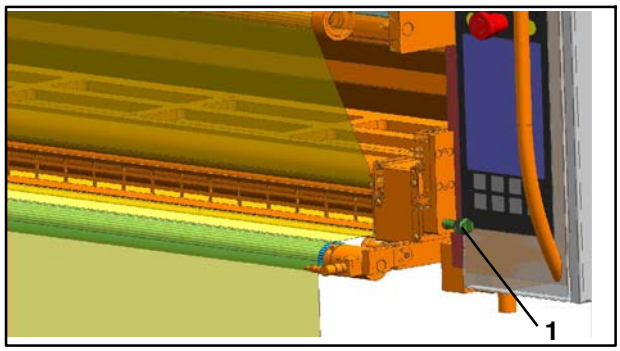

Fig. 91 Goujon d'arrêt côté enrouleur

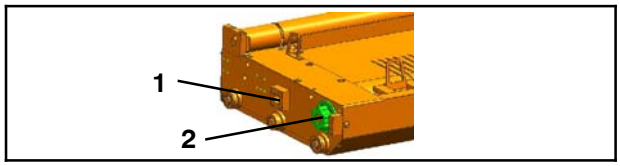

Fig. 92 Cassette

1. Tirer les cassettes Fig. 89) en position de dépose - voir le chapitre 12.7.4
2. Graisser les goujons d'arrêt (Fig. 90/1 et Fig. 91/1) avec Gleitmo 810
3. Graisser le trou de l'éclisse (Fig. 92/1) dans lequel le goujon de verrouillage pneumatique s'insère avec Gleitmo 810
4. Graisser le disque d'entraînement denté (Fig. 92/2) avec un peu de Gleitmo 810
5. Faire glisser les cassettes en position de travail

12.11.4 Opérations de maintenance

Les périodicités et opérations de maintenance prescrites par le fabricant des pièces de sous- traitance filtre, capteur de force sont indiquées au chapitre Pièces de sous- traitance.

12.11.5 Graisser les goujons d'arrêt, les goujons de verrouillage et le disque d'entraînement

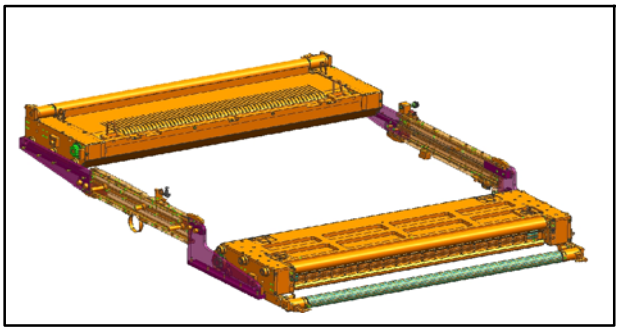

Fig. 89 Cassettes en position de dépose, vue du côté enrouleur

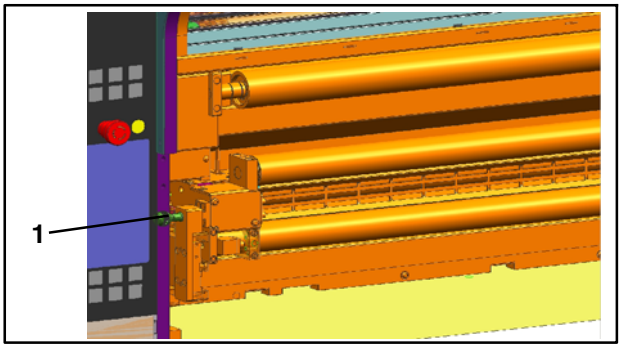

Fig. 90 Goujon d'arrêt côté dérouleur

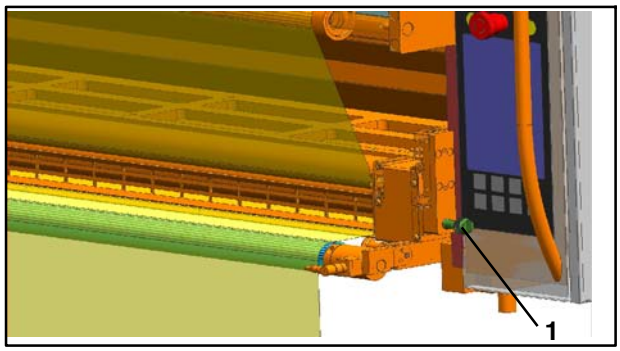

Fig. 91 Goujon d'arrêt côté enrouleur

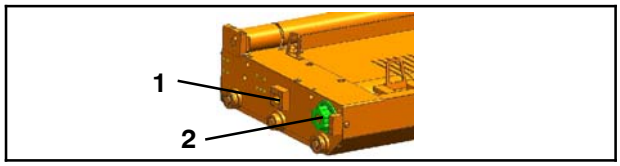

Fig. 92 Cassette

1. Tirer les cassettes Fig. 89) en position de dépose - voir le chapitre 12.7.4
2. Graisser les goujons d'arrêt (Fig. 90/1 et Fig. 91/1) avec Gleitmo 810
3. Graisser le trou de l'éclisse (Fig. 92/1) dans lequel le goujon de verrouillage pneumatique s'insère avec Gleitmo 810
4. Graisser le disque d'entraînement denté (Fig. 92/2) avec un peu de Gleitmo 810
5. Faire glisser les cassettes en position de travail

12.11.4 Opérations de maintenance

Les périodicités et opérations de maintenance prescrites par le fabricant des pièces de sous- traitance filtre, capteur de force sont indiquées au chapitre Pièces de sous- traitance.

12.11.5 Graisser les goujons d'arrêt, les goujons de verrouillage et le disque d'entraînement

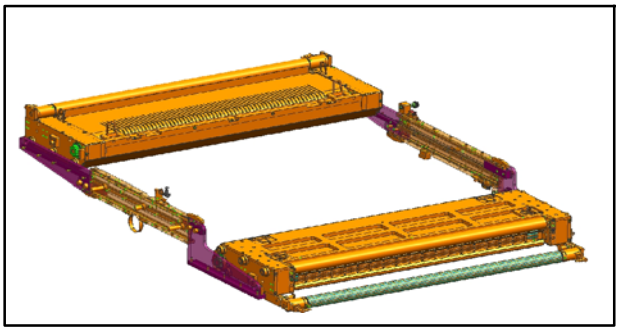

Fig. 89 Cassettes en position de dépose, vue du côté enrouleur

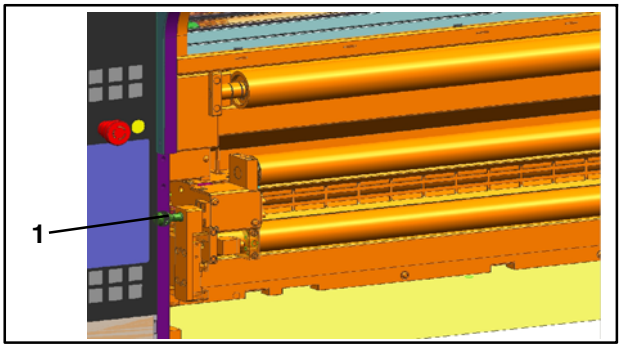

Fig. 90 Goujon d'arrêt côté dérouleur

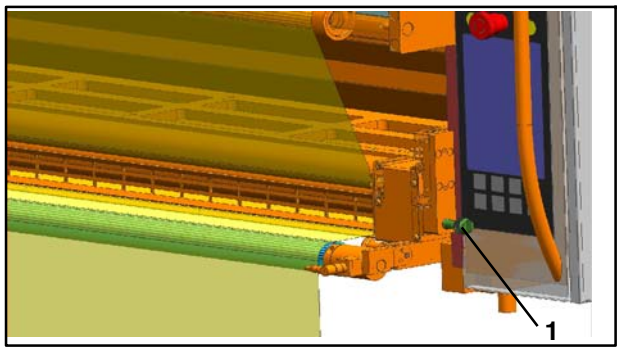

Fig. 91 Goujon d'arrêt côté enrouleur

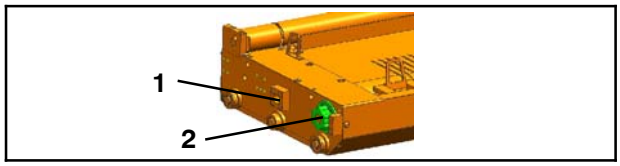

Fig. 92 Cassette

1. Tirer les cassettes Fig. 89) en position de dépose - voir le chapitre 12.7.4
2. Graisser les goujons d'arrêt (Fig. 90/1 et Fig. 91/1) avec Gleitmo 810
3. Graisser le trou de l'éclisse (Fig. 92/1) dans lequel le goujon de verrouillage pneumatique s'insère avec Gleitmo 810
4. Graisser le disque d'entraînement denté (Fig. 92/2) avec un peu de Gleitmo 810
5. Faire glisser les cassettes en position de travail

12.11.4 Opérations de maintenance

Les périodicités et opérations de maintenance prescrites par le fabricant des pièces de sous- traitance filtre, capteur de force sont indiquées au chapitre Pièces de sous- traitance.

12.11.5 Graisser les goujons d'arrêt, les goujons de verrouillage et le disque d'entraînement

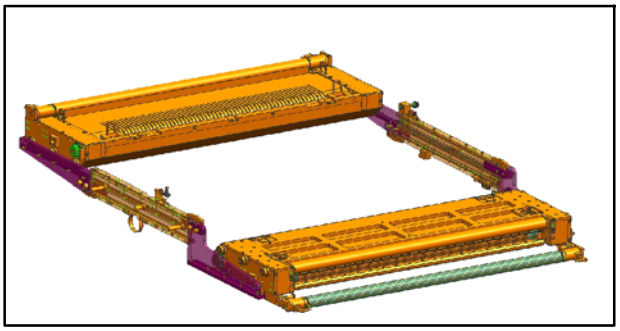

Fig. 89 Cassettes en position de dépose, vue du côté enrouleur

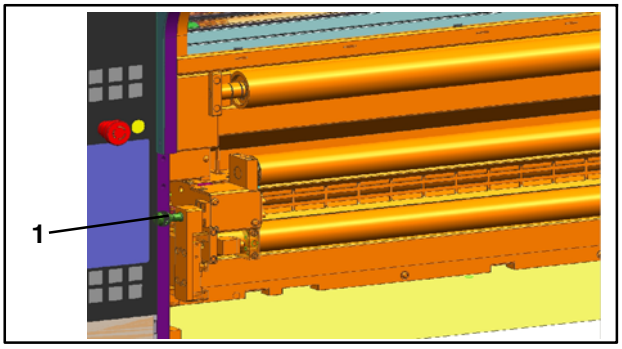

Fig. 90 Goujon d'arrêt côté dérouleur

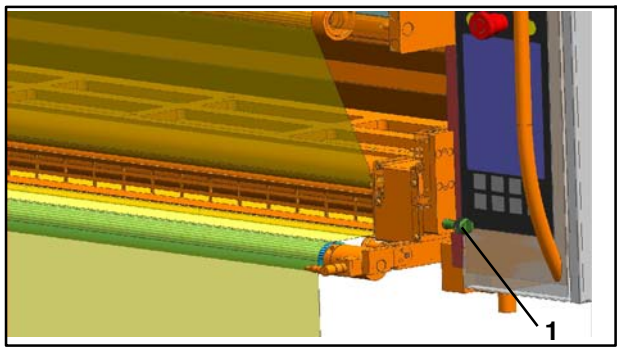

Fig. 91 Goujon d'arrêt côté enrouleur

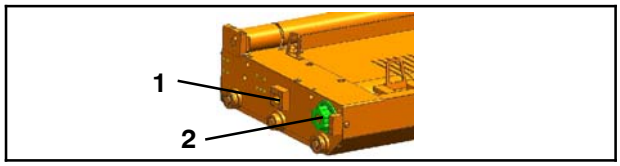

Fig. 92 Cassette

1. Tirer les cassettes Fig. 89) en position de dépose - voir le chapitre 12.7.4
2. Graisser les goujons d'arrêt (Fig. 90/1 et Fig. 91/1) avec Gleitmo 810
3. Graisser le trou de l'éclisse (Fig. 92/1) dans lequel le goujon de verrouillage pneumatique s'insère avec Gleitmo 810
4. Graisser le disque d'entraînement denté (Fig. 92/2) avec un peu de Gleitmo 810
5. Faire glisser les cassettes en position de travail

12.11.4 Opérations de maintenance

Les périodicités et opérations de maintenance prescrites par le fabricant des pièces de sous- traitance filtre, capteur de force sont indiquées au chapitre Pièces de sous- traitance.

12.11.5 Graisser les goujons d'arrêt, les goujons de verrouillage et le disque d'entraînement

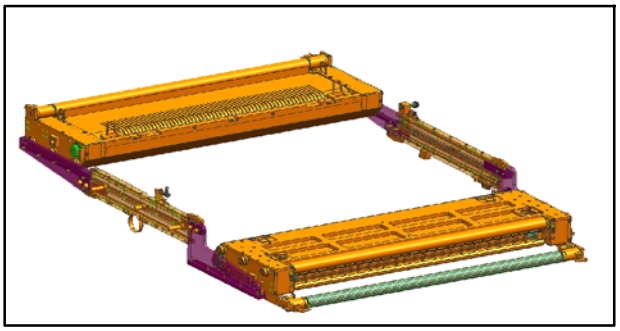

Fig. 89 Cassettes en position de dépose, vue du côté enrouleur

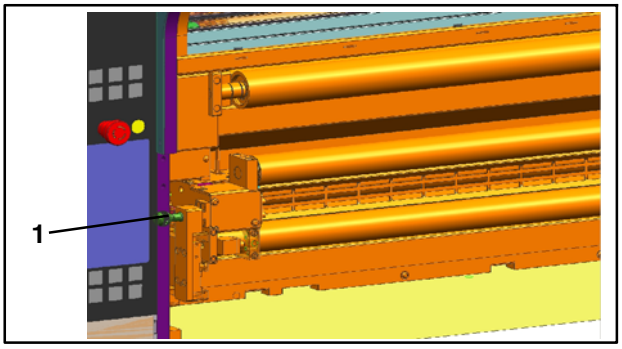

Fig. 90 Goujon d'arrêt côté dérouleur

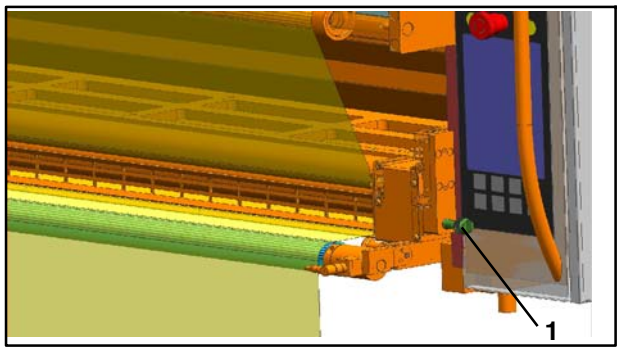

Fig. 91 Goujon d'arrêt côté enrouleur

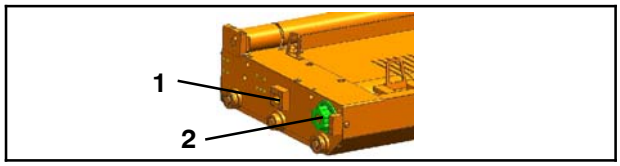

Fig. 92 Cassette

1. Tirer les cassettes Fig. 89) en position de dépose - voir le chapitre 12.7.4
2. Graisser les goujons d'arrêt (Fig. 90/1 et Fig. 91/1) avec Gleitmo 810
3. Graisser le trou de l'éclisse (Fig. 92/1) dans lequel le goujon de verrouillage pneumatique s'insère avec Gleitmo 810
4. Graisser le disque d'entraînement denté (Fig. 92/2) avec un peu de Gleitmo 810
5. Faire glisser les cassettes en position de travail

12.11.4 Opérations de maintenance

Les périodicités et opérations de maintenance prescrites par le fabricant des pièces de sous- traitance filtre, capteur de force sont indiquées au chapitre Pièces de sous- traitance.

12.11.5 Graisser les goujons d'arrêt, les goujons de verrouillage et le disque d'entraînement

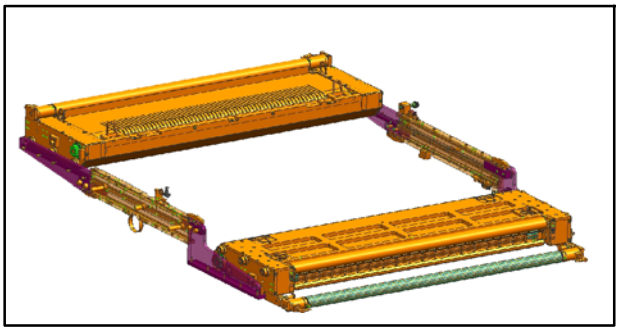

Fig. 89 Cassettes en position de dépose, vue du côté enrouleur

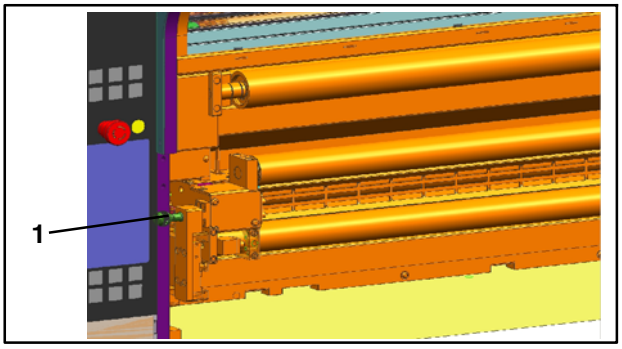

Fig. 90 Goujon d'arrêt côté dérouleur

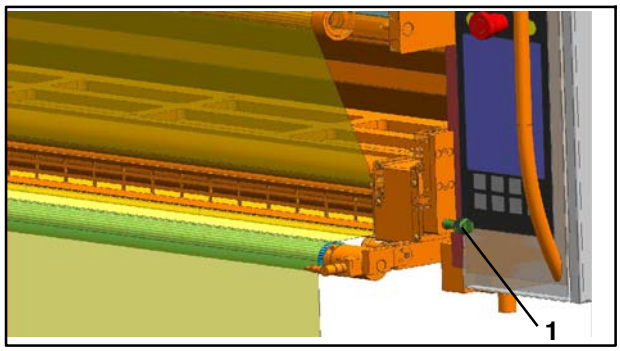

Fig. 91 Goujon d'arrêt côté enrouleur

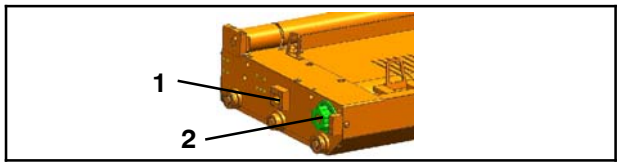

Fig. 92 Cassette

1. Tirer les cassettes Fig. 89) en position de dépose - voir le chapitre 12.7.4
2. Graisser les goujons d'arrêt (Fig. 90/1 et Fig. 91/1) avec Gleitmo 810
3. Graisser le trou de l'éclisse (Fig. 92/1) dans lequel le goujon de verrouillage pneumatique s'insère avec Gleitmo 810
4. Graisser le disque d'entraînement denté (Fig. 92/2) avec un peu de Gleitmo 810
5. Faire glisser les cassettes en position de travail

12.11.4 Opérations de maintenance

Les périodicités et opérations de maintenance prescrites par le fabricant des pièces de sous- traitance filtre, capteur de force sont indiquées au chapitre Pièces de sous- traitance.

12.11.5 Graisser les goujons d'arrêt, les goujons de verrouillage et le disque d'entraînement

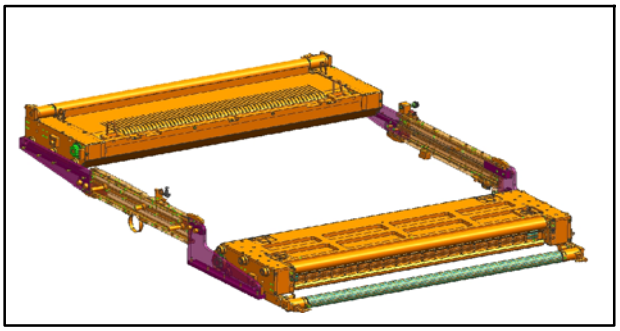

Fig. 89 Cassettes en position de dépose, vue du côté enrouleur

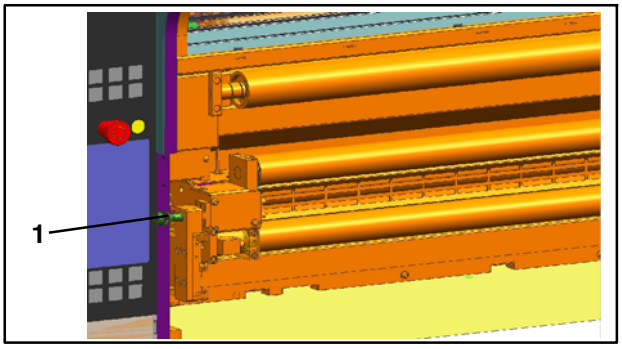

Fig. 90 Goujon d'arrêt côté dérouleur

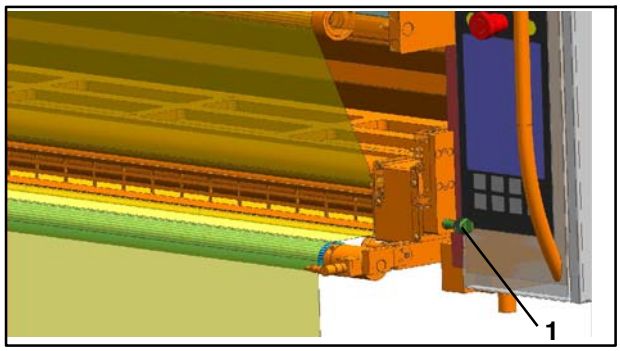

Fig. 91 Goujon d'arrêt côté enrouleur

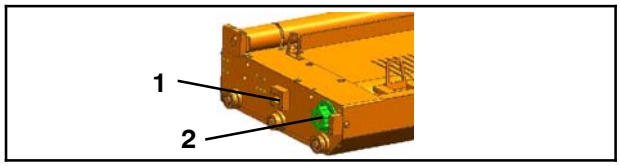

Fig. 92 Cassette

1. Tirer les cassettes Fig. 89) en position de dépose - voir le chapitre 12.7.4
2. Graisser les goujons d'arrêt (Fig. 90/1 et Fig. 91/1) avec Gleitmo 810
3. Graisser le trou de l'éclisse (Fig. 92/1) dans lequel le goujon de verrouillage pneumatique s'insère avec Gleitmo 810
4. Graisser le disque d'entraînement denté (Fig. 92/2) avec un peu de Gleitmo 810
5. Faire glisser les cassettes en position de travail

12.11.4 Opérations de maintenance

Les périodicités et opérations de maintenance prescrites par le fabricant des pièces de sous- traitance filtre, capteur de force sont indiquées au chapitre Pièces de sous- traitance.

12.11.5 Graisser les goujons d'arrêt, les goujons de verrouillage et le disque d'entraînement

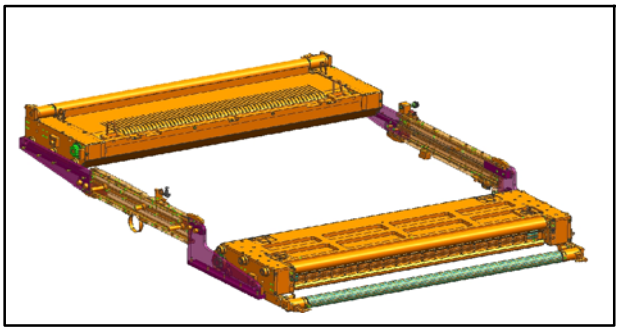

Fig. 89 Cassettes en position de dépose, vue du côté enrouleur

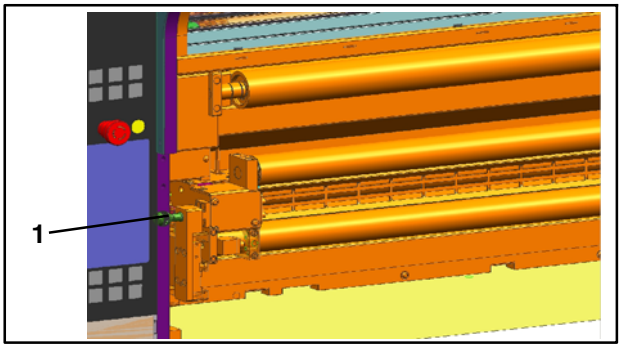

Fig. 90 Goujon d'arrêt côté dérouleur

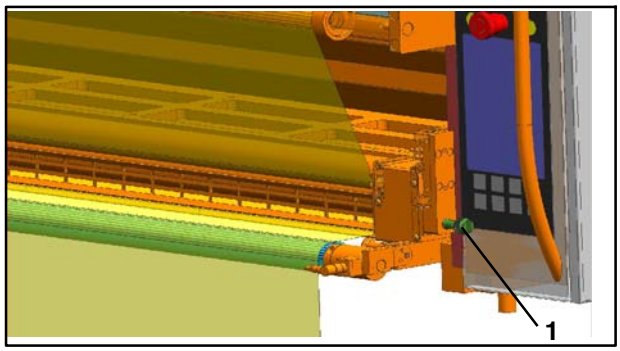

Fig. 91 Goujon d'arrêt côté enrouleur

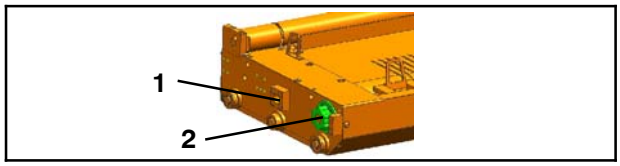

Fig. 92 Cassette

1. Tirer les cassettes Fig. 89) en position de dépose - voir le chapitre 12.7.4
2. Graisser les goujons d'arrêt (Fig. 90/1 et Fig. 91/1) avec Gleitmo 810
3. Graisser le trou de l'éclisse (Fig. 92/1) dans lequel le goujon de verrouillage pneumatique s'insère avec Gleitmo 810
4. Graisser le disque d'entraînement denté (Fig. 92/2) avec un peu de Gleitmo 810
5. Faire glisser les cassettes en position de travail

12.11.4 Opérations de maintenance

Les périodicités et opérations de maintenance prescrites par le fabricant des pièces de sous- traitance filtre, capteur de force sont indiquées au chapitre Pièces de sous- traitance.

12.11.5 Graisser les goujons d'arrêt, les goujons de verrouillage et le disque d'entraînement

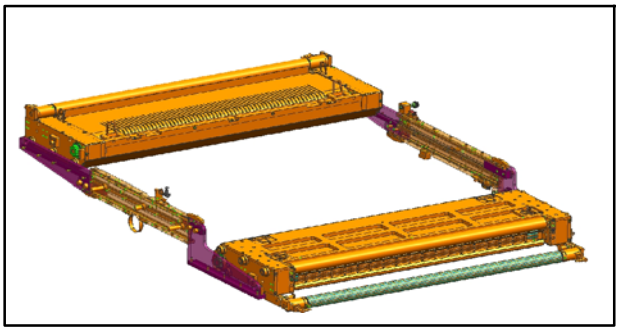

Fig. 89 Cassettes en position de dépose, vue du côté enrouleur

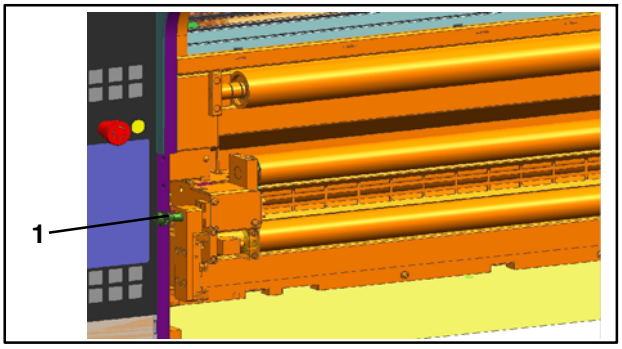

Fig. 90 Goujon d'arrêt côté dérouleur

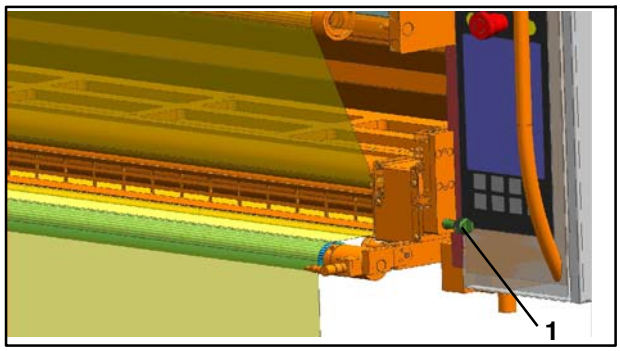

Fig. 91 Goujon d'arrêt côté enrouleur

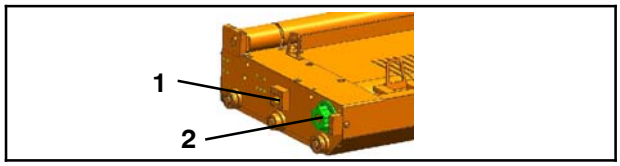

Fig. 92 Cassette

1. Tirer les cassettes Fig. 89) en position de dépose - voir le chapitre 12.7.4
2. Graisser les goujons d'arrêt (Fig. 90/1 et Fig. 91/1) avec Gleitmo 810
3. Graisser le trou de l'éclisse (Fig. 92/1) dans lequel le goujon de verrouillage pneumatique s'insère avec Gleitmo 810
4. Graisser le disque d'entraînement denté (Fig. 92/2) avec un peu de Gleitmo 810
5. Faire glisser les cassettes en position de travail

12.11.4 Opérations de maintenance

Les périodicités et opérations de maintenance prescrites par le fabricant des pièces de sous- traitance filtre, capteur de force sont indiquées au chapitre Pièces de sous- traitance.

12.11.5 Graisser les goujons d'arrêt, les goujons de verrouillage et le disque d'entraînement

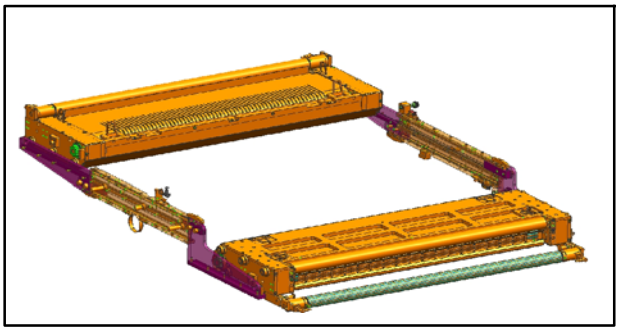

Fig. 89 Cassettes en position de dépose, vue du côté enrouleur

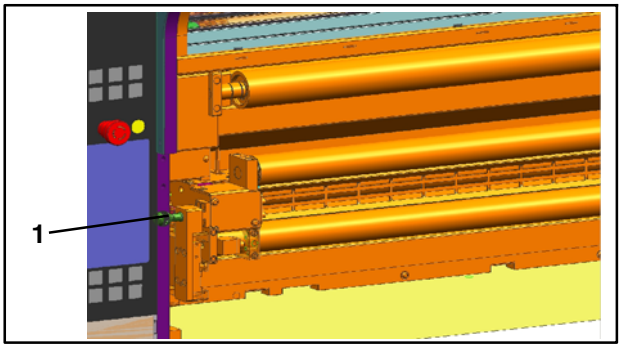

Fig. 90 Goujon d'arrêt côté dérouleur

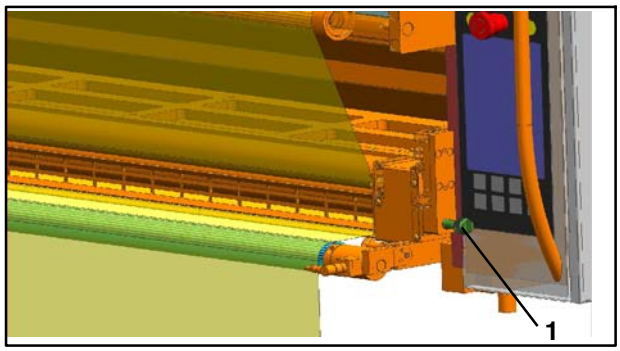

Fig. 91 Goujon d'arrêt côté enrouleur

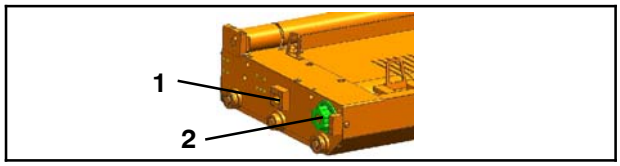

Fig. 92 Cassette

1. Tirer les cassettes Fig. 89) en position de dépose - voir le chapitre 12.7.4
2. Graisser les goujons d'arrêt (Fig. 90/1 et Fig. 91/1) avec Gleitmo 810
3. Graisser le trou de l'éclisse (Fig. 92/1) dans lequel le goujon de verrouillage pneumatique s'insère avec Gleitmo 810
4. Graisser le disque d'entraînement denté (Fig. 92/2) avec un peu de Gleitmo 810
5. Faire glisser les cassettes en position de travail

12.11.4 Opérations de maintenance

Les périodicités et opérations de maintenance prescrites par le fabricant des pièces de sous- traitance filtre, capteur de force sont indiquées au chapitre Pièces de sous- traitance.

12.11.5 Graisser les goujons d'arrêt, les goujons de verrouillage et le disque d'entraînement

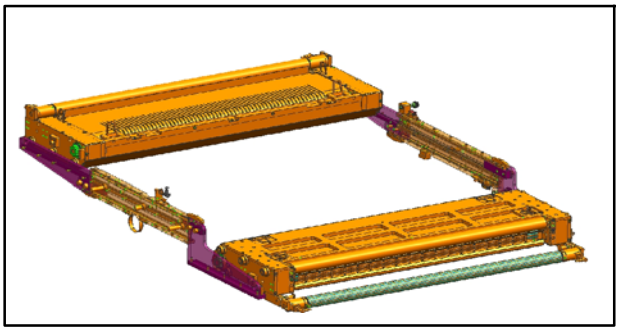

Fig. 89 Cassettes en position de dépose, vue du côté enrouleur

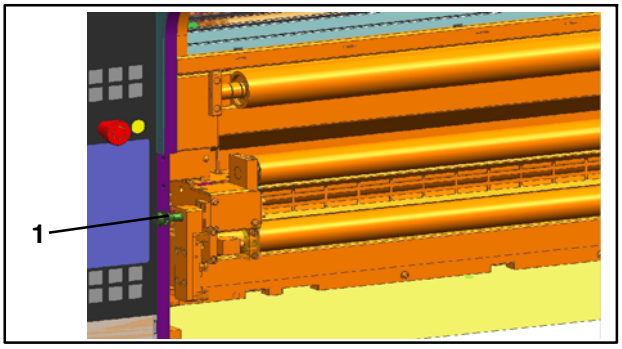

Fig. 90 Goujon d'arrêt côté dérouleur

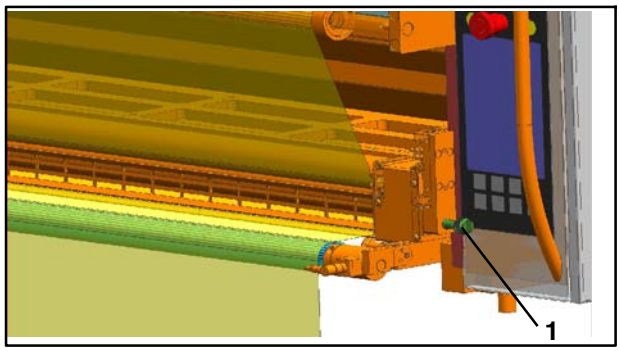

Fig. 91 Goujon d'arrêt côté enrouleur

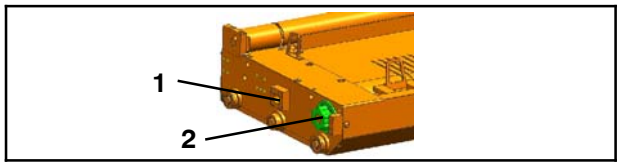

Fig. 92 Cassette

1. Tirer les cassettes Fig. 89) en position de dépose - voir le chapitre 12.7.4
2. Graisser les goujons d'arrêt (Fig. 90/1 et Fig. 91/1) avec Gleitmo 810
3. Graisser le trou de l'éclisse (Fig. 92/1) dans lequel le goujon de verrouillage pneumatique s'insère avec Gleitmo 810
4. Graisser le disque d'entraînement denté (Fig. 92/2) avec un peu de Gleitmo 810
5. Faire glisser les cassettes en position de travail

12.11.4 Opérations de maintenance

Les périodicités et opérations de maintenance prescrites par le fabricant des pièces de sous- traitance filtre, capteur de force sont indiquées au chapitre Pièces de sous- traitance.

12.11.5 Graisser les goujons d'arrêt, les goujons de verrouillage et le disque d'entraînement

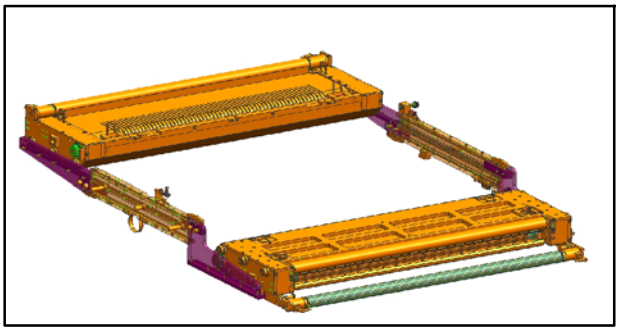

Fig. 89 Cassettes en position de dépose, vue du côté enrouleur

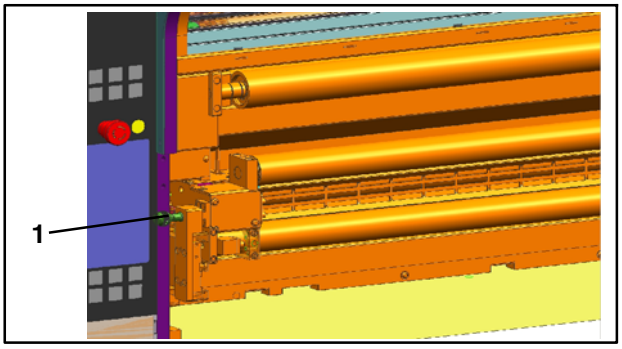

Fig. 90 Goujon d'arrêt côté dérouleur

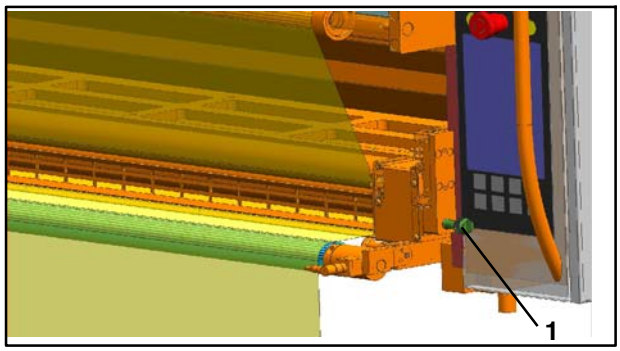

Fig. 91 Goujon d'arrêt côté enrouleur

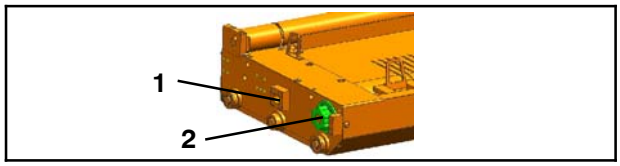

Fig. 92 Cassette

1. Tirer les cassettes Fig. 89) en position de dépose - voir le chapitre 12.7.4
2. Graisser les goujons d'arrêt (Fig. 90/1 et Fig. 91/1) avec Gleitmo 810
3. Graisser le trou de l'éclisse (Fig. 92/1) dans lequel le goujon de verrouillage pneumatique s'insère avec Gleitmo 810
4. Graisser le disque d'entraînement denté (Fig. 92/2) avec un peu de Gleitmo 810
5. Faire glisser les cassettes en position de travail

12.11.4 Opérations de maintenance

Les périodicités et opérations de maintenance prescrites par le fabricant des pièces de sous- traitance filtre, capteur de force sont indiquées au chapitre Pièces de sous- traitance.

12.11.5 Graisser les goujons d'arrêt, les goujons de verrouillage et le disque d'entraînement

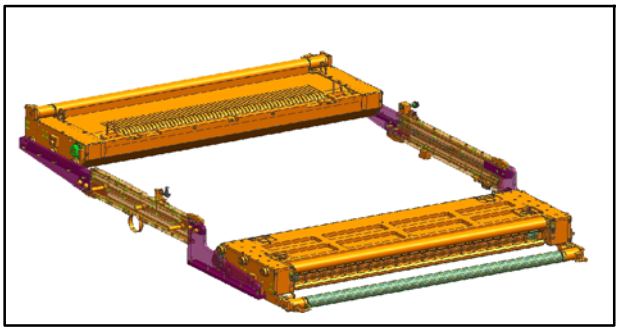

Fig. 89 Cassettes en position de dépose, vue du côté enrouleur

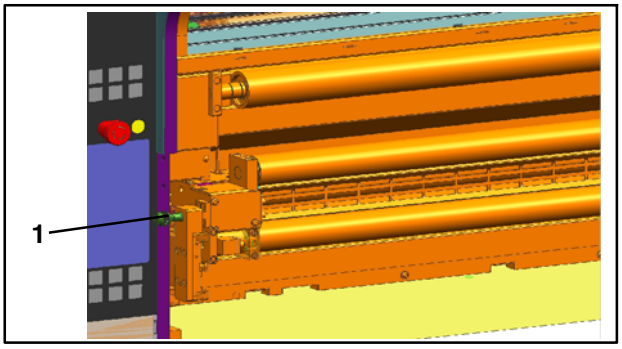

Fig. 90 Goujon d'arrêt côté dérouleur

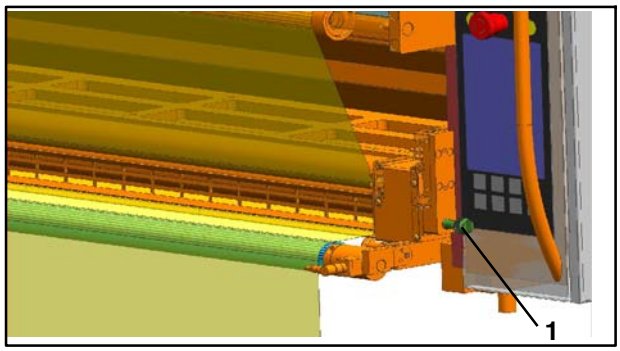

Fig. 91 Goujon d'arrêt côté enrouleur

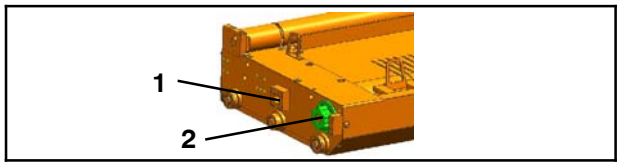

Fig. 92 Cassette

1. Tirer les cassettes Fig. 89) en position de dépose - voir le chapitre 12.7.4
2. Graisser les goujons d'arrêt (Fig. 90/1 et Fig. 91/1) avec Gleitmo 810
3. Graisser le trou de l'éclisse (Fig. 92/1) dans lequel le goujon de verrouillage pneumatique s'insère avec Gleitmo 810
4. Graisser le disque d'entraînement denté (Fig. 92/2) avec un peu de Gleitmo 810
5. Faire glisser les cassettes en position de travail

12.11.4 Opérations de maintenance

Les périodicités et opérations de maintenance prescrites par le fabricant des pièces de sous- traitance filtre, capteur de force sont indiquées au chapitre Pièces de sous- traitance.

12.11.5 Graisser les goujons d'arrêt, les goujons de verrouillage et le disque d'entraînement

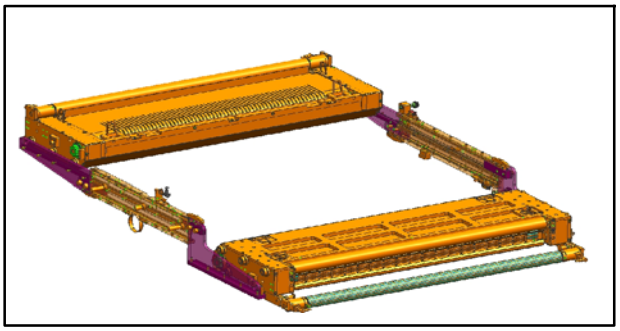

Fig. 89 Cassettes en position de dépose, vue du côté enrouleur

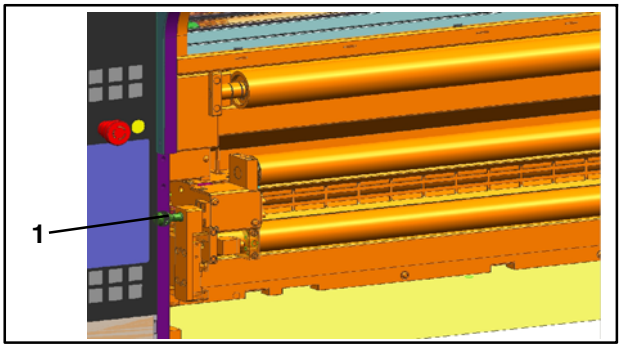

Fig. 90 Goujon d'arrêt côté dérouleur

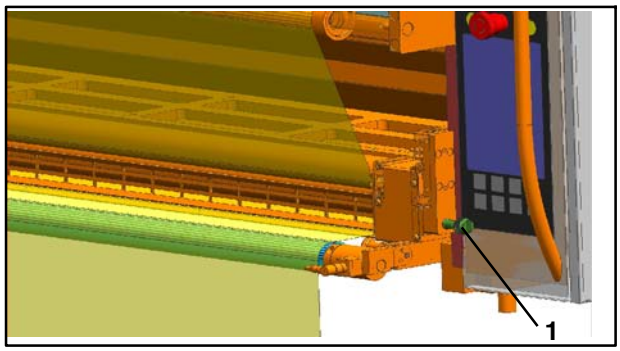

Fig. 91 Goujon d'arrêt côté enrouleur

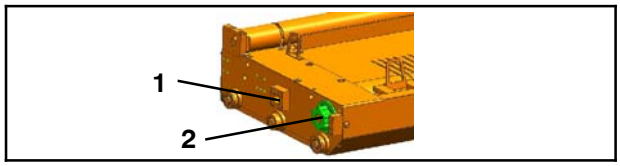

Fig. 92 Cassette

1. Tirer les cassettes Fig. 89) en position de dépose - voir le chapitre 12.7.4
2. Graisser les goujons d'arrêt (Fig. 90/1 et Fig. 91/1) avec Gleitmo 810
3. Graisser le trou de l'éclisse (Fig. 92/1) dans lequel le goujon de verrouillage pneumatique s'insère avec Gleitmo 810
4. Graisser le disque d'entraînement denté (Fig. 92/2) avec un peu de Gleitmo 810
5. Faire glisser les cassettes en position de travail

12.11.4 Opérations de maintenance

Les périodicités et opérations de maintenance prescrites par le fabricant des pièces de sous- traitance filtre, capteur de force sont indiquées au chapitre Pièces de sous- traitance.

12.11.5 Graisser les goujons d'arrêt, les goujons de verrouillage et le disque d'entraînement

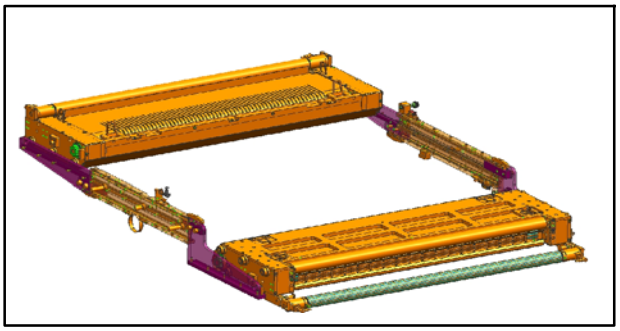

Fig. 89 Cassettes en position de dépose, vue du côté enrouleur

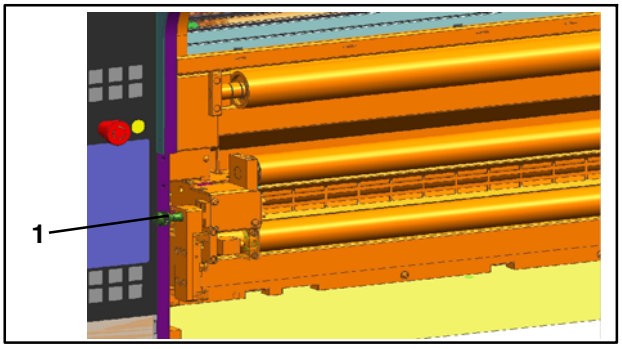

Fig. 90 Goujon d'arrêt côté dérouleur

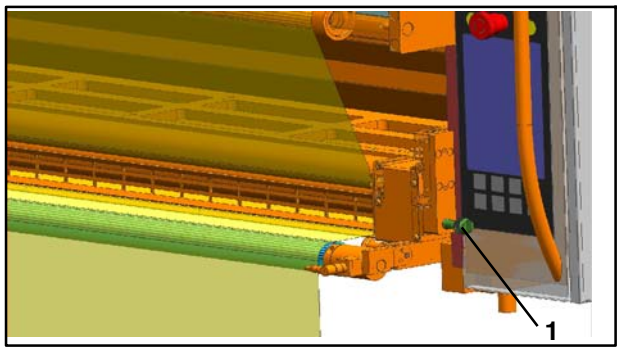

Fig. 91 Goujon d'arrêt côté enrouleur

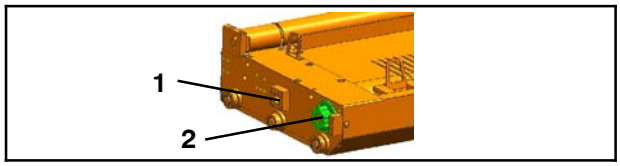

Fig. 92 Cassette

1. Tirer les cassettes Fig. 89) en position de dépose - voir le chapitre 12.7.4
2. Graisser les goujons d'arrêt (Fig. 90/1 et Fig. 91/1) avec Gleitmo 810
3. Graisser le trou de l'éclisse (Fig. 92/1) dans lequel le goujon de verrouillage pneumatique s'insère avec Gleitmo 810
4. Graisser le disque d'entraînement denté (Fig. 92/2) avec un peu de Gleitmo 810
5. Faire glisser les cassettes en position de travail

12.11.4 Opérations de maintenance

Les périodicités et opérations de maintenance prescrites par le fabricant des pièces de sous- traitance filtre, capteur de force sont indiquées au chapitre Pièces de sous- traitance.

12.11.5 Graisser les goujons d'arrêt, les goujons de verrouillage et le disque d'entraînement

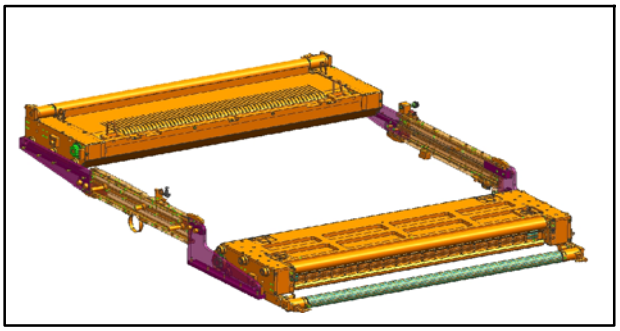

Fig. 89 Cassettes en position de dépose, vue du côté enrouleur

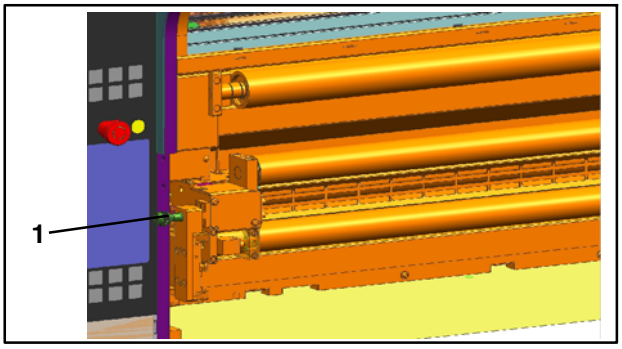

Fig. 90 Goujon d'arrêt côté dérouleur

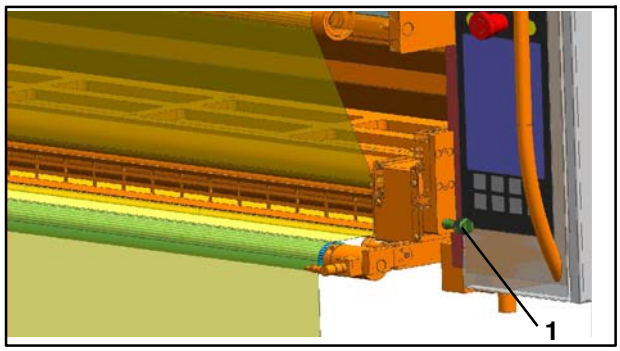

Fig. 91 Goujon d'arrêt côté enrouleur

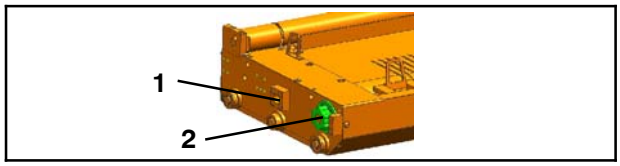

Fig. 92 Cassette

1. Tirer les cassettes Fig. 89) en position de dépose - voir le chapitre 12.7.4
2. Graisser les goujons d'arrêt (Fig. 90/1 et Fig. 91/1) avec Gleitmo 810
3. Graisser le trou de l'éclisse (Fig. 92/1) dans lequel le goujon de verrouillage pneumatique s'insère avec Gleitmo 810
4. Graisser le disque d'entraînement denté (Fig. 92/2) avec un peu de Gleitmo 810
5. Faire glisser les cassettes en position de travail

12.11.4 Opérations de maintenance

Les périodicités et opérations de maintenance prescrites par le fabricant des pièces de sous- traitance filtre, capteur de force sont indiquées au chapitre Pièces de sous- traitance.

12.11.5 Graisser les goujons d'arrêt, les goujons de verrouillage et le disque d'entraînement

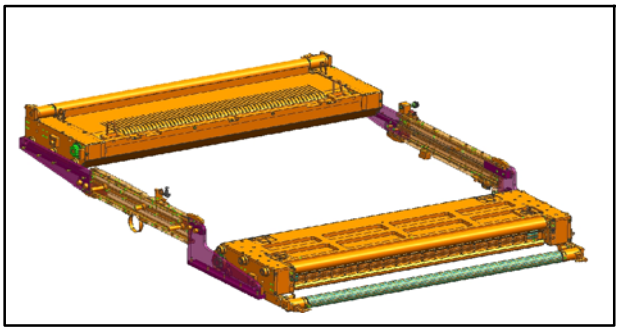

Fig. 89 Cassettes en position de dépose, vue du côté enrouleur

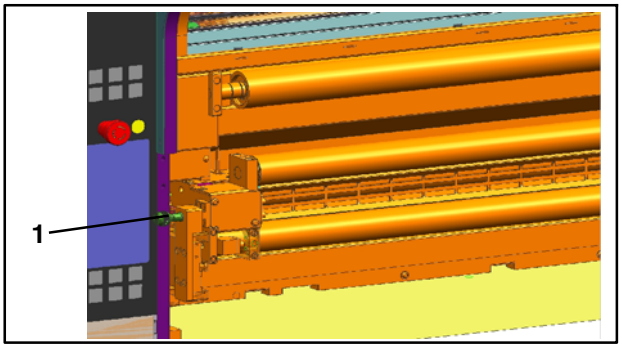

Fig. 90 Goujon d'arrêt côté dérouleur

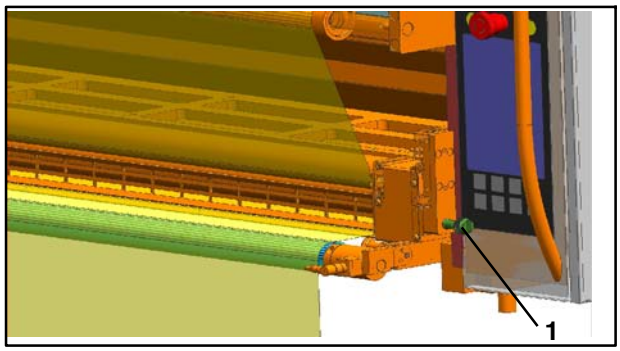

Fig. 91 Goujon d'arrêt côté enrouleur

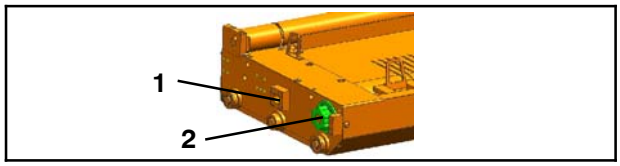

Fig. 92 Cassette

1. Tirer les cassettes Fig. 89) en position de dépose - voir le chapitre 12.7.4
2. Graisser les goujons d'arrêt (Fig. 90/1 et Fig. 91/1) avec Gleitmo 810
3. Graisser le trou de l'éclisse (Fig. 92/1) dans lequel le goujon de verrouillage pneumatique s'insère avec Gleitmo 810
4. Graisser le disque d'entraînement denté (Fig. 92/2) avec un peu de Gleitmo 810
5. Faire glisser les cassettes en position de travail

12.11.4 Opérations de maintenance

Les périodicités et opérations de maintenance prescrites par le fabricant des pièces de sous- traitance filtre, capteur de force sont indiquées au chapitre Pièces de sous- traitance.

12.11.5 Graisser les goujons d'arrêt, les goujons de verrouillage et le disque d'entraînement

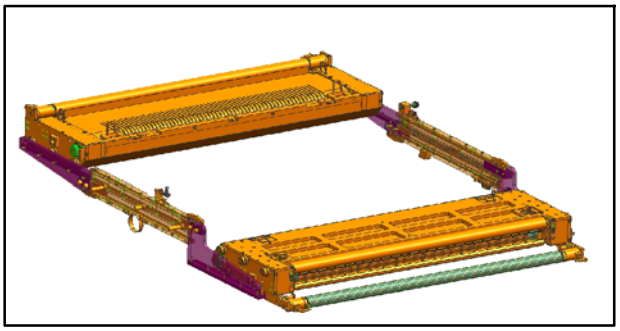

Fig. 89 Cassettes en position de dépose, vue du côté enrouleur

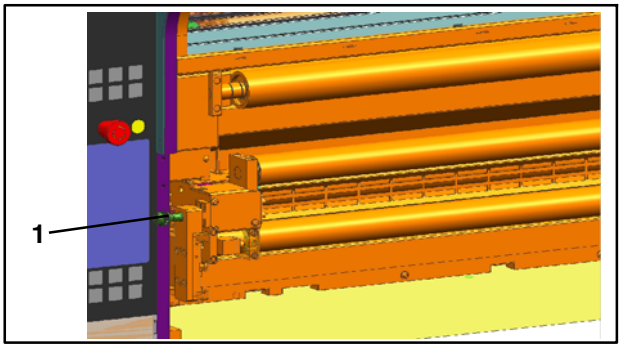

Fig. 90 Goujon d'arrêt côté dérouleur

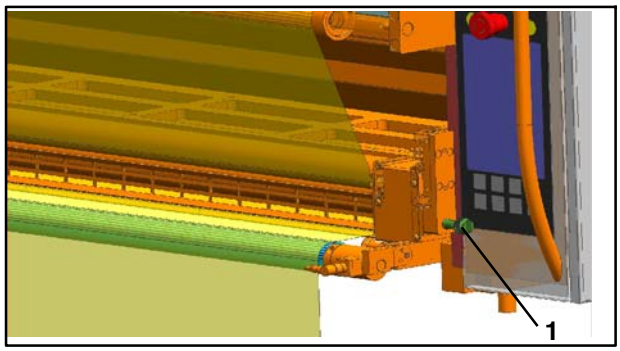

Fig. 91 Goujon d'arrêt côté enrouleur

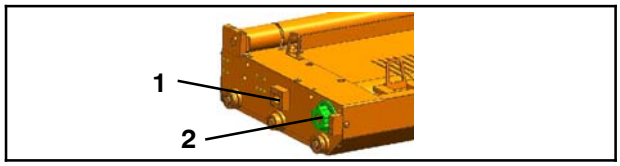

Fig. 92 Cassette

1. Tirer les cassettes Fig. 89) en position de dépose - voir le chapitre 12.7.4
2. Graisser les goujons d'arrêt (Fig. 90/1 et Fig. 91/1) avec Gleitmo 810
3. Graisser le trou de l'éclisse (Fig. 92/1) dans lequel le goujon de verrouillage pneumatique s'insère avec Gleitmo 810
4. Graisser le disque d'entraînement denté (Fig. 92/2) avec un peu de Gleitmo 810
5. Faire glisser les cassettes en position de travail

12.11.4 Opérations de maintenance

Les périodicités et opérations de maintenance prescrites par le fabricant des pièces de sous- traitance filtre, capteur de force sont indiquées au chapitre Pièces de sous- traitance.

12.11.5 Graisser les goujons d'arrêt, les goujons de verrouillage et le disque d'entraînement

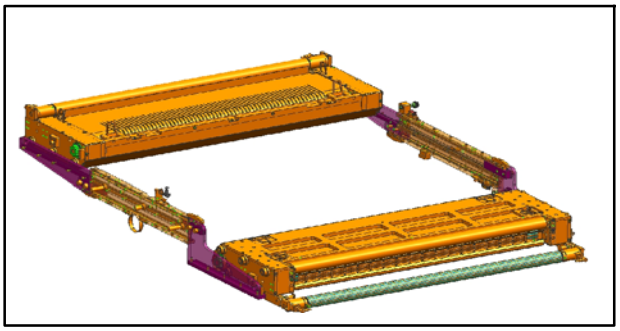

Fig. 89 Cassettes en position de dépose, vue du côté enrouleur

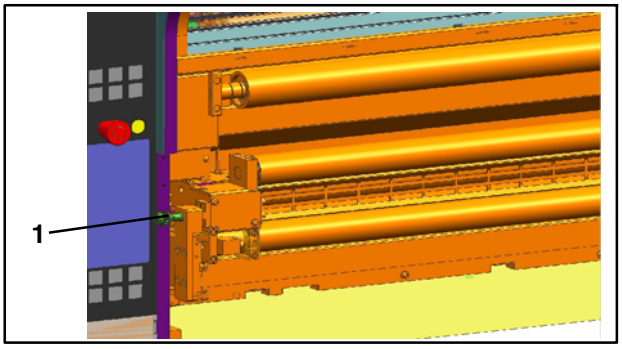

Fig. 90 Goujon d'arrêt côté dérouleur

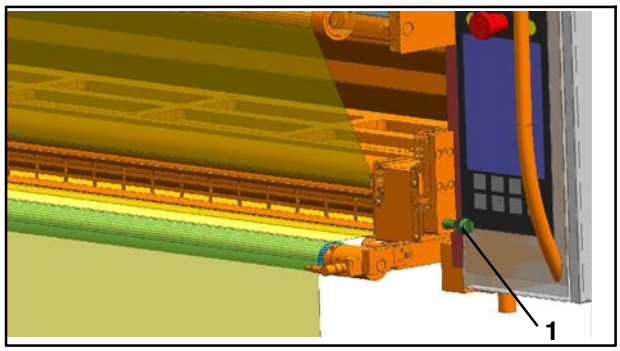

Fig. 91 Goujon d'arrêt côté enrouleur

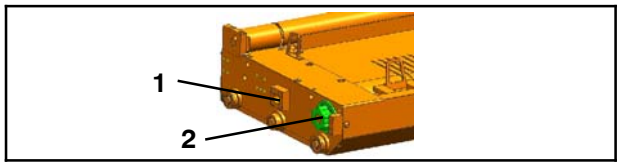

Fig. 92 Cassette

1. Tirer les cassettes Fig. 89) en position de dépose - voir le chapitre 12.7.4
2. Graisser les goujons d'arrêt (Fig. 90/1 et Fig. 91/1) avec Gleitmo 810
3. Graisser le trou de l'éclisse (Fig. 92/1) dans lequel le goujon de verrouillage pneumatique s'insère avec Gleitmo 810
4. Graisser le disque d'entraînement denté (Fig. 92/2) avec un peu de Gleitmo 810
5. Faire glisser les cassettes en position de travail

12.11.4 Opérations de maintenance

Les périodicités et opérations de maintenance prescrites par le fabricant des pièces de sous- traitance filtre, capteur de force sont indiquées au chapitre Pièces de sous- traitance.

12.11.5 Graisser les goujons d'arrêt, les goujons de verrouillage et le disque d'entraînement

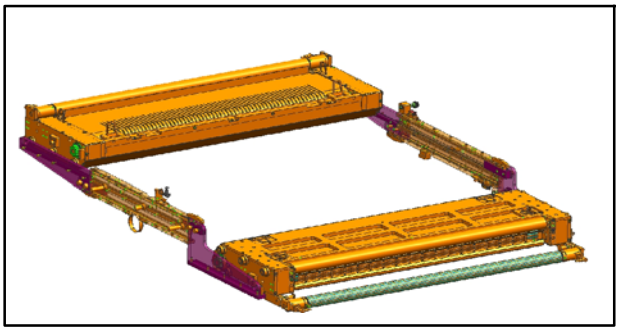

Fig. 89 Cassettes en position de dépose, vue du côté enrouleur

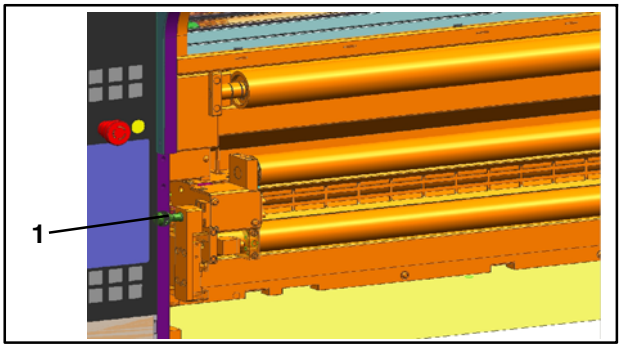

Fig. 90 Goujon d'arrêt côté dérouleur

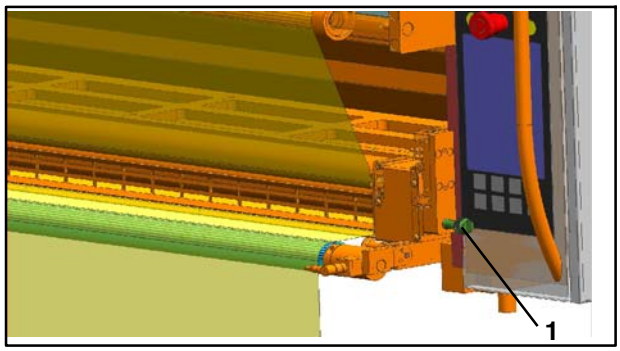

Fig. 91 Goujon d'arrêt côté enrouleur

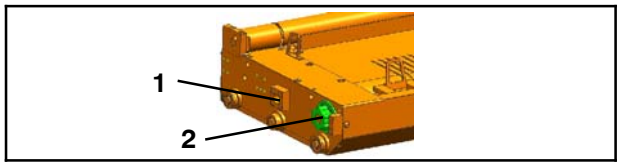

Fig. 92 Cassette

1. Tirer les cassettes Fig. 89) en position de dépose - voir le chapitre 12.7.4
2. Graisser les goujons d'arrêt (Fig. 90/1 et Fig. 91/1) avec Gleitmo 810
3. Graisser le trou de l'éclisse (Fig. 92/1) dans lequel le goujon de verrouillage pneumatique s'insère avec Gleitmo 810
4. Graisser le disque d'entraînement denté (Fig. 92/2) avec un peu de Gleitmo 810
5. Faire glisser les cassettes en position de travail

12.11.4 Opérations de maintenance

Les périodicités et opérations de maintenance prescrites par le fabricant des pièces de sous- traitance filtre, capteur de force sont indiquées au chapitre Pièces de sous- traitance.

12.11.5 Graisser les goujons d'arrêt, les goujons de verrouillage et le disque d'entraînement

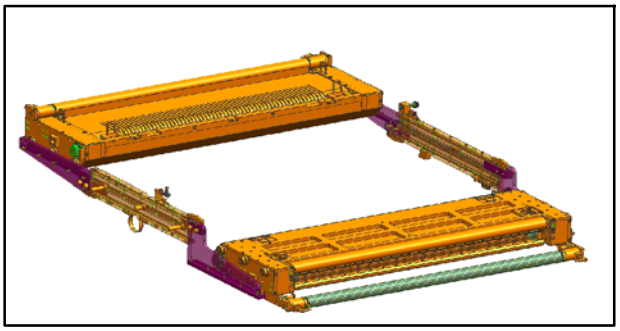

Fig. 89 Cassettes en position de dépose, vue du côté enrouleur

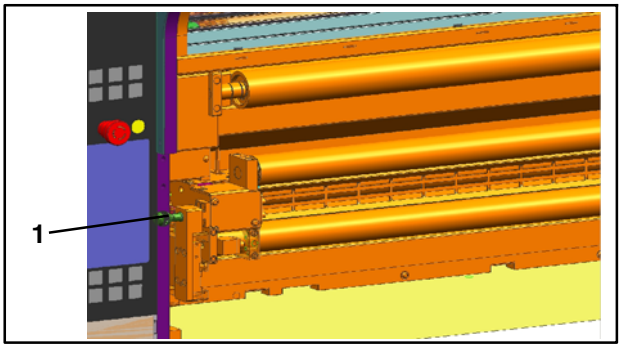

Fig. 90 Goujon d'arrêt côté dérouleur

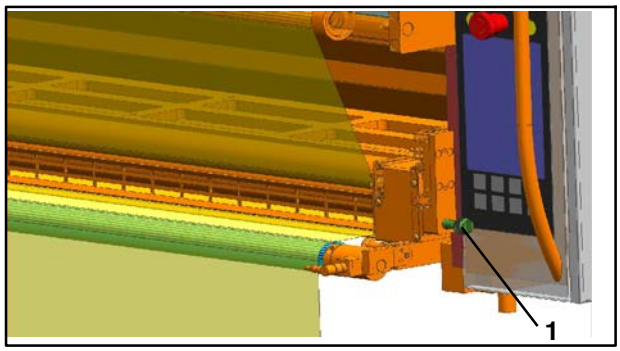

Fig. 91 Goujon d'arrêt côté enrouleur

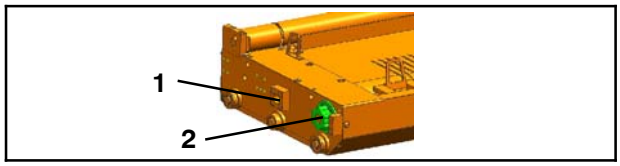

Fig. 92 Cassette

1. Tirer les cassettes Fig. 89) en position de dépose - voir le chapitre 12.7.4
2. Graisser les goujons d'arrêt (Fig. 90/1 et Fig. 91/1) avec Gleitmo 810
3. Graisser le trou de l'éclisse (Fig. 92/1) dans lequel le goujon de verrouillage pneumatique s'insère avec Gleitmo 810
4. Graisser le disque d'entraînement denté (Fig. 92/2) avec un peu de Gleitmo 810
5. Faire glisser les cassettes en position de travail

12.11.4 Opérations de maintenance

Les périodicités et opérations de maintenance prescrites par le fabricant des pièces de sous- traitance filtre, capteur de force sont indiquées au chapitre Pièces de sous- traitance.

12.11.5 Graisser les goujons d'arrêt, les goujons de verrouillage et le disque d'entraînement

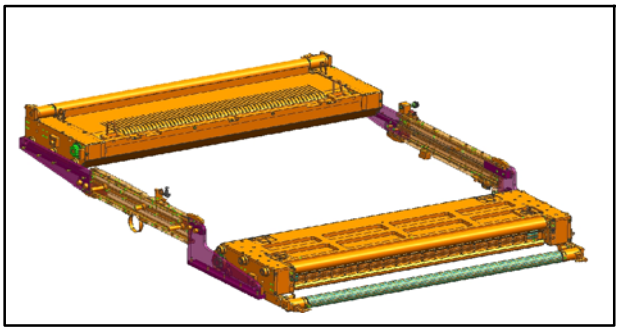

Fig. 89 Cassettes en position de dépose, vue du côté enrouleur

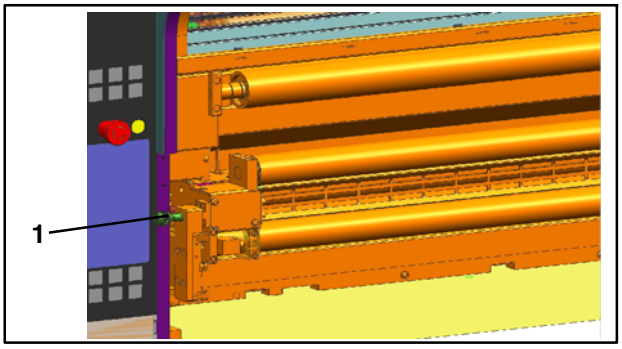

Fig. 90 Goujon d'arrêt côté dérouleur

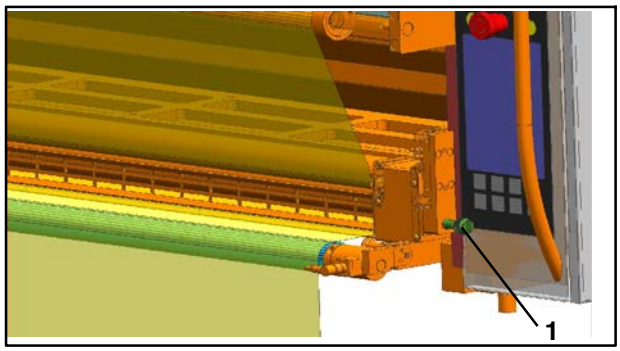

Fig. 91 Goujon d'arrêt côté enrouleur

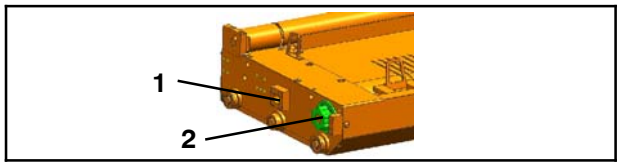

Fig. 92 Cassette

1. Tirer les cassettes Fig. 89) en position de dépose - voir le chapitre 12.7.4
2. Graisser les goujons d'arrêt (Fig. 90/1 et Fig. 91/1) avec Gleitmo 810
3. Graisser le trou de l'éclisse (Fig. 92/1) dans lequel le goujon de verrouillage pneumatique s'insère avec Gleitmo 810
4. Graisser le disque d'entraînement denté (Fig. 92/2) avec un peu de Gleitmo 810
5. Faire glisser les cassettes en position de travail

12.11.4 Opérations de maintenance

Les périodicités et opérations de maintenance prescrites par le fabricant des pièces de sous- traitance filtre, capteur de force sont indiquées au chapitre Pièces de sous- traitance.

12.11.5 Graisser les goujons d'arrêt, les goujons de verrouillage et le disque d'entraînement

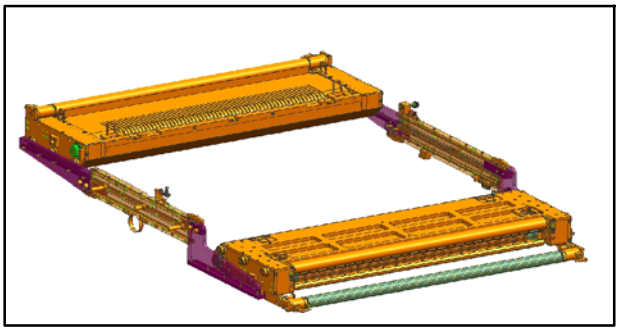

Fig. 89 Cassettes en position de dépose, vue du côté enrouleur

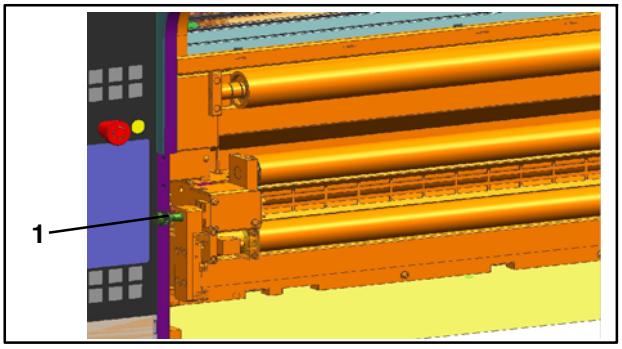

Fig. 90 Goujon d'arrêt côté dérouleur

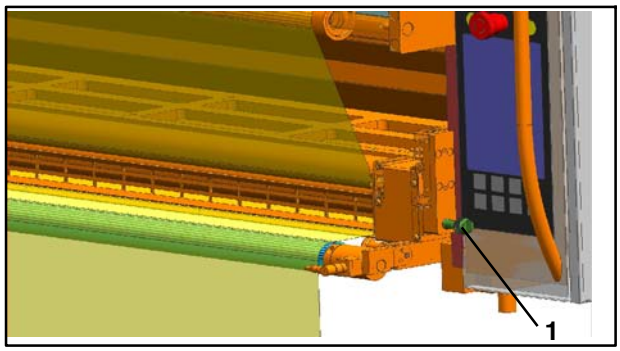

Fig. 91 Goujon d'arrêt côté enrouleur

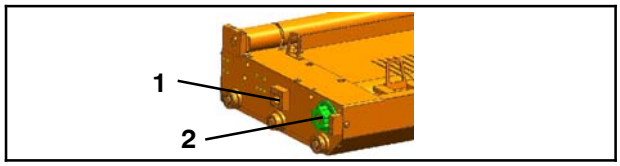

Fig. 92 Cassette

1. Tirer les cassettes Fig. 89) en position de dépose - voir le chapitre 12.7.4
2. Graisser les goujons d'arrêt (Fig. 90/1 et Fig. 91/1) avec Gleitmo 810
3. Graisser le trou de l'éclisse (Fig. 92/1) dans lequel le goujon de verrouillage pneumatique s'insère avec Gleitmo 810
4. Graisser le disque d'entraînement denté (Fig. 92/2) avec un peu de Gleitmo 810
5. Faire glisser les cassettes en position de travail

12.11.4 Opérations de maintenance

Les périodicités et opérations de maintenance prescrites par le fabricant des pièces de sous- traitance filtre, capteur de force sont indiquées au chapitre Pièces de sous- traitance.

12.11.5 Graisser les goujons d'arrêt, les goujons de verrouillage et le disque d'entraînement

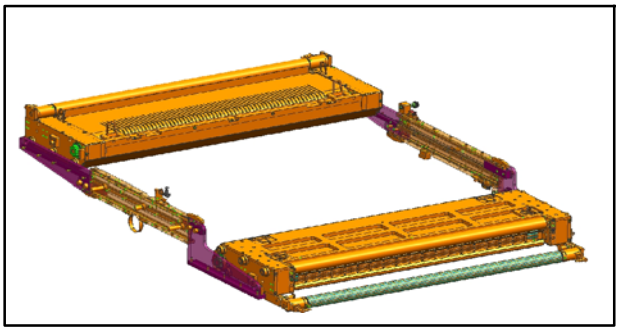

Fig. 89 Cassettes en position de dépose, vue du côté enrouleur

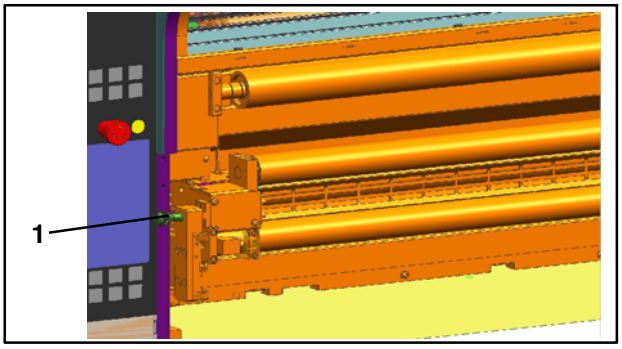

Fig. 90 Goujon d'arrêt côté dérouleur

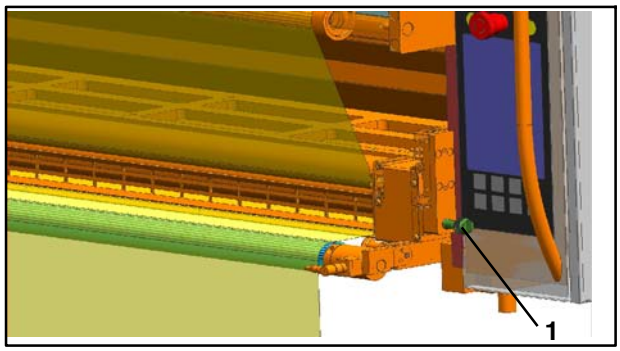

Fig. 91 Goujon d'arrêt côté enrouleur

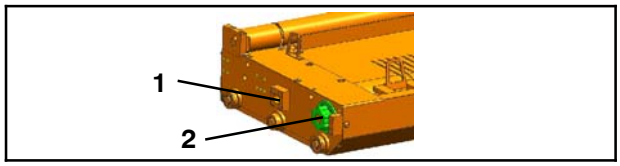

Fig. 92 Cassette

1. Tirer les cassettes Fig. 89) en position de dépose - voir le chapitre 12.7.4
2. Graisser les goujons d'arrêt (Fig. 90/1 et Fig. 91/1) avec Gleitmo 810
3. Graisser le trou de l'éclisse (Fig. 92/1) dans lequel le goujon de verrouillage pneumatique s'insère avec Gleitmo 810
4. Graisser le disque d'entraînement denté (Fig. 92/2) avec un peu de Gleitmo 810
5. Faire glisser les cassettes en position de travail

12.11.4 Opérations de maintenance

Les périodicités et opérations de maintenance prescrites par le fabricant des pièces de sous- traitance filtre, capteur de force sont indiquées au chapitre Pièces de sous- traitance.

12.11.5 Graisser les goujons d'arrêt, les goujons de verrouillage et le disque d'entraînement

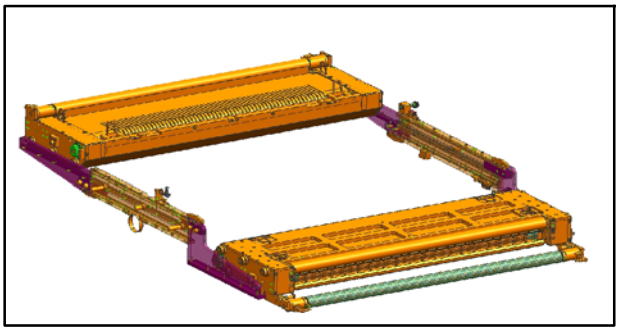

Fig. 89 Cassettes en position de dépose, vue du côté enrouleur

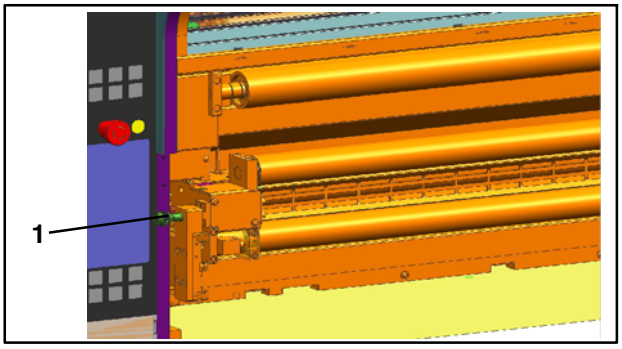

Fig. 90 Goujon d'arrêt côté dérouleur

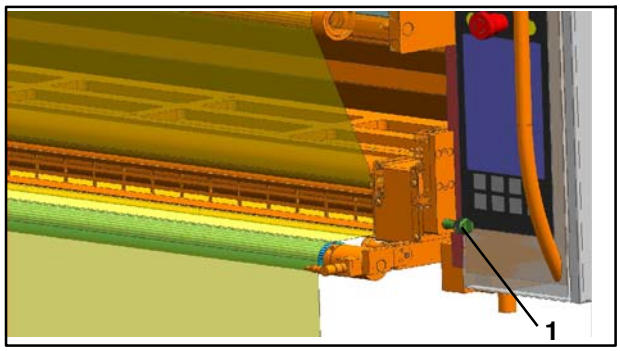

Fig. 91 Goujon d'arrêt côté enrouleur

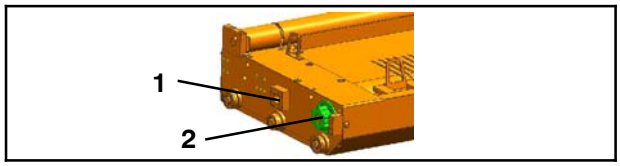

Fig. 92 Cassette

1. Tirer les cassettes Fig. 89) en position de dépose - voir le chapitre 12.7.4
2. Graisser les goujons d'arrêt (Fig. 90/1 et Fig. 91/1) avec Gleitmo 810
3. Graisser le trou de l'éclisse (Fig. 92/1) dans lequel le goujon de verrouillage pneumatique s'insère avec Gleitmo 810
4. Graisser le disque d'entraînement denté (Fig. 92/2) avec un peu de Gleitmo 810
5. Faire glisser les cassettes en position de travail

12.11.4 Opérations de maintenance

Les périodicités et opérations de maintenance prescrites par le fabricant des pièces de sous- traitance filtre, capteur de force sont indiquées au chapitre Pièces de sous- traitance.

12.11.5 Graisser les goujons d'arrêt, les goujons de verrouillage et le disque d'entraînement

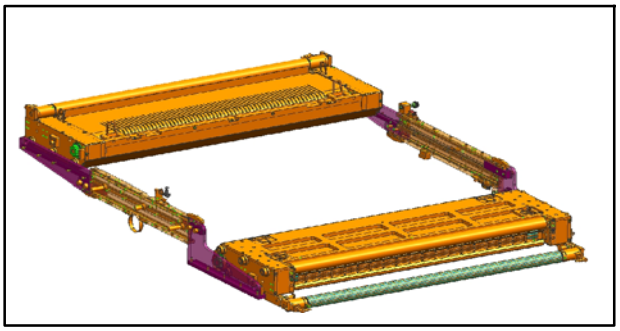

Fig. 89 Cassettes en position de dépose, vue du côté enrouleur

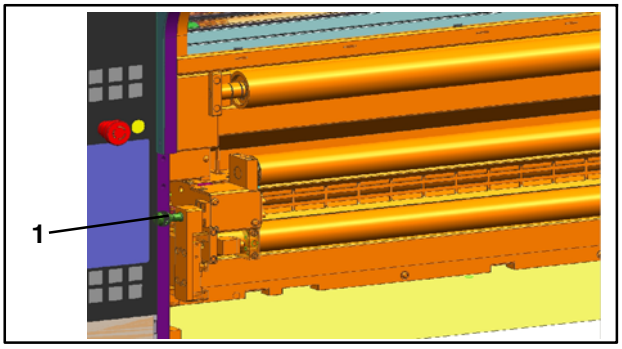

Fig. 90 Goujon d'arrêt côté dérouleur

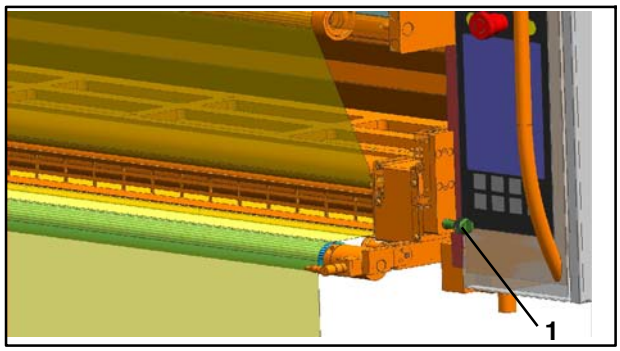

Fig. 91 Goujon d'arrêt côté enrouleur

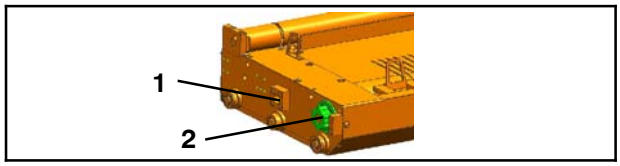

Fig. 92 Cassette

1. Tirer les cassettes Fig. 89) en position de dépose - voir le chapitre 12.7.4
2. Graisser les goujons d'arrêt (Fig. 90/1 et Fig. 91/1) avec Gleitmo 810
3. Graisser le trou de l'éclisse (Fig. 92/1) dans lequel le goujon de verrouillage pneumatique s'insère avec Gleitmo 810
4. Graisser le disque d'entraînement denté (Fig. 92/2) avec un peu de Gleitmo 810
5. Faire glisser les cassettes en position de travail

12.11.4 Opérations de maintenance

Les périodicités et opérations de maintenance prescrites par le fabricant des pièces de sous- traitance filtre, capteur de force sont indiquées au chapitre Pièces de sous- traitance.

12.11.5 Graisser les goujons d'arrêt, les goujons de verrouillage et le disque d'entraînement

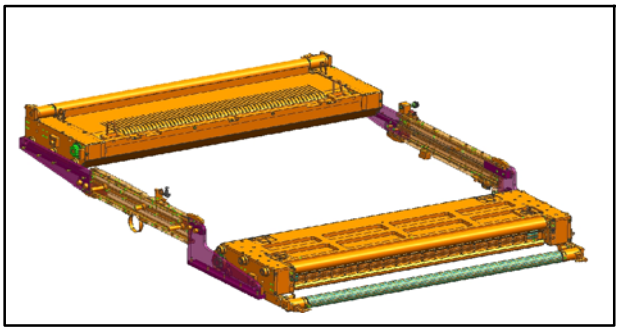

Fig. 89 Cassettes en position de dépose, vue du côté enrouleur

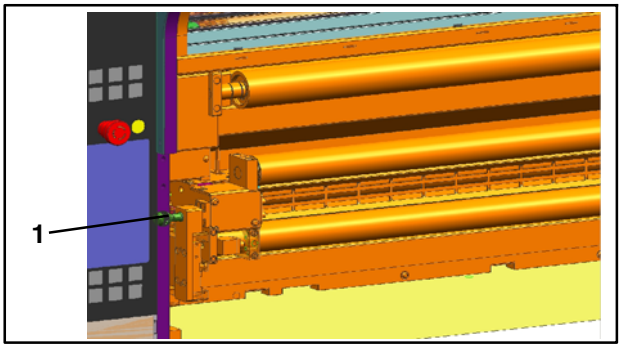

Fig. 90 Goujon d'arrêt côté dérouleur

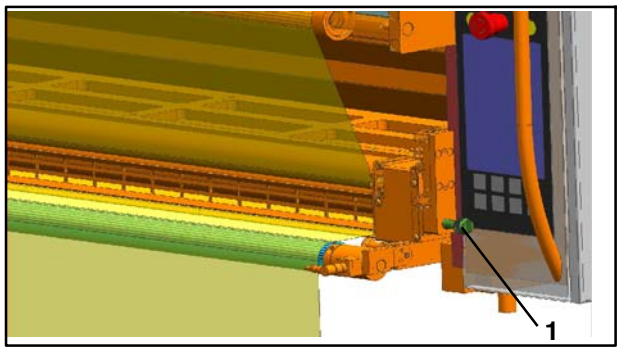

Fig. 91 Goujon d'arrêt côté enrouleur

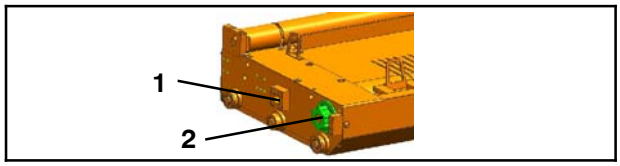

Fig. 92 Cassette

1. Tirer les cassettes Fig. 89) en position de dépose - voir le chapitre 12.7.4
2. Graisser les goujons d'arrêt (Fig. 90/1 et Fig. 91/1) avec Gleitmo 810
3. Graisser le trou de l'éclisse (Fig. 92/1) dans lequel le goujon de verrouillage pneumatique s'insère avec Gleitmo 810
4. Graisser le disque d'entraînement denté (Fig. 92/2) avec un peu de Gleitmo 810
5. Faire glisser les cassettes en position de travail

12.11.4 Opérations de maintenance

Les périodicités et opérations de maintenance prescrites par le fabricant des pièces de sous- traitance filtre, capteur de force sont indiquées au chapitre Pièces de sous- traitance.

12.11.5 Graisser les goujons d'arrêt, les goujons de verrouillage et le disque d'entraînement

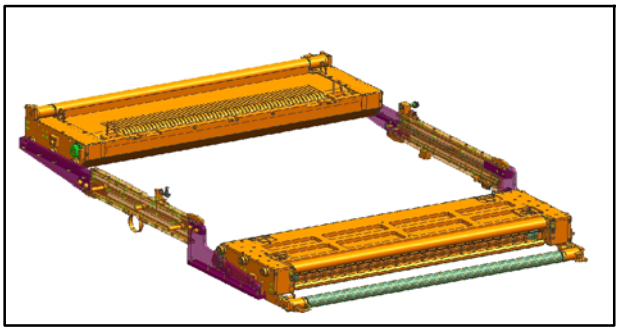

Fig. 89 Cassettes en position de dépose, vue du côté enrouleur

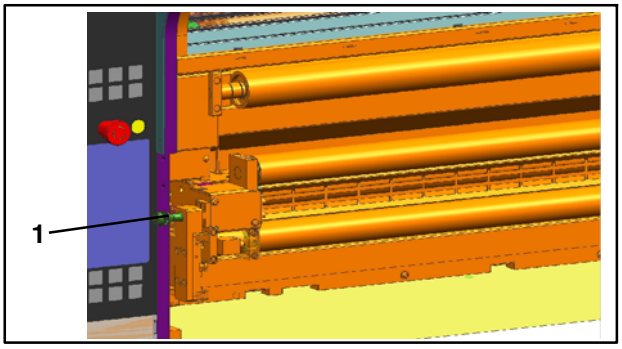

Fig. 90 Goujon d'arrêt côté dérouleur

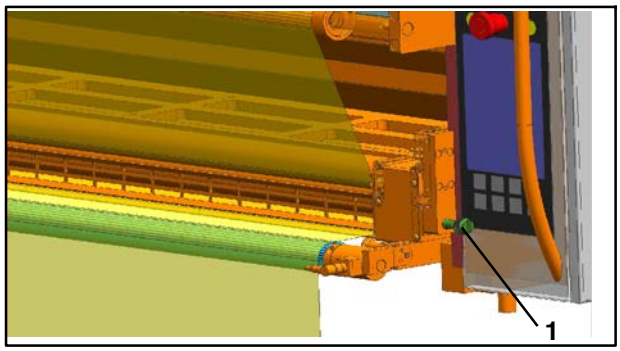

Fig. 91 Goujon d'arrêt côté enrouleur

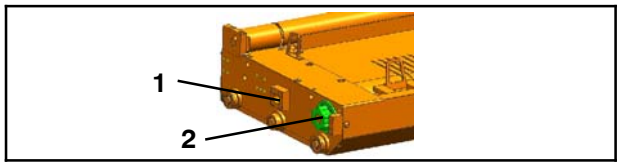

Fig. 92 Cassette

1. Tirer les cassettes Fig. 89) en position de dépose - voir le chapitre 12.7.4
2. Graisser les goujons d'arrêt (Fig. 90/1 et Fig. 91/1) avec Gleitmo 810
3. Graisser le trou de l'éclisse (Fig. 92/1) dans lequel le goujon de verrouillage pneumatique s'insère avec Gleitmo 810
4. Graisser le disque d'entraînement denté (Fig. 92/2) avec un peu de Gleitmo 810
5. Faire glisser les cassettes en position de travail

12.11.4 Opérations de maintenance

Les périodicités et opérations de maintenance prescrites par le fabricant des pièces de sous- traitance filtre, capteur de force sont indiquées au chapitre Pièces de sous- traitance.

12.11.5 Graisser les goujons d'arrêt, les goujons de verrouillage et le disque d'entraînement

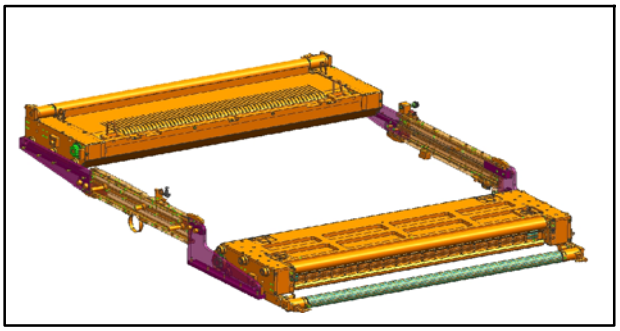

Fig. 89 Cassettes en position de dépose, vue du côté enrouleur

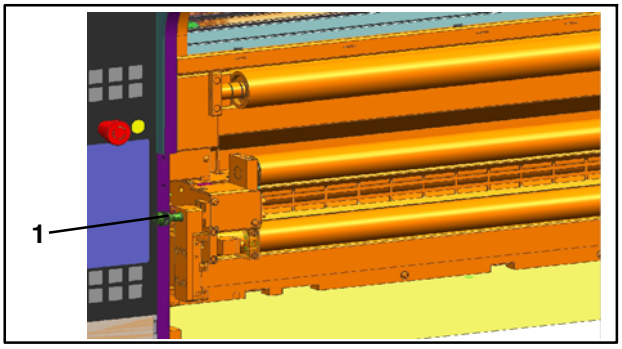

Fig. 90 Goujon d'arrêt côté dérouleur

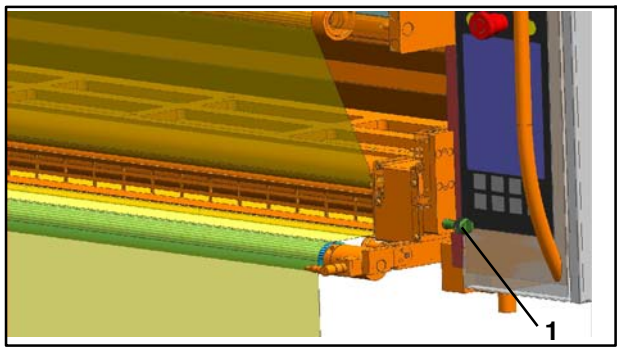

Fig. 91 Goujon d'arrêt côté enrouleur

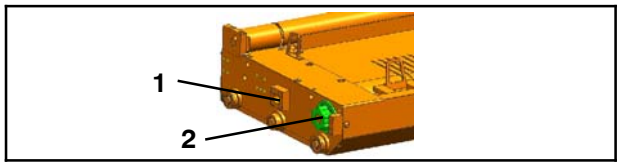

Fig. 92 Cassette

1. Tirer les cassettes Fig. 89) en position de dépose - voir le chapitre 12.7.4
2. Graisser les goujons d'arrêt (Fig. 90/1 et Fig. 91/1) avec Gleitmo 810
3. Graisser le trou de l'éclisse (Fig. 92/1) dans lequel le goujon de verrouillage pneumatique s'insère avec Gleitmo 810
4. Graisser le disque d'entraînement denté (Fig. 92/2) avec un peu de Gleitmo 810
5. Faire glisser les cassettes en position de travail

12.11.4 Opérations de maintenance

Les périodicités et opérations de maintenance prescrites par le fabricant des pièces de sous- traitance filtre, capteur de force sont indiquées au chapitre Pièces de sous- traitance.

12.11.5 Graisser les goujons d'arrêt, les goujons de verrouillage et le disque d'entraînement

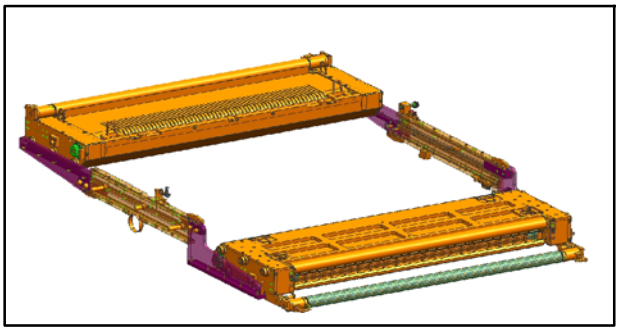

Fig. 89 Cassettes en position de dépose, vue du côté enrouleur

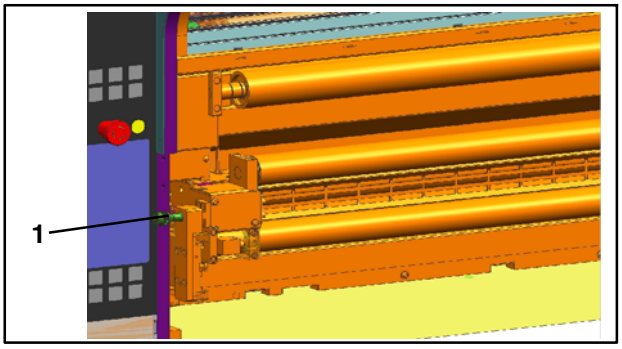

Fig. 90 Goujon d'arrêt côté dérouleur

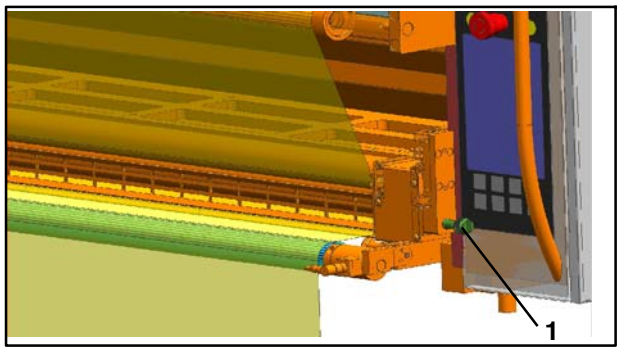

Fig. 91 Goujon d'arrêt côté enrouleur

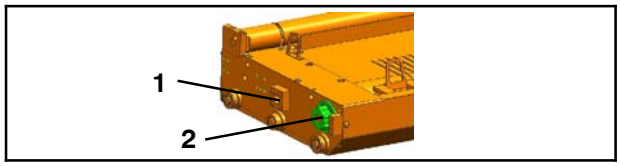

Fig. 92 Cassette

1. Tirer les cassettes Fig. 89) en position de dépose - voir le chapitre 12.7.4
2. Graisser les goujons d'arrêt (Fig. 90/1 et Fig. 91/1) avec Gleitmo 810
3. Graisser le trou de l'éclisse (Fig. 92/1) dans lequel le goujon de verrouillage pneumatique s'insère avec Gleitmo 810
4. Graisser le disque d'entraînement denté (Fig. 92/2) avec un peu de Gleitmo 810
5. Faire glisser les cassettes en position de travail

12.11.4 Opérations de maintenance

Les périodicités et opérations de maintenance prescrites par le fabricant des pièces de sous- traitance filtre, capteur de force sont indiquées au chapitre Pièces de sous- traitance.

12.11.5 Graisser les goujons d'arrêt, les goujons de verrouillage et le disque d'entraînement

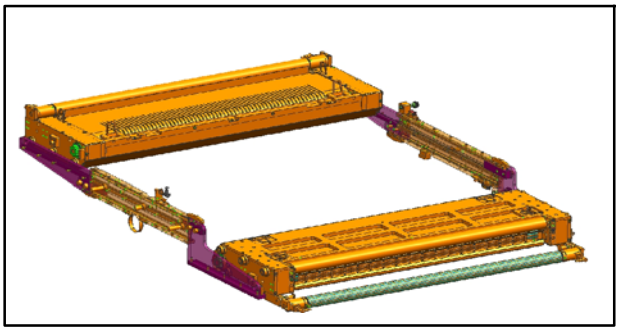

Fig. 89 Cassettes en position de dépose, vue du côté enrouleur

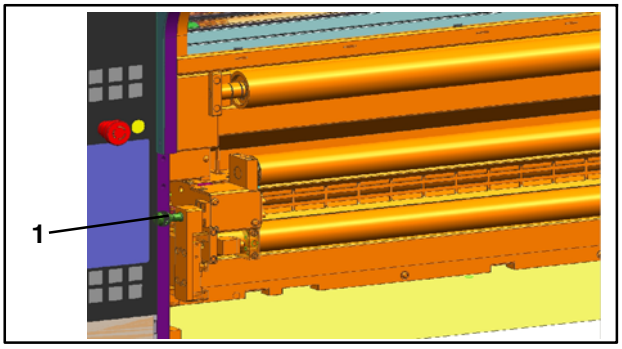

Fig. 90 Goujon d'arrêt côté dérouleur

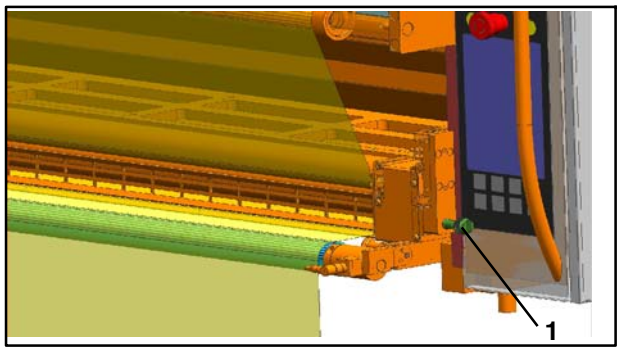

Fig. 91 Goujon d'arrêt côté enrouleur

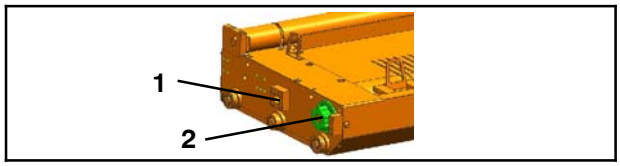

Fig. 92 Cassette

1. Tirer les cassettes Fig. 89) en position de dépose - voir le chapitre 12.7.4
2. Graisser les goujons d'arrêt (Fig. 90/1 et Fig. 91/1) avec Gleitmo 810
3. Graisser le trou de l'éclisse (Fig. 92/1) dans lequel le goujon de verrouillage pneumatique s'insère avec Gleitmo 810
4. Graisser le disque d'entraînement denté (Fig. 92/2) avec un peu de Gleitmo 810
5. Faire glisser les cassettes en position de travail

12.11.4 Opérations de maintenance

Les périodicités et opérations de maintenance prescrites par le fabricant des pièces de sous- traitance filtre, capteur de force sont indiquées au chapitre Pièces de sous- traitance.

12.11.5 Graisser les goujons d'arrêt, les goujons de verrouillage et le disque d'entraînement

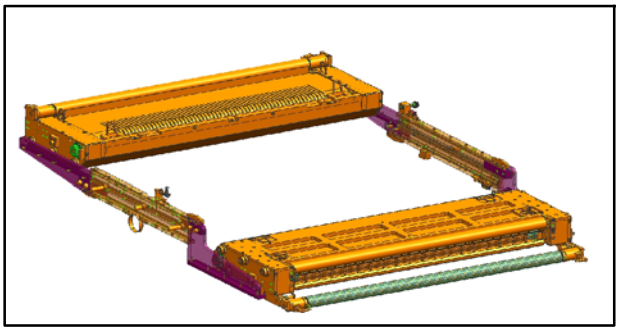

Fig. 89 Cassettes en position de dépose, vue du côté enrouleur

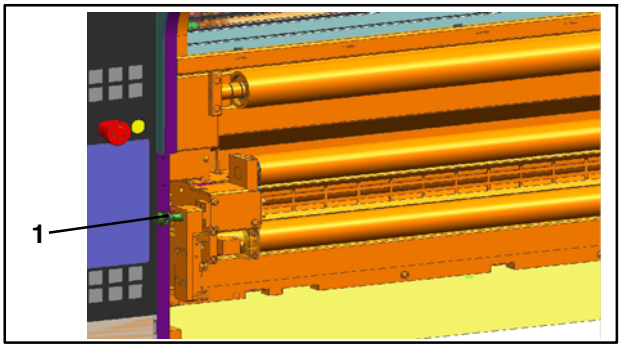

Fig. 90 Goujon d'arrêt côté dérouleur

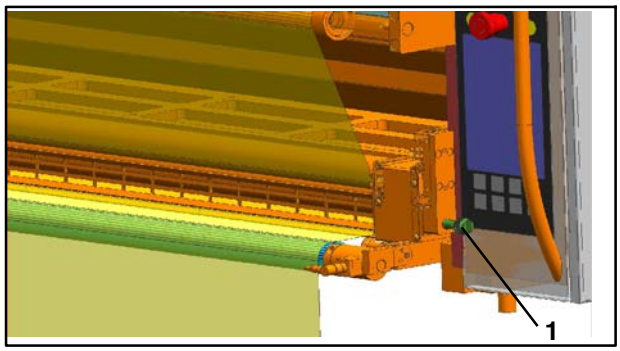

Fig. 91 Goujon d'arrêt côté enrouleur

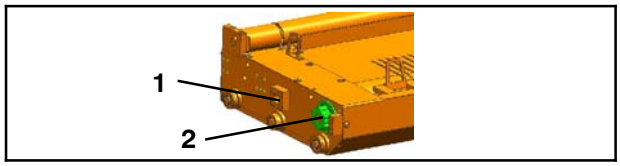

Fig. 92 Cassette

1. Tirer les cassettes Fig. 89) en position de dépose - voir le chapitre 12.7.4
2. Graisser les goujons d'arrêt (Fig. 90/1 et Fig. 91/1) avec Gleitmo 810
3. Graisser le trou de l'éclisse (Fig. 92/1) dans lequel le goujon de verrouillage pneumatique s'insère avec Gleitmo 810
4. Graisser le disque d'entraînement denté (Fig. 92/2) avec un peu de Gleitmo 810
5. Faire glisser les cassettes en position de travail

12.11.4 Opérations de maintenance

Les périodicités et opérations de maintenance prescrites par le fabricant des pièces de sous- traitance filtre, capteur de force sont indiquées au chapitre Pièces de sous- traitance.

12.11.5 Graisser les goujons d'arrêt, les goujons de verrouillage et le disque d'entraînement

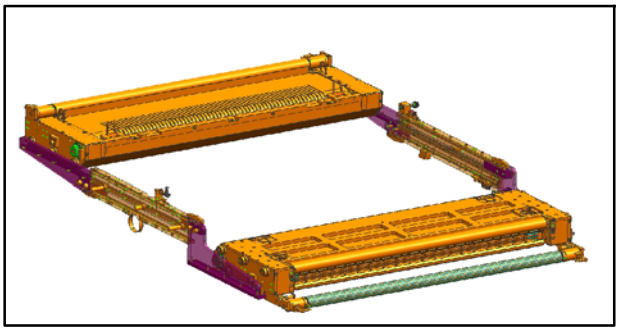

Fig. 89 Cassettes en position de dépose, vue du côté enrouleur

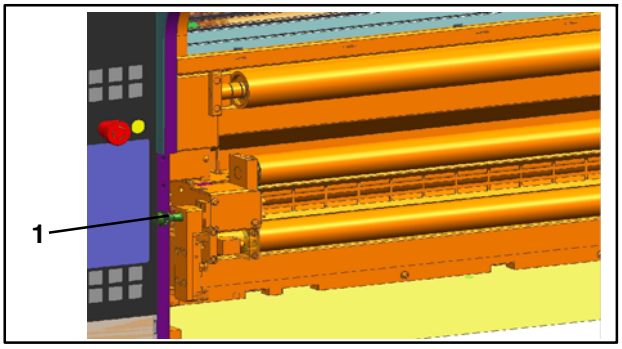

Fig. 90 Goujon d'arrêt côté dérouleur

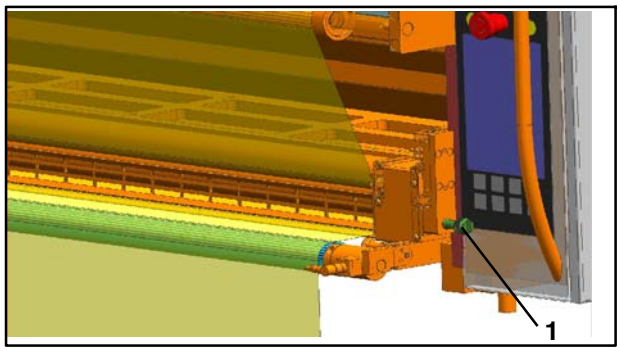

Fig. 91 Goujon d'arrêt côté enrouleur

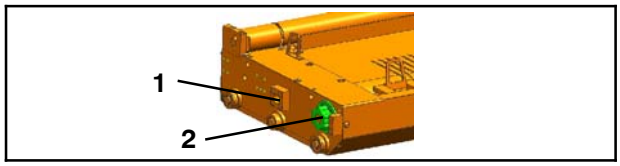

Fig. 92 Cassette

1. Tirer les cassettes Fig. 89) en position de dépose - voir le chapitre 12.7.4
2. Graisser les goujons d'arrêt (Fig. 90/1 et Fig. 91/1) avec Gleitmo 810
3. Graisser le trou de l'éclisse (Fig. 92/1) dans lequel le goujon de verrouillage pneumatique s'insère avec Gleitmo 810
4. Graisser le disque d'entraînement denté (Fig. 92/2) avec un peu de Gleitmo 810
5. Faire glisser les cassettes en position de travail

12.11.4 Opérations de maintenance

Les périodicités et opérations de maintenance prescrites par le fabricant des pièces de sous- traitance filtre, capteur de force sont indiquées au chapitre Pièces de sous- traitance.

12.11.5 Graisser les goujons d'arrêt, les goujons de verrouillage et le disque d'entraînement

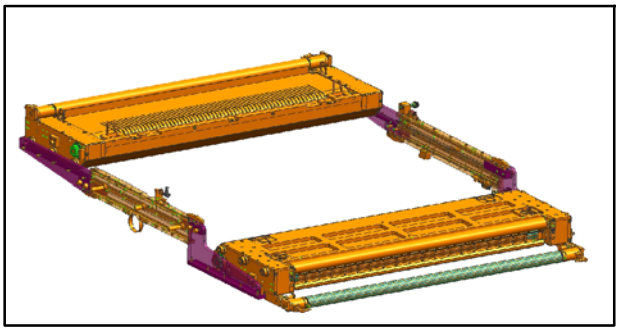

Fig. 89 Cassettes en position de dépose, vue du côté enrouleur

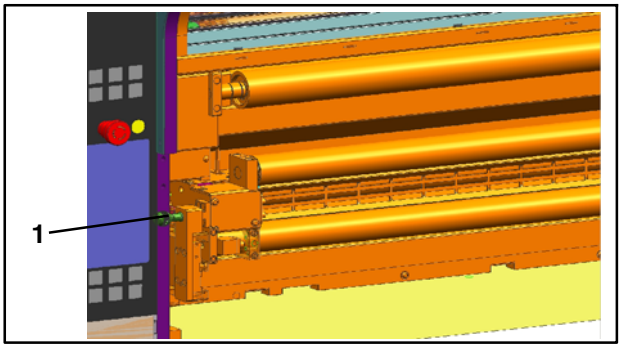

Fig. 90 Goujon d'arrêt côté dérouleur

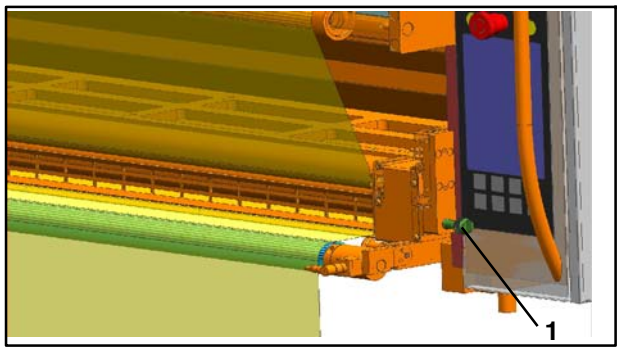

Fig. 91 Goujon d'arrêt côté enrouleur

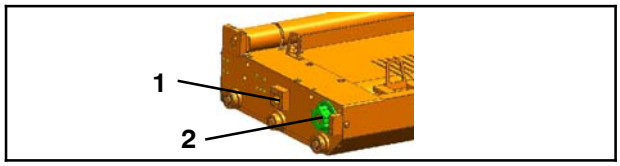

Fig. 92 Cassette

1. Tirer les cassettes Fig. 89) en position de dépose - voir le chapitre 12.7.4
2. Graisser les goujons d'arrêt (Fig. 90/1 et Fig. 91/1) avec Gleitmo 810
3. Graisser le trou de l'éclisse (Fig. 92/1) dans lequel le goujon de verrouillage pneumatique s'insère avec Gleitmo 810
4. Graisser le disque d'entraînement denté (Fig. 92/2) avec un peu de Gleitmo 810
5. Faire glisser les cassettes en position de travail

12.11.4 Opérations de maintenance

Les périodicités et opérations de maintenance prescrites par le fabricant des pièces de sous- traitance filtre, capteur de force sont indiquées au chapitre Pièces de sous- traitance.

12.11.5 Graisser les goujons d'arrêt, les goujons de verrouillage et le disque d'entraînement

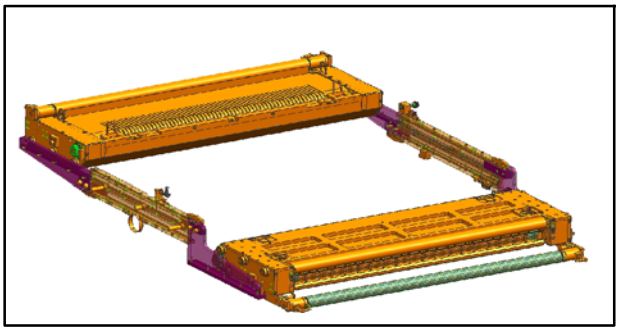

Fig. 89 Cassettes en position de dépose, vue du côté enrouleur

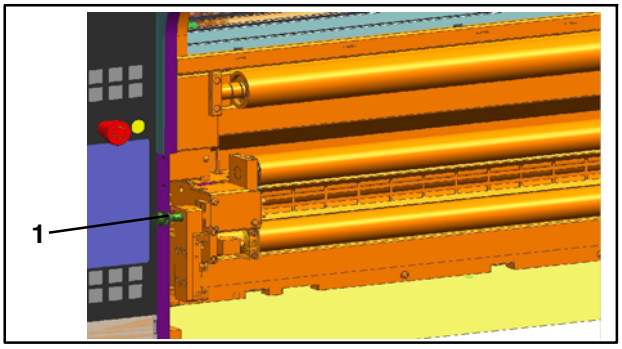

Fig. 90 Goujon d'arrêt côté dérouleur

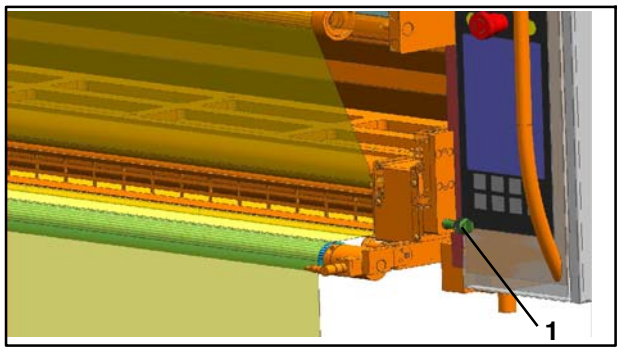

Fig. 91 Goujon d'arrêt côté enrouleur

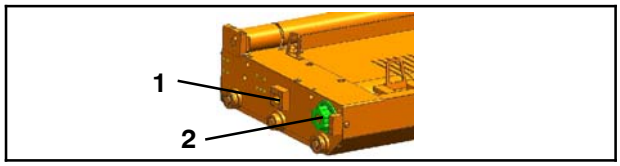

Fig. 92 Cassette

1. Tirer les cassettes Fig. 89) en position de dépose - voir le chapitre 12.7.4
2. Graisser les goujons d'arrêt (Fig. 90/1 et Fig. 91/1) avec Gleitmo 810
3. Graisser le trou de l'éclisse (Fig. 92/1) dans lequel le goujon de verrouillage pneumatique s'insère avec Gleitmo 810
4. Graisser le disque d'entraînement denté (Fig. 92/2) avec un peu de Gleitmo 810
5. Faire glisser les cassettes en position de travail

12.11.4 Opérations de maintenance

Les périodicités et opérations de maintenance prescrites par le fabricant des pièces de sous- traitance filtre, capteur de force sont indiquées au chapitre Pièces de sous- traitance.

12.11.5 Graisser les goujons d'arrêt, les goujons de verrouillage et le disque d'entraînement

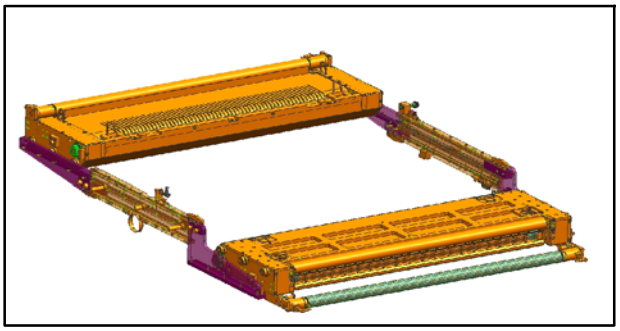

Fig. 89 Cassettes en position de dépose, vue du côté enrouleur

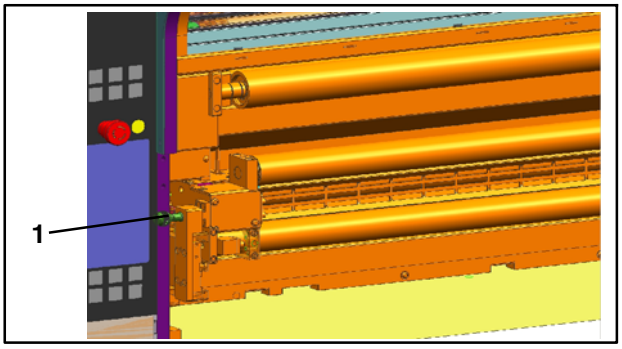

Fig. 90 Goujon d'arrêt côté dérouleur

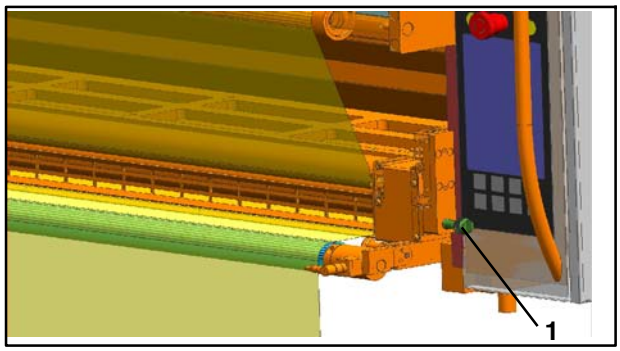

Fig. 91 Goujon d'arrêt côté enrouleur

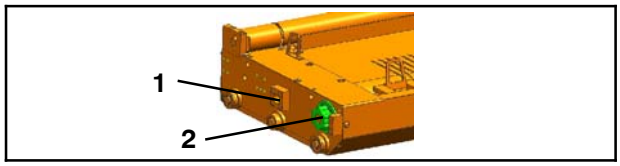

Fig. 92 Cassette

1. Tirer les cassettes Fig. 89) en position de dépose - voir le chapitre 12.7.4
2. Graisser les goujons d'arrêt (Fig. 90/1 et Fig. 91/1) avec Gleitmo 810
3. Graisser le trou de l'éclisse (Fig. 92/1) dans lequel le goujon de verrouillage pneumatique s'insère avec Gleitmo 810
4. Graisser le disque d'entraînement denté (Fig. 92/2) avec un peu de Gleitmo 810
5. Faire glisser les cassettes en position de travail

12.11.4 Opérations de maintenance

Les périodicités et opérations de maintenance prescrites par le fabricant des pièces de sous- traitance filtre, capteur de force sont indiquées au chapitre Pièces de sous- traitance.

12.11.5 Graisser les goujons d'arrêt, les goujons de verrouillage et le disque d'entraînement

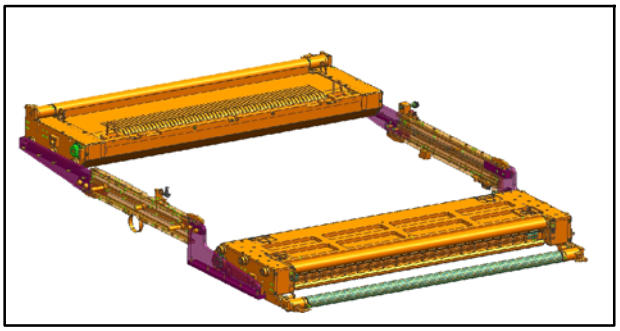

Fig. 89 Cassettes en position de dépose, vue du côté enrouleur

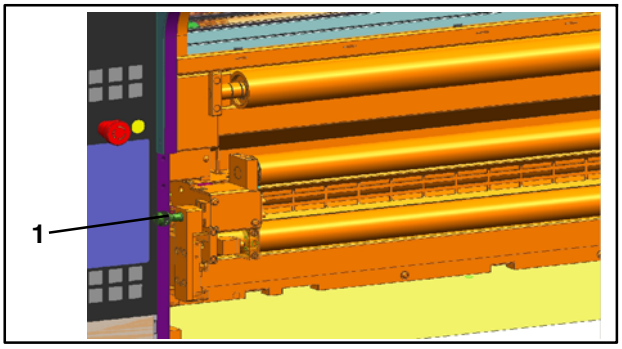

Fig. 90 Goujon d'arrêt côté dérouleur

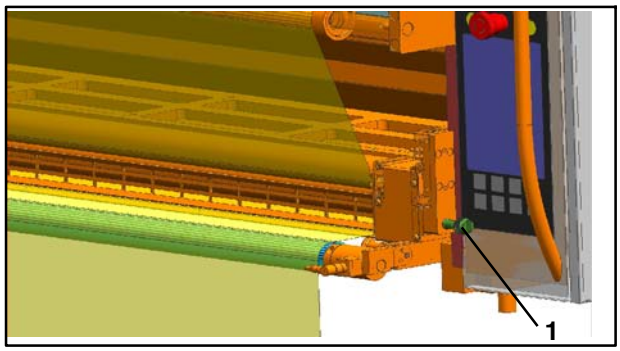

Fig. 91 Goujon d'arrêt côté enrouleur

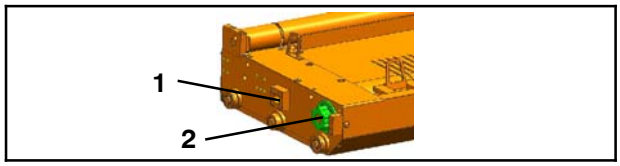

Fig. 92 Cassette

1. Tirer les cassettes Fig. 89) en position de dépose - voir le chapitre 12.7.4
2. Graisser les goujons d'arrêt (Fig. 90/1 et Fig. 91/1) avec Gleitmo 810
3. Graisser le trou de l'éclisse (Fig. 92/1) dans lequel le goujon de verrouillage pneumatique s'insère avec Gleitmo 810
4. Graisser le disque d'entraînement denté (Fig. 92/2) avec un peu de Gleitmo 810
5. Faire glisser les cassettes en position de travail

12.11.4 Opérations de maintenance

Les périodicités et opérations de maintenance prescrites par le fabricant des pièces de sous- traitance filtre, capteur de force sont indiquées au chapitre Pièces de sous- traitance.

12.11.5 Graisser les goujons d'arrêt, les goujons de verrouillage et le disque d'entraînement

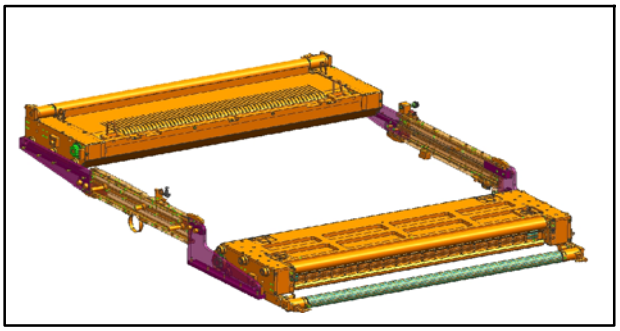

Fig. 89 Cassettes en position de dépose, vue du côté enrouleur

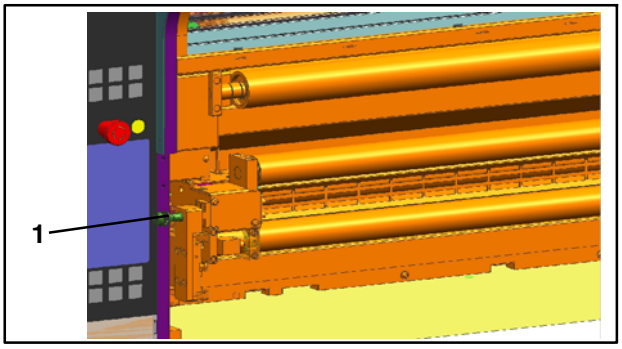

Fig. 90 Goujon d'arrêt côté dérouleur

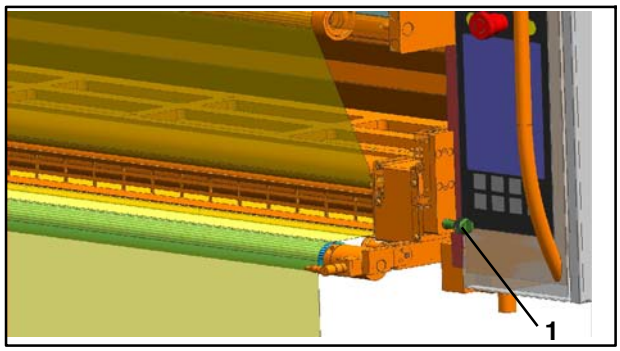

Fig. 91 Goujon d'arrêt côté enrouleur

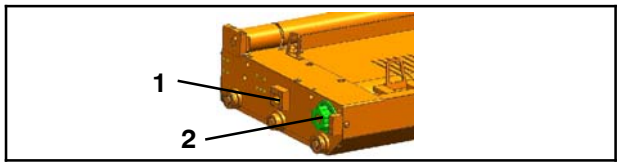

Fig. 92 Cassette

1. Tirer les cassettes Fig. 89) en position de dépose - voir le chapitre 12.7.4
2. Graisser les goujons d'arrêt (Fig. 90/1 et Fig. 91/1) avec Gleitmo 810
3. Graisser le trou de l'éclisse (Fig. 92/1) dans lequel le goujon de verrouillage pneumatique s'insère avec Gleitmo 810
4. Graisser le disque d'entraînement denté (Fig. 92/2) avec un peu de Gleitmo 810
5. Faire glisser les cassettes en position de travail

12.11.4 Opérations de maintenance

Les périodicités et opérations de maintenance prescrites par le fabricant des pièces de sous- traitance filtre, capteur de force sont indiquées au chapitre Pièces de sous- traitance.

12.11.5 Graisser les goujons d'arrêt, les goujons de verrouillage et le disque d'entraînement

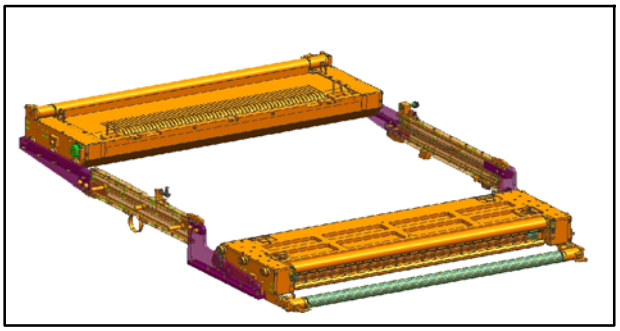

Fig. 89 Cassettes en position de dépose, vue du côté enrouleur

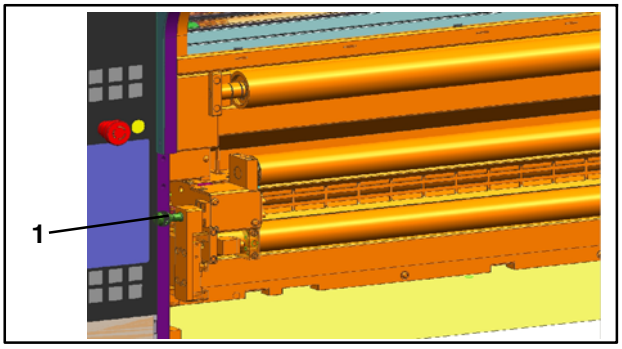

Fig. 90 Goujon d'arrêt côté dérouleur

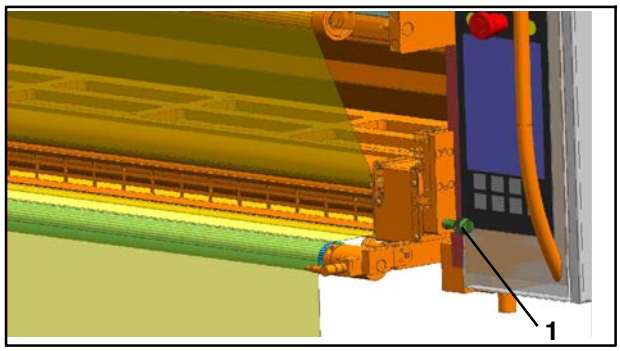

Fig. 91 Goujon d'arrêt côté enrouleur

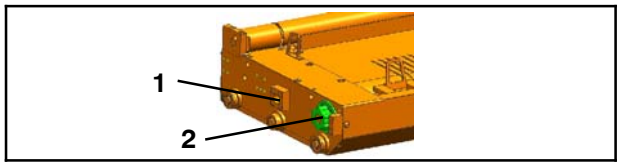

Fig. 92 Cassette

1. Tirer les cassettes Fig. 89) en position de dépose - voir le chapitre 12.7.4
2. Graisser les goujons d'arrêt (Fig. 90/1 et Fig. 91/1) avec Gleitmo 810
3. Graisser le trou de l'éclisse (Fig. 92/1) dans lequel le goujon de verrouillage pneumatique s'insère avec Gleitmo 810
4. Graisser le disque d'entraînement denté (Fig. 92/2) avec un peu de Gleitmo 810
5. Faire glisser les cassettes en position de travail

12.11.4 Opérations de maintenance

Les périodicités et opérations de maintenance prescrites par le fabricant des pièces de sous- traitance filtre, capteur de force sont indiquées au chapitre Pièces de sous- traitance.

12.11.5 Graisser les goujons d'arrêt, les goujons de verrouillage et le disque d'entraînement

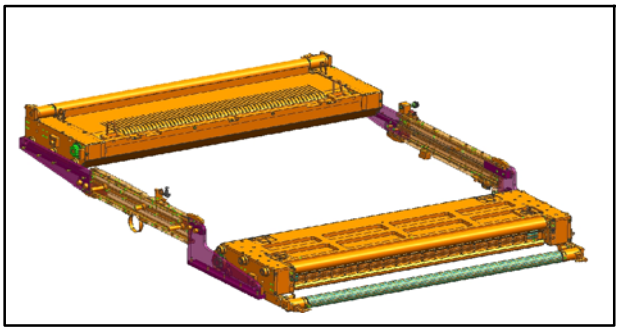

Fig. 89 Cassettes en position de dépose, vue du côté enrouleur

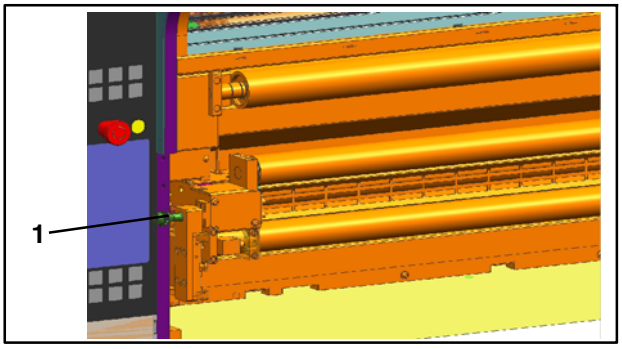

Fig. 90 Goujon d'arrêt côté dérouleur

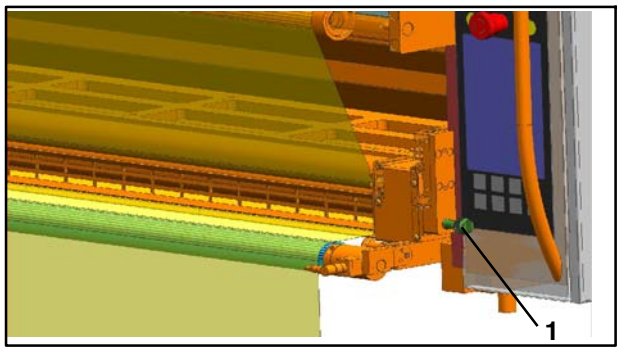

Fig. 91 Goujon d'arrêt côté enrouleur

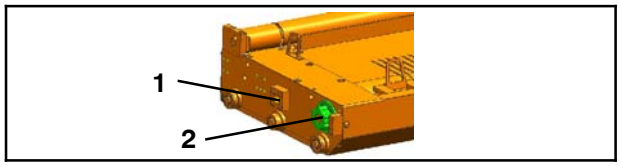

Fig. 92 Cassette

1. Tirer les cassettes Fig. 89) en position de dépose - voir le chapitre 12.7.4
2. Graisser les goujons d'arrêt (Fig. 90/1 et Fig. 91/1) avec Gleitmo 810
3. Graisser le trou de l'éclisse (Fig. 92/1) dans lequel le goujon de verrouillage pneumatique s'insère avec Gleitmo 810
4. Graisser le disque d'entraînement denté (Fig. 92/2) avec un peu de Gleitmo 810
5. Faire glisser les cassettes en position de travail

12.11.4 Opérations de maintenance

Les périodicités et opérations de maintenance prescrites par le fabricant des pièces de sous- traitance filtre, capteur de force sont indiquées au chapitre Pièces de sous- traitance.

12.11.5 Graisser les goujons d'arrêt, les goujons de verrouillage et le disque d'entraînement

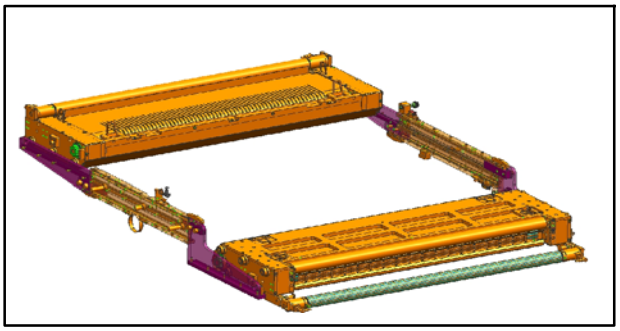

Fig. 89 Cassettes en position de dépose, vue du côté enrouleur

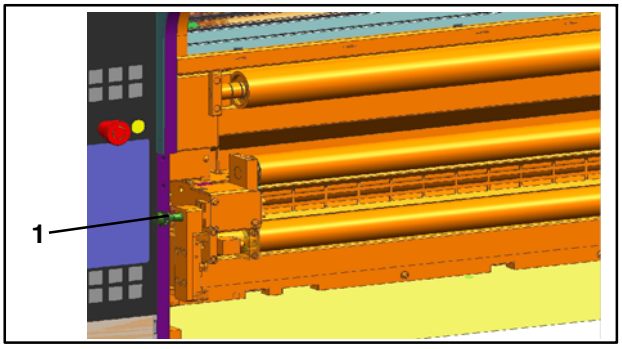

Fig. 90 Goujon d'arrêt côté dérouleur

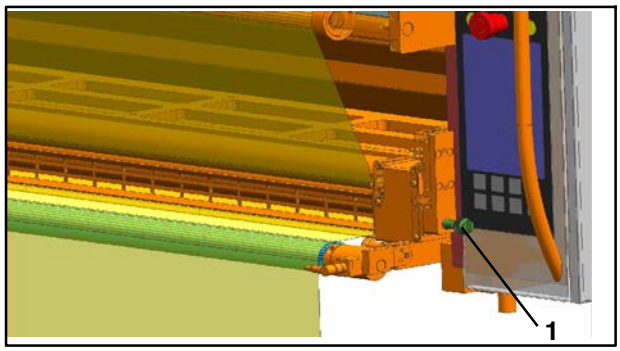

Fig. 91 Goujon d'arrêt côté enrouleur

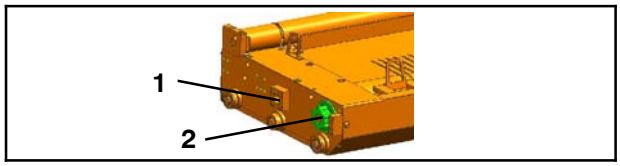

Fig. 92 Cassette

1. Tirer les cassettes Fig. 89) en position de dépose - voir le chapitre 12.7.4
2. Graisser les goujons d'arrêt (Fig. 90/1 et Fig. 91/1) avec Gleitmo 810
3. Graisser le trou de l'éclisse (Fig. 92/1) dans lequel le goujon de verrouillage pneumatique s'insère avec Gleitmo 810
4. Graisser le disque d'entraînement denté (Fig. 92/2) avec un peu de Gleitmo 810
5. Faire glisser les cassettes en position de travail

12.11.4 Opérations de maintenance

Les périodicités et opérations de maintenance prescrites par le fabricant des pièces de sous- traitance filtre, capteur de force sont indiquées au chapitre Pièces de sous- traitance.

12.11.5 Graisser les goujons d'arrêt, les goujons de verrouillage et le disque d'entraînement

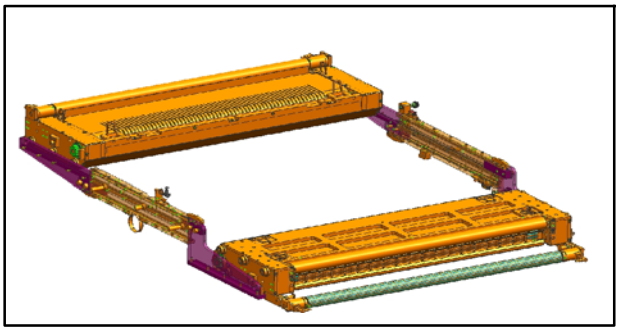

Fig. 89 Cassettes en position de dépose, vue du côté enrouleur

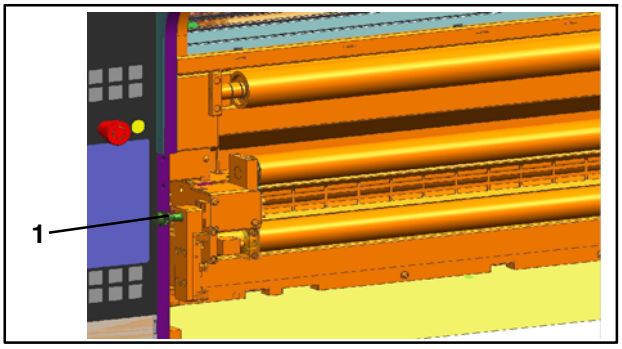

Fig. 90 Goujon d'arrêt côté dérouleur

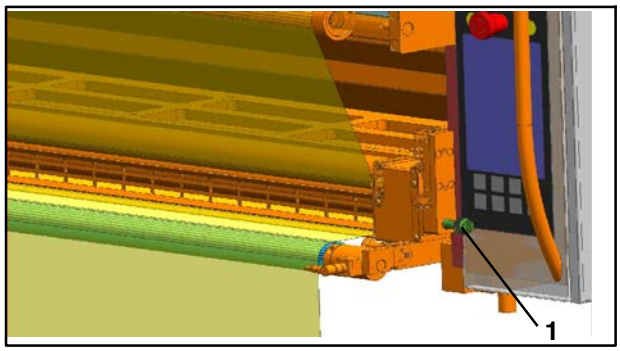

Fig. 91 Goujon d'arrêt côté enrouleur

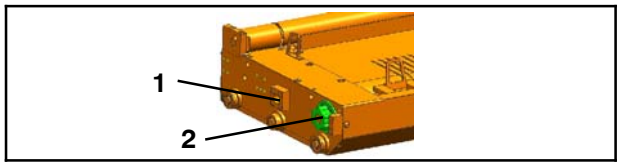

Fig. 92 Cassette

1. Tirer les cassettes Fig. 89) en position de dépose - voir le chapitre 12.7.4
2. Graisser les goujons d'arrêt (Fig. 90/1 et Fig. 91/1) avec Gleitmo 810
3. Graisser le trou de l'éclisse (Fig. 92/1) dans lequel le goujon de verrouillage pneumatique s'insère avec Gleitmo 810
4. Graisser le disque d'entraînement denté (Fig. 92/2) avec un peu de Gleitmo 810
5. Faire glisser les cassettes en position de travail

12.11.4 Opérations de maintenance

Les périodicités et opérations de maintenance prescrites par le fabricant des pièces de sous- traitance filtre, capteur de force sont indiquées au chapitre Pièces de sous- traitance.

12.11.5 Graisser les goujons d'arrêt, les goujons de verrouillage et le disque d'entraînement

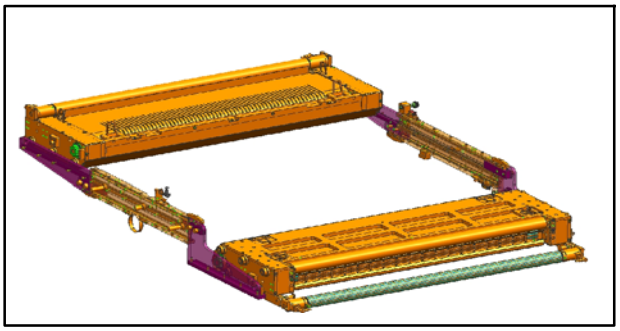

Fig. 89 Cassettes en position de dépose, vue du côté enrouleur

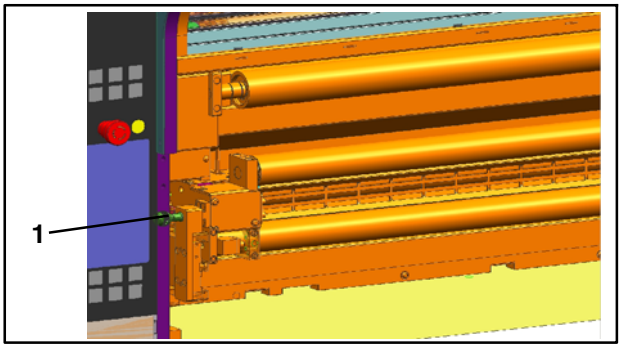

Fig. 90 Goujon d'arrêt côté dérouleur

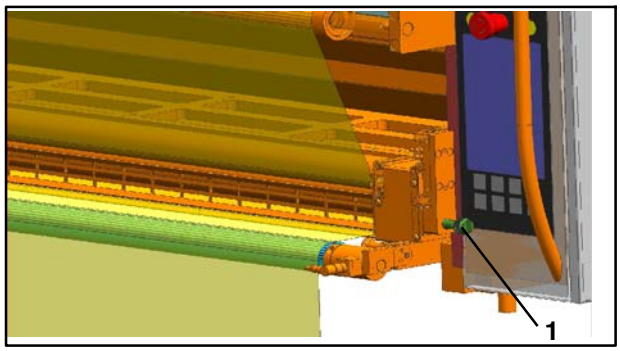

Fig. 91 Goujon d'arrêt côté enrouleur

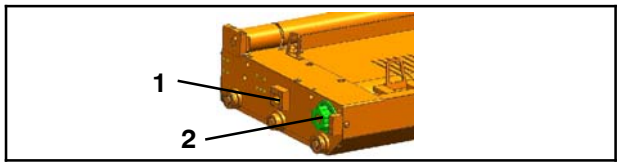

Fig. 92 Cassette

1. Tirer les cassettes Fig. 89) en position de dépose - voir le chapitre 12.7.4
2. Graisser les goujons d'arrêt (Fig. 90/1 et Fig. 91/1) avec Gleitmo 810
3. Graisser le trou de l'éclisse (Fig. 92/1) dans lequel le goujon de verrouillage pneumatique s'insère avec Gleitmo 810
4. Graisser le disque d'entraînement denté (Fig. 92/2) avec un peu de Gleitmo 810
5. Faire glisser les cassettes en position de travail

12.11.4 Opérations de maintenance

Les périodicités et opérations de maintenance prescrites par le fabricant des pièces de sous- traitance filtre, capteur de force sont indiquées au chapitre Pièces de sous- traitance.

12.11.5 Graisser les goujons d'arrêt, les goujons de verrouillage et le disque d'entraînement

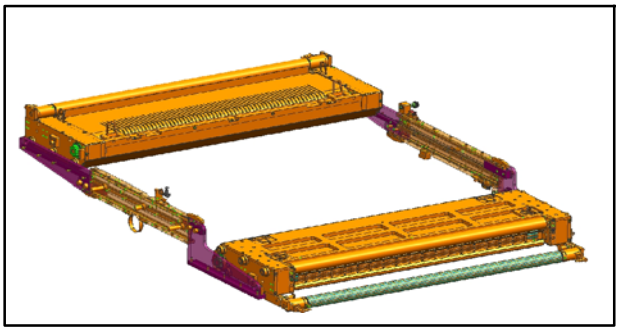

Fig. 89 Cassettes en position de dépose, vue du côté enrouleur

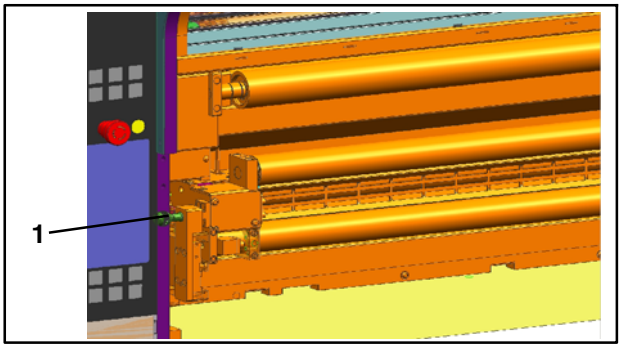

Fig. 90 Goujon d'arrêt côté dérouleur

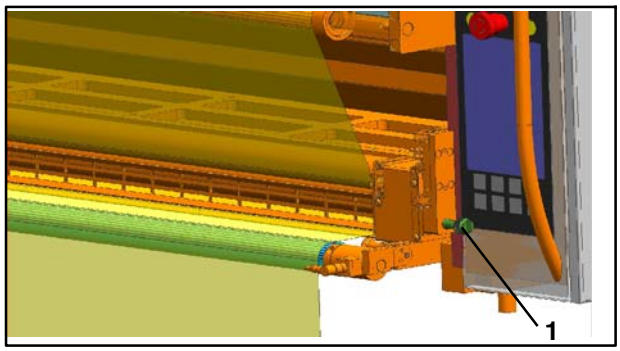

Fig. 91 Goujon d'arrêt côté enrouleur

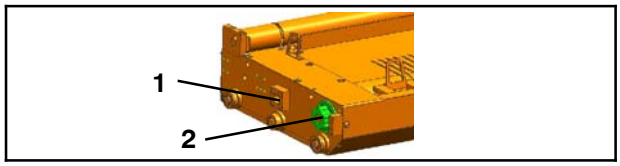

Fig. 92 Cassette

1. Tirer les cassettes Fig. 89) en position de dépose - voir le chapitre 12.7.4
2. Graisser les goujons d'arrêt (Fig. 90/1 et Fig. 91/1) avec Gleitmo 810
3. Graisser le trou de l'éclisse (Fig. 92/1) dans lequel le goujon de verrouillage pneumatique s'insère avec Gleitmo 810
4. Graisser le disque d'entraînement denté (Fig. 92/2) avec un peu de Gleitmo 810
5. Faire glisser les cassettes en position de travail

12.11.4 Opérations de maintenance

Les périodicités et opérations de maintenance prescrites par le fabricant des pièces de sous- traitance filtre, capteur de force sont indiquées au chapitre Pièces de sous- traitance.

12.11.5 Graisser les goujons d'arrêt, les goujons de verrouillage et le disque d'entraînement

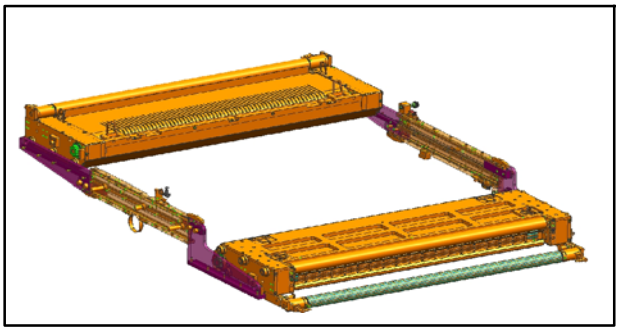

Fig. 89 Cassettes en position de dépose, vue du côté enrouleur

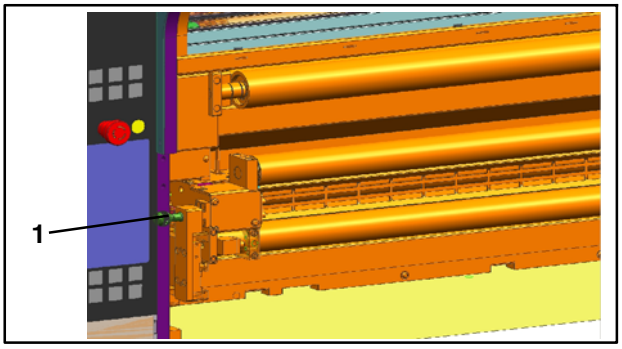

Fig. 90 Goujon d'arrêt côté dérouleur

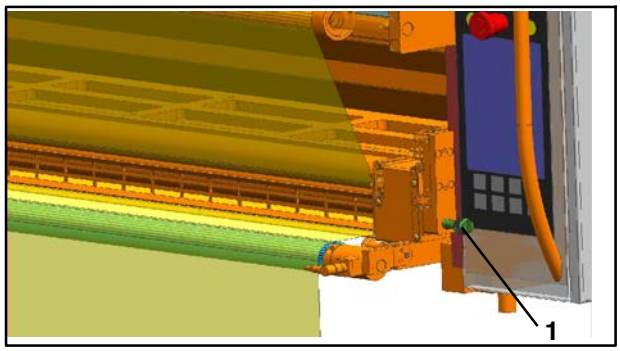

Fig. 91 Goujon d'arrêt côté enrouleur

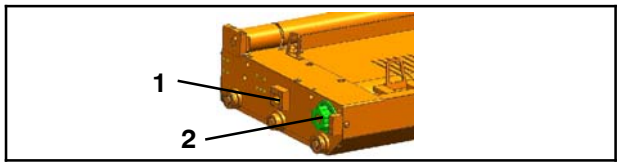

Fig. 92 Cassette

1. Tirer les cassettes Fig. 89) en position de dépose - voir le chapitre 12.7.4
2. Graisser les goujons d'arrêt (Fig. 90/1 et Fig. 91/1) avec Gleitmo 810
3. Graisser le trou de l'éclisse (Fig. 92/1) dans lequel le goujon de verrouillage pneumatique s'insère avec Gleitmo 810
4. Graisser le disque d'entraînement denté (Fig. 92/2) avec un peu de Gleitmo 810
5. Faire glisser les cassettes en position de travail

12.11.4 Opérations de maintenance

Les périodicités et opérations de maintenance prescrites par le fabricant des pièces de sous- traitance filtre, capteur de force sont indiquées au chapitre Pièces de sous- traitance.

12.11.5 Graisser les goujons d'arrêt, les goujons de verrouillage et le disque d'entraînement

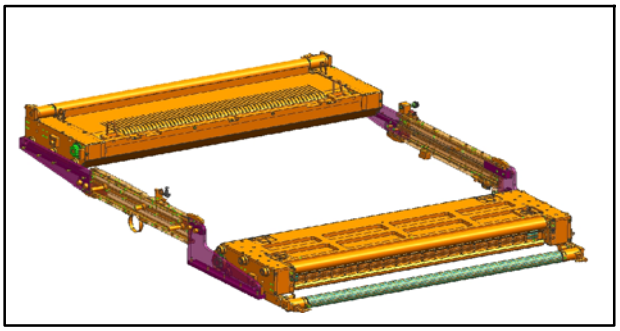

Fig. 89 Cassettes en position de dépose, vue du côté enrouleur

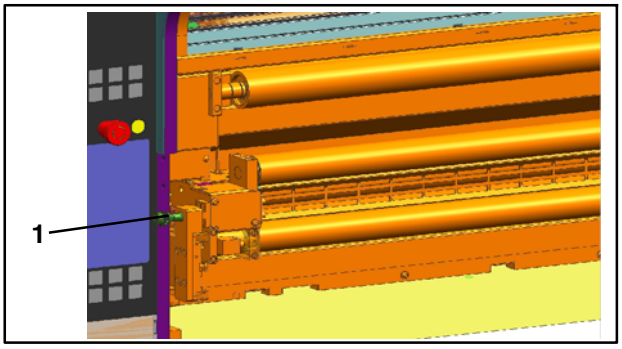

Fig. 90 Goujon d'arrêt côté dérouleur

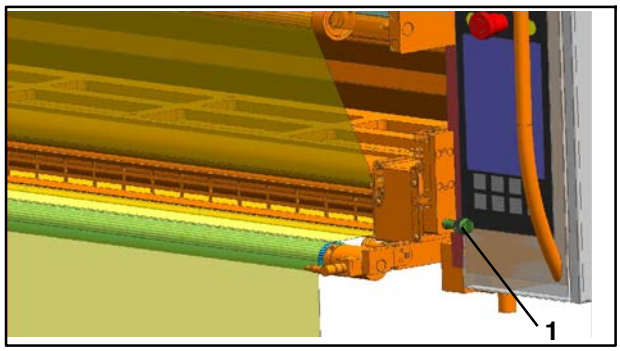

Fig. 91 Goujon d'arrêt côté enrouleur

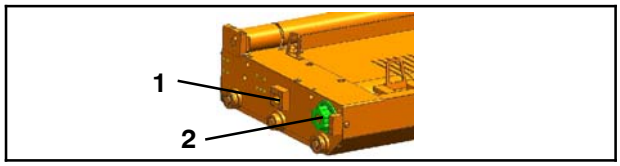

Fig. 92 Cassette

1. Tirer les cassettes Fig. 89) en position de dépose - voir le chapitre 12.7.4
2. Graisser les goujons d'arrêt (Fig. 90/1 et Fig. 91/1) avec Gleitmo 810
3. Graisser le trou de l'éclisse (Fig. 92/1) dans lequel le goujon de verrouillage pneumatique s'insère avec Gleitmo 810
4. Graisser le disque d'entraînement denté (Fig. 92/2) avec un peu de Gleitmo 810
5. Faire glisser les cassettes en position de travail

12.11.4 Opérations de maintenance

Les périodicités et opérations de maintenance prescrites par le fabricant des pièces de sous- traitance filtre, capteur de force sont indiquées au chapitre Pièces de sous- traitance.

12.11.5 Graisser les goujons d'arrêt, les goujons de verrouillage et le disque d'entraînement

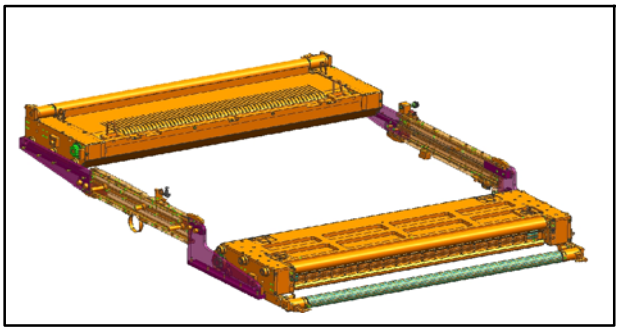

Fig. 89 Cassettes en position de dépose, vue du côté enrouleur

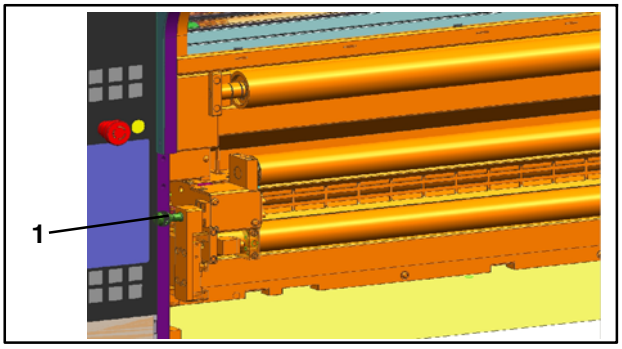

Fig. 90 Goujon d'arrêt côté dérouleur

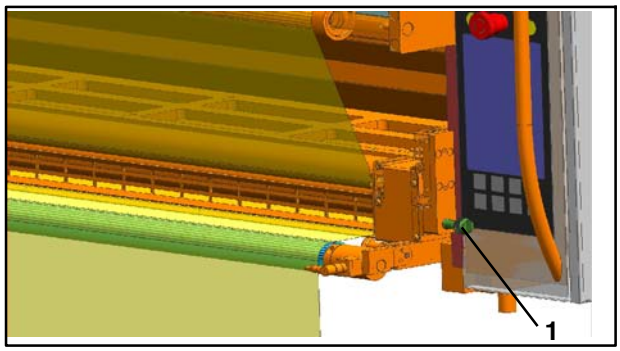

Fig. 91 Goujon d'arrêt côté enrouleur

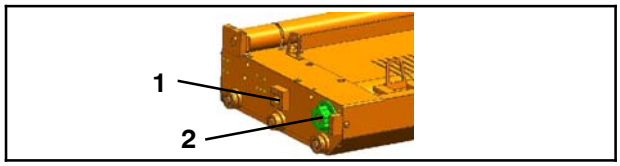

Fig. 92 Cassette

1. Tirer les cassettes Fig. 89) en position de dépose - voir le chapitre 12.7.4
2. Graisser les goujons d'arrêt (Fig. 90/1 et Fig. 91/1) avec Gleitmo 810
3. Graisser le trou de l'éclisse (Fig. 92/1) dans lequel le goujon de verrouillage pneumatique s'insère avec Gleitmo 810
4. Graisser le disque d'entraînement denté (Fig. 92/2) avec un peu de Gleitmo 810
5. Faire glisser les cassettes en position de travail

12.11.4 Opérations de maintenance

Les périodicités et opérations de maintenance prescrites par le fabricant des pièces de sous- traitance filtre, capteur de force sont indiquées au chapitre Pièces de sous- traitance.

12.11.5 Graisser les goujons d'arrêt, les goujons de verrouillage et le disque d'entraînement

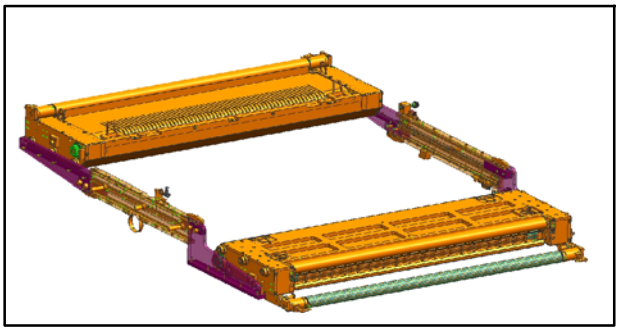

Fig. 89 Cassettes en position de dépose, vue du côté enrouleur

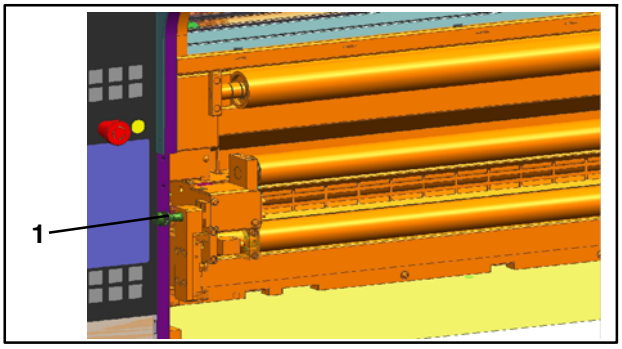

Fig. 90 Goujon d'arrêt côté dérouleur

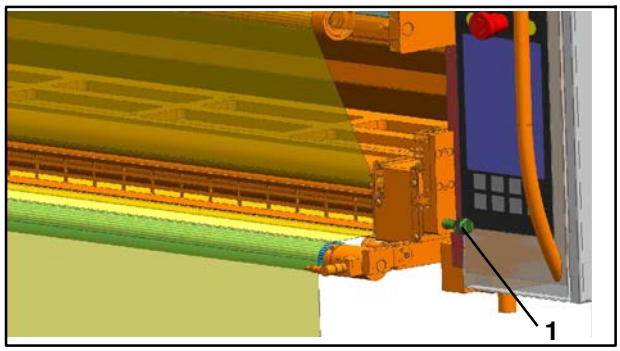

Fig. 91 Goujon d'arrêt côté enrouleur

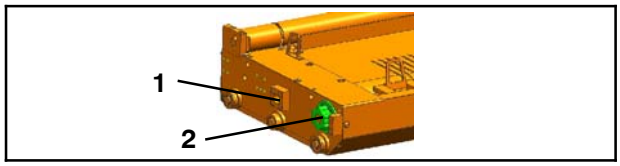

Fig. 92 Cassette

1. Tirer les cassettes Fig. 89) en position de dépose - voir le chapitre 12.7.4
2. Graisser les goujons d'arrêt (Fig. 90/1 et Fig. 91/1) avec Gleitmo 810
3. Graisser le trou de l'éclisse (Fig. 92/1) dans lequel le goujon de verrouillage pneumatique s'insère avec Gleitmo 810
4. Graisser le disque d'entraînement denté (Fig. 92/2) avec un peu de Gleitmo 810
5. Faire glisser les cassettes en position de travail

12.11.4 Opérations de maintenance

Les périodicités et opérations de maintenance prescrites par le fabricant des pièces de sous- traitance filtre, capteur de force sont indiquées au chapitre Pièces de sous- traitance.

12.11.5 Graisser les goujons d'arrêt, les goujons de verrouillage et le disque d'entraînement

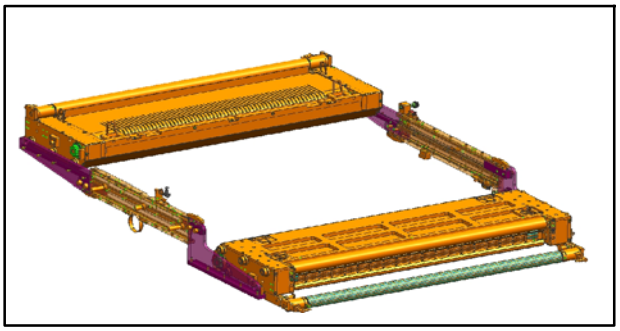

Fig. 89 Cassettes en position de dépose, vue du côté enrouleur

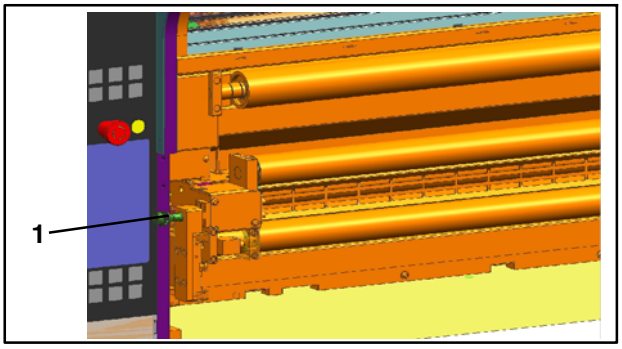

Fig. 90 Goujon d'arrêt côté dérouleur

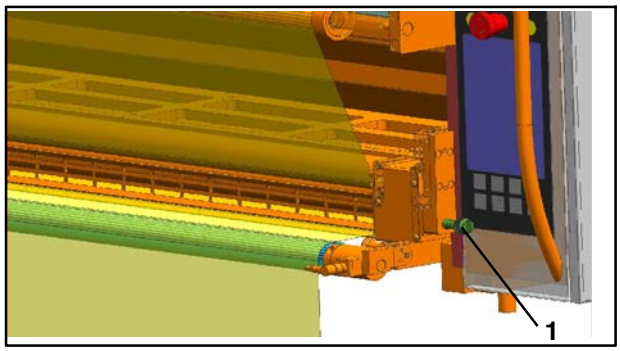

Fig. 91 Goujon d'arrêt côté enrouleur

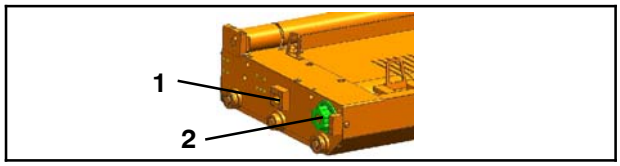

Fig. 92 Cassette

1. Tirer les cassettes Fig. 89) en position de dépose - voir le chapitre 12.7.4
2. Graisser les goujons d'arrêt (Fig. 90/1 et Fig. 91/1) avec Gleitmo 810
3. Graisser le trou de l'éclisse (Fig. 92/1) dans lequel le goujon de verrouillage pneumatique s'insère avec Gleitmo 810
4. Graisser le disque d'entraînement denté (Fig. 92/2) avec un peu de Gleitmo 810
5. Faire glisser les cassettes en position de travail

12.11.4 Opérations de maintenance

Les périodicités et opérations de maintenance prescrites par le fabricant des pièces de sous- traitance filtre, capteur de force sont indiquées au chapitre Pièces de sous- traitance.

12.11.5 Graisser les goujons d'arrêt, les goujons de verrouillage et le disque d'entraînement

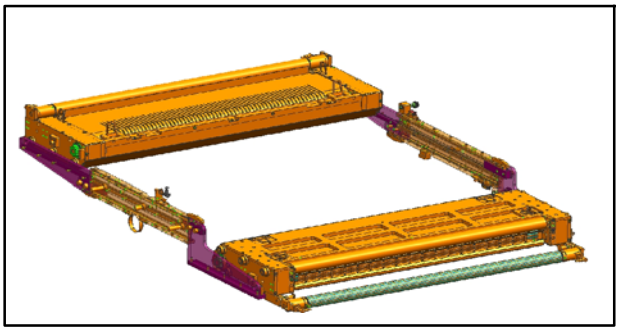

Fig. 89 Cassettes en position de dépose, vue du côté enrouleur

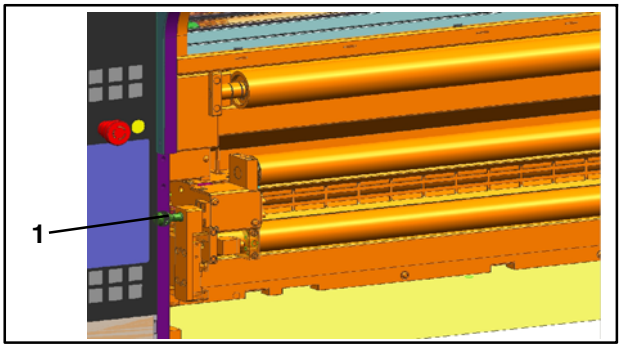

Fig. 90 Goujon d'arrêt côté dérouleur

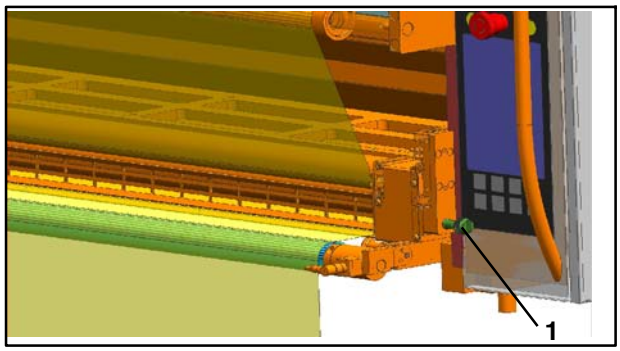

Fig. 91 Goujon d'arrêt côté enrouleur

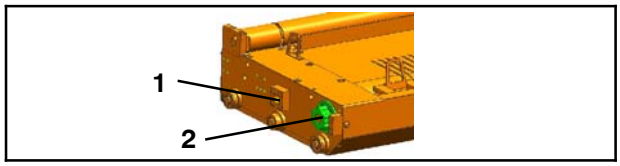

Fig. 92 Cassette

1. Tirer les cassettes Fig. 89) en position de dépose - voir le chapitre 12.7.4
2. Graisser les goujons d'arrêt (Fig. 90/1 et Fig. 91/1) avec Gleitmo 810
3. Graisser le trou de l'éclisse (Fig. 92/1) dans lequel le goujon de verrouillage pneumatique s'insère avec Gleitmo 810
4. Graisser le disque d'entraînement denté (Fig. 92/2) avec un peu de Gleitmo 810
5. Faire glisser les cassettes en position de travail

12.11.4 Opérations de maintenance

Les périodicités et opérations de maintenance prescrites par le fabricant des pièces de sous- traitance filtre, capteur de force sont indiquées au chapitre Pièces de sous- traitance.

12.11.5 Graisser les goujons d'arrêt, les goujons de verrouillage et le disque d'entraînement

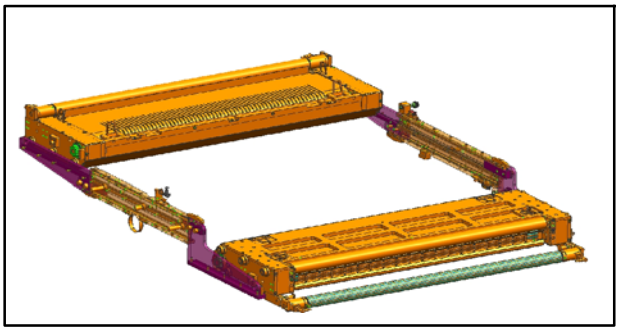

Fig. 89 Cassettes en position de dépose, vue du côté enrouleur

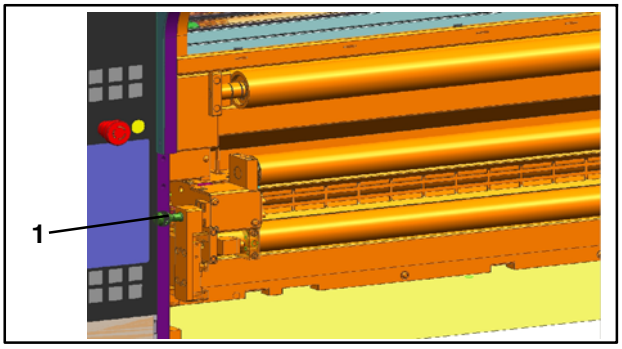

Fig. 90 Goujon d'arrêt côté dérouleur

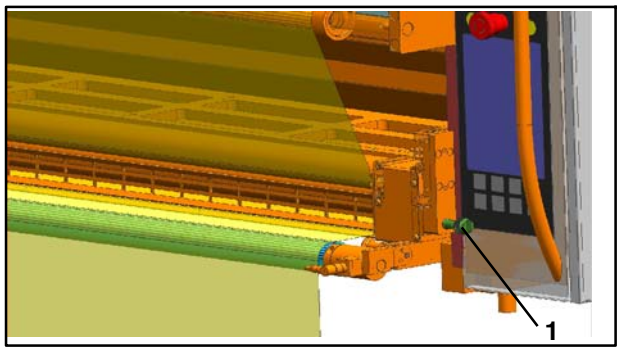

Fig. 91 Goujon d'arrêt côté enrouleur

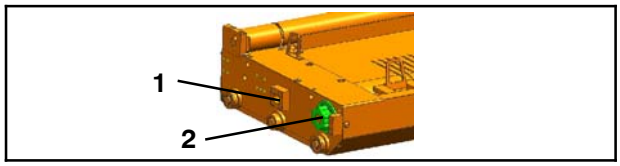

Fig. 92 Cassette

1. Tirer les cassettes Fig. 89) en position de dépose - voir le chapitre 12.7.4
2. Graisser les goujons d'arrêt (Fig. 90/1 et Fig. 91/1) avec Gleitmo 810
3. Graisser le trou de l'éclisse (Fig. 92/1) dans lequel le goujon de verrouillage pneumatique s'insère avec Gleitmo 810
4. Graisser le disque d'entraînement denté (Fig. 92/2) avec un peu de Gleitmo 810
5. Faire glisser les cassettes en position de travail

12.11.4 Opérations de maintenance

Les périodicités et opérations de maintenance prescrites par le fabricant des pièces de sous- traitance filtre, capteur de force sont indiquées au chapitre Pièces de sous- traitance.

12.11.5 Graisser les goujons d'arrêt, les goujons de verrouillage et le disque d'entraînement

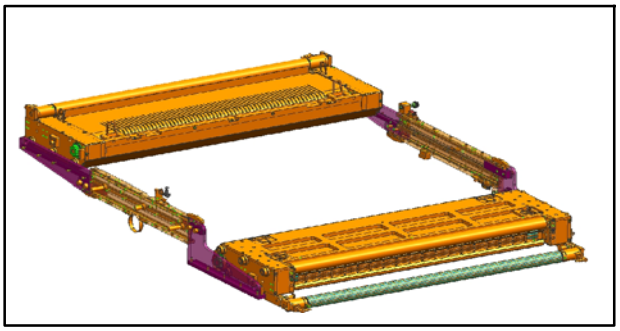

Fig. 89 Cassettes en position de dépose, vue du côté enrouleur

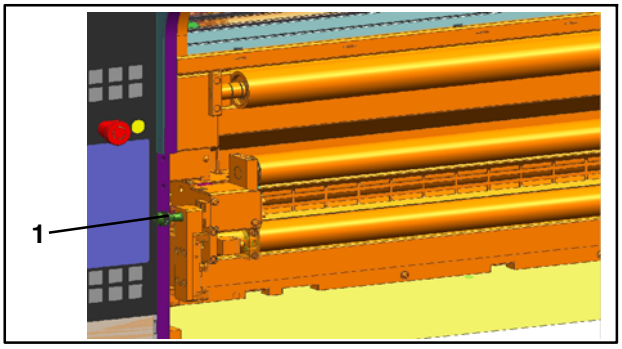

Fig. 90 Goujon d'arrêt côté dérouleur

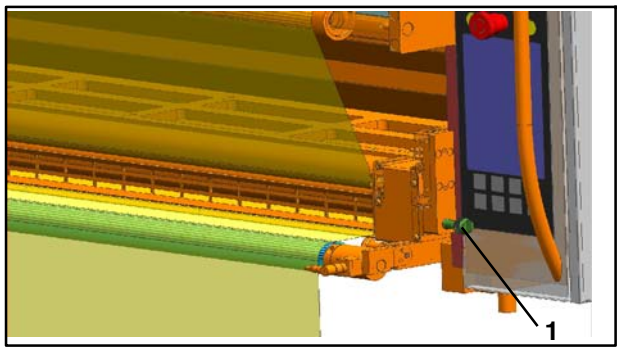

Fig. 91 Goujon d'arrêt côté enrouleur

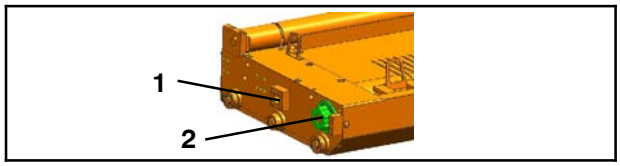

Fig. 92 Cassette

1. Tirer les cassettes Fig. 89) en position de dépose - voir le chapitre 12.7.4
2. Graisser les goujons d'arrêt (Fig. 90/1 et Fig. 91/1) avec Gleitmo 810
3. Graisser le trou de l'éclisse (Fig. 92/1) dans lequel le goujon de verrouillage pneumatique s'insère avec Gleitmo 810
4. Graisser le disque d'entraînement denté (Fig. 92/2) avec un peu de Gleitmo 810
5. Faire glisser les cassettes en position de travail

12.11.4 Opérations de maintenance

Les périodicités et opérations de maintenance prescrites par le fabricant des pièces de sous- traitance filtre, capteur de force sont indiquées au chapitre Pièces de sous- traitance.

12.11.5 Graisser les goujons d'arrêt, les goujons de verrouillage et le disque d'entraînement

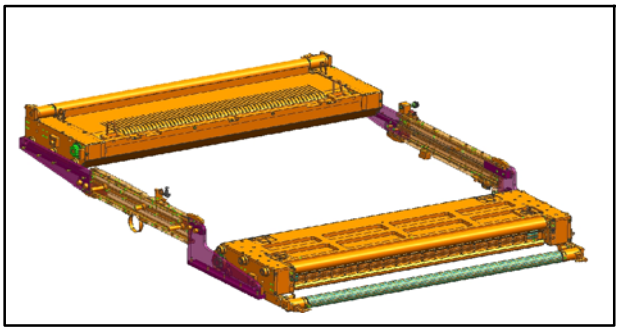

Fig. 89 Cassettes en position de dépose, vue du côté enrouleur

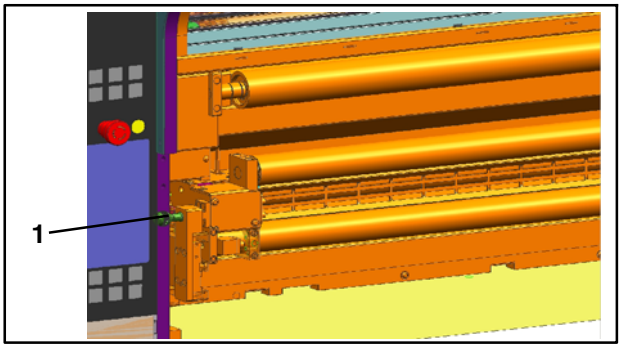

Fig. 90 Goujon d'arrêt côté dérouleur

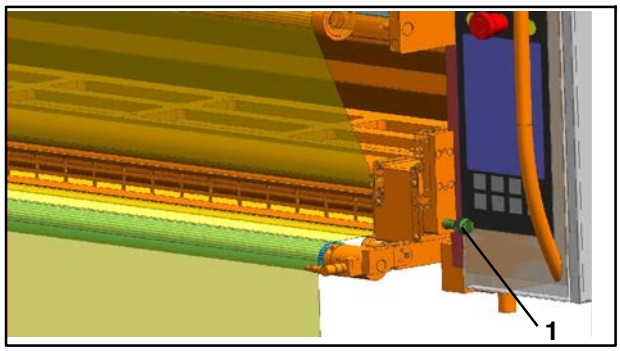

Fig. 91 Goujon d'arrêt côté enrouleur

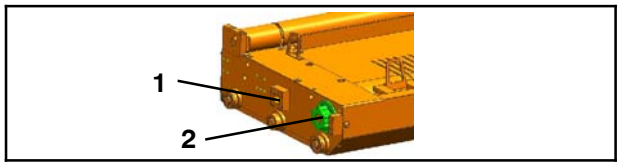

Fig. 92 Cassette

1. Tirer les cassettes Fig. 89) en position de dépose - voir le chapitre 12.7.4
2. Graisser les goujons d'arrêt (Fig. 90/1 et Fig. 91/1) avec Gleitmo 810
3. Graisser le trou de l'éclisse (Fig. 92/1) dans lequel le goujon de verrouillage pneumatique s'insère avec Gleitmo 810
4. Graisser le disque d'entraînement denté (Fig. 92/2) avec un peu de Gleitmo 810
5. Faire glisser les cassettes en position de travail

12.11.4 Opérations de maintenance

Les périodicités et opérations de maintenance prescrites par le fabricant des pièces de sous- traitance filtre, capteur de force sont indiquées au chapitre Pièces de sous- traitance.

12.11.5 Graisser les goujons d'arrêt, les goujons de verrouillage et le disque d'entraînement

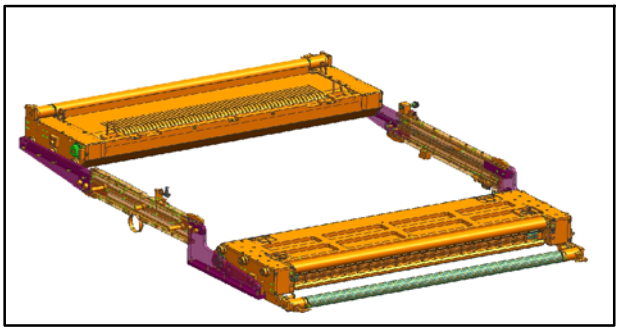

Fig. 89 Cassettes en position de dépose, vue du côté enrouleur

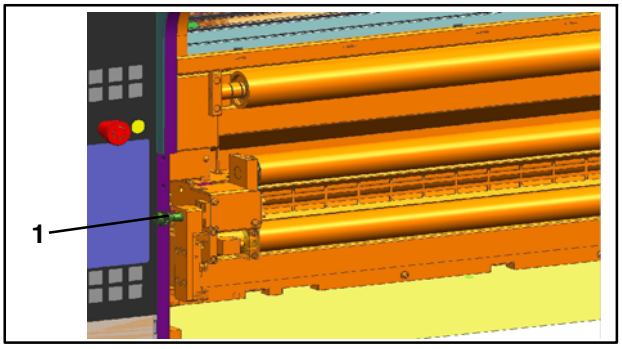

Fig. 90 Goujon d'arrêt côté dérouleur

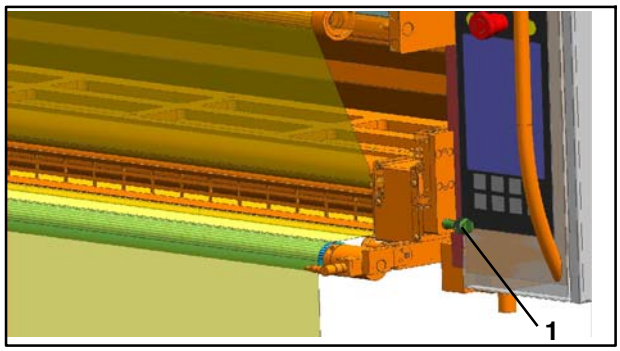

Fig. 91 Goujon d'arrêt côté enrouleur

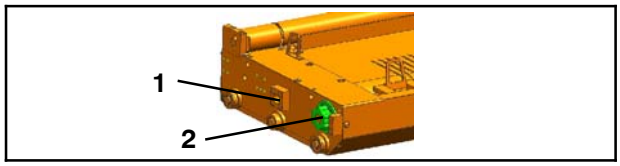

Fig. 92 Cassette

1. Tirer les cassettes Fig. 89) en position de dépose - voir le chapitre 12.7.4
2. Graisser les goujons d'arrêt (Fig. 90/1 et Fig. 91/1) avec Gleitmo 810
3. Graisser le trou de l'éclisse (Fig. 92/1) dans lequel le goujon de verrouillage pneumatique s'insère avec Gleitmo 810
4. Graisser le disque d'entraînement denté (Fig. 92/2) avec un peu de Gleitmo 810
5. Faire glisser les cassettes en position de travail

12.11.4 Opérations de maintenance

Les périodicités et opérations de maintenance prescrites par le fabricant des pièces de sous- traitance filtre, capteur de force sont indiquées au chapitre Pièces de sous- traitance.

12.11.5 Graisser les goujons d'arrêt, les goujons de verrouillage et le disque d'entraînement

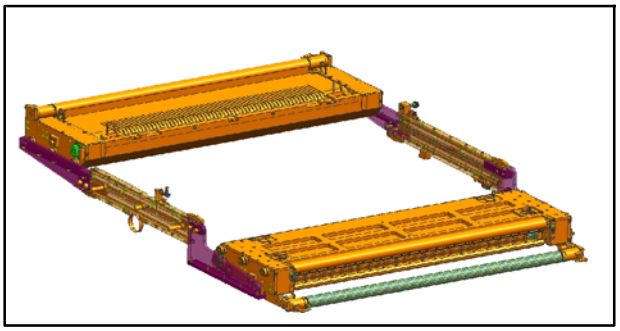

Fig. 89 Cassettes en position de dépose, vue du côté enrouleur

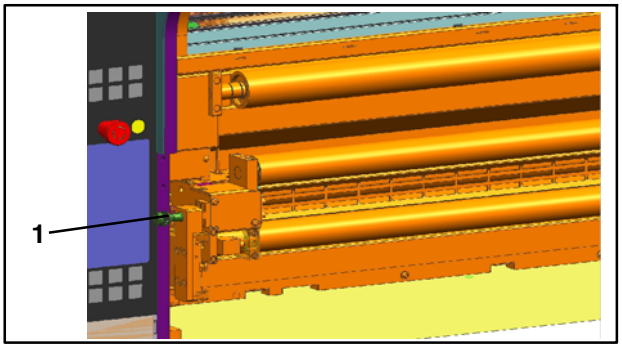

Fig. 90 Goujon d'arrêt côté dérouleur

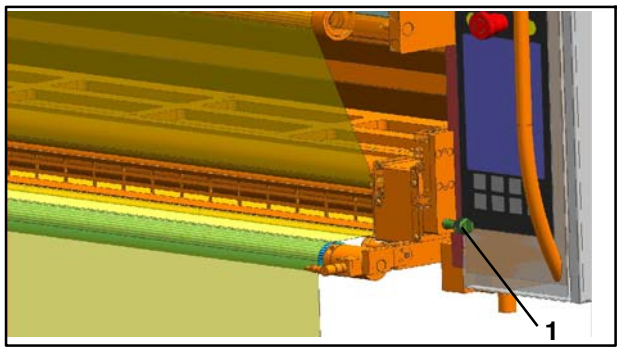

Fig. 91 Goujon d'arrêt côté enrouleur

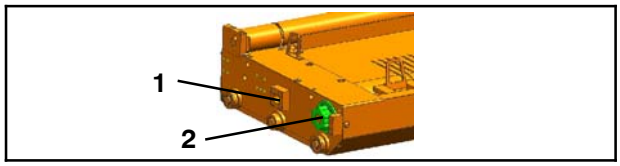

Fig. 92 Cassette

1. Tirer les cassettes Fig. 89) en position de dépose - voir le chapitre 12.7.4
2. Graisser les goujons d'arrêt (Fig. 90/1 et Fig. 91/1) avec Gleitmo 810
3. Graisser le trou de l'éclisse (Fig. 92/1) dans lequel le goujon de verrouillage pneumatique s'insère avec Gleitmo 810
4. Graisser le disque d'entraînement denté (Fig. 92/2) avec un peu de Gleitmo 810
5. Faire glisser les cassettes en position de travail

12.11.4 Opérations de maintenance

Les périodicités et opérations de maintenance prescrites par le fabricant des pièces de sous- traitance filtre, capteur de force sont indiquées au chapitre Pièces de sous- traitance.

12.11.5 Graisser les goujons d'arrêt, les goujons de verrouillage et le disque d'entraînement

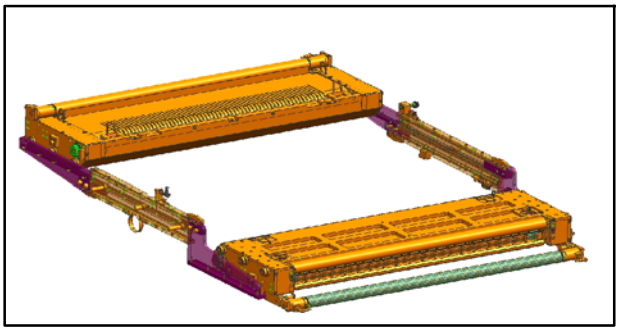

Fig. 89 Cassettes en position de dépose, vue du côté enrouleur

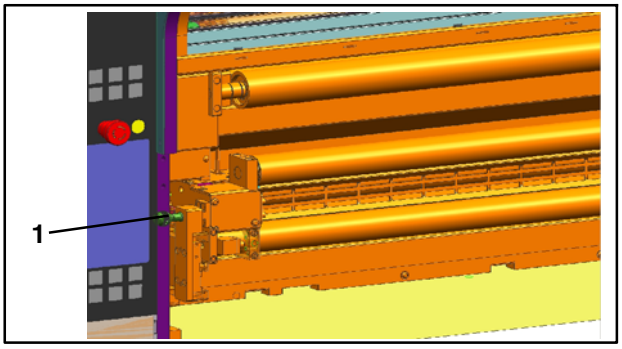

Fig. 90 Goujon d'arrêt côté dérouleur

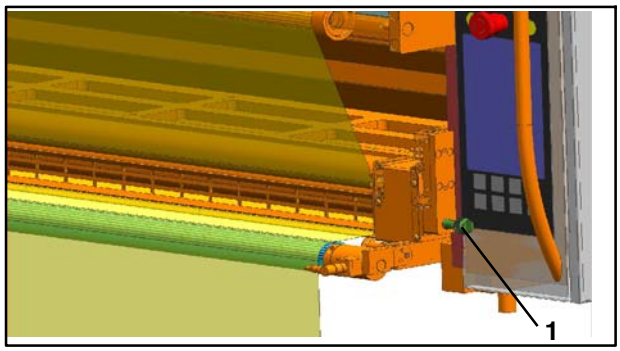

Fig. 91 Goujon d'arrêt côté enrouleur

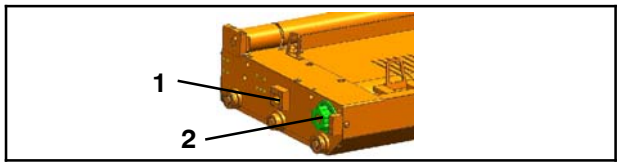

Fig. 92 Cassette

1. Tirer les cassettes Fig. 89) en position de dépose - voir le chapitre 12.7.4
2. Graisser les goujons d'arrêt (Fig. 90/1 et Fig. 91/1) avec Gleitmo 810
3. Graisser le trou de l'éclisse (Fig. 92/1) dans lequel le goujon de verrouillage pneumatique s'insère avec Gleitmo 810
4. Graisser le disque d'entraînement denté (Fig. 92/2) avec un peu de Gleitmo 810
5. Faire glisser les cassettes en position de travail

12.11.4 Opérations de maintenance

Les périodicités et opérations de maintenance prescrites par le fabricant des pièces de sous- traitance filtre, capteur de force sont indiquées au chapitre Pièces de sous- traitance.

12.11.5 Graisser les goujons d'arrêt, les goujons de verrouillage et le disque d'entraînement

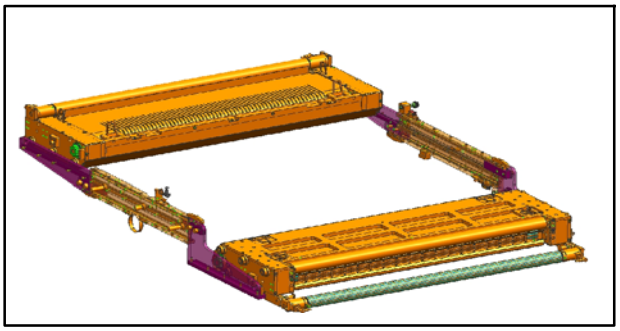

Fig. 89 Cassettes en position de dépose, vue du côté enrouleur

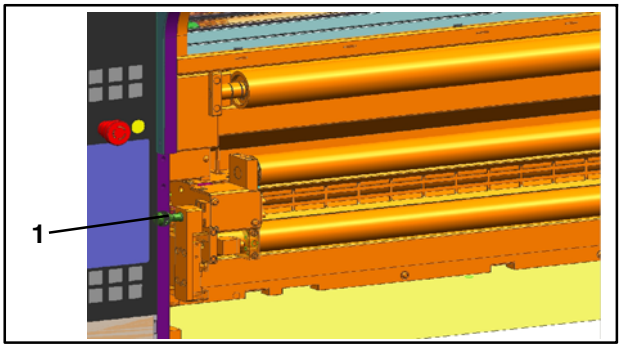

Fig. 90 Goujon d'arrêt côté dérouleur

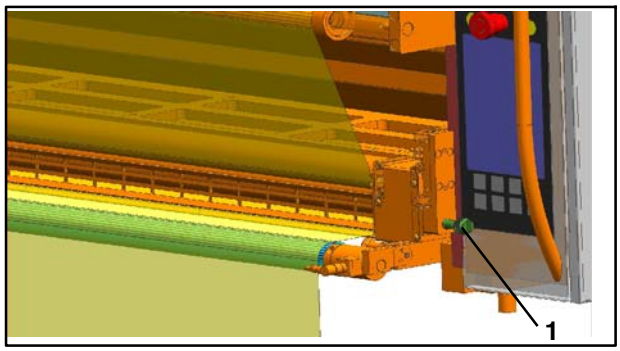

Fig. 91 Goujon d'arrêt côté enrouleur

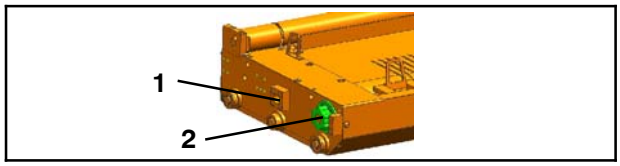

Fig. 92 Cassette

1. Tirer les cassettes Fig. 89) en position de dépose - voir le chapitre 12.7.4
2. Graisser les goujons d'arrêt (Fig. 90/1 et Fig. 91/1) avec Gleitmo 810
3. Graisser le trou de l'éclisse (Fig. 92/1) dans lequel le goujon de verrouillage pneumatique s'insère avec Gleitmo 810
4. Graisser le disque d'entraînement denté (Fig. 92/2) avec un peu de Gleitmo 810
5. Faire glisser les cassettes en position de travail

12.11.4 Opérations de maintenance

Les périodicités et opérations de maintenance prescrites par le fabricant des pièces de sous- traitance filtre, capteur de force sont indiquées au chapitre Pièces de sous- traitance.

12.11.5 Graisser les goujons d'arrêt, les goujons de verrouillage et le disque d'entraînement

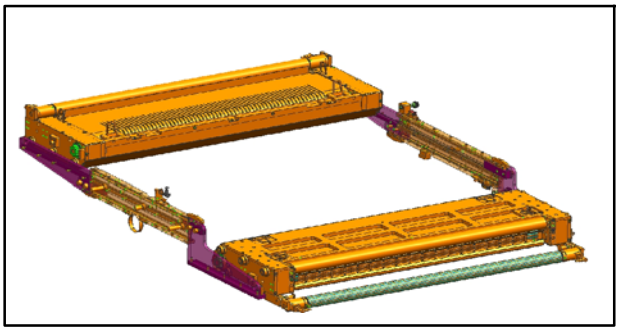

Fig. 89 Cassettes en position de dépose, vue du côté enrouleur

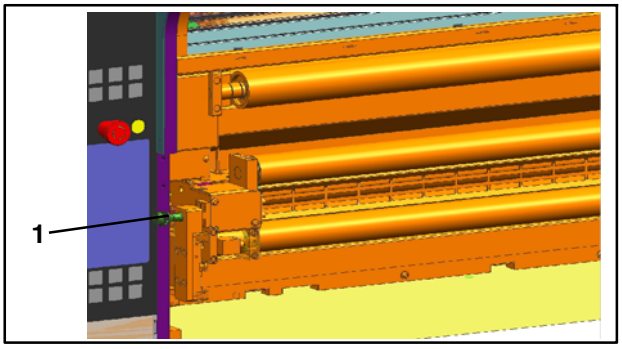

Fig. 90 Goujon d'arrêt côté dérouleur

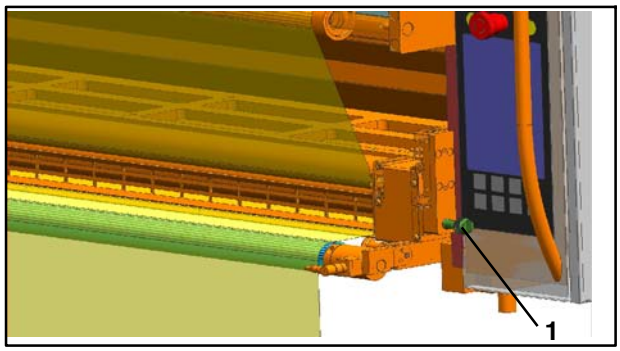

Fig. 91 Goujon d'arrêt côté enrouleur

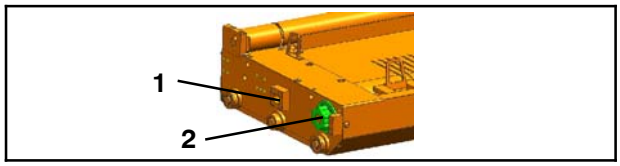

Fig. 92 Cassette

1. Tirer les cassettes Fig. 89) en position de dépose - voir le chapitre 12.7.4
2. Graisser les goujons d'arrêt (Fig. 90/1 et Fig. 91/1) avec Gleitmo 810
3. Graisser le trou de l'éclisse (Fig. 92/1) dans lequel le goujon de verrouillage pneumatique s'insère avec Gleitmo 810
4. Graisser le disque d'entraînement denté (Fig. 92/2) avec un peu de Gleitmo 810
5. Faire glisser les cassettes en position de travail

12.11.4 Opérations de maintenance

Les périodicités et opérations de maintenance prescrites par le fabricant des pièces de sous- traitance filtre, capteur de force sont indiquées au chapitre Pièces de sous- traitance.

12.11.5 Graisser les goujons d'arrêt, les goujons de verrouillage et le disque d'entraînement

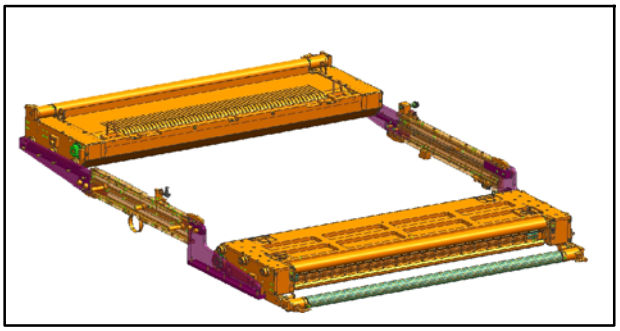

Fig. 89 Cassettes en position de dépose, vue du côté enrouleur

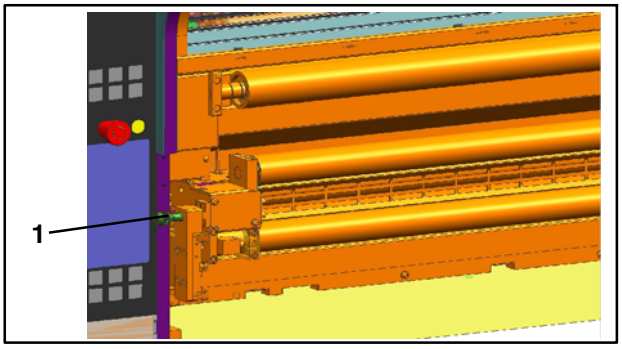

Fig. 90 Goujon d'arrêt côté dérouleur

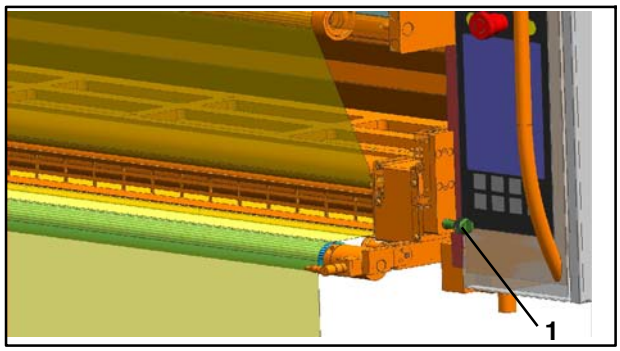

Fig. 91 Goujon d'arrêt côté enrouleur

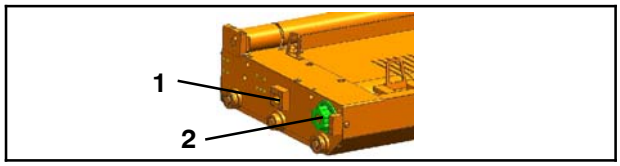

Fig. 92 Cassette

1. Tirer les cassettes Fig. 89) en position de dépose - voir le chapitre 12.7.4
2. Graisser les goujons d'arrêt (Fig. 90/1 et Fig. 91/1) avec Gleitmo 810
3. Graisser le trou de l'éclisse (Fig. 92/1) dans lequel le goujon de verrouillage pneumatique s'insère avec Gleitmo 810
4. Graisser le disque d'entraînement denté (Fig. 92/2) avec un peu de Gleitmo 810
5. Faire glisser les cassettes en position de travail

12.11.4 Opérations de maintenance

Les périodicités et opérations de maintenance prescrites par le fabricant des pièces de sous- traitance filtre, capteur de force sont indiquées au chapitre Pièces de sous- traitance.

12.11.5 Graisser les goujons d'arrêt, les goujons de verrouillage et le disque d'entraînement

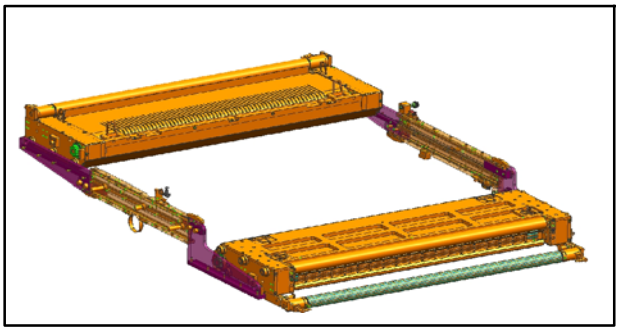

Fig. 89 Cassettes en position de dépose, vue du côté enrouleur

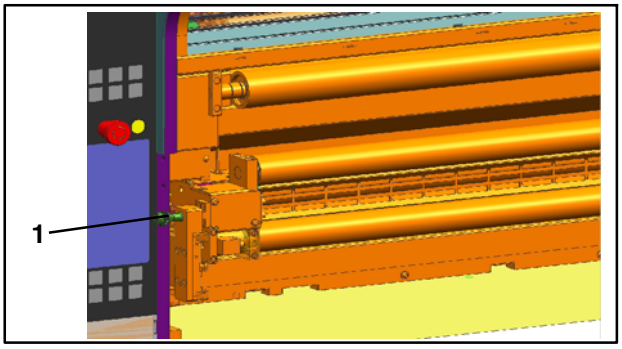

Fig. 90 Goujon d'arrêt côté dérouleur

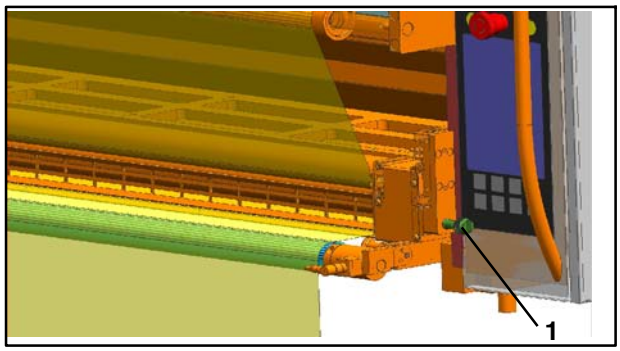

Fig. 91 Goujon d'arrêt côté enrouleur

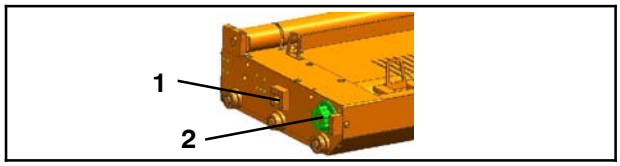

Fig. 92 Cassette

1. Tirer les cassettes Fig. 89) en position de dépose - voir le chapitre 12.7.4
2. Graisser les goujons d'arrêt (Fig. 90/1 et Fig. 91/1) avec Gleitmo 810
3. Graisser le trou de l'éclisse (Fig. 92/1) dans lequel le goujon de verrouillage pneumatique s'insère avec Gleitmo 810
4. Graisser le disque d'entraînement denté (Fig. 92/2) avec un peu de Gleitmo 810
5. Faire glisser les cassettes en position de travail

12.11.4 Opérations de maintenance

Les périodicités et opérations de maintenance prescrites par le fabricant des pièces de sous- traitance filtre, capteur de force sont indiquées au chapitre Pièces de sous- traitance.

12.11.5 Graisser les goujons d'arrêt, les goujons de verrouillage et le disque d'entraînement

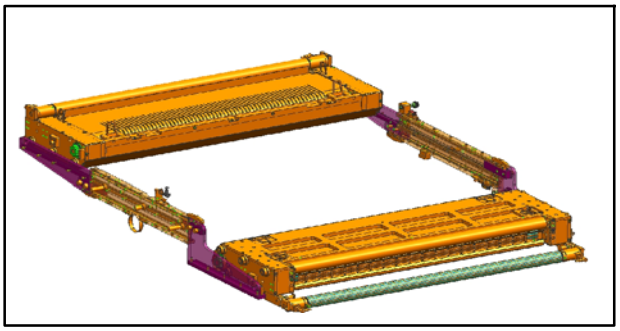

Fig. 89 Cassettes en position de dépose, vue du côté enrouleur

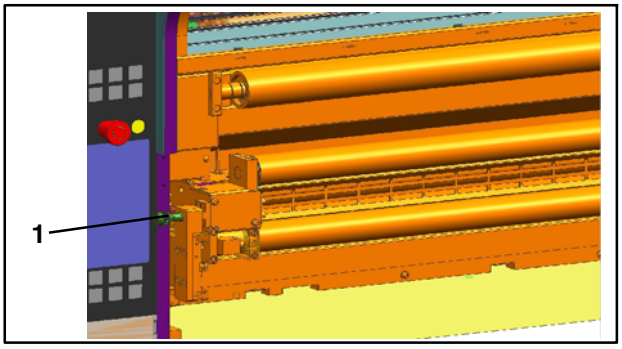

Fig. 90 Goujon d'arrêt côté dérouleur

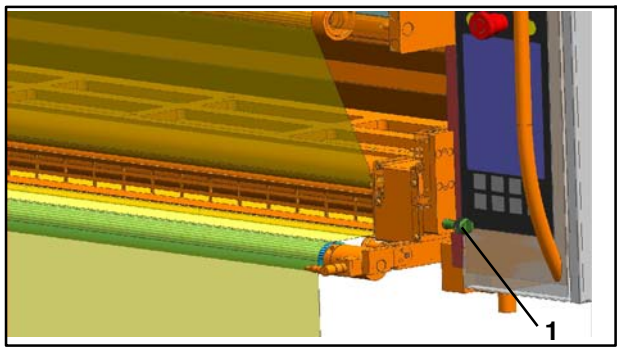

Fig. 91 Goujon d'arrêt côté enrouleur

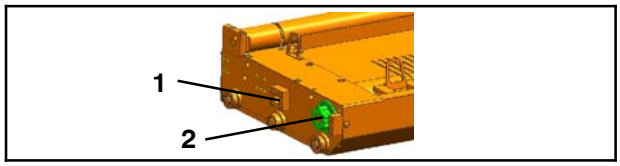

Fig. 92 Cassette

1. Tirer les cassettes Fig. 89) en position de dépose - voir le chapitre 12.7.4
2. Graisser les goujons d'arrêt (Fig. 90/1 et Fig. 91/1) avec Gleitmo 810
3. Graisser le trou de l'éclisse (Fig. 92/1) dans lequel le goujon de verrouillage pneumatique s'insère avec Gleitmo 810
4. Graisser le disque d'entraînement denté (Fig. 92/2) avec un peu de Gleitmo 810
5. Faire glisser les cassettes en position de travail

12.11.4 Opérations de maintenance

Les périodicités et opérations de maintenance prescrites par le fabricant des pièces de sous- traitance filtre, capteur de force sont indiquées au chapitre Pièces de sous- traitance.

12.11.5 Graisser les goujons d'arrêt, les goujons de verrouillage et le disque d'entraînement

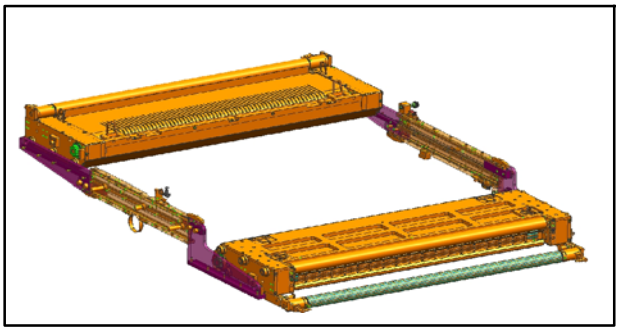

Fig. 89 Cassettes en position de dépose, vue du côté enrouleur

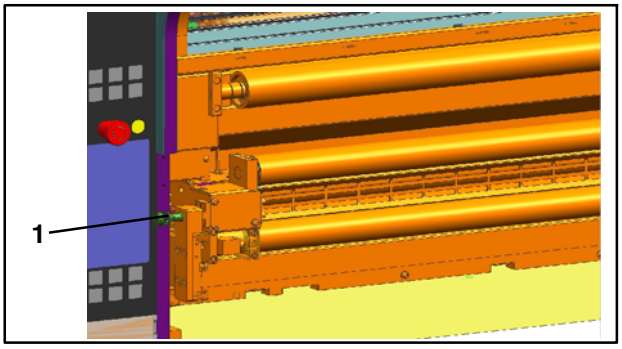

Fig. 90 Goujon d'arrêt côté dérouleur

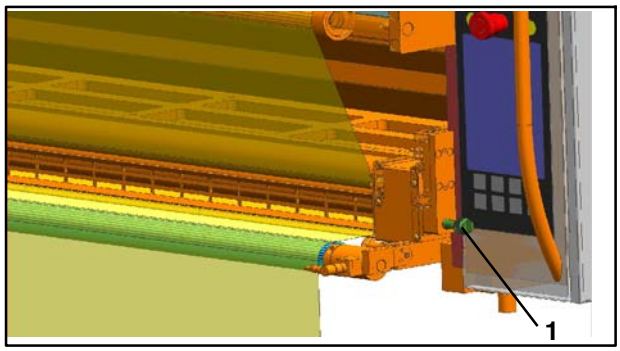

Fig. 91 Goujon d'arrêt côté enrouleur

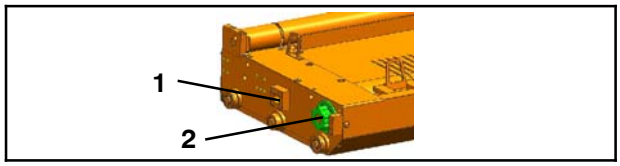

Fig. 92 Cassette

1. Tirer les cassettes Fig. 89) en position de dépose - voir le chapitre 12.7.4
2. Graisser les goujons d'arrêt (Fig. 90/1 et Fig. 91/1) avec Gleitmo 810
3. Graisser le trou de l'éclisse (Fig. 92/1) dans lequel le goujon de verrouillage pneumatique s'insère avec Gleitmo 810
4. Graisser le disque d'entraînement denté (Fig. 92/2) avec un peu de Gleitmo 810
5. Faire glisser les cassettes en position de travail

12.11.4 Opérations de maintenance

Les périodicités et opérations de maintenance prescrites par le fabricant des pièces de sous- traitance filtre, capteur de force sont indiquées au chapitre Pièces de sous- traitance.

12.11.5 Graisser les goujons d'arrêt, les goujons de verrouillage et le disque d'entraînement

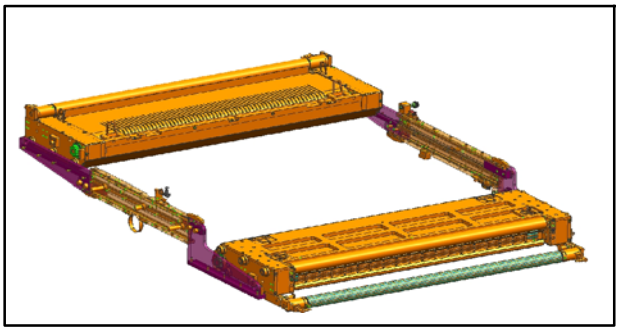

Fig. 89 Cassettes en position de dépose, vue du côté enrouleur

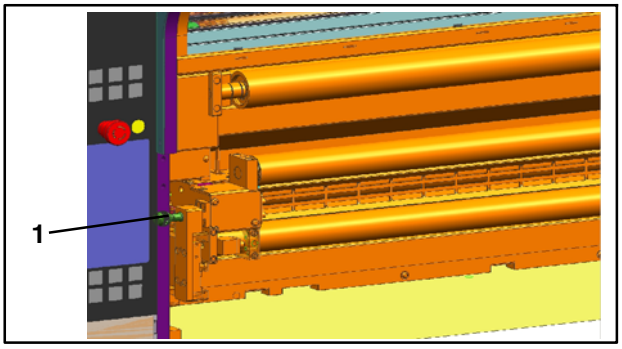

Fig. 90 Goujon d'arrêt côté dérouleur

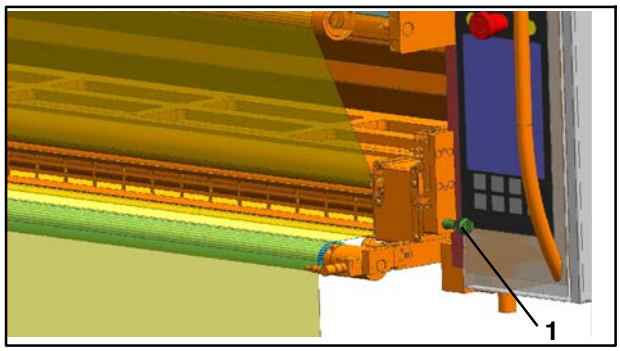

Fig. 91 Goujon d'arrêt côté enrouleur

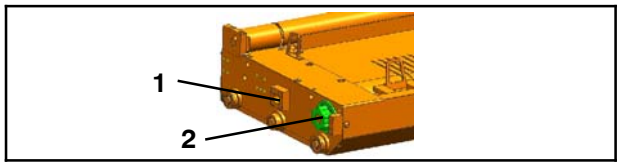

Fig. 92 Cassette

1. Tirer les cassettes Fig. 89) en position de dépose - voir le chapitre 12.7.4
2. Graisser les goujons d'arrêt (Fig. 90/1 et Fig. 91/1) avec Gleitmo 810
3. Graisser le trou de l'éclisse (Fig. 92/1) dans lequel le goujon de verrouillage pneumatique s'insère avec Gleitmo 810
4. Graisser le disque d'entraînement denté (Fig. 92/2) avec un peu de Gleitmo 810
5. Faire glisser les cassettes en position de travail

12.11.4 Opérations de maintenance

Les périodicités et opérations de maintenance prescrites par le fabricant des pièces de sous- traitance filtre, capteur de force sont indiquées au chapitre Pièces de sous- traitance.

12.11.5 Graisser les goujons d'arrêt, les goujons de verrouillage et le disque d'entraînement

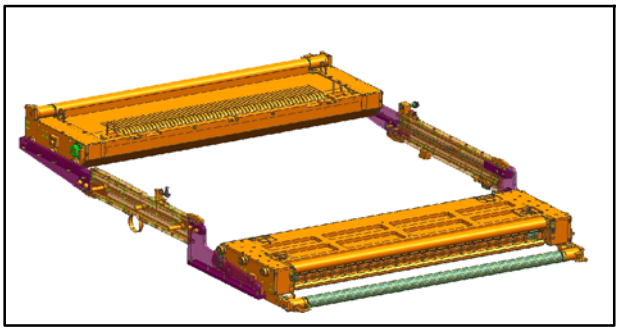

Fig. 89 Cassettes en position de dépose, vue du côté enrouleur

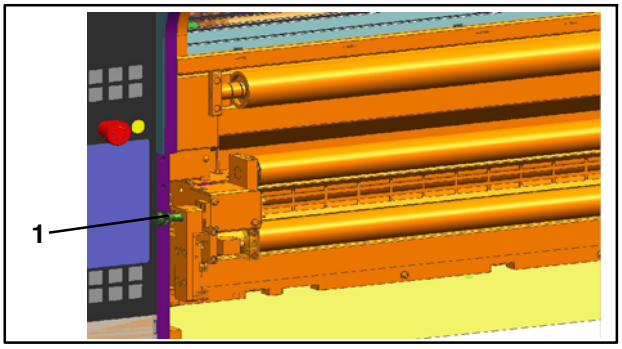

Fig. 90 Goujon d'arrêt côté dérouleur

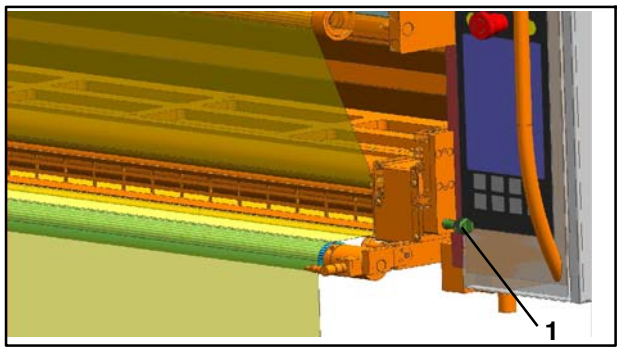

Fig. 91 Goujon d'arrêt côté enrouleur

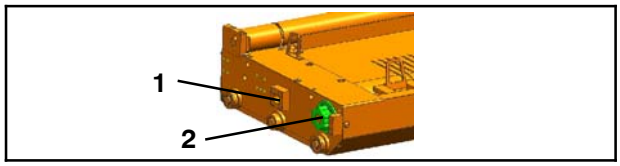

Fig. 92 Cassette

1. Tirer les cassettes Fig. 89) en position de dépose - voir le chapitre 12.7.4
2. Graisser les goujons d'arrêt (Fig. 90/1 et Fig. 91/1) avec Gleitmo 810
3. Graisser le trou de l'éclisse (Fig. 92/1) dans lequel le goujon de verrouillage pneumatique s'insère avec Gleitmo 810
4. Graisser le disque d'entraînement denté (Fig. 92/2) avec un peu de Gleitmo 810
5. Faire glisser les cassettes en position de travail

12.11.4 Opérations de maintenance

Les périodicités et opérations de maintenance prescrites par le fabricant des pièces de sous- traitance filtre, capteur de force sont indiquées au chapitre Pièces de sous- traitance.

12.11.5 Graisser les goujons d'arrêt, les goujons de verrouillage et le disque d'entraînement

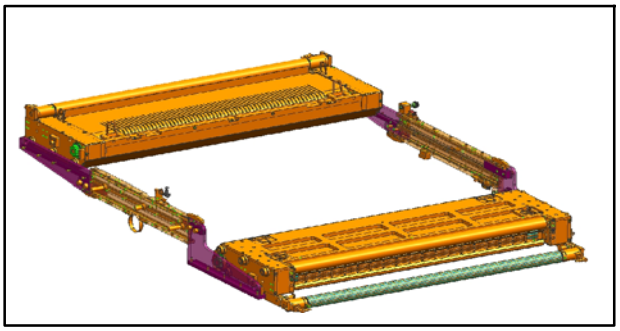

Fig. 89 Cassettes en position de dépose, vue du côté enrouleur

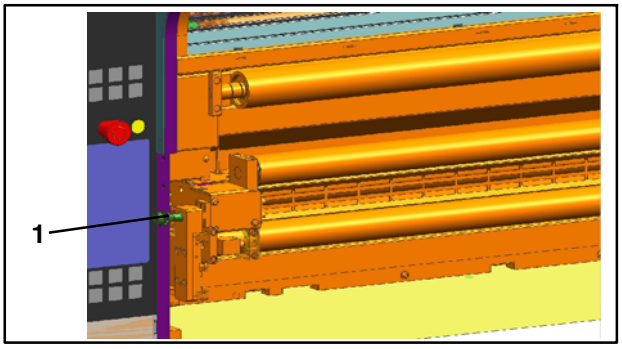

Fig. 90 Goujon d'arrêt côté dérouleur

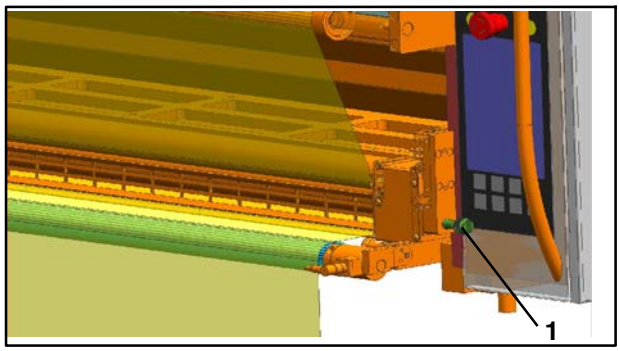

Fig. 91 Goujon d'arrêt côté enrouleur

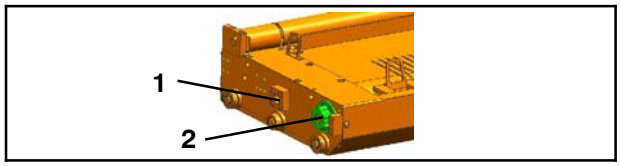

Fig. 92 Cassette

1. Tirer les cassettes Fig. 89) en position de dépose - voir le chapitre 12.7.4
2. Graisser les goujons d'arrêt (Fig. 90/1 et Fig. 91/1) avec Gleitmo 810
3. Graisser le trou de l'éclisse (Fig. 92/1) dans lequel le goujon de verrouillage pneumatique s'insère avec Gleitmo 810
4. Graisser le disque d'entraînement denté (Fig. 92/2) avec un peu de Gleitmo 810
5. Faire glisser les cassettes en position de travail

12.11.4 Opérations de maintenance

Les périodicités et opérations de maintenance prescrites par le fabricant des pièces de sous- traitance filtre, capteur de force sont indiquées au chapitre Pièces de sous- traitance.

12.11.5 Graisser les goujons d'arrêt, les goujons de verrouillage et le disque d'entraînement

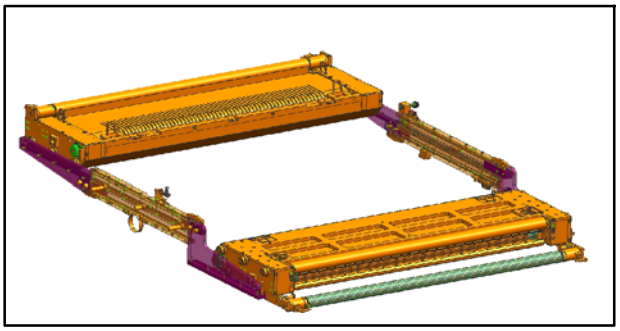

Fig. 89 Cassettes en position de dépose, vue du côté enrouleur

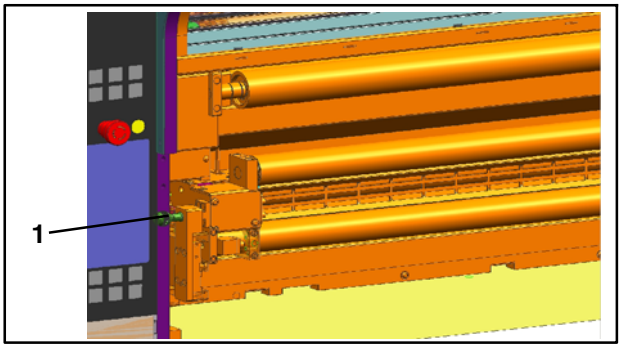

Fig. 90 Goujon d'arrêt côté dérouleur

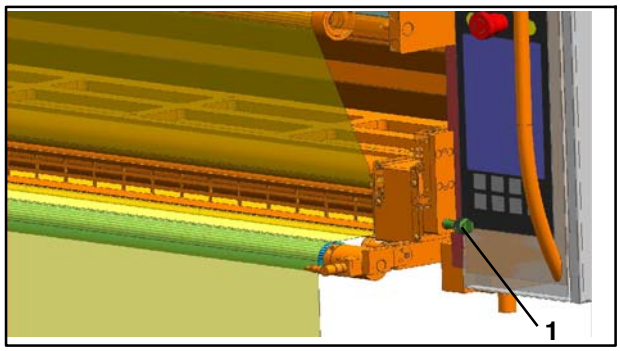

Fig. 91 Goujon d'arrêt côté enrouleur

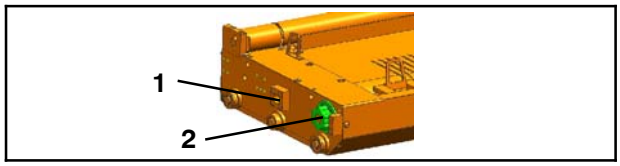

Fig. 92 Cassette

1. Tirer les cassettes Fig. 89) en position de dépose - voir le chapitre 12.7.4
2. Graisser les goujons d'arrêt (Fig. 90/1 et Fig. 91/1) avec Gleitmo 810
3. Graisser le trou de l'éclisse (Fig. 92/1) dans lequel le goujon de verrouillage pneumatique s'insère avec Gleitmo 810
4. Graisser le disque d'entraînement denté (Fig. 92/2) avec un peu de Gleitmo 810
5. Faire glisser les cassettes en position de travail

12.11.4 Opérations de maintenance

Les périodicités et opérations de maintenance prescrites par le fabricant des pièces de sous- traitance filtre, capteur de force sont indiquées au chapitre Pièces de sous- traitance.

12.11.5 Graisser les goujons d'arrêt, les goujons de verrouillage et le disque d'entraînement

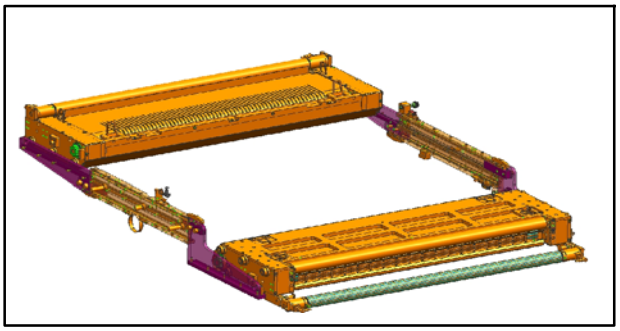

Fig. 89 Cassettes en position de dépose, vue du côté enrouleur

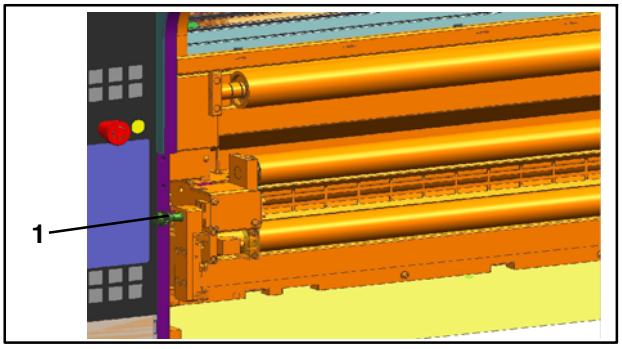

Fig. 90 Goujon d'arrêt côté dérouleur

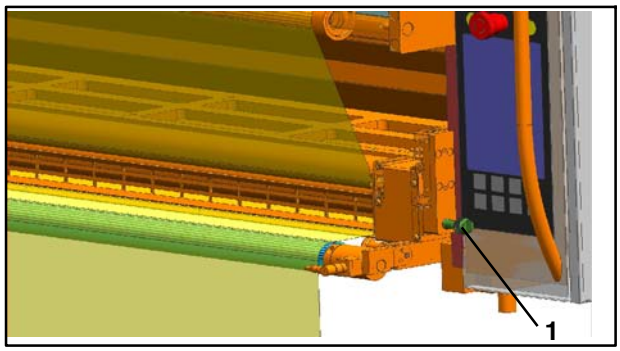

Fig. 91 Goujon d'arrêt côté enrouleur

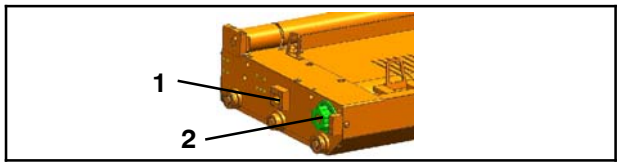

Fig. 92 Cassette

1. Tirer les cassettes Fig. 89) en position de dépose - voir le chapitre 12.7.4
2. Graisser les goujons d'arrêt (Fig. 90/1 et Fig. 91/1) avec Gleitmo 810
3. Graisser le trou de l'éclisse (Fig. 92/1) dans lequel le goujon de verrouillage pneumatique s'insère avec Gleitmo 810
4. Graisser le disque d'entraînement denté (Fig. 92/2) avec un peu de Gleitmo 810
5. Faire glisser les cassettes en position de travail

12.11.4 Opérations de maintenance

Les périodicités et opérations de maintenance prescrites par le fabricant des pièces de sous- traitance filtre, capteur de force sont indiquées au chapitre Pièces de sous- traitance.

12.11.5 Graisser les goujons d'arrêt, les goujons de verrouillage et le disque d'entraînement

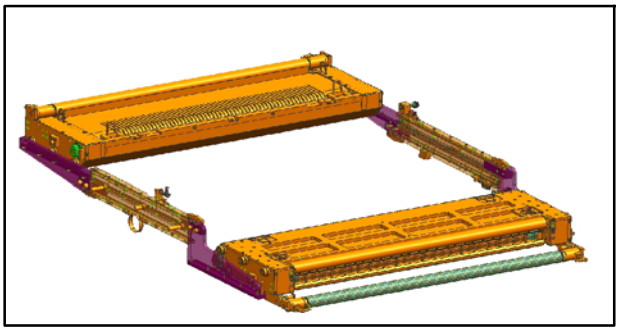

Fig. 89 Cassettes en position de dépose, vue du côté enrouleur

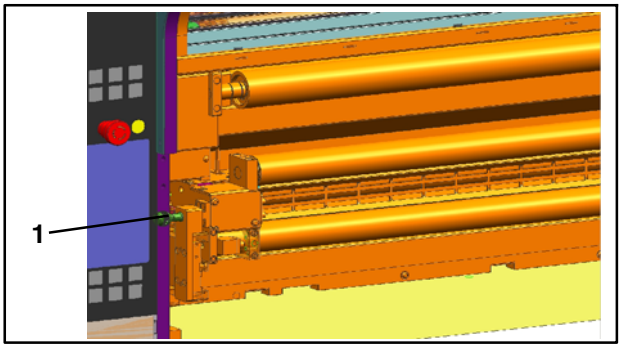

Fig. 90 Goujon d'arrêt côté dérouleur

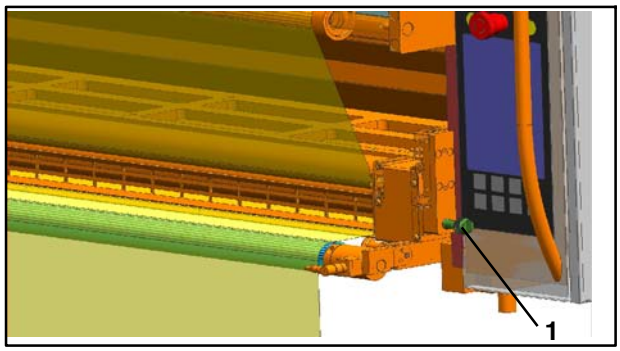

Fig. 91 Goujon d'arrêt côté enrouleur

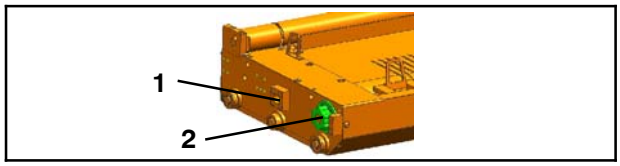

Fig. 92 Cassette

1. Tirer les cassettes Fig. 89) en position de dépose - voir le chapitre 12.7.4
2. Graisser les goujons d'arrêt (Fig. 90/1 et Fig. 91/1) avec Gleitmo 810
3. Graisser le trou de l'éclisse (Fig. 92/1) dans lequel le goujon de verrouillage pneumatique s'insère avec Gleitmo 810
4. Graisser le disque d'entraînement denté (Fig. 92/2) avec un peu de Gleitmo 810
5. Faire glisser les cassettes en position de travail

12.11.4 Opérations de maintenance

Les périodicités et opérations de maintenance prescrites par le fabricant des pièces de sous- traitance filtre, capteur de force sont indiquées au chapitre Pièces de sous- traitance.

12.11.5 Graisser les goujons d'arrêt, les goujons de verrouillage et le disque d'entraînement

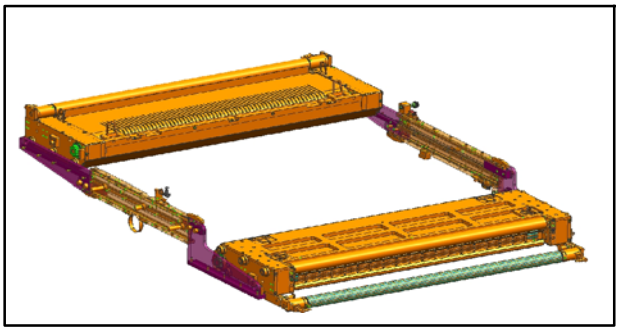

Fig. 89 Cassettes en position de dépose, vue du côté enrouleur

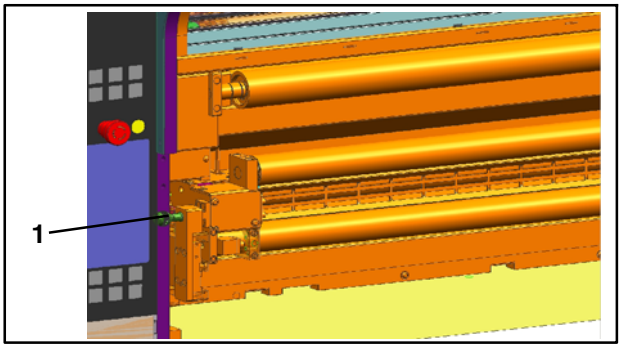

Fig. 90 Goujon d'arrêt côté dérouleur

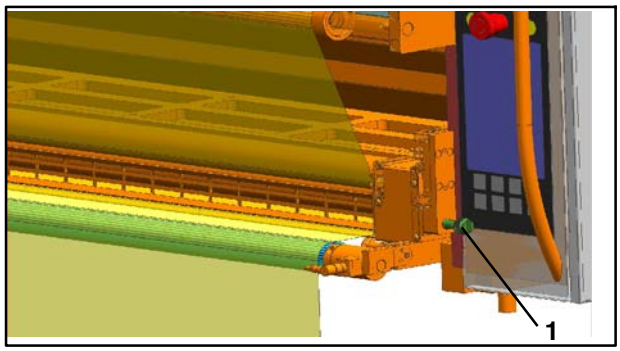

Fig. 91 Goujon d'arrêt côté enrouleur

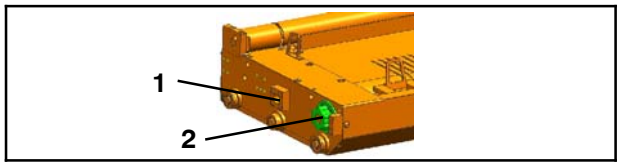

Fig. 92 Cassette

1. Tirer les cassettes Fig. 89) en position de dépose - voir le chapitre 12.7.4
2. Graisser les goujons d'arrêt (Fig. 90/1 et Fig. 91/1) avec Gleitmo 810
3. Graisser le trou de l'éclisse (Fig. 92/1) dans lequel le goujon de verrouillage pneumatique s'insère avec Gleitmo 810
4. Graisser le disque d'entraînement denté (Fig. 92/2) avec un peu de Gleitmo 810
5. Faire glisser les cassettes en position de travail

12.11.4 Opérations de maintenance

Les périodicités et opérations de maintenance prescrites par le fabricant des pièces de sous- traitance filtre, capteur de force sont indiquées au chapitre Pièces de sous- traitance.

12.11.5 Graisser les goujons d'arrêt, les goujons de verrouillage et le disque d'entraînement

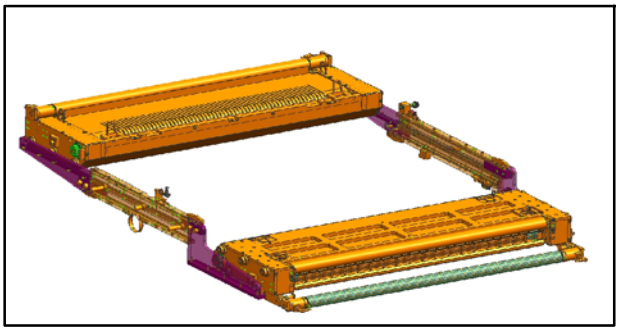

Fig. 89 Cassettes en position de dépose, vue du côté enrouleur

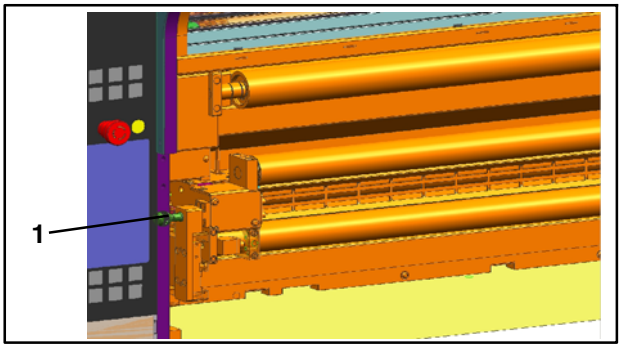

Fig. 90 Goujon d'arrêt côté dérouleur

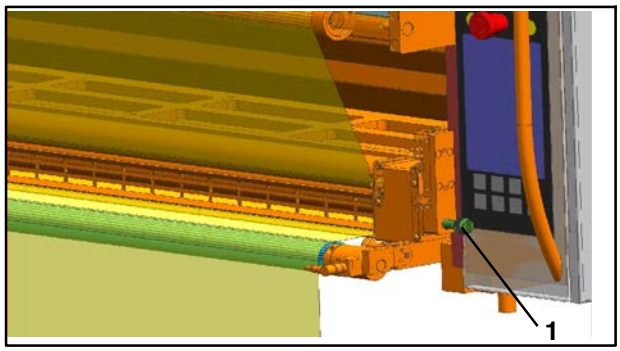

Fig. 91 Goujon d'arrêt côté enrouleur

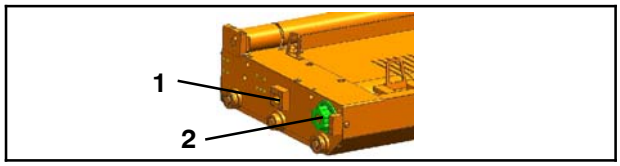

Fig. 92 Cassette

1. Tirer les cassettes Fig. 89) en position de dépose - voir le chapitre 12.7.4
2. Graisser les goujons d'arrêt (Fig. 90/1 et Fig. 91/1) avec Gleitmo 810
3. Graisser le trou de l'éclisse (Fig. 92/1) dans lequel le goujon de verrouillage pneumatique s'insère avec Gleitmo 810
4. Graisser le disque d'entraînement denté (Fig. 92/2) avec un peu de Gleitmo 810
5. Faire glisser les cassettes en position de travail

12.11.4 Opérations de maintenance

Les périodicités et opérations de maintenance prescrites par le fabricant des pièces de sous- traitance filtre, capteur de force sont indiquées au chapitre Pièces de sous- traitance.

12.11.5 Graisser les goujons d'arrêt, les goujons de verrouillage et le disque d'entraînement

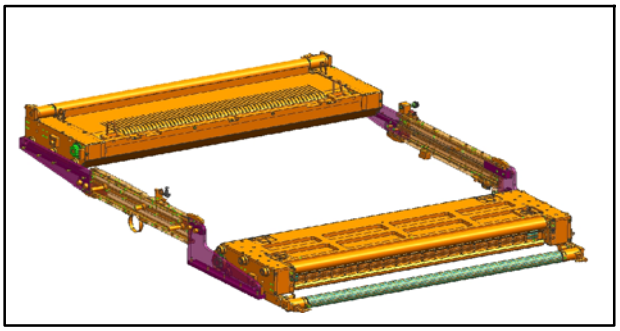

Fig. 89 Cassettes en position de dépose, vue du côté enrouleur

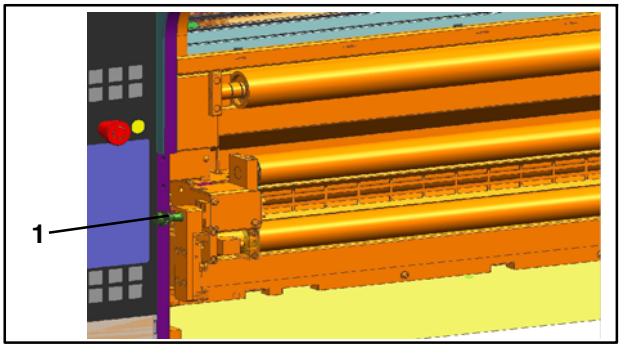

Fig. 90 Goujon d'arrêt côté dérouleur

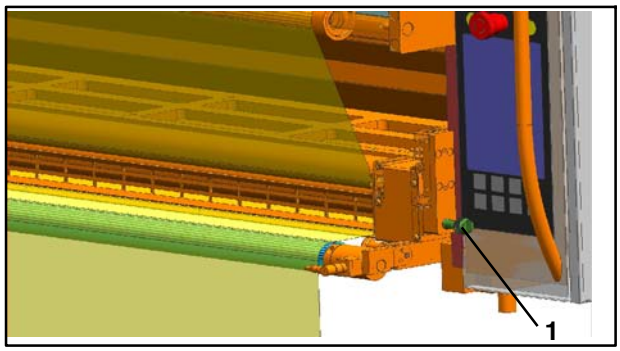

Fig. 91 Goujon d'arrêt côté enrouleur

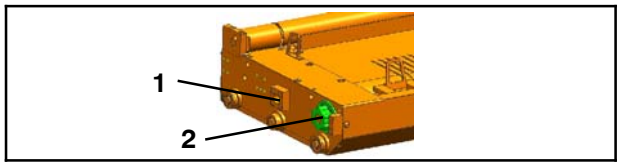

Fig. 92 Cassette

1. Tirer les cassettes Fig. 89) en position de dépose - voir le chapitre 12.7.4
2. Graisser les goujons d'arrêt (Fig. 90/1 et Fig. 91/1) avec Gleitmo 810
3. Graisser le trou de l'éclisse (Fig. 92/1) dans lequel le goujon de verrouillage pneumatique s'insère avec Gleitmo 810
4. Graisser le disque d'entraînement denté (Fig. 92/2) avec un peu de Gleitmo 810
5. Faire glisser les cassettes en position de travail

12.11.4 Opérations de maintenance

Les périodicités et opérations de maintenance prescrites par le fabricant des pièces de sous- traitance filtre, capteur de force sont indiquées au chapitre Pièces de sous- traitance.

12.11.5 Graisser les goujons d'arrêt, les goujons de verrouillage et le disque d'entraînement

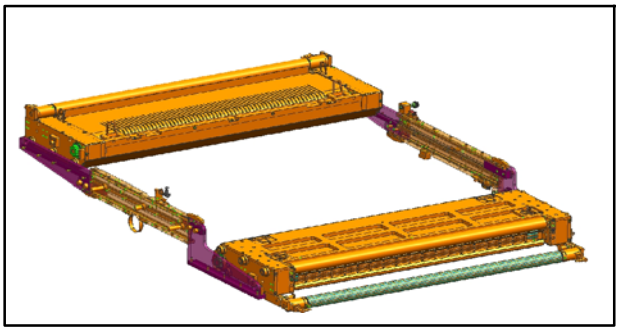

Fig. 89 Cassettes en position de dépose, vue du côté enrouleur

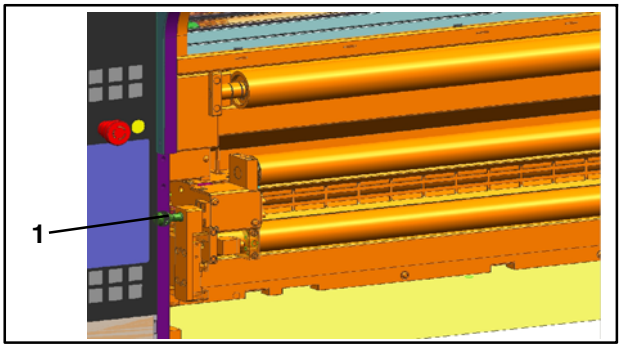

Fig. 90 Goujon d'arrêt côté dérouleur

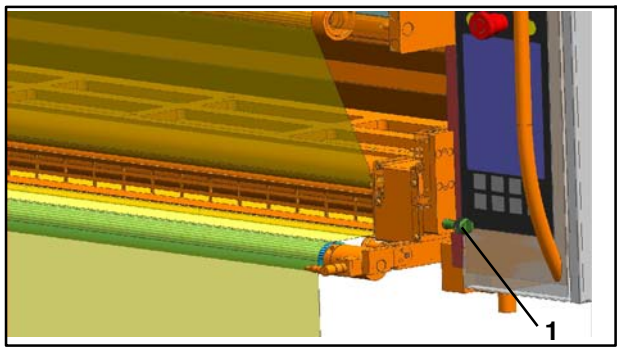

Fig. 91 Goujon d'arrêt côté enrouleur

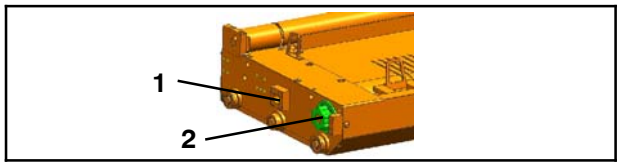

Fig. 92 Cassette

1. Tirer les cassettes Fig. 89) en position de dépose - voir le chapitre 12.7.4
2. Graisser les goujons d'arrêt (Fig. 90/1 et Fig. 91/1) avec Gleitmo 810
3. Graisser le trou de l'éclisse (Fig. 92/1) dans lequel le goujon de verrouillage pneumatique s'insère avec Gleitmo 810
4. Graisser le disque d'entraînement denté (Fig. 92/2) avec un peu de Gleitmo 810
5. Faire glisser les cassettes en position de travail

12.11.4 Opérations de maintenance

Les périodicités et opérations de maintenance prescrites par le fabricant des pièces de sous- traitance filtre, capteur de force sont indiquées au chapitre Pièces de sous- traitance.

12.11.5 Graisser les goujons d'arrêt, les goujons de verrouillage et le disque d'entraînement

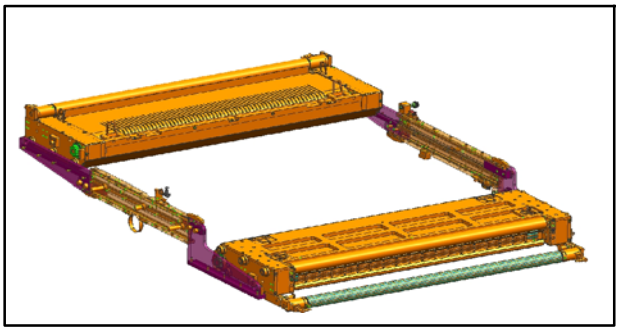

Fig. 89 Cassettes en position de dépose, vue du côté enrouleur

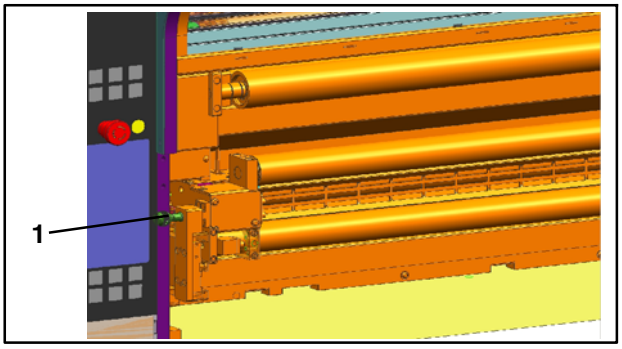

Fig. 90 Goujon d'arrêt côté dérouleur

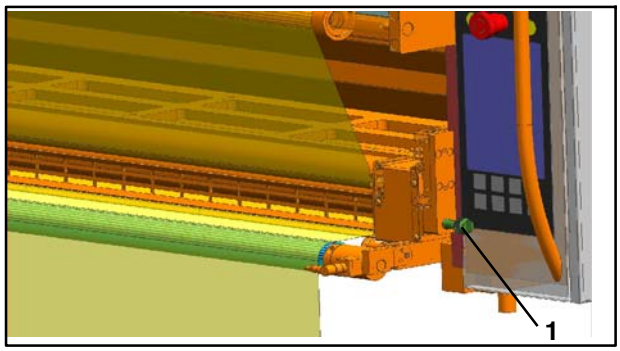

Fig. 91 Goujon d'arrêt côté enrouleur

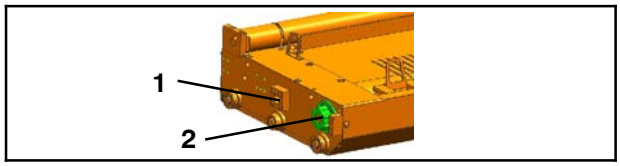

Fig. 92 Cassette

1. Tirer les cassettes Fig. 89) en position de dépose - voir le chapitre 12.7.4
2. Graisser les goujons d'arrêt (Fig. 90/1 et Fig. 91/1) avec Gleitmo 810
3. Graisser le trou de l'éclisse (Fig. 92/1) dans lequel le goujon de verrouillage pneumatique s'insère avec Gleitmo 810
4. Graisser le disque d'entraînement denté (Fig. 92/2) avec un peu de Gleitmo 810
5. Faire glisser les cassettes en position de travail

12.11.4 Opérations de maintenance

Les périodicités et opérations de maintenance prescrites par le fabricant des pièces de sous- traitance filtre, capteur de force sont indiquées au chapitre Pièces de sous- traitance.

12.11.5 Graisser les goujons d'arrêt, les goujons de verrouillage et le disque d'entraînement

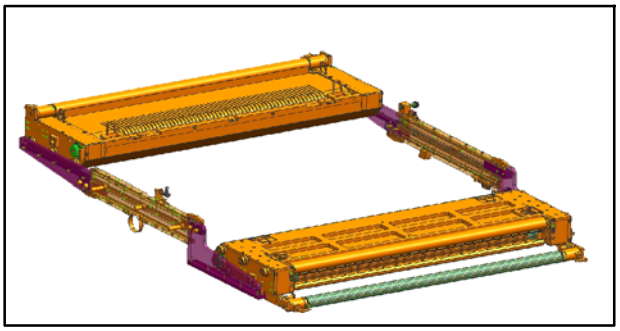

Fig. 89 Cassettes en position de dépose, vue du côté enrouleur

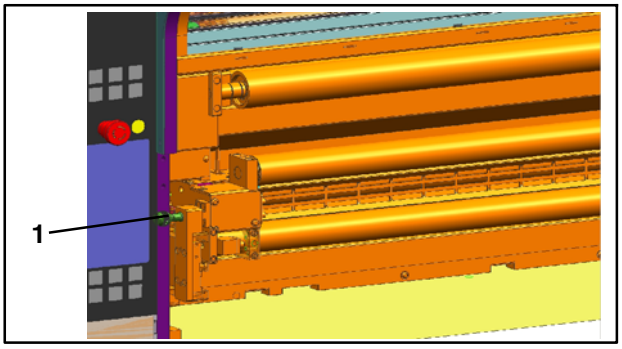

Fig. 90 Goujon d'arrêt côté dérouleur

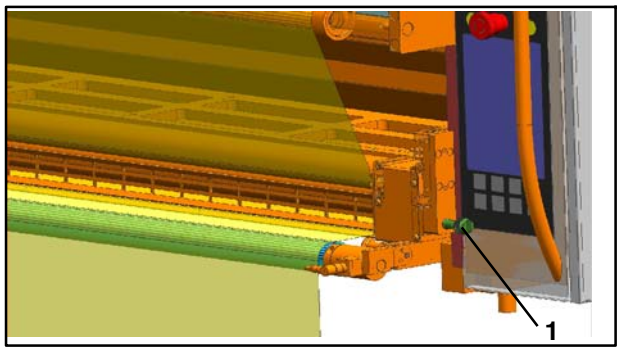

Fig. 91 Goujon d'arrêt côté enrouleur

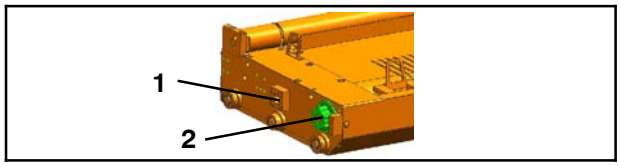

Fig. 92 Cassette

1. Tirer les cassettes Fig. 89) en position de dépose - voir le chapitre 12.7.4
2. Graisser les goujons d'arrêt (Fig. 90/1 et Fig. 91/1) avec Gleitmo 810
3. Graisser le trou de l'éclisse (Fig. 92/1) dans lequel le goujon de verrouillage pneumatique s'insère avec Gleitmo 810
4. Graisser le disque d'entraînement denté (Fig. 92/2) avec un peu de Gleitmo 810
5. Faire glisser les cassettes en position de travail

12.11.4 Opérations de maintenance

Les périodicités et opérations de maintenance prescrites par le fabricant des pièces de sous- traitance filtre, capteur de force sont indiquées au chapitre Pièces de sous- traitance.

12.11.5 Graisser les goujons d'arrêt, les goujons de verrouillage et le disque d'entraînement

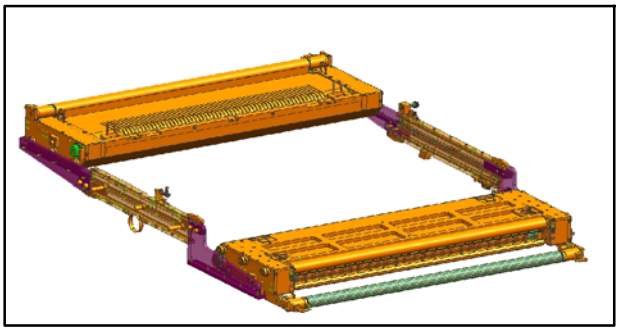

Fig. 89 Cassettes en position de dépose, vue du côté enrouleur

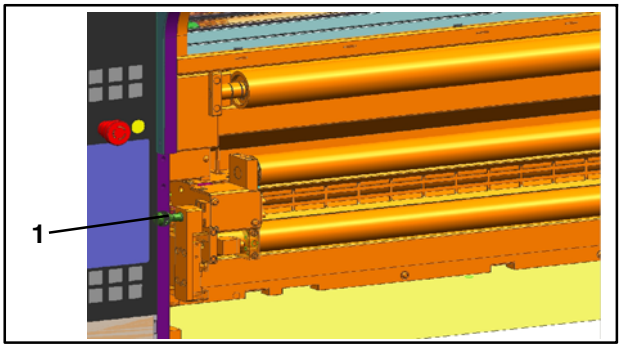

Fig. 90 Goujon d'arrêt côté dérouleur

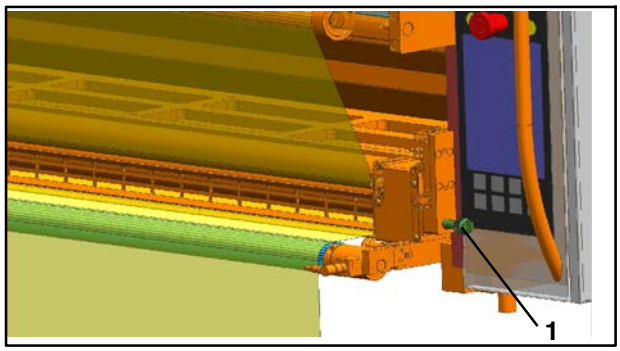

Fig. 91 Goujon d'arrêt côté enrouleur

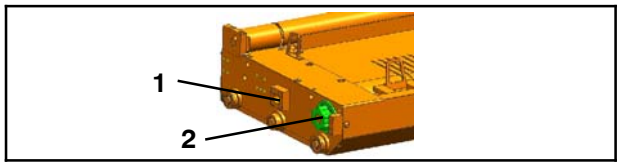

Fig. 92 Cassette

1. Tirer les cassettes Fig. 89) en position de dépose - voir le chapitre 12.7.4
2. Graisser les goujons d'arrêt (Fig. 90/1 et Fig. 91/1) avec Gleitmo 810
3. Graisser le trou de l'éclisse (Fig. 92/1) dans lequel le goujon de verrouillage pneumatique s'insère avec Gleitmo 810
4. Graisser le disque d'entraînement denté (Fig. 92/2) avec un peu de Gleitmo 810
5. Faire glisser les cassettes en position de travail

12.11.4 Opérations de maintenance

Les périodicités et opérations de maintenance prescrites par le fabricant des pièces de sous- traitance filtre, capteur de force sont indiquées au chapitre Pièces de sous- traitance.

12.11.5 Graisser les goujons d'arrêt, les goujons de verrouillage et le disque d'entraînement

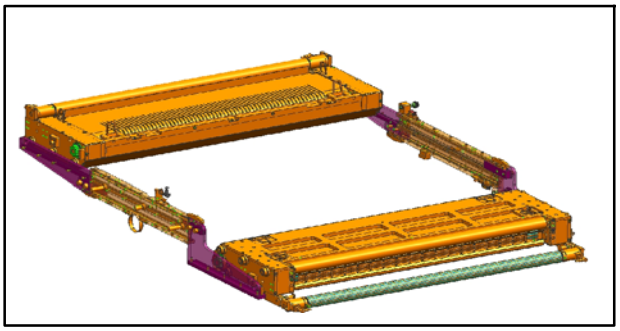

Fig. 89 Cassettes en position de dépose, vue du côté enrouleur

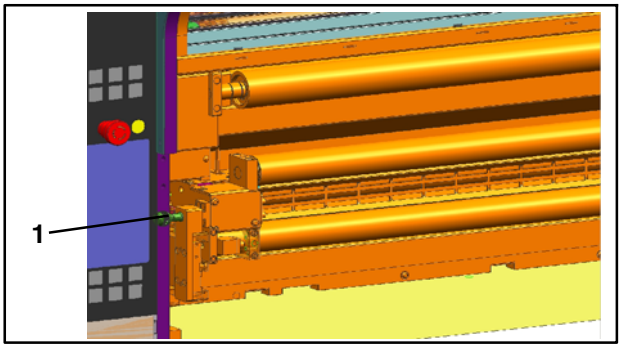

Fig. 90 Goujon d'arrêt côté dérouleur

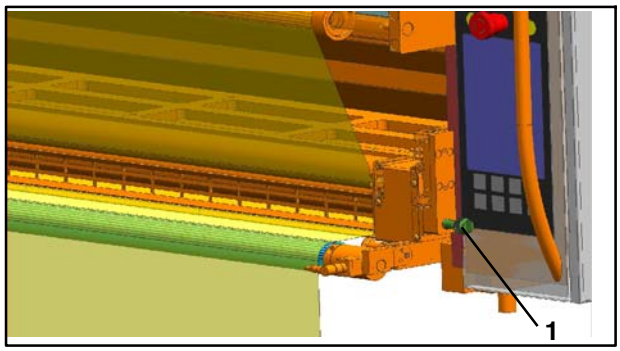

Fig. 91 Goujon d'arrêt côté enrouleur

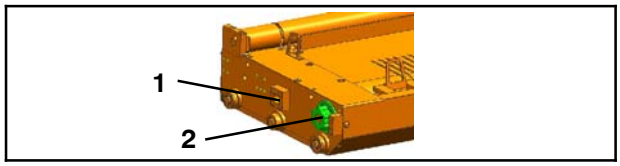

Fig. 92 Cassette

1. Tirer les cassettes Fig. 89) en position de dépose - voir le chapitre 12.7.4
2. Graisser les goujons d'arrêt (Fig. 90/1 et Fig. 91/1) avec Gleitmo 810
3. Graisser le trou de l'éclisse (Fig. 92/1) dans lequel le goujon de verrouillage pneumatique s'insère avec Gleitmo 810
4. Graisser le disque d'entraînement denté (Fig. 92/2) avec un peu de Gleitmo 810
5. Faire glisser les cassettes en position de travail

12.11.4 Opérations de maintenance

Les périodicités et opérations de maintenance prescrites par le fabricant des pièces de sous- traitance filtre, capteur de force sont indiquées au chapitre Pièces de sous- traitance.

12.11.5 Graisser les goujons d'arrêt, les goujons de verrouillage et le disque d'entraînement

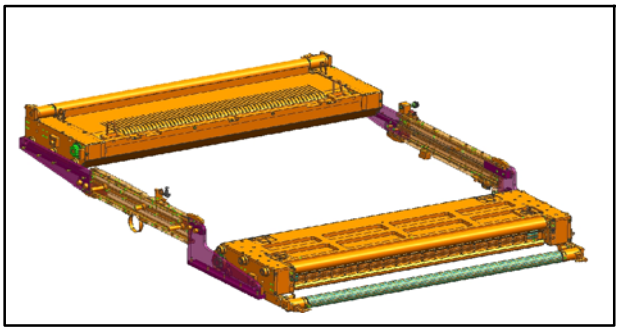

Fig. 89 Cassettes en position de dépose, vue du côté enrouleur

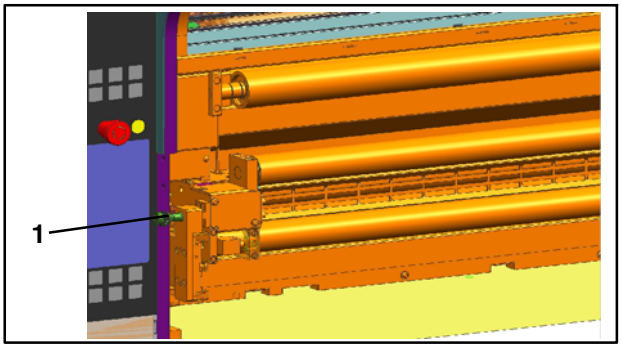

Fig. 90 Goujon d'arrêt côté dérouleur

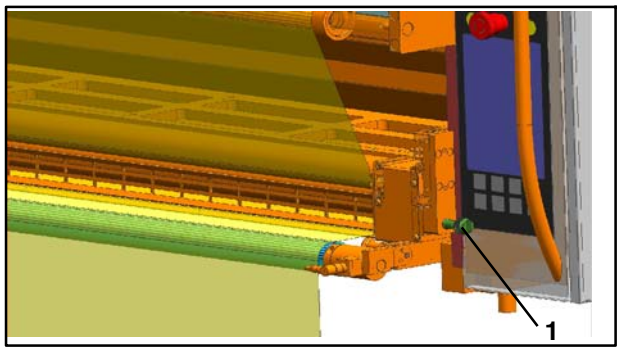

Fig. 91 Goujon d'arrêt côté enrouleur

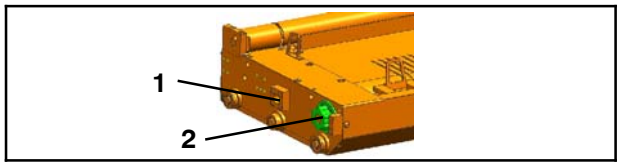

Fig. 92 Cassette

1. Tirer les cassettes Fig. 89) en position de dépose - voir le chapitre 12.7.4
2. Graisser les goujons d'arrêt (Fig. 90/1 et Fig. 91/1) avec Gleitmo 810
3. Graisser le trou de l'éclisse (Fig. 92/1) dans lequel le goujon de verrouillage pneumatique s'insère avec Gleitmo 810
4. Graisser le disque d'entraînement denté (Fig. 92/2) avec un peu de Gleitmo 810
5. Faire glisser les cassettes en position de travail

12.11.4 Opérations de maintenance

Les périodicités et opérations de maintenance prescrites par le fabricant des pièces de sous- traitance filtre, capteur de force sont indiquées au chapitre Pièces de sous- traitance.

12.11.5 Graisser les goujons d'arrêt, les goujons de verrouillage et le disque d'entraînement

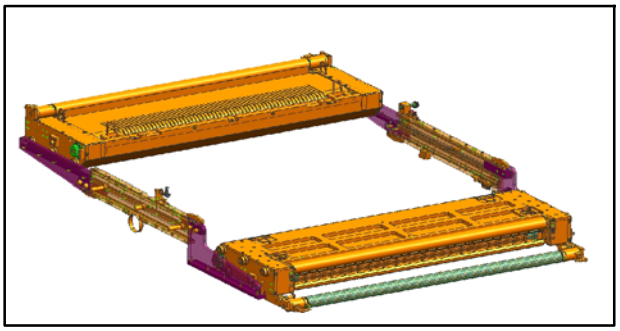

Fig. 89 Cassettes en position de dépose, vue du côté enrouleur

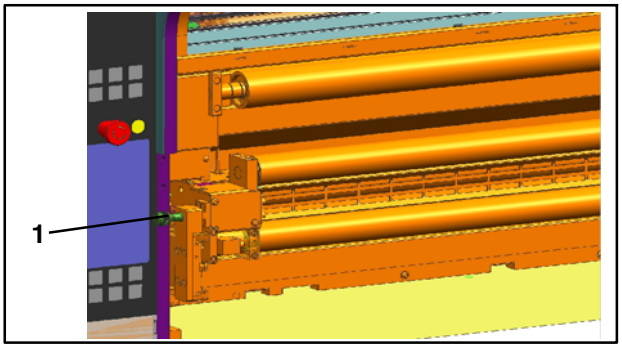

Fig. 90 Goujon d'arrêt côté dérouleur

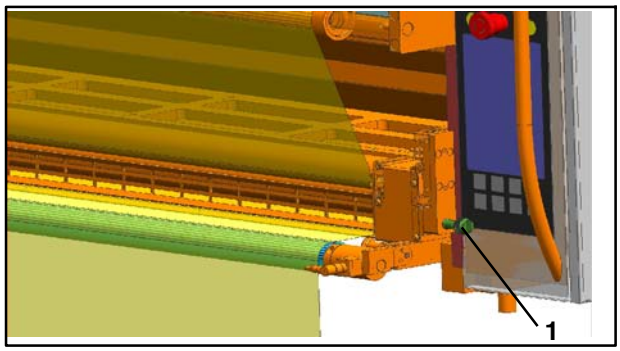

Fig. 91 Goujon d'arrêt côté enrouleur

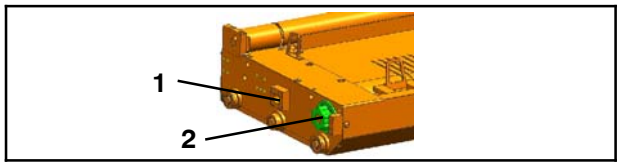

Fig. 92 Cassette

1. Tirer les cassettes Fig. 89) en position de dépose - voir le chapitre 12.7.4
2. Graisser les goujons d'arrêt (Fig. 90/1 et Fig. 91/1) avec Gleitmo 810
3. Graisser le trou de l'éclisse (Fig. 92/1) dans lequel le goujon de verrouillage pneumatique s'insère avec Gleitmo 810
4. Graisser le disque d'entraînement denté (Fig. 92/2) avec un peu de Gleitmo 810
5. Faire glisser les cassettes en position de travail

12.11.4 Opérations de maintenance

Les périodicités et opérations de maintenance prescrites par le fabricant des pièces de sous- traitance filtre, capteur de force sont indiquées au chapitre Pièces de sous- traitance.

12.11.5 Graisser les goujons d'arrêt, les goujons de verrouillage et le disque d'entraînement

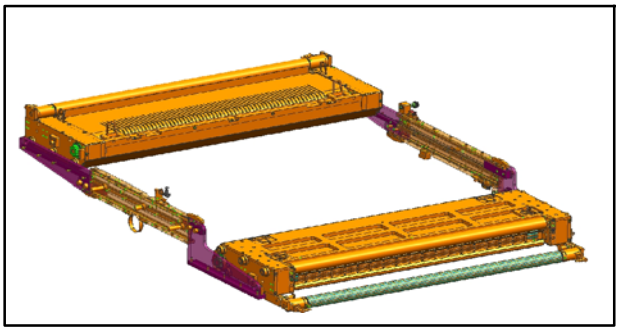

Fig. 89 Cassettes en position de dépose, vue du côté enrouleur

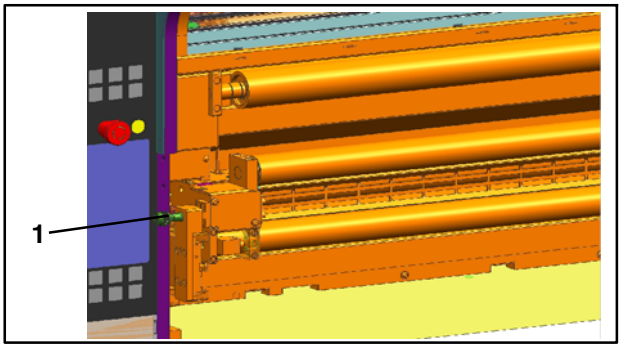

Fig. 90 Goujon d'arrêt côté dérouleur

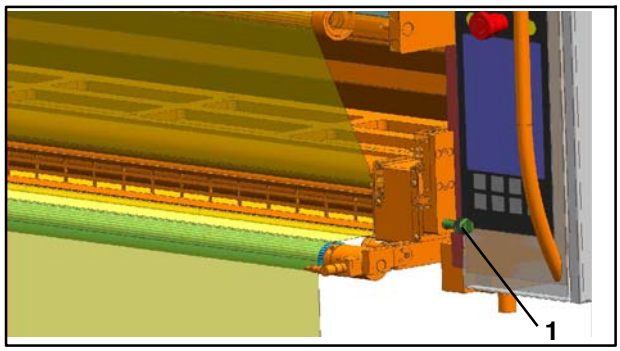

Fig. 91 Goujon d'arrêt côté enrouleur

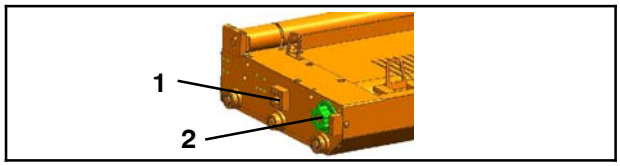

Fig. 92 Cassette

1. Tirer les cassettes Fig. 89) en position de dépose - voir le chapitre 12.7.4
2. Graisser les goujons d'arrêt (Fig. 90/1 et Fig. 91/1) avec Gleitmo 810
3. Graisser le trou de l'éclisse (Fig. 92/1) dans lequel le goujon de verrouillage pneumatique s'insère avec Gleitmo 810
4. Graisser le disque d'entraînement denté (Fig. 92/2) avec un peu de Gleitmo 810
5. Faire glisser les cassettes en position de travail

12.11.4 Opérations de maintenance

Les périodicités et opérations de maintenance prescrites par le fabricant des pièces de sous- traitance filtre, capteur de force sont indiquées au chapitre Pièces de sous- traitance.

12.11.5 Graisser les goujons d'arrêt, les goujons de verrouillage et le disque d'entraînement

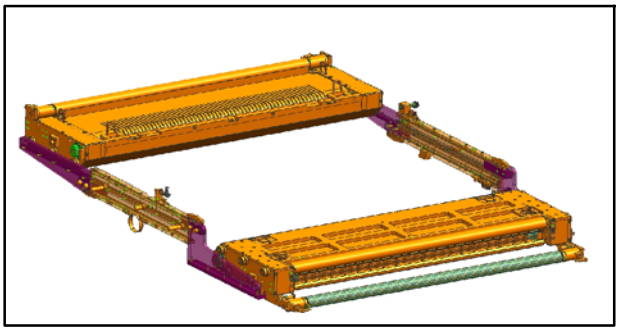

Fig. 89 Cassettes en position de dépose, vue du côté enrouleur

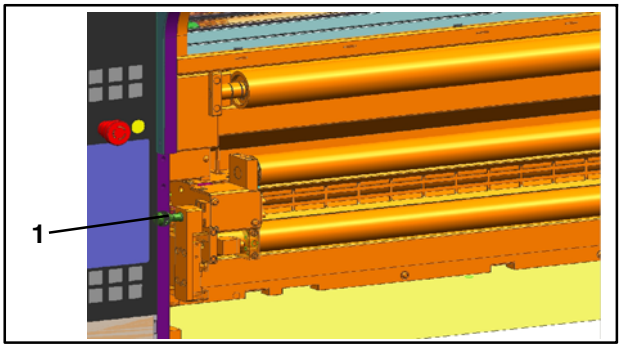

Fig. 90 Goujon d'arrêt côté dérouleur

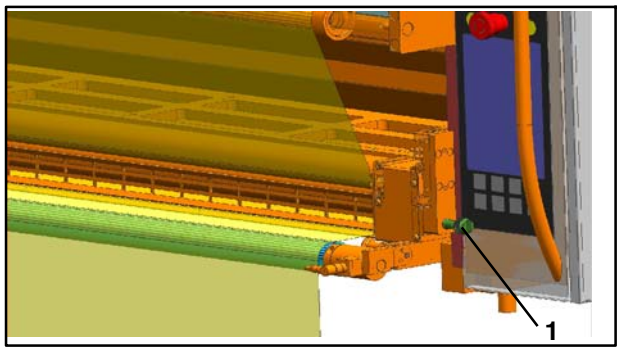

Fig. 91 Goujon d'arrêt côté enrouleur

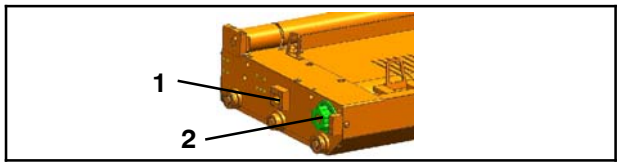

Fig. 92 Cassette

1. Tirer les cassettes Fig. 89) en position de dépose - voir le chapitre 12.7.4
2. Graisser les goujons d'arrêt (Fig. 90/1 et Fig. 91/1) avec Gleitmo 810
3. Graisser le trou de l'éclisse (Fig. 92/1) dans lequel le goujon de verrouillage pneumatique s'insère avec Gleitmo 810
4. Graisser le disque d'entraînement denté (Fig. 92/2) avec un peu de Gleitmo 810
5. Faire glisser les cassettes en position de travail

12.11.4 Opérations de maintenance

Les périodicités et opérations de maintenance prescrites par le fabricant des pièces de sous- traitance filtre, capteur de force sont indiquées au chapitre Pièces de sous- traitance.

12.11.5 Graisser les goujons d'arrêt, les goujons de verrouillage et le disque d'entraînement

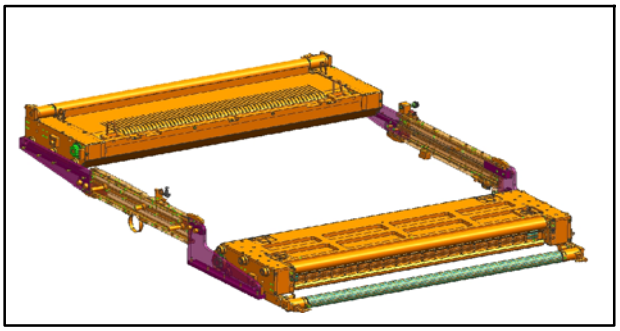

Fig. 89 Cassettes en position de dépose, vue du côté enrouleur

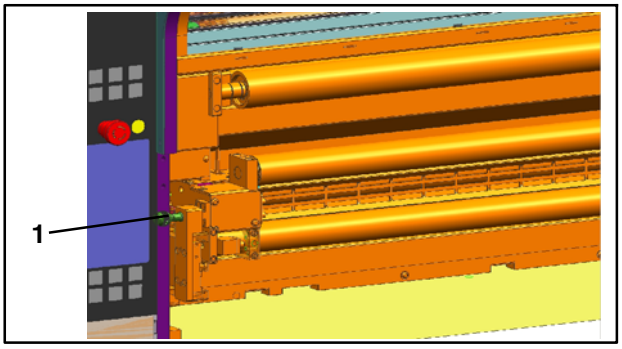

Fig. 90 Goujon d'arrêt côté dérouleur

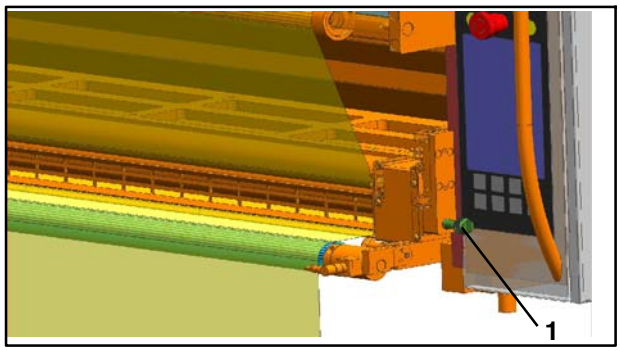

Fig. 91 Goujon d'arrêt côté enrouleur

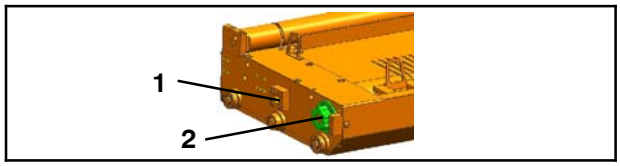

Fig. 92 Cassette

1. Tirer les cassettes Fig. 89) en position de dépose - voir le chapitre 12.7.4
2. Graisser les goujons d'arrêt (Fig. 90/1 et Fig. 91/1) avec Gleitmo 810
3. Graisser le trou de l'éclisse (Fig. 92/1) dans lequel le goujon de verrouillage pneumatique s'insère avec Gleitmo 810
4. Graisser le disque d'entraînement denté (Fig. 92/2) avec un peu de Gleitmo 810
5. Faire glisser les cassettes en position de travail

12.11.4 Opérations de maintenance

Les périodicités et opérations de maintenance prescrites par le fabricant des pièces de sous- traitance filtre, capteur de force sont indiquées au chapitre Pièces de sous- traitance.

12.11.5 Graisser les goujons d'arrêt, les goujons de verrouillage et le disque d'entraînement

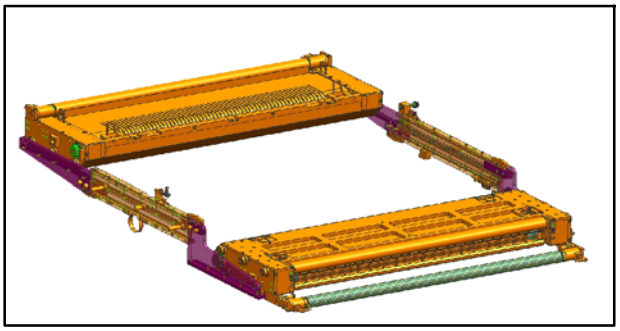

Fig. 89 Cassettes en position de dépose, vue du côté enrouleur

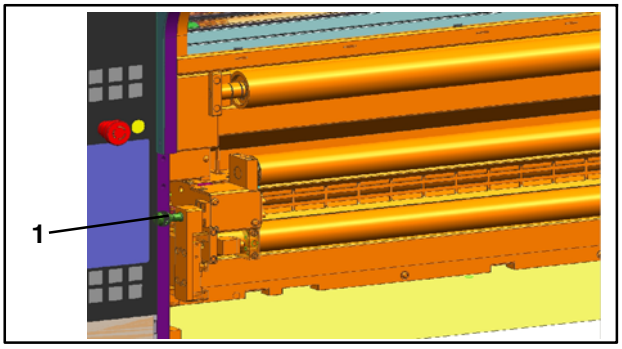

Fig. 90 Goujon d'arrêt côté dérouleur

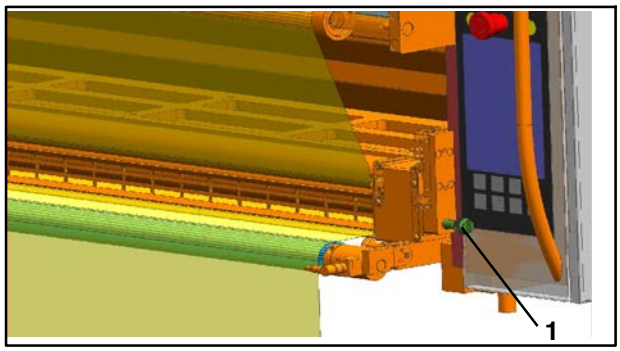

Fig. 91 Goujon d'arrêt côté enrouleur

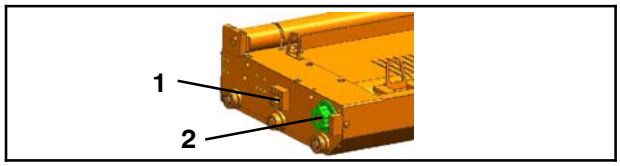

Fig. 92 Cassette

1. Tirer les cassettes Fig. 89) en position de dépose - voir le chapitre 12.7.4
2. Graisser les goujons d'arrêt (Fig. 90/1 et Fig. 91/1) avec Gleitmo 810
3. Graisser le trou de l'éclisse (Fig. 92/1) dans lequel le goujon de verrouillage pneumatique s'insère avec Gleitmo 810
4. Graisser le disque d'entraînement denté (Fig. 92/2) avec un peu de Gleitmo 810
5. Faire glisser les cassettes en position de travail

12.11.4 Opérations de maintenance

Les périodicités et opérations de maintenance prescrites par le fabricant des pièces de sous- traitance filtre, capteur de force sont indiquées au chapitre Pièces de sous- traitance.

12.11.5 Graisser les goujons d'arrêt, les goujons de verrouillage et le disque d'entraînement

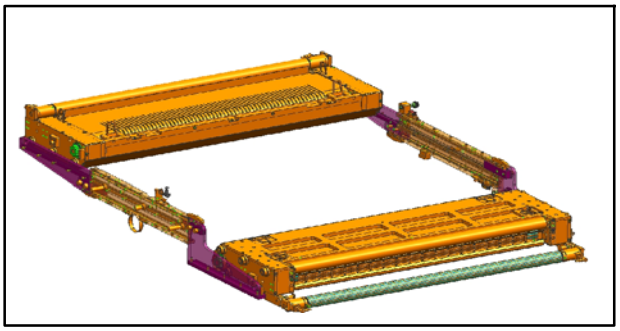

Fig. 89 Cassettes en position de dépose, vue du côté enrouleur

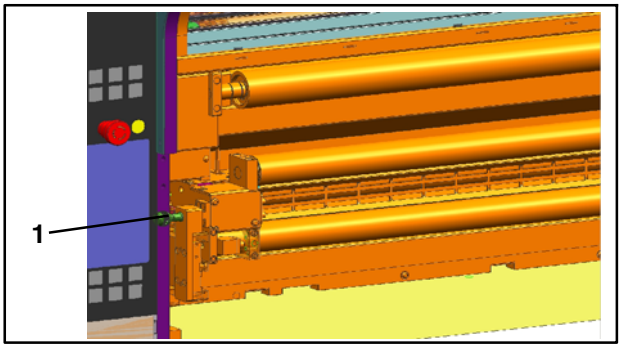

Fig. 90 Goujon d'arrêt côté dérouleur

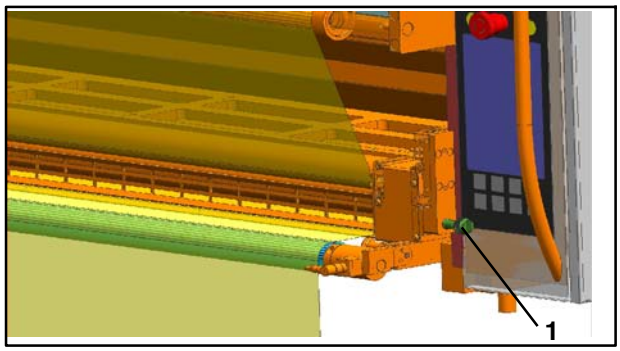

Fig. 91 Goujon d'arrêt côté enrouleur

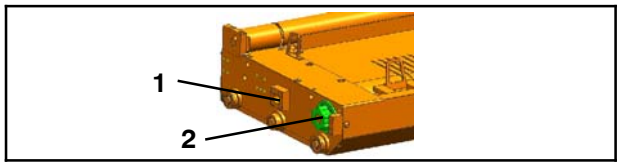

Fig. 92 Cassette

1. Tirer les cassettes Fig. 89) en position de dépose - voir le chapitre 12.7.4
2. Graisser les goujons d'arrêt (Fig. 90/1 et Fig. 91/1) avec Gleitmo 810
3. Graisser le trou de l'éclisse (Fig. 92/1) dans lequel le goujon de verrouillage pneumatique s'insère avec Gleitmo 810
4. Graisser le disque d'entraînement denté (Fig. 92/2) avec un peu de Gleitmo 810
5. Faire glisser les cassettes en position de travail

12.11.4 Opérations de maintenance

Les périodicités et opérations de maintenance prescrites par le fabricant des pièces de sous- traitance filtre, capteur de force sont indiquées au chapitre Pièces de sous- traitance.

12.11.5 Graisser les goujons d'arrêt, les goujons de verrouillage et le disque d'entraînement

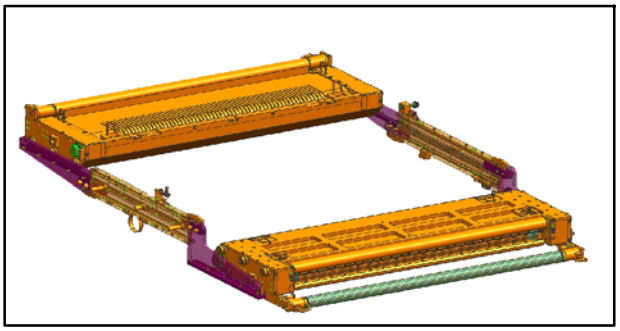

Fig. 89 Cassettes en position de dépose, vue du côté enrouleur

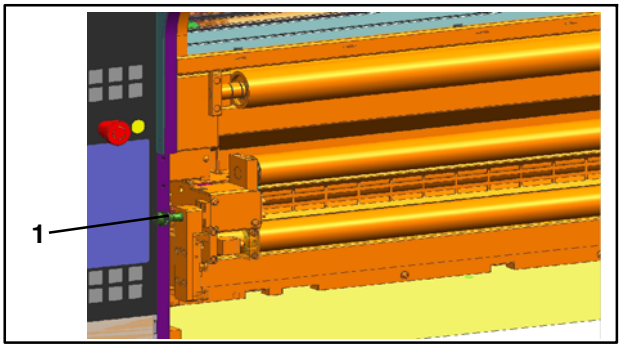

Fig. 90 Goujon d'arrêt côté dérouleur

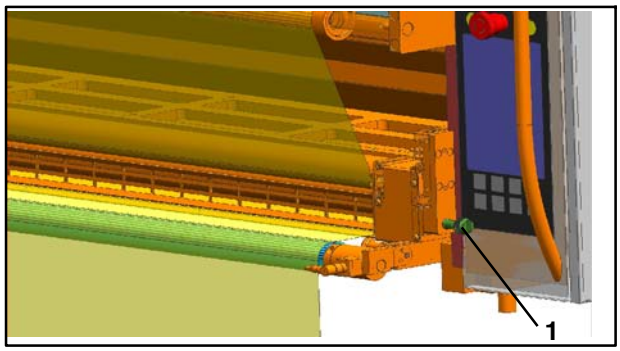

Fig. 91 Goujon d'arrêt côté enrouleur

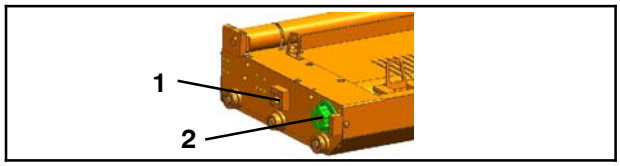

Fig. 92 Cassette

1. Tirer les cassettes Fig. 89) en position de dépose - voir le chapitre 12.7.4
2. Graisser les goujons d'arrêt (Fig. 90/1 et Fig. 91/1) avec Gleitmo 810
3. Graisser le trou de l'éclisse (Fig. 92/1) dans lequel le goujon de verrouillage pneumatique s'insère avec Gleitmo 810
4. Graisser le disque d'entraînement denté (Fig. 92/2) avec un peu de Gleitmo 810
5. Faire glisser les cassettes en position de travail

12.11.4 Opérations de maintenance

Les périodicités et opérations de maintenance prescrites par le fabricant des pièces de sous- traitance filtre, capteur de force sont indiquées au chapitre Pièces de sous- traitance.

12.11.5 Graisser les goujons d'arrêt, les goujons de verrouillage et le disque d'entraînement

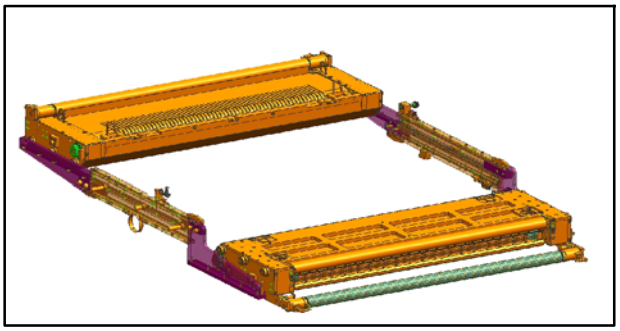

Fig. 89 Cassettes en position de dépose, vue du côté enrouleur

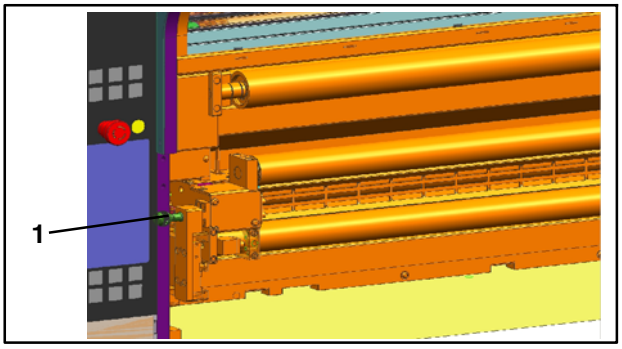

Fig. 90 Goujon d'arrêt côté dérouleur

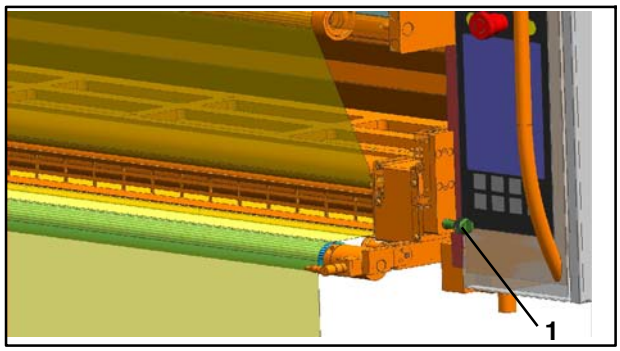

Fig. 91 Goujon d'arrêt côté enrouleur

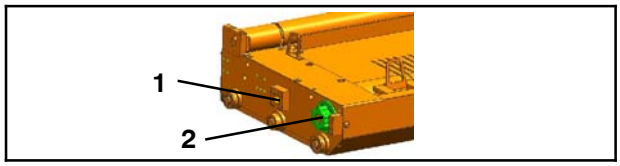

Fig. 92 Cassette

1. Tirer les cassettes Fig. 89) en position de dépose - voir le chapitre 12.7.4
2. Graisser les goujons d'arrêt (Fig. 90/1 et Fig. 91/1) avec Gleitmo 810
3. Graisser le trou de l'éclisse (Fig. 92/1) dans lequel le goujon de verrouillage pneumatique s'insère avec Gleitmo 810
4. Graisser le disque d'entraînement denté (Fig. 92/2) avec un peu de Gleitmo 810
5. Faire glisser les cassettes en position de travail

12.11.4 Opérations de maintenance

Les périodicités et opérations de maintenance prescrites par le fabricant des pièces de sous- traitance filtre, capteur de force sont indiquées au chapitre Pièces de sous- traitance.

12.11.5 Graisser les goujons d'arrêt, les goujons de verrouillage et le disque d'entraînement

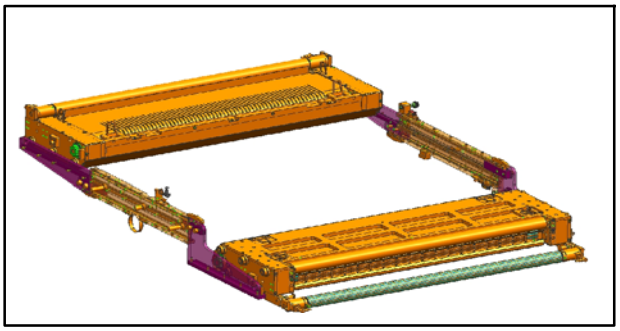

Fig. 89 Cassettes en position de dépose, vue du côté enrouleur

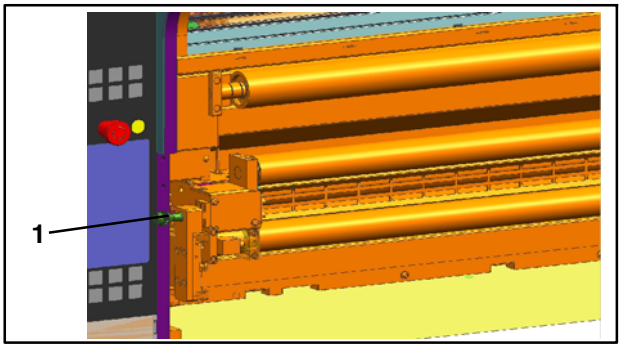

Fig. 90 Goujon d'arrêt côté dérouleur

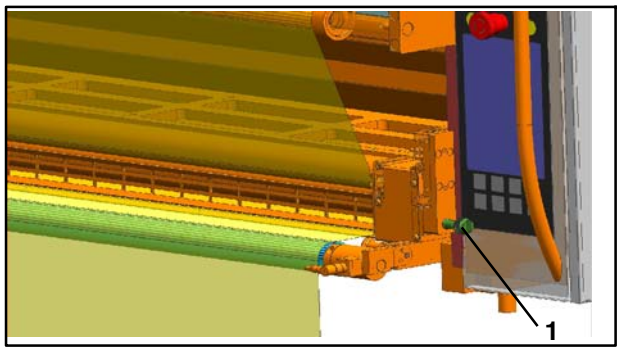

Fig. 91 Goujon d'arrêt côté enrouleur

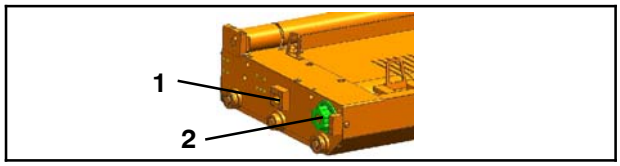

Fig. 92 Cassette

1. Tirer les cassettes Fig. 89) en position de dépose - voir le chapitre 12.7.4
2. Graisser les goujons d'arrêt (Fig. 90/1 et Fig. 91/1) avec Gleitmo 810
3. Graisser le trou de l'éclisse (Fig. 92/1) dans lequel le goujon de verrouillage pneumatique s'insère avec Gleitmo 810
4. Graisser le disque d'entraînement denté (Fig. 92/2) avec un peu de Gleitmo 810
5. Faire glisser les cassettes en position de travail

12.11.4 Opérations de maintenance

Les périodicités et opérations de maintenance prescrites par le fabricant des pièces de sous- traitance filtre, capteur de force sont indiquées au chapitre Pièces de sous- traitance.

12.11.5 Graisser les goujons d'arrêt, les goujons de verrouillage et le disque d'entraînement

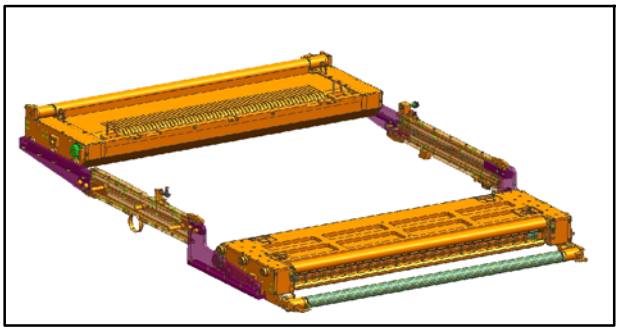

Fig. 89 Cassettes en position de dépose, vue du côté enrouleur

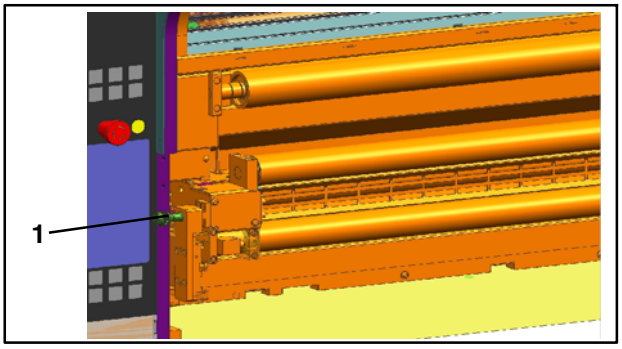

Fig. 90 Goujon d'arrêt côté dérouleur

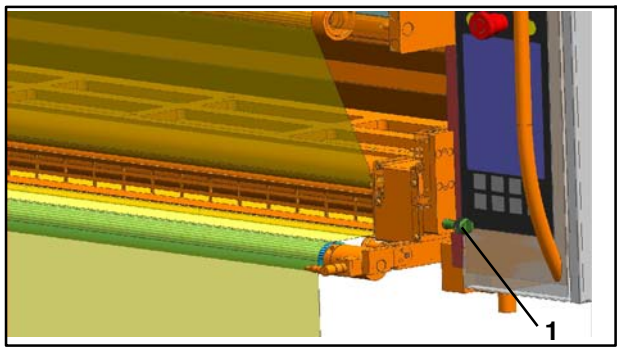

Fig. 91 Goujon d'arrêt côté enrouleur

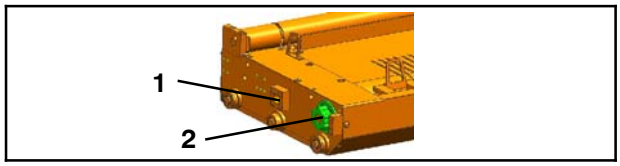

Fig. 92 Cassette

1. Tirer les cassettes Fig. 89) en position de dépose - voir le chapitre 12.7.4
2. Graisser les goujons d'arrêt (Fig. 90/1 et Fig. 91/1) avec Gleitmo 810
3. Graisser le trou de l'éclisse (Fig. 92/1) dans lequel le goujon de verrouillage pneumatique s'insère avec Gleitmo 810
4. Graisser le disque d'entraînement denté (Fig. 92/2) avec un peu de Gleitmo 810
5. Faire glisser les cassettes en position de travail

12.11.4 Opérations de maintenance

Les périodicités et opérations de maintenance prescrites par le fabricant des pièces de sous- traitance filtre, capteur de force sont indiquées au chapitre Pièces de sous- traitance.

12.11.5 Graisser les goujons d'arrêt, les goujons de verrouillage et le disque d'entraînement

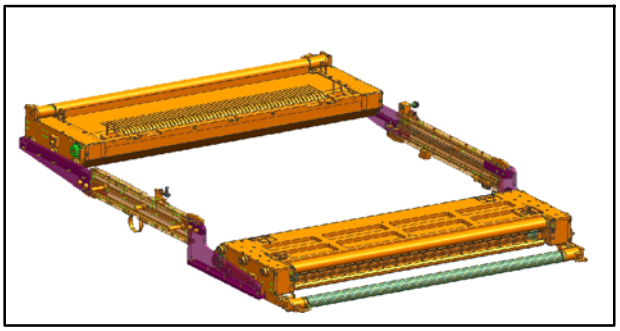

Fig. 89 Cassettes en position de dépose, vue du côté enrouleur

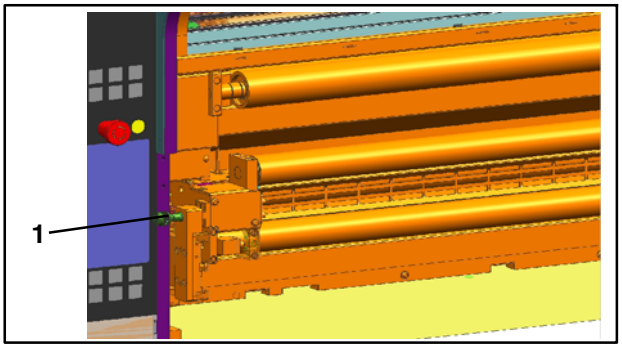

Fig. 90 Goujon d'arrêt côté dérouleur

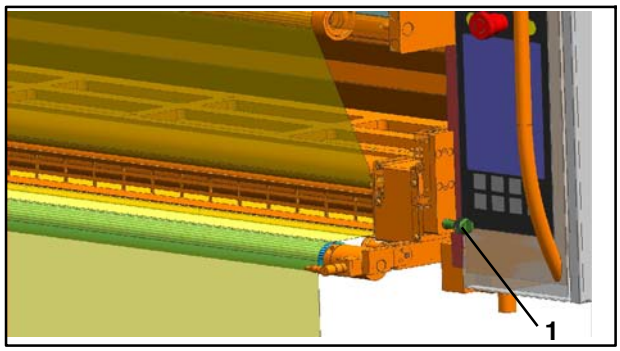

Fig. 91 Goujon d'arrêt côté enrouleur

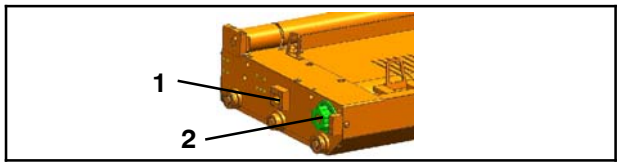

Fig. 92 Cassette

1. Tirer les cassettes Fig. 89) en position de dépose - voir le chapitre 12.7.4
2. Graisser les goujons d'arrêt (Fig. 90/1 et Fig. 91/1) avec Gleitmo 810
3. Graisser le trou de l'éclisse (Fig. 92/1) dans lequel le goujon de verrouillage pneumatique s'insère avec Gleitmo 810
4. Graisser le disque d'entraînement denté (Fig. 92/2) avec un peu de Gleitmo 810
5. Faire glisser les cassettes en position de travail

12.11.4 Opérations de maintenance

Les périodicités et opérations de maintenance prescrites par le fabricant des pièces de sous- traitance filtre, capteur de force sont indiquées au chapitre Pièces de sous- traitance.

12.11.5 Graisser les goujons d'arrêt, les goujons de verrouillage et le disque d'entraînement

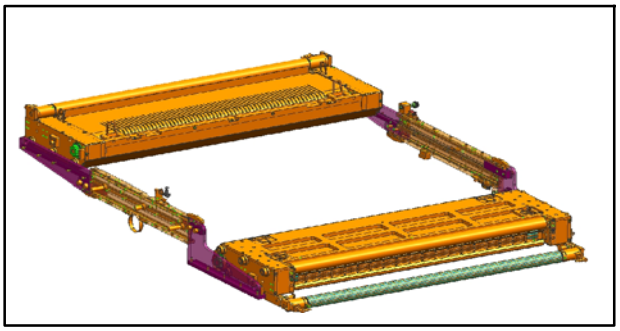

Fig. 89 Cassettes en position de dépose, vue du côté enrouleur

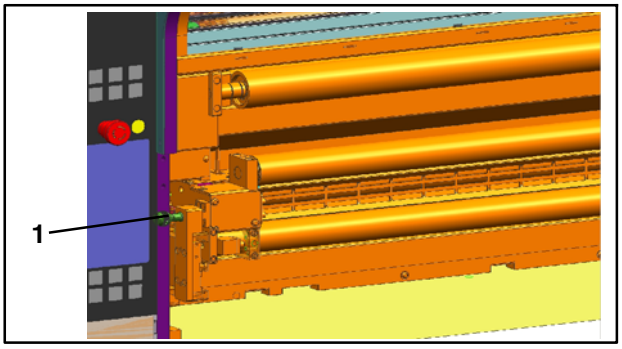

Fig. 90 Goujon d'arrêt côté dérouleur

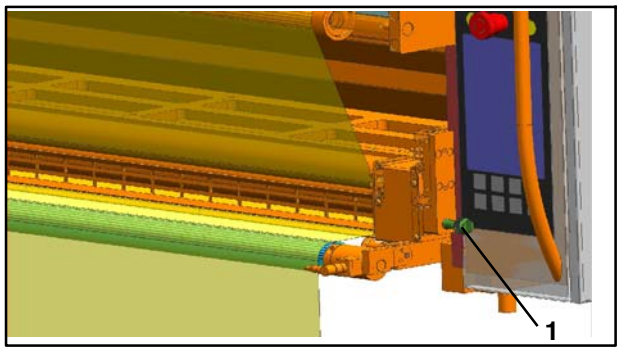

Fig. 91 Goujon d'arrêt côté enrouleur

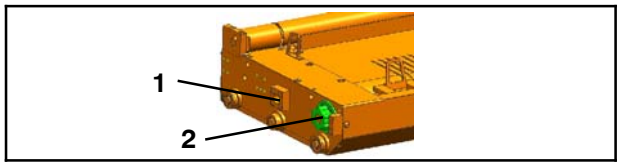

Fig. 92 Cassette

1. Tirer les cassettes Fig. 89) en position de dépose - voir le chapitre 12.7.4
2. Graisser les goujons d'arrêt (Fig. 90/1 et Fig. 91/1) avec Gleitmo 810
3. Graisser le trou de l'éclisse (Fig. 92/1) dans lequel le goujon de verrouillage pneumatique s'insère avec Gleitmo 810
4. Graisser le disque d'entraînement denté (Fig. 92/2) avec un peu de Gleitmo 810
5. Faire glisser les cassettes en position de travail

12.11.4 Opérations de maintenance

Les périodicités et opérations de maintenance prescrites par le fabricant des pièces de sous- traitance filtre, capteur de force sont indiquées au chapitre Pièces de sous- traitance.

12.11.5 Graisser les goujons d'arrêt, les goujons de verrouillage et le disque d'entraînement

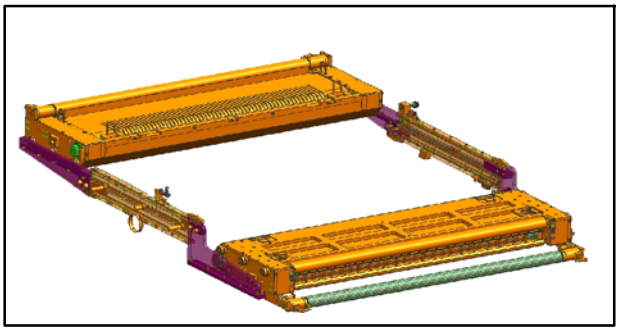

Fig. 89 Cassettes en position de dépose, vue du côté enrouleur

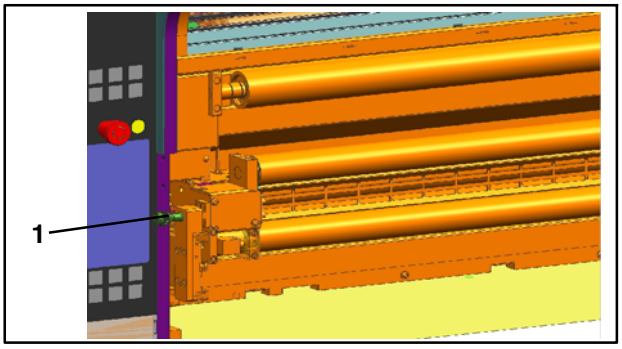

Fig. 90 Goujon d'arrêt côté dérouleur

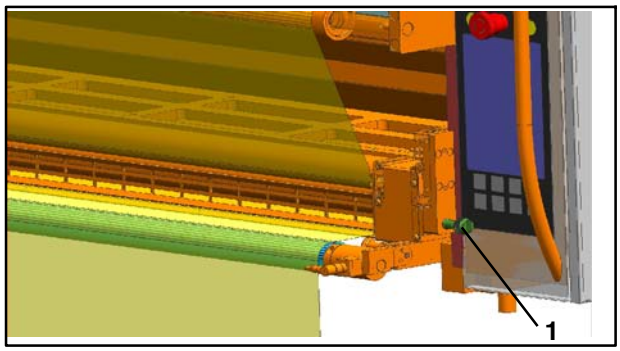

Fig. 91 Goujon d'arrêt côté enrouleur

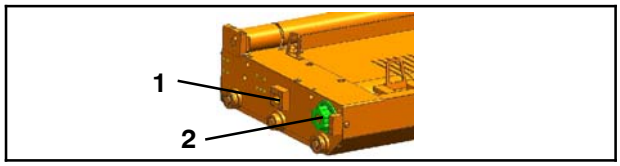

Fig. 92 Cassette

1. Tirer les cassettes Fig. 89) en position de dépose - voir le chapitre 12.7.4
2. Graisser les goujons d'arrêt (Fig. 90/1 et Fig. 91/1) avec Gleitmo 810
3. Graisser le trou de l'éclisse (Fig. 92/1) dans lequel le goujon de verrouillage pneumatique s'insère avec Gleitmo 810
4. Graisser le disque d'entraînement denté (Fig. 92/2) avec un peu de Gleitmo 810
5. Faire glisser les cassettes en position de travail

12.11.4 Opérations de maintenance

Les périodicités et opérations de maintenance prescrites par le fabricant des pièces de sous- traitance filtre, capteur de force sont indiquées au chapitre Pièces de sous- traitance.

12.11.5 Graisser les goujons d'arrêt, les goujons de verrouillage et le disque d'entraînement

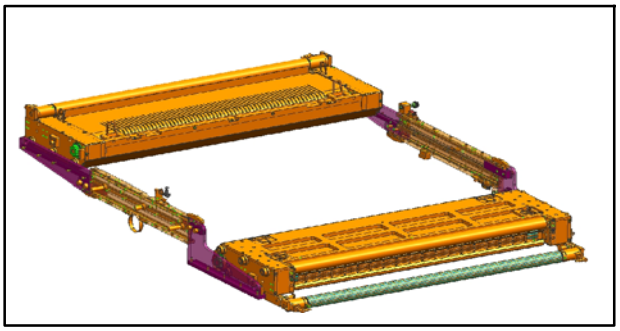

Fig. 89 Cassettes en position de dépose, vue du côté enrouleur

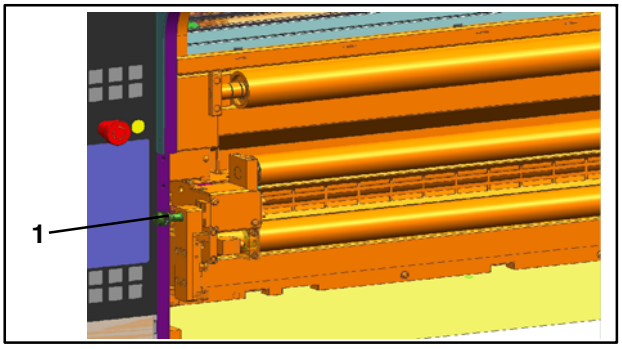

Fig. 90 Goujon d'arrêt côté dérouleur

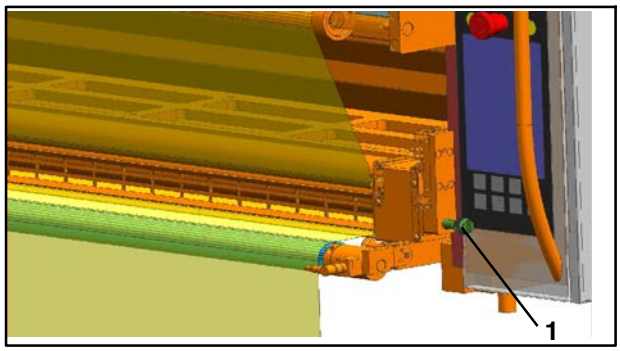

Fig. 91 Goujon d'arrêt côté enrouleur

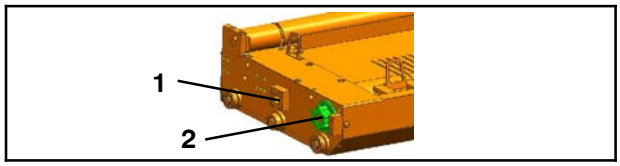

Fig. 92 Cassette

1. Tirer les cassettes Fig. 89) en position de dépose - voir le chapitre 12.7.4
2. Graisser les goujons d'arrêt (Fig. 90/1 et Fig. 91/1) avec Gleitmo 810
3. Graisser le trou de l'éclisse (Fig. 92/1) dans lequel le goujon de verrouillage pneumatique s'insère avec Gleitmo 810
4. Graisser le disque d'entraînement denté (Fig. 92/2) avec un peu de Gleitmo 810
5. Faire glisser les cassettes en position de travail

12.11.4 Opérations de maintenance

Les périodicités et opérations de maintenance prescrites par le fabricant des pièces de sous- traitance filtre, capteur de force sont indiquées au chapitre Pièces de sous- traitance.

12.11.5 Graisser les goujons d'arrêt, les goujons de verrouillage et le disque d'entraînement

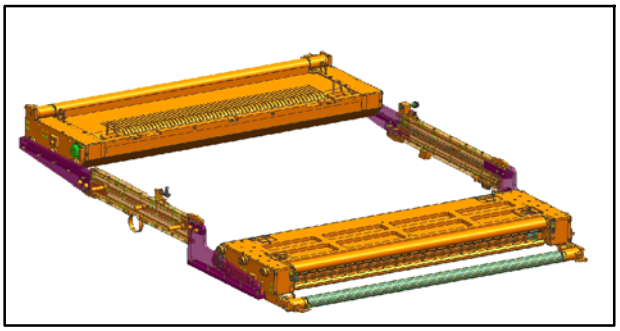

Fig. 89 Cassettes en position de dépose, vue du côté enrouleur

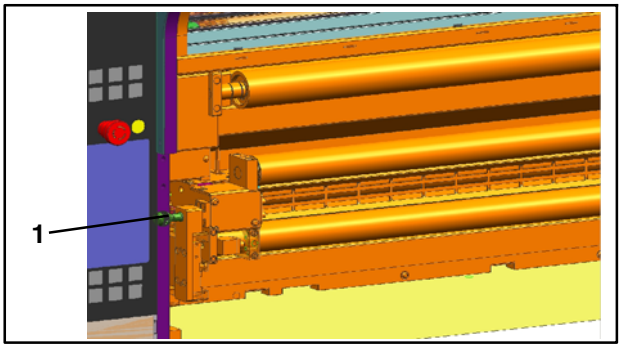

Fig. 90 Goujon d'arrêt côté dérouleur

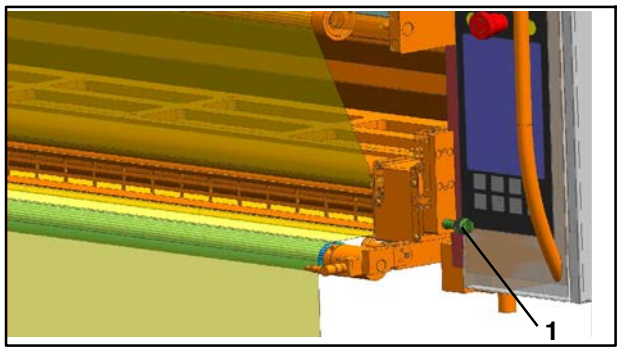

Fig. 91 Goujon d'arrêt côté enrouleur

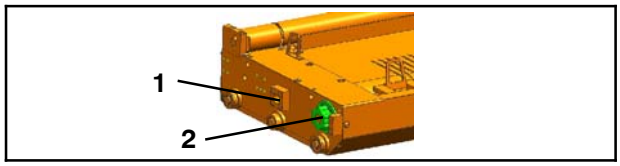

Fig. 92 Cassette

1. Tirer les cassettes Fig. 89) en position de dépose - voir le chapitre 12.7.4
2. Graisser les goujons d'arrêt (Fig. 90/1 et Fig. 91/1) avec Gleitmo 810
3. Graisser le trou de l'éclisse (Fig. 92/1) dans lequel le goujon de verrouillage pneumatique s'insère avec Gleitmo 810
4. Graisser le disque d'entraînement denté (Fig. 92/2) avec un peu de Gleitmo 810
5. Faire glisser les cassettes en position de travail

12.11.4 Opérations de maintenance

Les périodicités et opérations de maintenance prescrites par le fabricant des pièces de sous- traitance filtre, capteur de force sont indiquées au chapitre Pièces de sous- traitance.

12.11.5 Graisser les goujons d'arrêt, les goujons de verrouillage et le disque d'entraînement

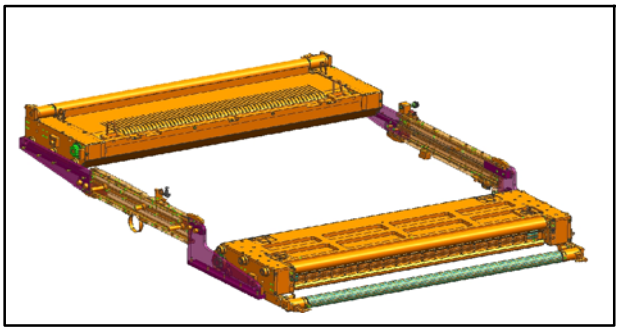

Fig. 89 Cassettes en position de dépose, vue du côté enrouleur

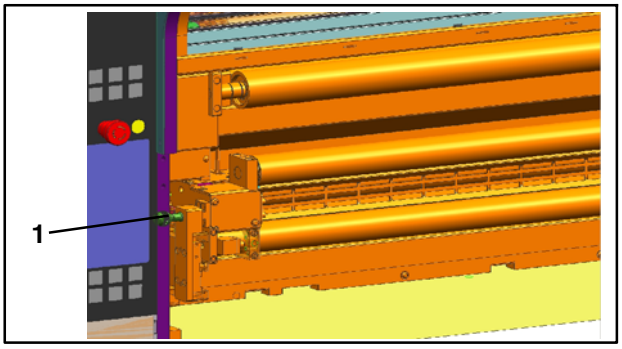

Fig. 90 Goujon d'arrêt côté dérouleur

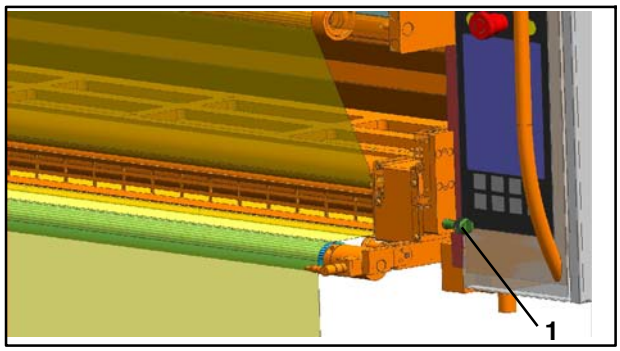

Fig. 91 Goujon d'arrêt côté enrouleur

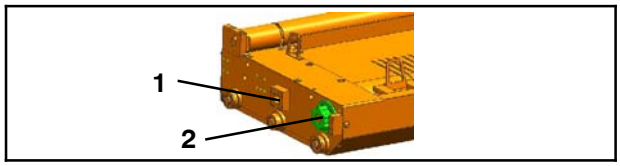

Fig. 92 Cassette

1. Tirer les cassettes Fig. 89) en position de dépose - voir le chapitre 12.7.4
2. Graisser les goujons d'arrêt (Fig. 90/1 et Fig. 91/1) avec Gleitmo 810
3. Graisser le trou de l'éclisse (Fig. 92/1) dans lequel le goujon de verrouillage pneumatique s'insère avec Gleitmo 810
4. Graisser le disque d'entraînement denté (Fig. 92/2) avec un peu de Gleitmo 810
5. Faire glisser les cassettes en position de travail

12.11.4 Opérations de maintenance

Les périodicités et opérations de maintenance prescrites par le fabricant des pièces de sous- traitance filtre, capteur de force sont indiquées au chapitre Pièces de sous- traitance.

12.11.5 Graisser les goujons d'arrêt, les goujons de verrouillage et le disque d'entraînement

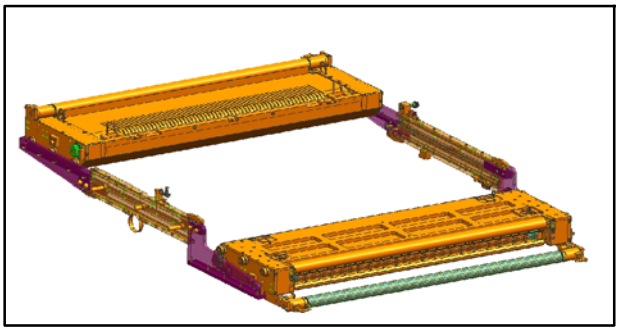

Fig. 89 Cassettes en position de dépose, vue du côté enrouleur

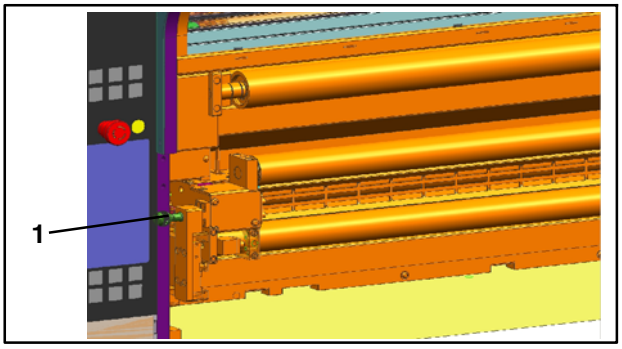

Fig. 90 Goujon d'arrêt côté dérouleur

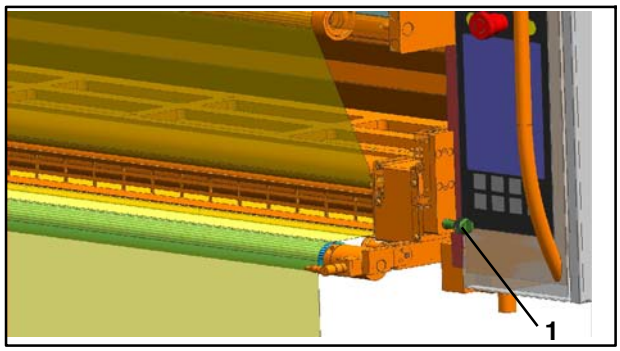

Fig. 91 Goujon d'arrêt côté enrouleur

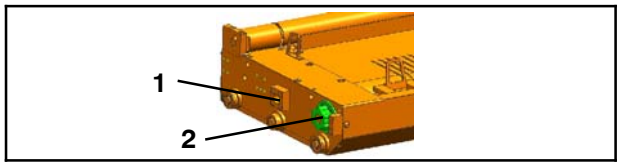

Fig. 92 Cassette

1. Tirer les cassettes Fig. 89) en position de dépose - voir le chapitre 12.7.4
2. Graisser les goujons d'arrêt (Fig. 90/1 et Fig. 91/1) avec Gleitmo 810
3. Graisser le trou de l'éclisse (Fig. 92/1) dans lequel le goujon de verrouillage pneumatique s'insère avec Gleitmo 810
4. Graisser le disque d'entraînement denté (Fig. 92/2) avec un peu de Gleitmo 810
5. Faire glisser les cassettes en position de travail

12.11.4 Opérations de maintenance

Les périodicités et opérations de maintenance prescrites par le fabricant des pièces de sous- traitance filtre, capteur de force sont indiquées au chapitre Pièces de sous- traitance.

12.11.5 Graisser les goujons d'arrêt, les goujons de verrouillage et le disque d'entraînement

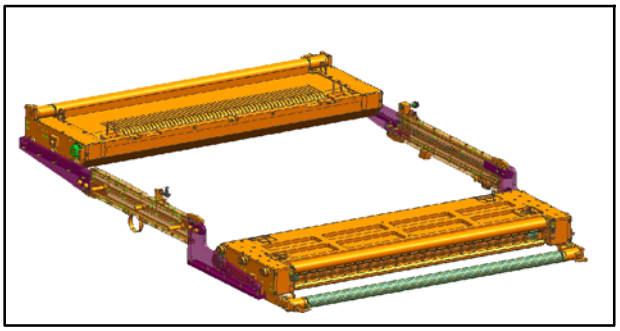

Fig. 89 Cassettes en position de dépose, vue du côté enrouleur

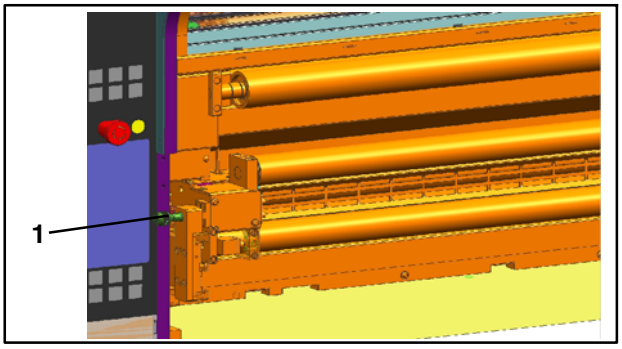

Fig. 90 Goujon d'arrêt côté dérouleur

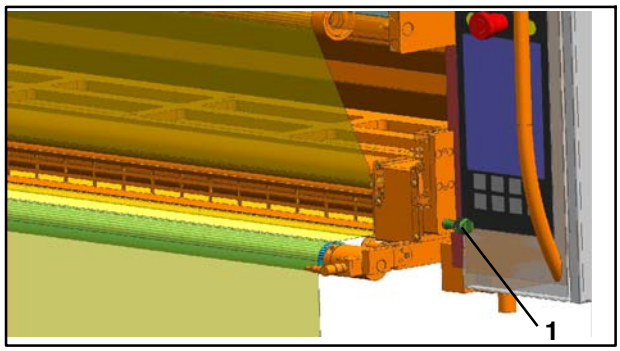

Fig. 91 Goujon d'arrêt côté enrouleur

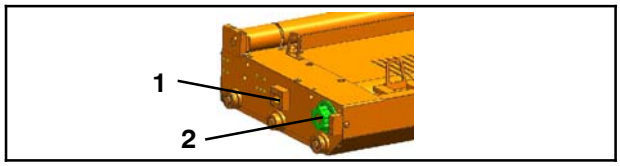

Fig. 92 Cassette

1. Tirer les cassettes Fig. 89) en position de dépose - voir le chapitre 12.7.4
2. Graisser les goujons d'arrêt (Fig. 90/1 et Fig. 91/1) avec Gleitmo 810
3. Graisser le trou de l'éclisse (Fig. 92/1) dans lequel le goujon de verrouillage pneumatique s'insère avec Gleitmo 810
4. Graisser le disque d'entraînement denté (Fig. 92/2) avec un peu de Gleitmo 810
5. Faire glisser les cassettes en position de travail

12.11.4 Opérations de maintenance

Les périodicités et opérations de maintenance prescrites par le fabricant des pièces de sous- traitance filtre, capteur de force sont indiquées au chapitre Pièces de sous- traitance.

12.11.5 Graisser les goujons d'arrêt, les goujons de verrouillage et le disque d'entraînement

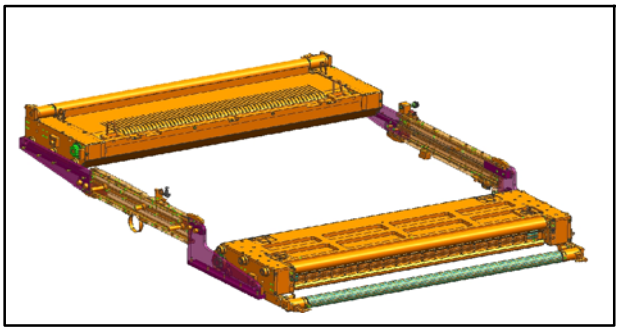

Fig. 89 Cassettes en position de dépose, vue du côté enrouleur

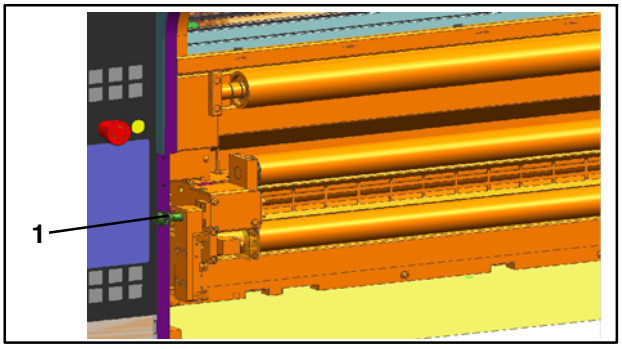

Fig. 90 Goujon d'arrêt côté dérouleur

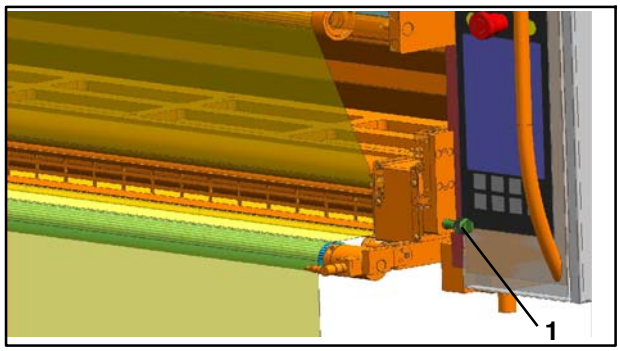

Fig. 91 Goujon d'arrêt côté enrouleur

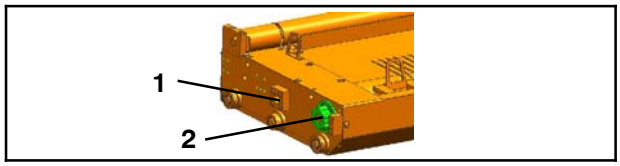

Fig. 92 Cassette

1. Tirer les cassettes Fig. 89) en position de dépose - voir le chapitre 12.7.4
2. Graisser les goujons d'arrêt (Fig. 90/1 et Fig. 91/1) avec Gleitmo 810
3. Graisser le trou de l'éclisse (Fig. 92/1) dans lequel le goujon de verrouillage pneumatique s'insère avec Gleitmo 810
4. Graisser le disque d'entraînement denté (Fig. 92/2) avec un peu de Gleitmo 810
5. Faire glisser les cassettes en position de travail

12.11.4 Opérations de maintenance

Les périodicités et opérations de maintenance prescrites par le fabricant des pièces de sous- traitance filtre, capteur de force sont indiquées au chapitre Pièces de sous- traitance.

12.11.5 Graisser les goujons d'arrêt, les goujons de verrouillage et le disque d'entraînement

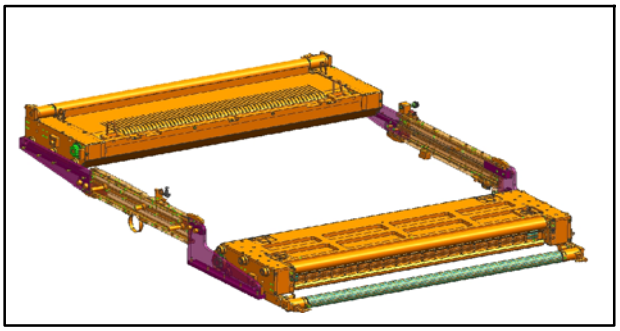

Fig. 89 Cassettes en position de dépose, vue du côté enrouleur

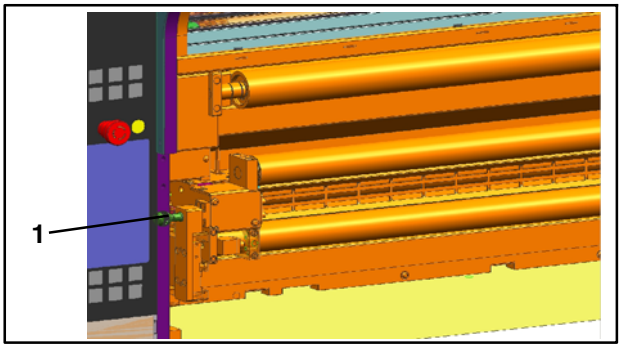

Fig. 90 Goujon d'arrêt côté dérouleur

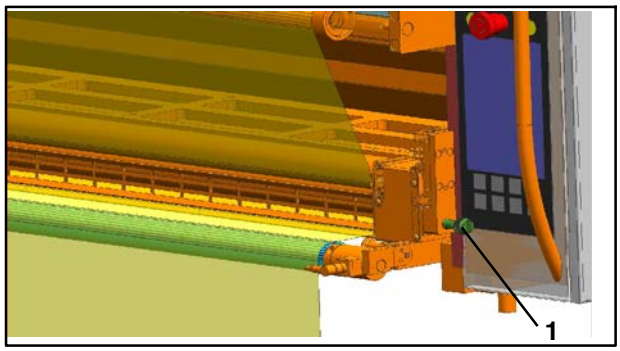

Fig. 91 Goujon d'arrêt côté enrouleur

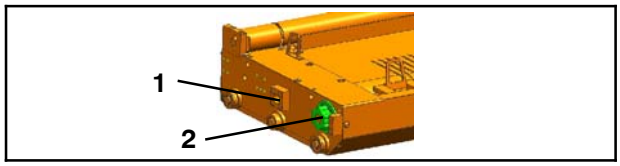

Fig. 92 Cassette

1. Tirer les cassettes Fig. 89) en position de dépose - voir le chapitre 12.7.4
2. Graisser les goujons d'arrêt (Fig. 90/1 et Fig. 91/1) avec Gleitmo 810
3. Graisser le trou de l'éclisse (Fig. 92/1) dans lequel le goujon de verrouillage pneumatique s'insère avec Gleitmo 810
4. Graisser le disque d'entraînement denté (Fig. 92/2) avec un peu de Gleitmo 810
5. Faire glisser les cassettes en position de travail

12.11.4 Opérations de maintenance

Les périodicités et opérations de maintenance prescrites par le fabricant des pièces de sous- traitance filtre, capteur de force sont indiquées au chapitre Pièces de sous- traitance.

12.11.5 Graisser les goujons d'arrêt, les goujons de verrouillage et le disque d'entraînement

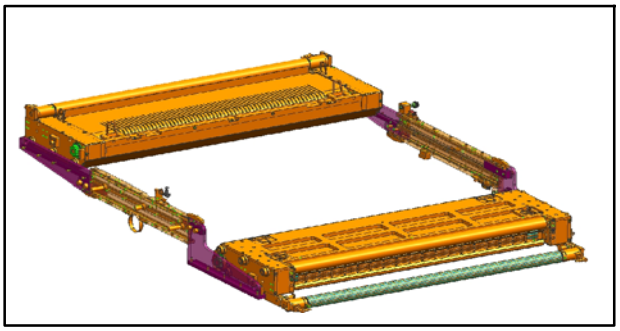

Fig. 89 Cassettes en position de dépose, vue du côté enrouleur

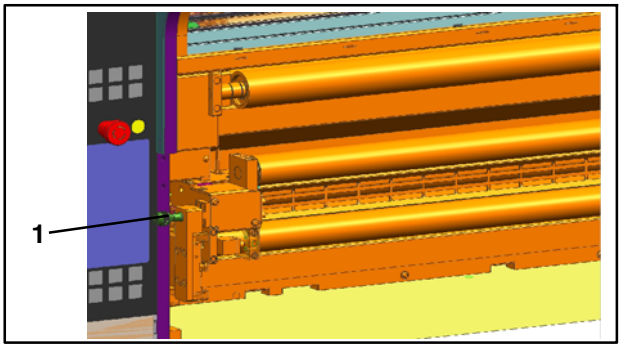

Fig. 90 Goujon d'arrêt côté dérouleur

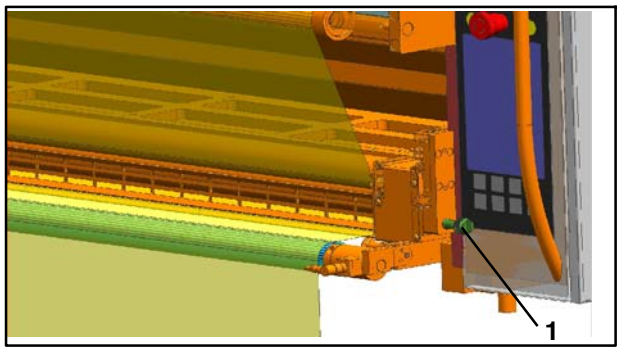

Fig. 91 Goujon d'arrêt côté enrouleur

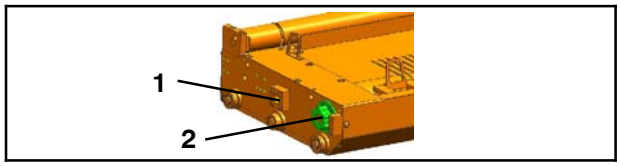

Fig. 92 Cassette

1. Tirer les cassettes Fig. 89) en position de dépose - voir le chapitre 12.7.4
2. Graisser les goujons d'arrêt (Fig. 90/1 et Fig. 91/1) avec Gleitmo 810
3. Graisser le trou de l'éclisse (Fig. 92/1) dans lequel le goujon de verrouillage pneumatique s'insère avec Gleitmo 810
4. Graisser le disque d'entraînement denté (Fig. 92/2) avec un peu de Gleitmo 810
5. Faire glisser les cassettes en position de travail

12.11.4 Opérations de maintenance

Les périodicités et opérations de maintenance prescrites par le fabricant des pièces de sous- traitance filtre, capteur de force sont indiquées au chapitre Pièces de sous- traitance.

12.11.5 Graisser les goujons d'arrêt, les goujons de verrouillage et le disque d'entraînement

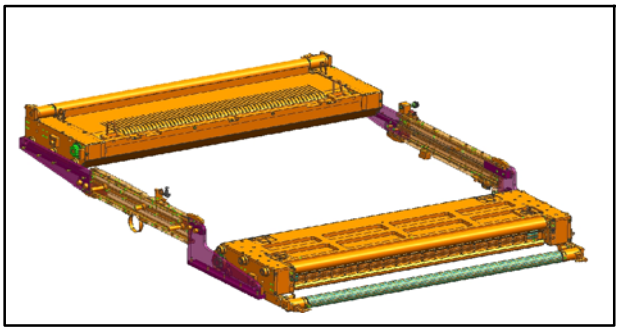

Fig. 89 Cassettes en position de dépose, vue du côté enrouleur

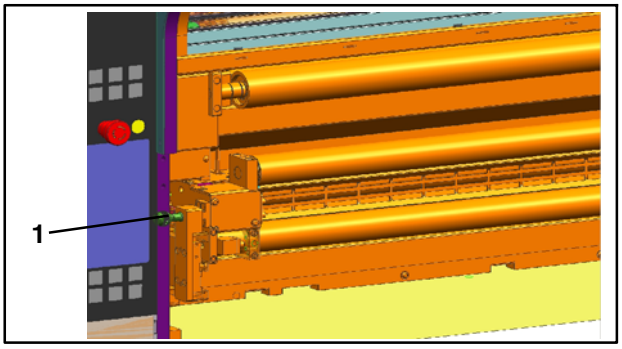

Fig. 90 Goujon d'arrêt côté dérouleur

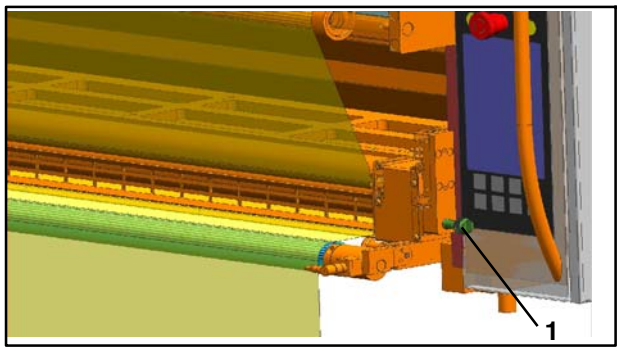

Fig. 91 Goujon d'arrêt côté enrouleur

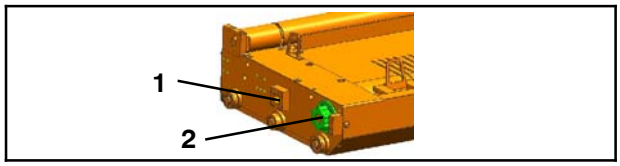

Fig. 92 Cassette

1. Tirer les cassettes Fig. 89) en position de dépose - voir le chapitre 12.7.4
2. Graisser les goujons d'arrêt (Fig. 90/1 et Fig. 91/1) avec Gleitmo 810
3. Graisser le trou de l'éclisse (Fig. 92/1) dans lequel le goujon de verrouillage pneumatique s'insère avec Gleitmo 810
4. Graisser le disque d'entraînement denté (Fig. 92/2) avec un peu de Gleitmo 810
5. Faire glisser les cassettes en position de travail

12.11.4 Opérations de maintenance

Les périodicités et opérations de maintenance prescrites par le fabricant des pièces de sous- traitance filtre, capteur de force sont indiquées au chapitre Pièces de sous- traitance.

12.11.5 Graisser les goujons d'arrêt, les goujons de verrouillage et le disque d'entraînement

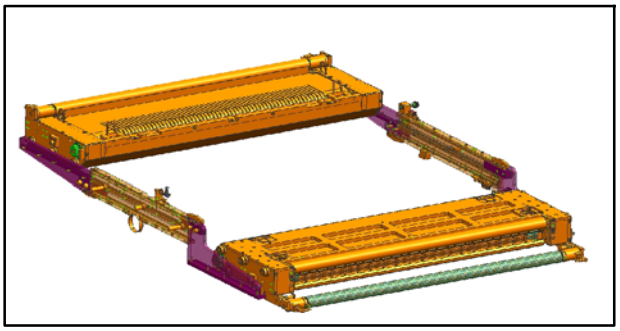

Fig. 89 Cassettes en position de dépose, vue du côté enrouleur

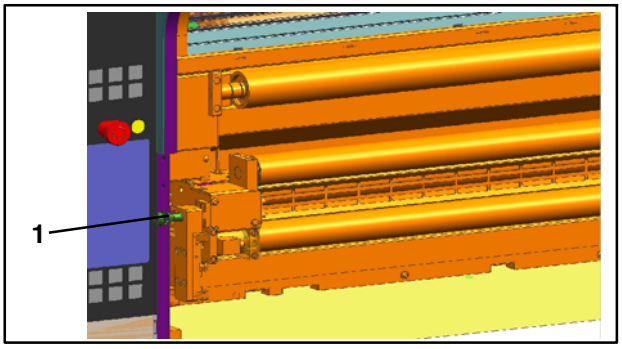

Fig. 90 Goujon d'arrêt côté dérouleur

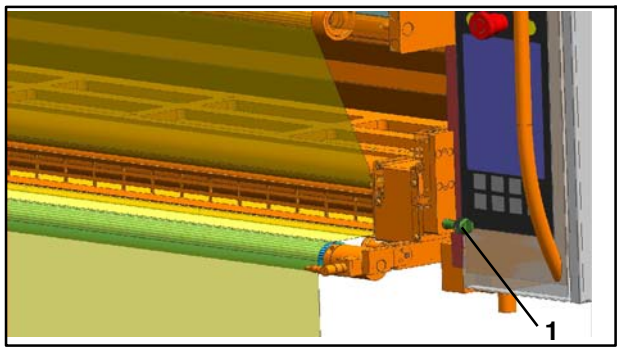

Fig. 91 Goujon d'arrêt côté enrouleur

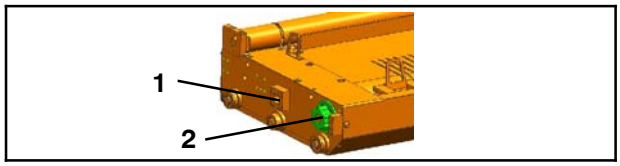

Fig. 92 Cassette

1. Tirer les cassettes Fig. 89) en position de dépose - voir le chapitre 12.7.4
2. Graisser les goujons d'arrêt (Fig. 90/1 et Fig. 91/1) avec Gleitmo 810
3. Graisser le trou de l'éclisse (Fig. 92/1) dans lequel le goujon de verrouillage pneumatique s'insère avec Gleitmo 810
4. Graisser le disque d'entraînement denté (Fig. 92/2) avec un peu de Gleitmo 810
5. Faire glisser les cassettes en position de travail

12.11.4 Opérations de maintenance

Les périodicités et opérations de maintenance prescrites par le fabricant des pièces de sous- traitance filtre, capteur de force sont indiquées au chapitre Pièces de sous- traitance.

12.11.5 Graisser les goujons d'arrêt, les goujons de verrouillage et le disque d'entraînement

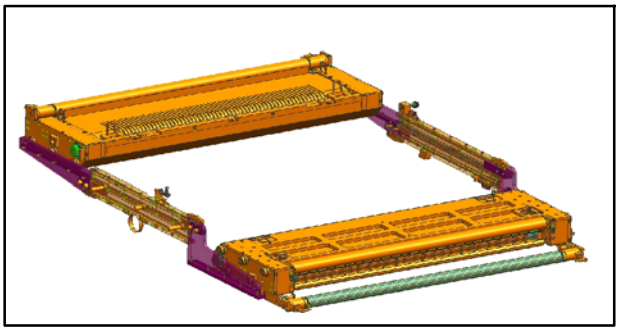

Fig. 89 Cassettes en position de dépose, vue du côté enrouleur

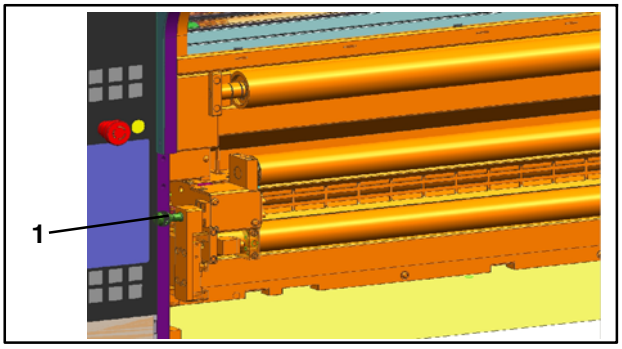

Fig. 90 Goujon d'arrêt côté dérouleur

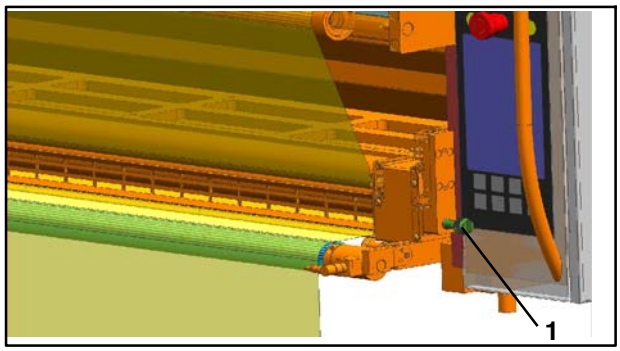

Fig. 91 Goujon d'arrêt côté enrouleur

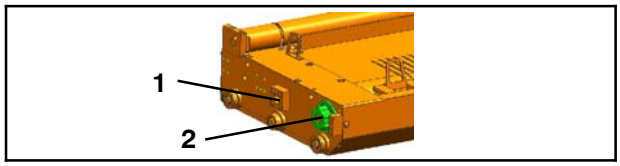

Fig. 92 Cassette

1. Tirer les cassettes Fig. 89) en position de dépose - voir le chapitre 12.7.4
2. Graisser les goujons d'arrêt (Fig. 90/1 et Fig. 91/1) avec Gleitmo 810
3. Graisser le trou de l'éclisse (Fig. 92/1) dans lequel le goujon de verrouillage pneumatique s'insère avec Gleitmo 810
4. Graisser le disque d'entraînement denté (Fig. 92/2) avec un peu de Gleitmo 810
5. Faire glisser les cassettes en position de travail

12.11.4 Opérations de maintenance

Les périodicités et opérations de maintenance prescrites par le fabricant des pièces de sous- traitance filtre, capteur de force sont indiquées au chapitre Pièces de sous- traitance.

12.11.5 Graisser les goujons d'arrêt, les goujons de verrouillage et le disque d'entraînement

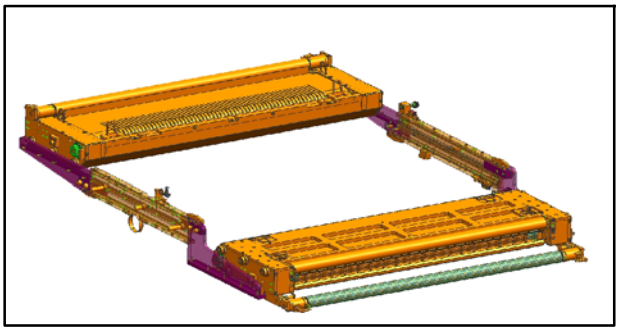

Fig. 89 Cassettes en position de dépose, vue du côté enrouleur

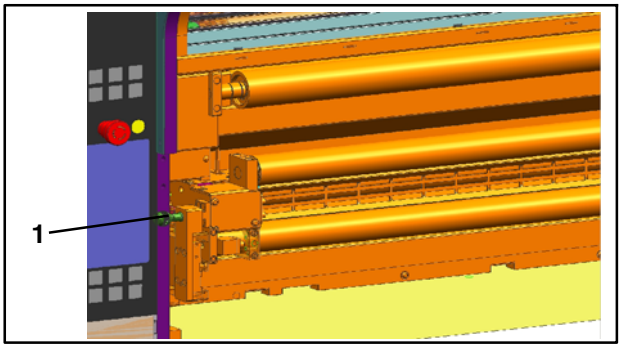

Fig. 90 Goujon d'arrêt côté dérouleur

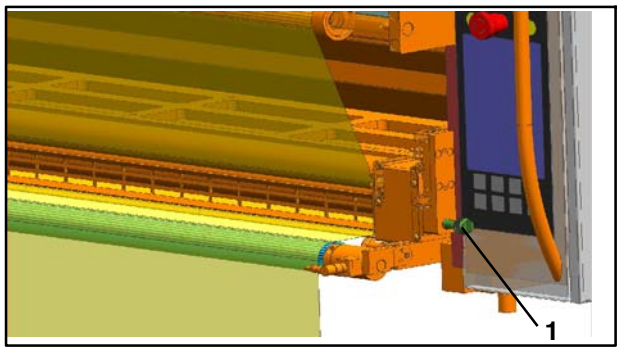

Fig. 91 Goujon d'arrêt côté enrouleur

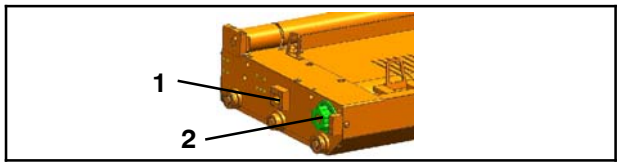

Fig. 92 Cassette

1. Tirer les cassettes Fig. 89) en position de dépose - voir le chapitre 12.7.4
2. Graisser les goujons d'arrêt (Fig. 90/1 et Fig. 91/1) avec Gleitmo 810
3. Graisser le trou de l'éclisse (Fig. 92/1) dans lequel le goujon de verrouillage pneumatique s'insère avec Gleitmo 810
4. Graisser le disque d'entraînement denté (Fig. 92/2) avec un peu de Gleitmo 810
5. Faire glisser les cassettes en position de travail

12.11.4 Opérations de maintenance

Les périodicités et opérations de maintenance prescrites par le fabricant des pièces de sous- traitance filtre, capteur de force sont indiquées au chapitre Pièces de sous- traitance.

12.11.5 Graisser les goujons d'arrêt, les goujons de verrouillage et le disque d'entraînement

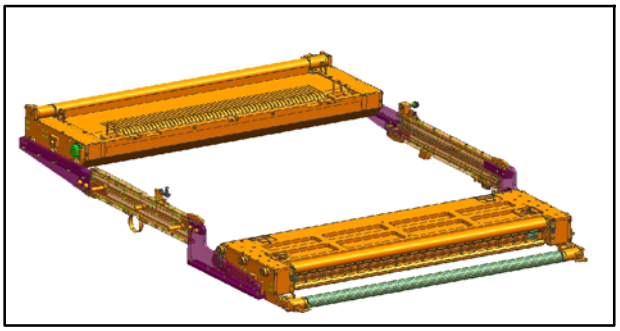

Fig. 89 Cassettes en position de dépose, vue du côté enrouleur

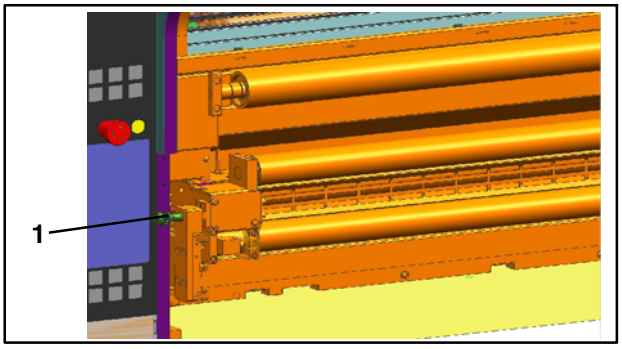

Fig. 90 Goujon d'arrêt côté dérouleur

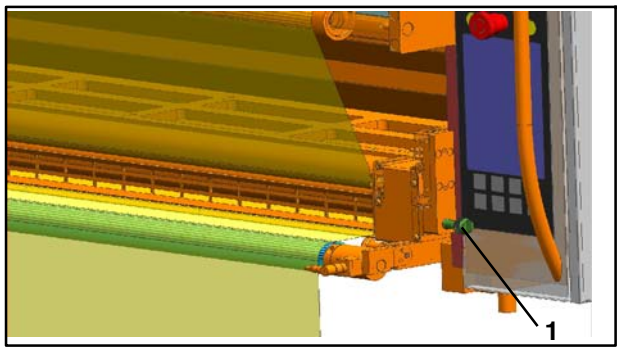

Fig. 91 Goujon d'arrêt côté enrouleur

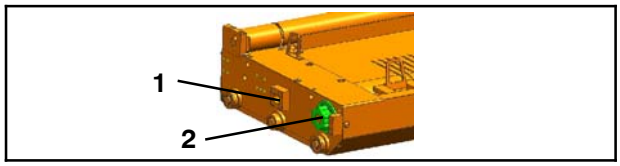

Fig. 92 Cassette

1. Tirer les cassettes Fig. 89) en position de dépose - voir le chapitre 12.7.4
2. Graisser les goujons d'arrêt (Fig. 90/1 et Fig. 91/1) avec Gleitmo 810
3. Graisser le trou de l'éclisse (Fig. 92/1) dans lequel le goujon de verrouillage pneumatique s'insère avec Gleitmo 810
4. Graisser le disque d'entraînement denté (Fig. 92/2) avec un peu de Gleitmo 810
5. Faire glisser les cassettes en position de travail

12.11.4 Opérations de maintenance

Les périodicités et opérations de maintenance prescrites par le fabricant des pièces de sous- traitance filtre, capteur de force sont indiquées au chapitre Pièces de sous- traitance.

12.11.5 Graisser les goujons d'arrêt, les goujons de verrouillage et le disque d'entraînement

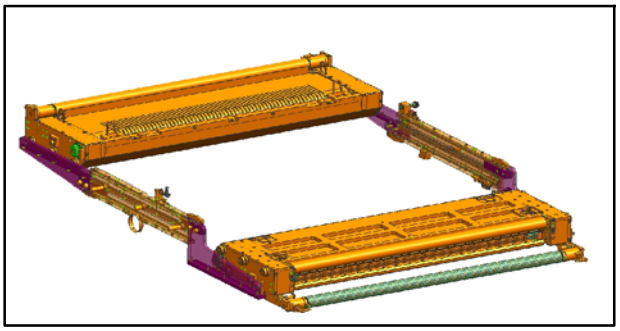

Fig. 89 Cassettes en position de dépose, vue du côté enrouleur

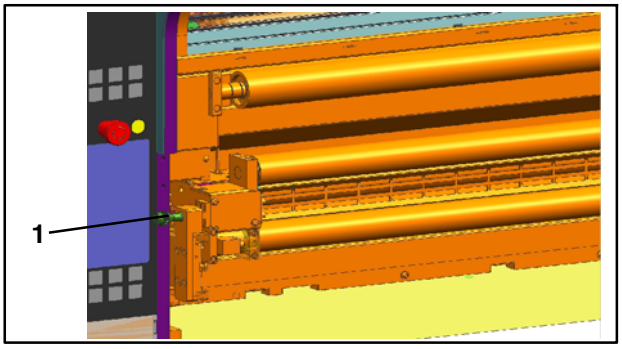

Fig. 90 Goujon d'arrêt côté dérouleur

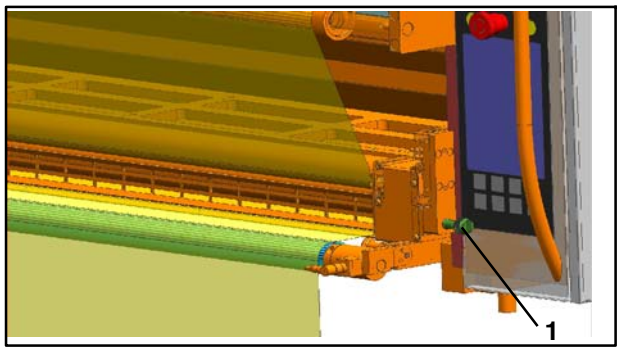

Fig. 91 Goujon d'arrêt côté enrouleur

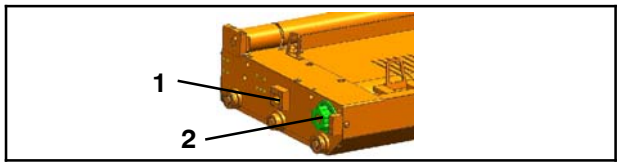

Fig. 92 Cassette

1. Tirer les cassettes Fig. 89) en position de dépose - voir le chapitre 12.7.4
2. Graisser les goujons d'arrêt (Fig. 90/1 et Fig. 91/1) avec Gleitmo 810
3. Graisser le trou de l'éclisse (Fig. 92/1) dans lequel le goujon de verrouillage pneumatique s'insère avec Gleitmo 810
4. Graisser le disque d'entraînement denté (Fig. 92/2) avec un peu de Gleitmo 810
5. Faire glisser les cassettes en position de travail

12.11.4 Opérations de maintenance

Les périodicités et opérations de maintenance prescrites par le fabricant des pièces de sous- traitance filtre, capteur de force sont indiquées au chapitre Pièces de sous- traitance.

12.11.5 Graisser les goujons d'arrêt, les goujons de verrouillage et le disque d'entraînement

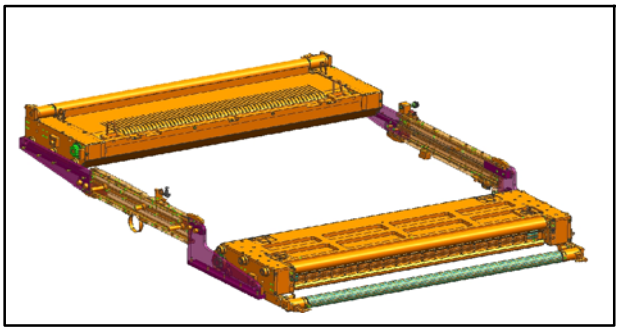

Fig. 89 Cassettes en position de dépose, vue du côté enrouleur

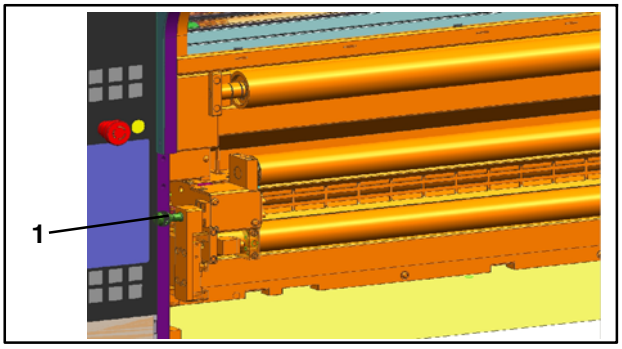

Fig. 90 Goujon d'arrêt côté dérouleur

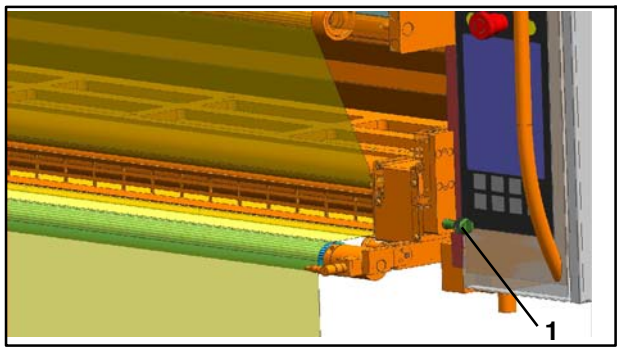

Fig. 91 Goujon d'arrêt côté enrouleur

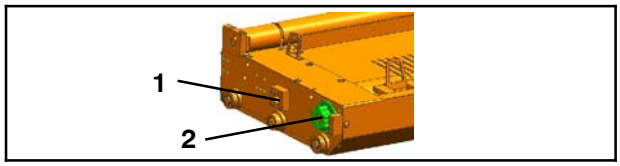

Fig. 92 Cassette

1. Tirer les cassettes Fig. 89) en position de dépose - voir le chapitre 12.7.4
2. Graisser les goujons d'arrêt (Fig. 90/1 et Fig. 91/1) avec Gleitmo 810
3. Graisser le trou de l'éclisse (Fig. 92/1) dans lequel le goujon de verrouillage pneumatique s'insère avec Gleitmo 810
4. Graisser le disque d'entraînement denté (Fig. 92/2) avec un peu de Gleitmo 810
5. Faire glisser les cassettes en position de travail

12.11.4 Opérations de maintenance

Les périodicités et opérations de maintenance prescrites par le fabricant des pièces de sous- traitance filtre, capteur de force sont indiquées au chapitre Pièces de sous- traitance.

12.11.5 Graisser les goujons d'arrêt, les goujons de verrouillage et le disque d'entraînement

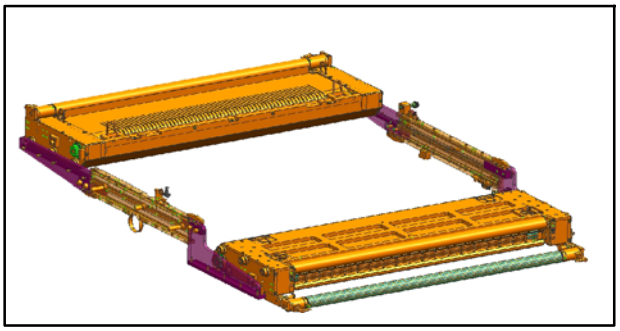

Fig. 89 Cassettes en position de dépose, vue du côté enrouleur

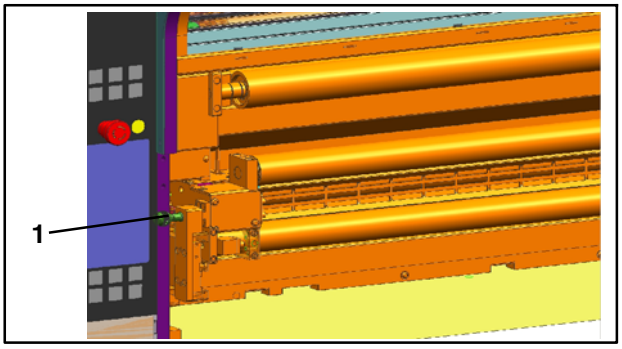

Fig. 90 Goujon d'arrêt côté dérouleur

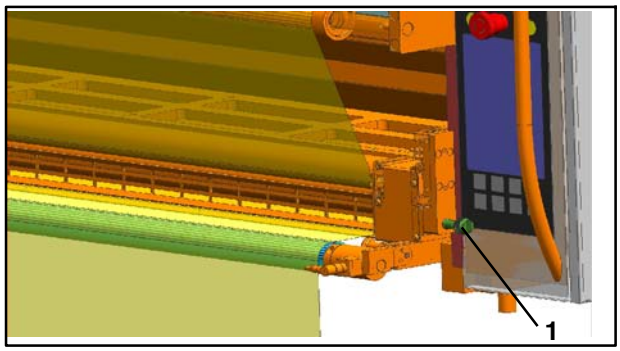

Fig. 91 Goujon d'arrêt côté enrouleur

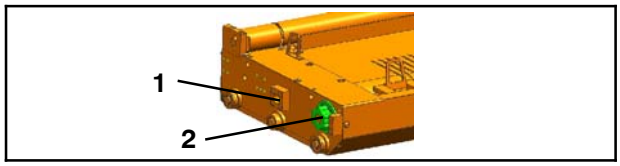

Fig. 92 Cassette

1. Tirer les cassettes Fig. 89) en position de dépose - voir le chapitre 12.7.4
2. Graisser les goujons d'arrêt (Fig. 90/1 et Fig. 91/1) avec Gleitmo 810
3. Graisser le trou de l'éclisse (Fig. 92/1) dans lequel le goujon de verrouillage pneumatique s'insère avec Gleitmo 810
4. Graisser le disque d'entraînement denté (Fig. 92/2) avec un peu de Gleitmo 810
5. Faire glisser les cassettes en position de travail

12.11.4 Opérations de maintenance

Les périodicités et opérations de maintenance prescrites par le fabricant des pièces de sous- traitance filtre, capteur de force sont indiquées au chapitre Pièces de sous- traitance.

12.11.5 Graisser les goujons d'arrêt, les goujons de verrouillage et le disque d'entraînement

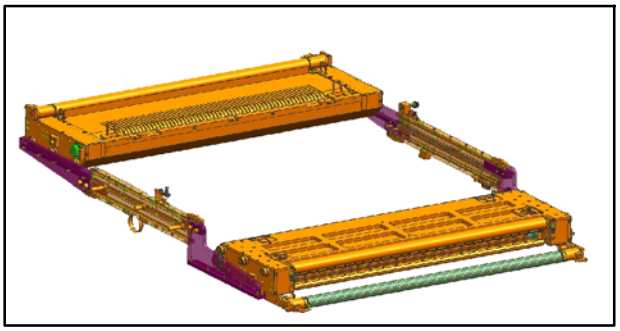

Fig. 89 Cassettes en position de dépose, vue du côté enrouleur

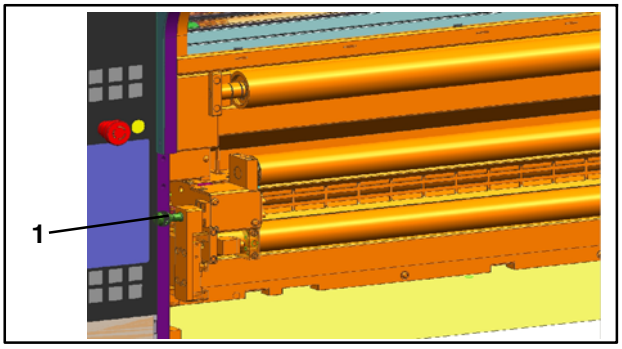

Fig. 90 Goujon d'arrêt côté dérouleur

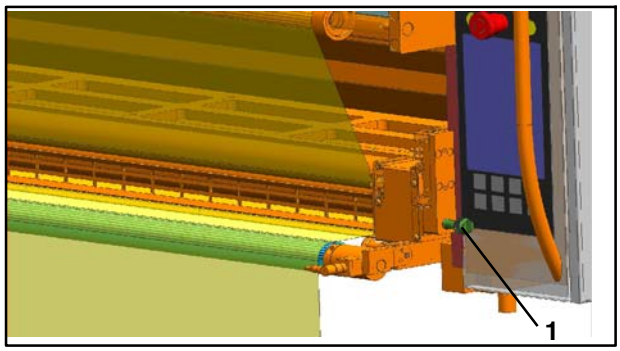

Fig. 91 Goujon d'arrêt côté enrouleur

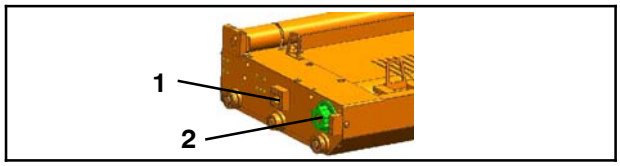

Fig. 92 Cassette

1. Tirer les cassettes Fig. 89) en position de dépose - voir le chapitre 12.7.4
2. Graisser les goujons d'arrêt (Fig. 90/1 et Fig. 91/1) avec Gleitmo 810
3. Graisser le trou de l'éclisse (Fig. 92/1) dans lequel le goujon de verrouillage pneumatique s'insère avec Gleitmo 810
4. Graisser le disque d'entraînement denté (Fig. 92/2) avec un peu de Gleitmo 810
5. Faire glisser les cassettes en position de travail

12.11.4 Opérations de maintenance

Les périodicités et opérations de maintenance prescrites par le fabricant des pièces de sous- traitance filtre, capteur de force sont indiquées au chapitre Pièces de sous- traitance.

12.11.5 Graisser les goujons d'arrêt, les goujons de verrouillage et le disque d'entraînement

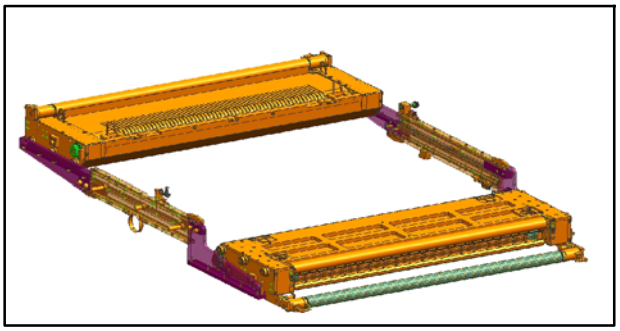

Fig. 89 Cassettes en position de dépose, vue du côté enrouleur

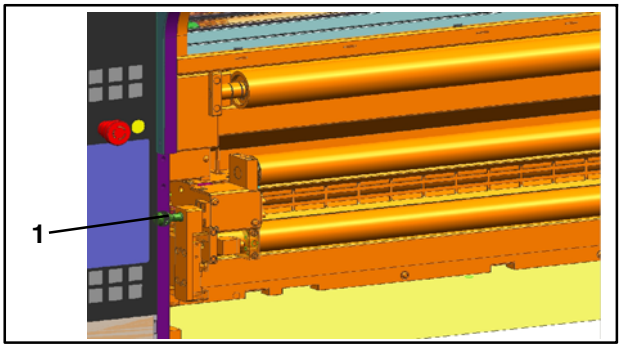

Fig. 90 Goujon d'arrêt côté dérouleur

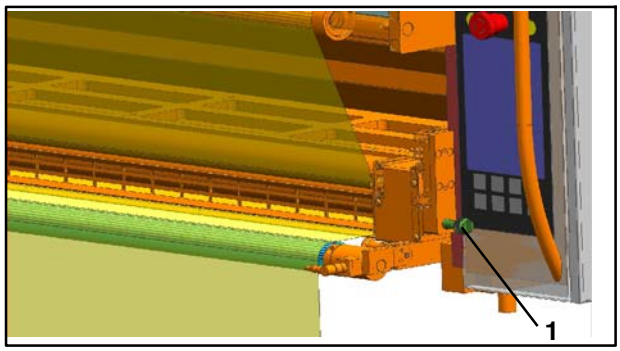

Fig. 91 Goujon d'arrêt côté enrouleur

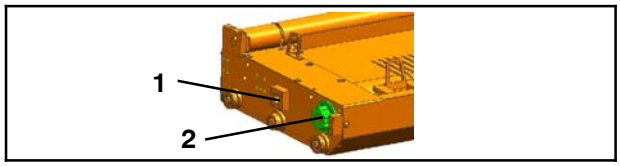

Fig. 92 Cassette

1. Tirer les cassettes Fig. 89) en position de dépose - voir le chapitre 12.7.4
2. Graisser les goujons d'arrêt (Fig. 90/1 et Fig. 91/1) avec Gleitmo 810
3. Graisser le trou de l'éclisse (Fig. 92/1) dans lequel le goujon de verrouillage pneumatique s'insère avec Gleitmo 810
4. Graisser le disque d'entraînement denté (Fig. 92/2) avec un peu de Gleitmo 810
5. Faire glisser les cassettes en position de travail

12.11.4 Opérations de maintenance

Les périodicités et opérations de maintenance prescrites par le fabricant des pièces de sous- traitance filtre, capteur de force sont indiquées au chapitre Pièces de sous- traitance.

12.11.5 Graisser les goujons d'arrêt, les goujons de verrouillage et le disque d'entraînement

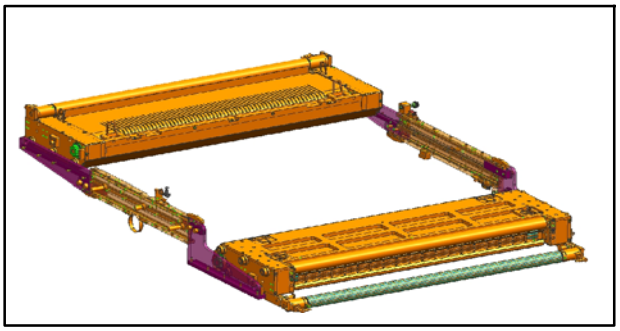

Fig. 89 Cassettes en position de dépose, vue du côté enrouleur

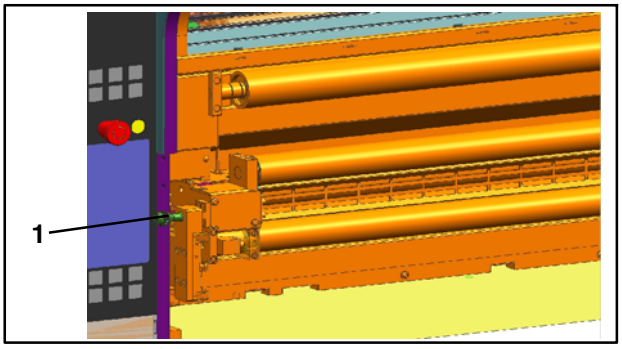

Fig. 90 Goujon d'arrêt côté dérouleur

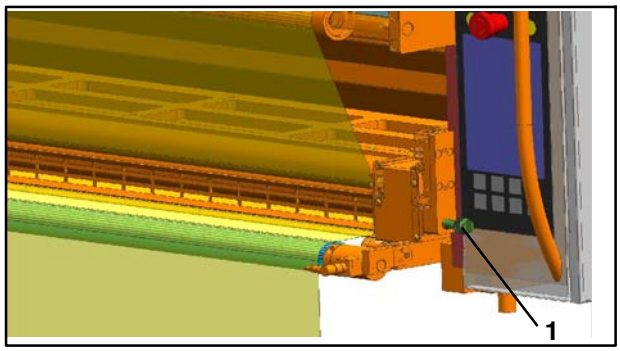

Fig. 91 Goujon d'arrêt côté enrouleur

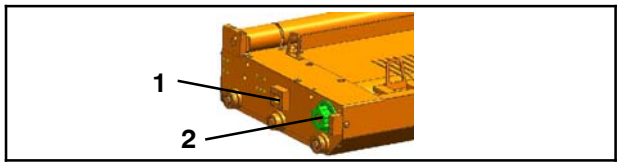

Fig. 92 Cassette

1. Tirer les cassettes Fig. 89) en position de dépose - voir le chapitre 12.7.4
2. Graisser les goujons d'arrêt (Fig. 90/1 et Fig. 91/1) avec Gleitmo 810
3. Graisser le trou de l'éclisse (Fig. 92/1) dans lequel le goujon de verrouillage pneumatique s'insère avec Gleitmo 810
4. Graisser le disque d'entraînement denté (Fig. 92/2) avec un peu de Gleitmo 810
5. Faire glisser les cassettes en position de travail

12.11.4 Opérations de maintenance

Les périodicités et opérations de maintenance prescrites par le fabricant des pièces de sous- traitance filtre, capteur de force sont indiquées au chapitre Pièces de sous- traitance.

12.11.5 Graisser les goujons d'arrêt, les goujons de verrouillage et le disque d'entraînement

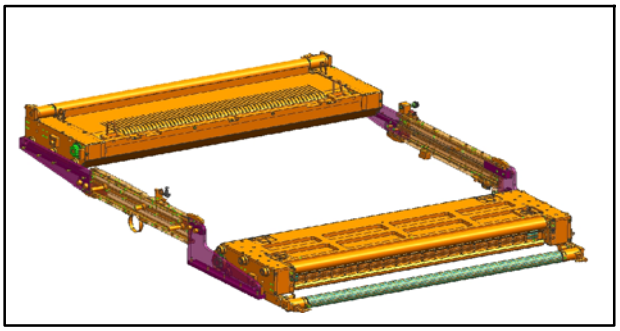

Fig. 89 Cassettes en position de dépose, vue du côté enrouleur

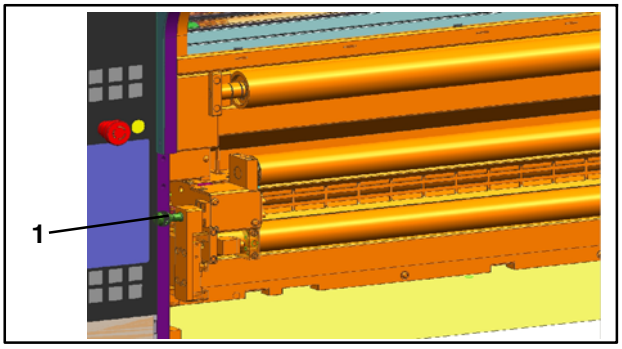

Fig. 90 Goujon d'arrêt côté dérouleur

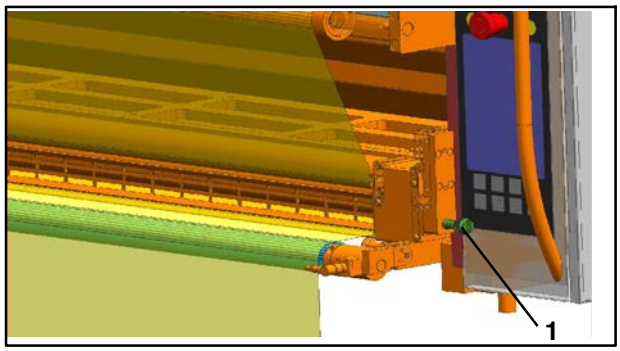

Fig. 91 Goujon d'arrêt côté enrouleur

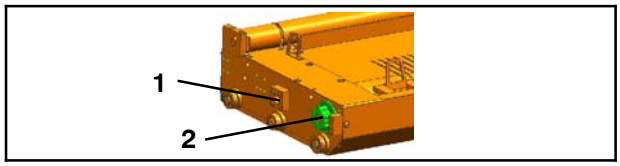

Fig. 92 Cassette

1. Tirer les cassettes Fig. 89) en position de dépose - voir le chapitre 12.7.4
2. Graisser les goujons d'arrêt (Fig. 90/1 et Fig. 91/1) avec Gleitmo 810
3. Graisser le trou de l'éclisse (Fig. 92/1) dans lequel le goujon de verrouillage pneumatique s'insère avec Gleitmo 810
4. Graisser le disque d'entraînement denté (Fig. 92/2) avec un peu de Gleitmo 810
5. Faire glisser les cassettes en position de travail

12.11.4 Opérations de maintenance

Les périodicités et opérations de maintenance prescrites par le fabricant des pièces de sous- traitance filtre, capteur de force sont indiquées au chapitre Pièces de sous- traitance.

12.11.5 Graisser les goujons d'arrêt, les goujons de verrouillage et le disque d'entraînement

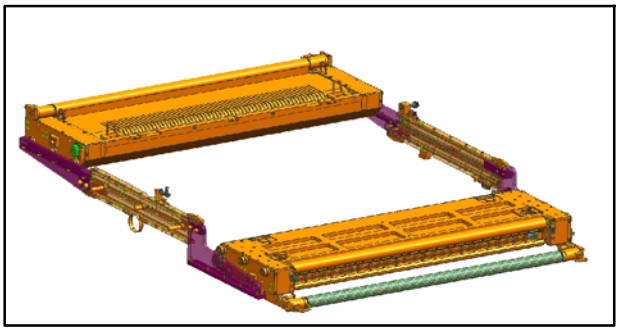

Fig. 89 Cassettes en position de dépose, vue du côté enrouleur

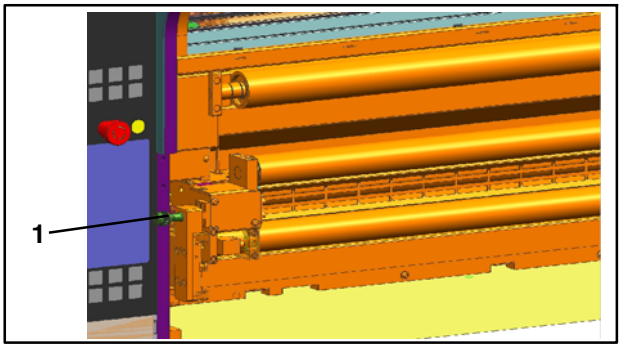

Fig. 90 Goujon d'arrêt côté dérouleur

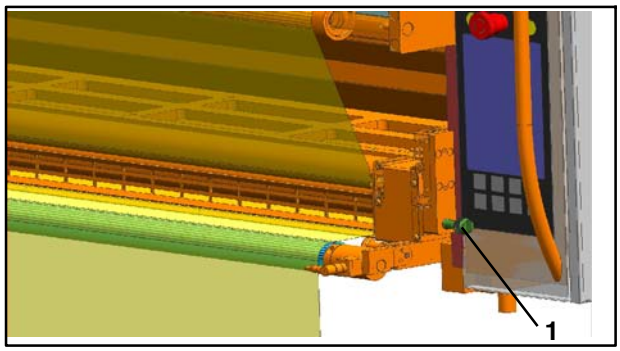

Fig. 91 Goujon d'arrêt côté enrouleur

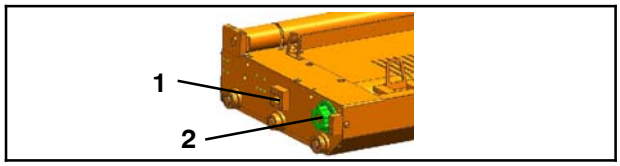

Fig. 92 Cassette

1. Tirer les cassettes Fig. 89) en position de dépose - voir le chapitre 12.7.4
2. Graisser les goujons d'arrêt (Fig. 90/1 et Fig. 91/1) avec Gleitmo 810
3. Graisser le trou de l'éclisse (Fig. 92/1) dans lequel le goujon de verrouillage pneumatique s'insère avec Gleitmo 810
4. Graisser le disque d'entraînement denté (Fig. 92/2) avec un peu de Gleitmo 810
5. Faire glisser les cassettes en position de travail

12.11.4 Opérations de maintenance

Les périodicités et opérations de maintenance prescrites par le fabricant des pièces de sous- traitance filtre, capteur de force sont indiquées au chapitre Pièces de sous- traitance.

12.11.5 Graisser les goujons d'arrêt, les goujons de verrouillage et le disque d'entraînement

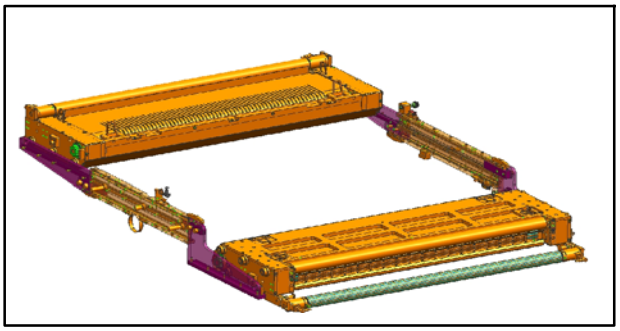

Fig. 89 Cassettes en position de dépose, vue du côté enrouleur

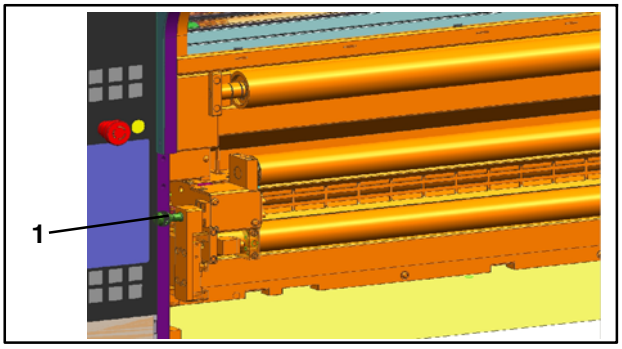

Fig. 90 Goujon d'arrêt côté dérouleur

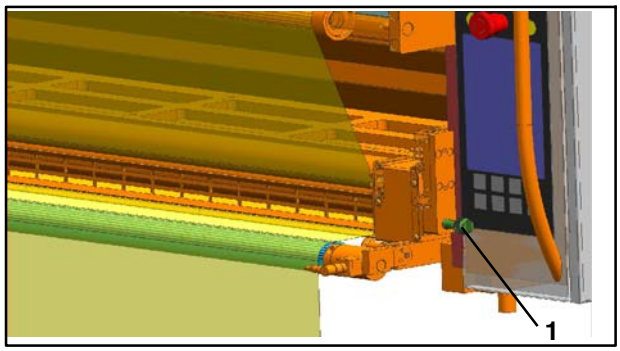

Fig. 91 Goujon d'arrêt côté enrouleur

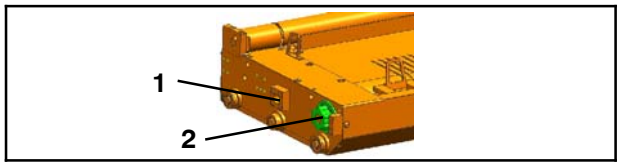

Fig. 92 Cassette

1. Tirer les cassettes Fig. 89) en position de dépose - voir le chapitre 12.7.4
2. Graisser les goujons d'arrêt (Fig. 90/1 et Fig. 91/1) avec Gleitmo 810
3. Graisser le trou de l'éclisse (Fig. 92/1) dans lequel le goujon de verrouillage pneumatique s'insère avec Gleitmo 810
4. Graisser le disque d'entraînement denté (Fig. 92/2) avec un peu de Gleitmo 810
5. Faire glisser les cassettes en position de travail

12.11.4 Opérations de maintenance

Les périodicités et opérations de maintenance prescrites par le fabricant des pièces de sous- traitance filtre, capteur de force sont indiquées au chapitre Pièces de sous- traitance.

12.11.5 Graisser les goujons d'arrêt, les goujons de verrouillage et le disque d'entraînement

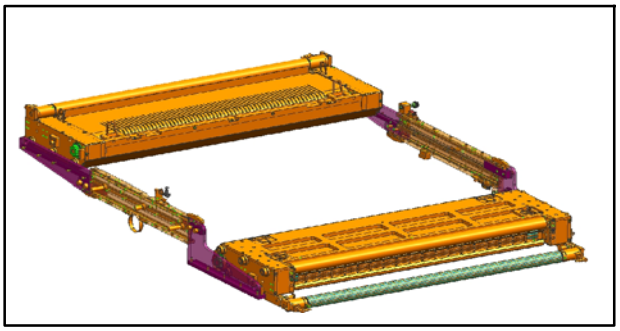

Fig. 89 Cassettes en position de dépose, vue du côté enrouleur

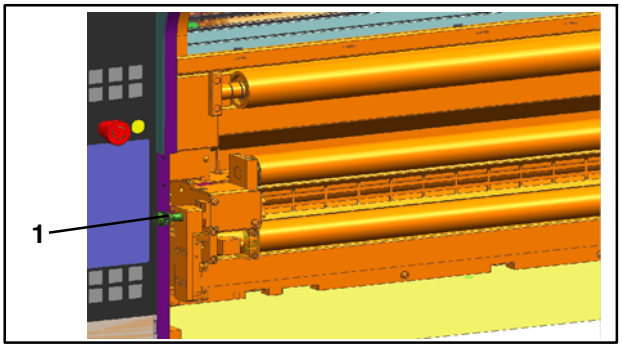

Fig. 90 Goujon d'arrêt côté dérouleur

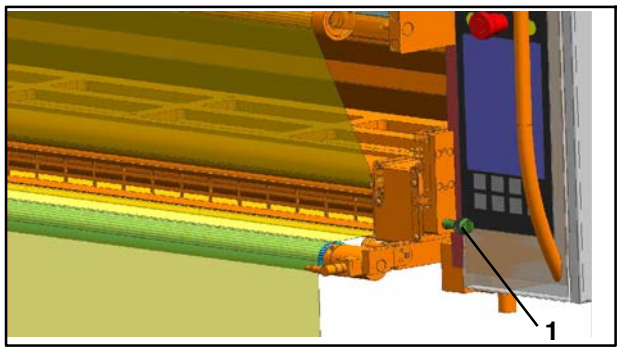

Fig. 91 Goujon d'arrêt côté enrouleur

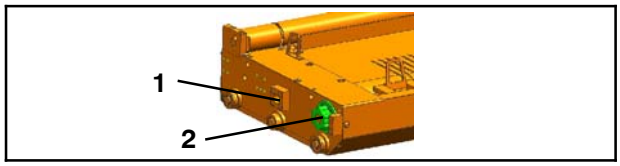

Fig. 92 Cassette

1. Tirer les cassettes Fig. 89) en position de dépose - voir le chapitre 12.7.4
2. Graisser les goujons d'arrêt (Fig. 90/1 et Fig. 91/1) avec Gleitmo 810
3. Graisser le trou de l'éclisse (Fig. 92/1) dans lequel le goujon de verrouillage pneumatique s'insère avec Gleitmo 810
4. Graisser le disque d'entraînement denté (Fig. 92/2) avec un peu de Gleitmo 810
5. Faire glisser les cassettes en position de travail

12.11.4 Opérations de maintenance

Les périodicités et opérations de maintenance prescrites par le fabricant des pièces de sous- traitance filtre, capteur de force sont indiquées au chapitre Pièces de sous- traitance.

12.11.5 Graisser les goujons d'arrêt, les goujons de verrouillage et le disque d'entraînement

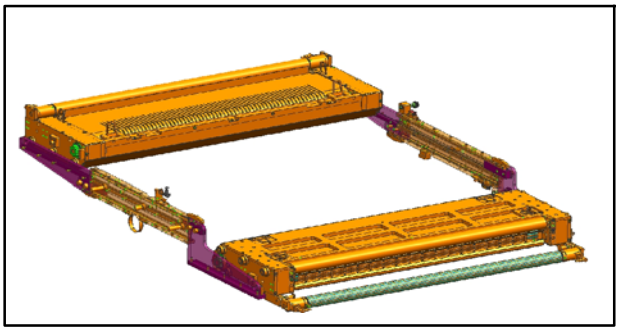

Fig. 89 Cassettes en position de dépose, vue du côté enrouleur

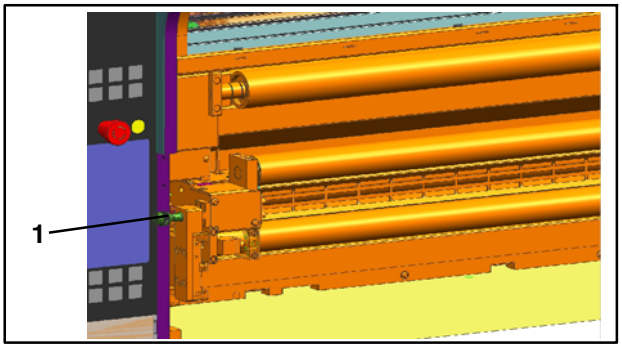

Fig. 90 Goujon d'arrêt côté dérouleur

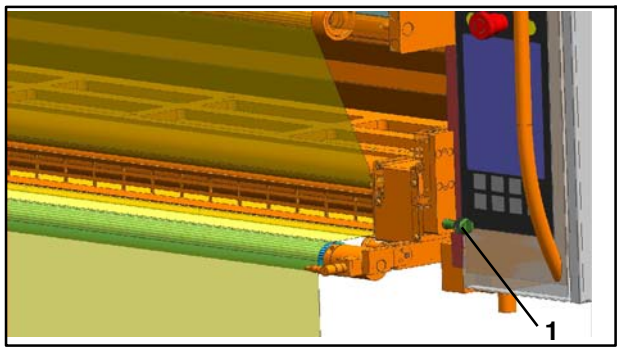

Fig. 91 Goujon d'arrêt côté enrouleur

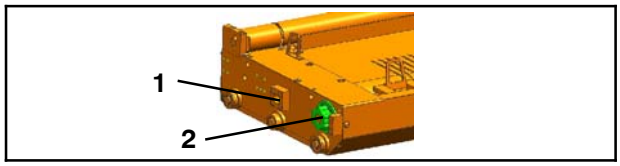

Fig. 92 Cassette

1. Tirer les cassettes Fig. 89) en position de dépose - voir le chapitre 12.7.4
2. Graisser les goujons d'arrêt (Fig. 90/1 et Fig. 91/1) avec Gleitmo 810
3. Graisser le trou de l'éclisse (Fig. 92/1) dans lequel le goujon de verrouillage pneumatique s'insère avec Gleitmo 810
4. Graisser le disque d'entraînement denté (Fig. 92/2) avec un peu de Gleitmo 810
5. Faire glisser les cassettes en position de travail

12.11.4 Opérations de maintenance

Les périodicités et opérations de maintenance prescrites par le fabricant des pièces de sous- traitance filtre, capteur de force sont indiquées au chapitre Pièces de sous- traitance.

12.11.5 Graisser les goujons d'arrêt, les goujons de verrouillage et le disque d'entraînement

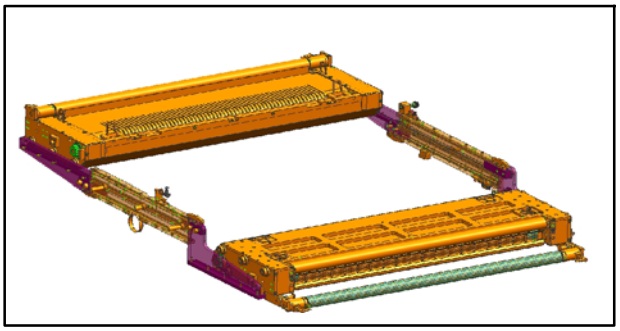

Fig. 89 Cassettes en position de dépose, vue du côté enrouleur

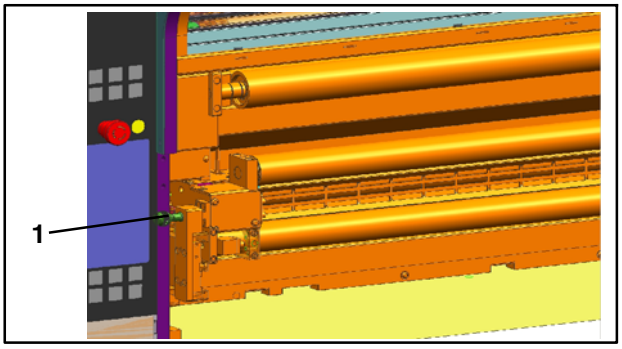

Fig. 90 Goujon d'arrêt côté dérouleur

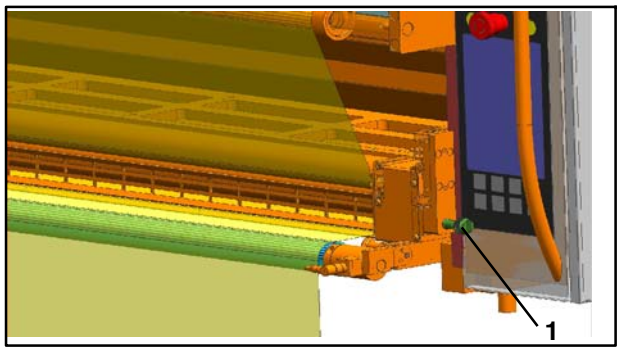

Fig. 91 Goujon d'arrêt côté enrouleur

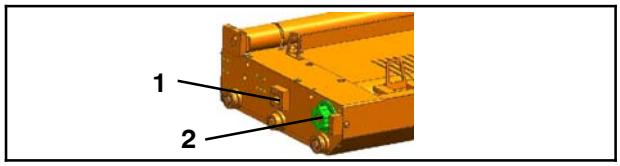

Fig. 92 Cassette

1. Tirer les cassettes Fig. 89) en position de dépose - voir le chapitre 12.7.4
2. Graisser les goujons d'arrêt (Fig. 90/1 et Fig. 91/1) avec Gleitmo 810
3. Graisser le trou de l'éclisse (Fig. 92/1) dans lequel le goujon de verrouillage pneumatique s'insère avec Gleitmo 810
4. Graisser le disque d'entraînement denté (Fig. 92/2) avec un peu de Gleitmo 810
5. Faire glisser les cassettes en position de travail

12.11.4 Opérations de maintenance

Les périodicités et opérations de maintenance prescrites par le fabricant des pièces de sous- traitance filtre, capteur de force sont indiquées au chapitre Pièces de sous- traitance.

12.11.5 Graisser les goujons d'arrêt, les goujons de verrouillage et le disque d'entraînement

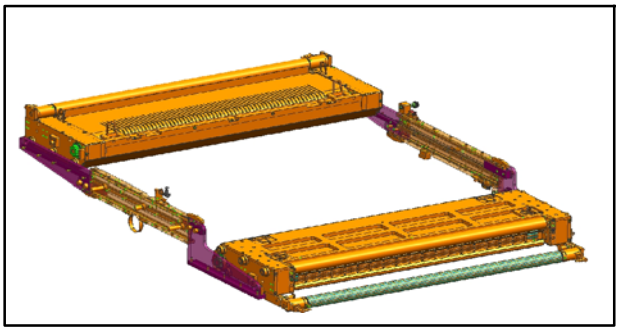

Fig. 89 Cassettes en position de dépose, vue du côté enrouleur

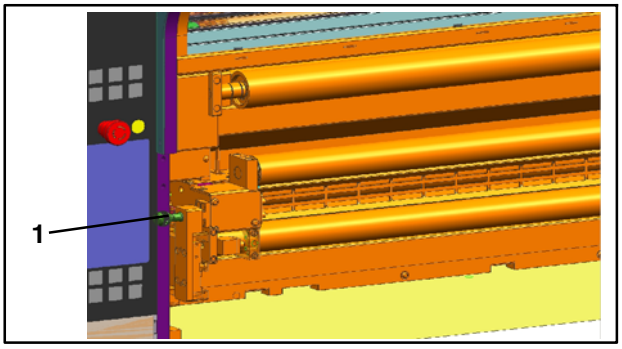

Fig. 90 Goujon d'arrêt côté dérouleur

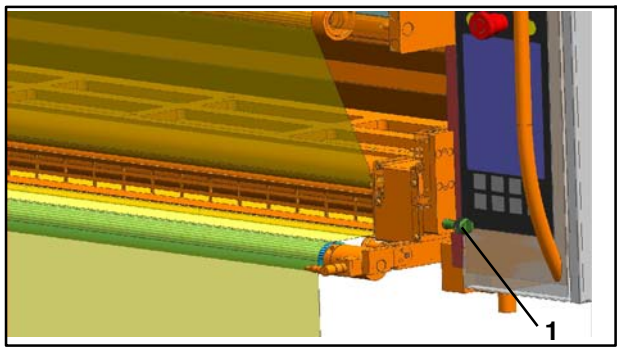

Fig. 91 Goujon d'arrêt côté enrouleur

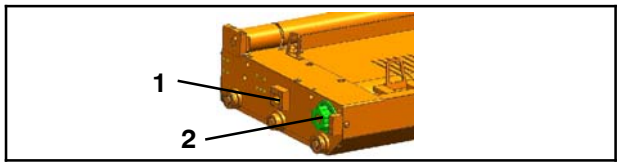

Fig. 92 Cassette

1. Tirer les cassettes Fig. 89) en position de dépose - voir le chapitre 12.7.4
2. Graisser les goujons d'arrêt (Fig. 90/1 et Fig. 91/1) avec Gleitmo 810
3. Graisser le trou de l'éclisse (Fig. 92/1) dans lequel le goujon de verrouillage pneumatique s'insère avec Gleitmo 810
4. Graisser le disque d'entraînement denté (Fig. 92/2) avec un peu de Gleitmo 810
5. Faire glisser les cassettes en position de travail

12.11.4 Opérations de maintenance

Les périodicités et opérations de maintenance prescrites par le fabricant des pièces de sous- traitance filtre, capteur de force sont indiquées au chapitre Pièces de sous- traitance.

12.11.5 Graisser les goujons d'arrêt, les goujons de verrouillage et le disque d'entraînement

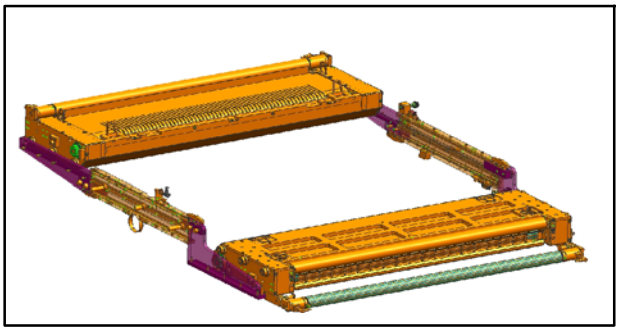

Fig. 89 Cassettes en position de dépose, vue du côté enrouleur

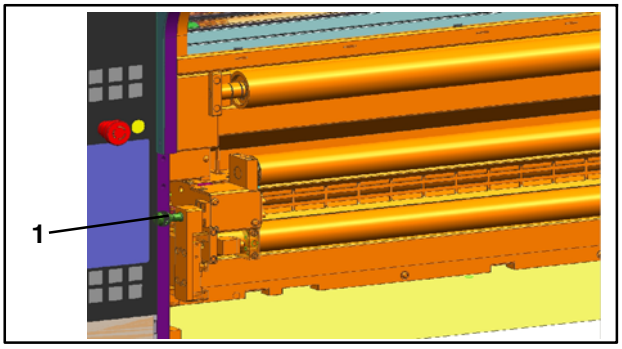

Fig. 90 Goujon d'arrêt côté dérouleur

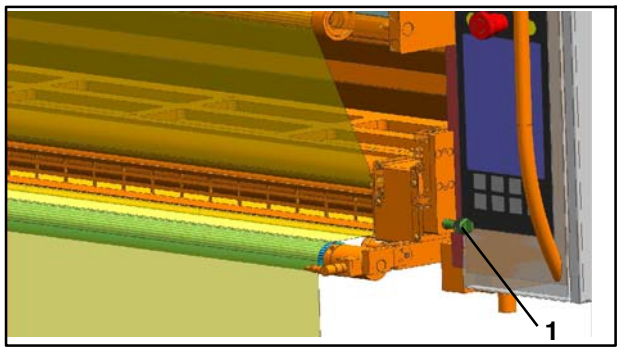

Fig. 91 Goujon d'arrêt côté enrouleur

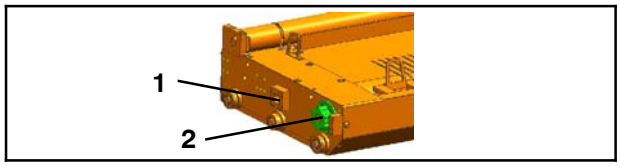

Fig. 92 Cassette

1. Tirer les cassettes Fig. 89) en position de dépose - voir le chapitre 12.7.4
2. Graisser les goujons d'arrêt (Fig. 90/1 et Fig. 91/1) avec Gleitmo 810
3. Graisser le trou de l'éclisse (Fig. 92/1) dans lequel le goujon de verrouillage pneumatique s'insère avec Gleitmo 810
4. Graisser le disque d'entraînement denté (Fig. 92/2) avec un peu de Gleitmo 810
5. Faire glisser les cassettes en position de travail

12.11.4 Opérations de maintenance

Les périodicités et opérations de maintenance prescrites par le fabricant des pièces de sous- traitance filtre, capteur de force sont indiquées au chapitre Pièces de sous- traitance.

12.11.5 Graisser les goujons d'arrêt, les goujons de verrouillage et le disque d'entraînement

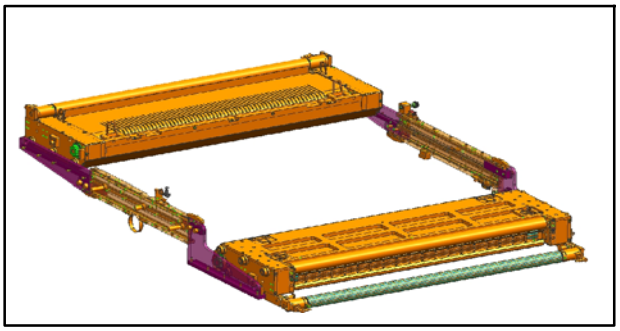

Fig. 89 Cassettes en position de dépose, vue du côté enrouleur

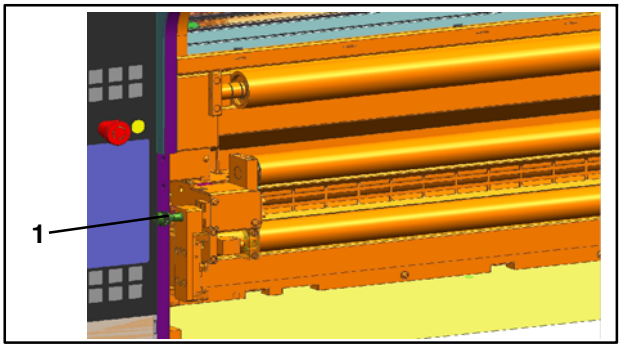

Fig. 90 Goujon d'arrêt côté dérouleur

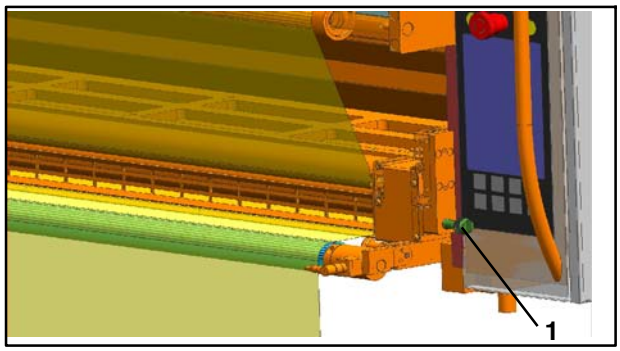

Fig. 91 Goujon d'arrêt côté enrouleur

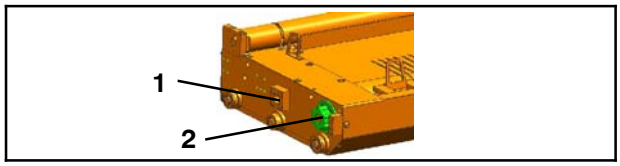

Fig. 92 Cassette

1. Tirer les cassettes Fig. 89) en position de dépose - voir le chapitre 12.7.4
2. Graisser les goujons d'arrêt (Fig. 90/1 et Fig. 91/1) avec Gleitmo 810
3. Graisser le trou de l'éclisse (Fig. 92/1) dans lequel le goujon de verrouillage pneumatique s'insère avec Gleitmo 810
4. Graisser le disque d'entraînement denté (Fig. 92/2) avec un peu de Gleitmo 810
5. Faire glisser les cassettes en position de travail

12.11.4 Opérations de maintenance

Les périodicités et opérations de maintenance prescrites par le fabricant des pièces de sous- traitance filtre, capteur de force sont indiquées au chapitre Pièces de sous- traitance.

12.11.5 Graisser les goujons d'arrêt, les goujons de verrouillage et le disque d'entraînement

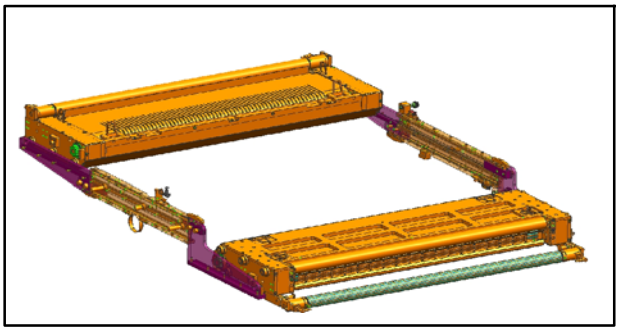

Fig. 89 Cassettes en position de dépose, vue du côté enrouleur

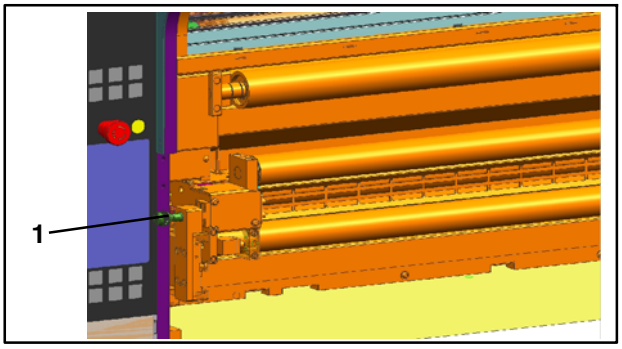

Fig. 90 Goujon d'arrêt côté dérouleur

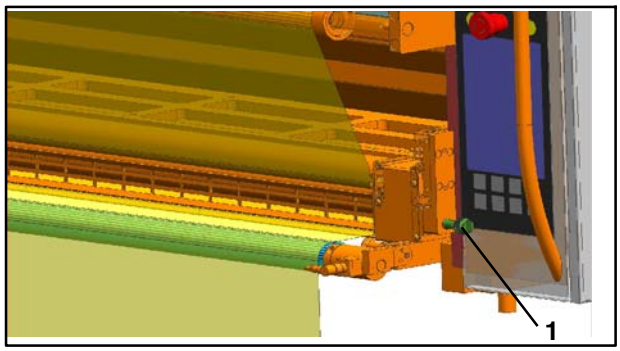

Fig. 91 Goujon d'arrêt côté enrouleur

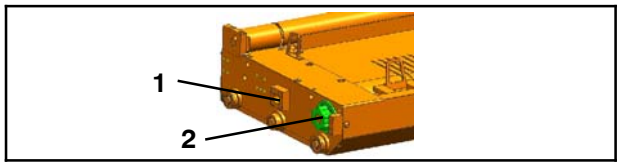

Fig. 92 Cassette

1. Tirer les cassettes Fig. 89) en position de dépose - voir le chapitre 12.7.4
2. Graisser les goujons d'arrêt (Fig. 90/1 et Fig. 91/1) avec Gleitmo 810
3. Graisser le trou de l'éclisse (Fig. 92/1) dans lequel le goujon de verrouillage pneumatique s'insère avec Gleitmo 810
4. Graisser le disque d'entraînement denté (Fig. 92/2) avec un peu de Gleitmo 810
5. Faire glisser les cassettes en position de travail

12.11.4 Opérations de maintenance

Les périodicités et opérations de maintenance prescrites par le fabricant des pièces de sous- traitance filtre, capteur de force sont indiquées au chapitre Pièces de sous- traitance.

12.11.5 Graisser les goujons d'arrêt, les goujons de verrouillage et le disque d'entraînement

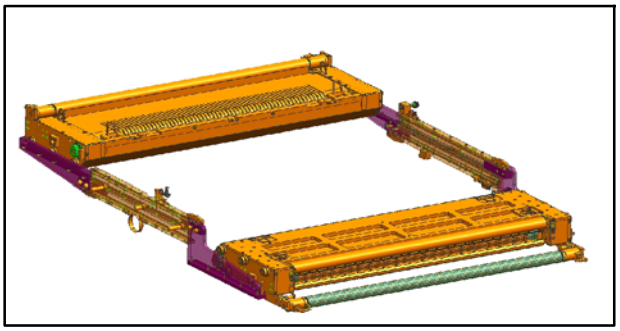

Fig. 89 Cassettes en position de dépose, vue du côté enrouleur

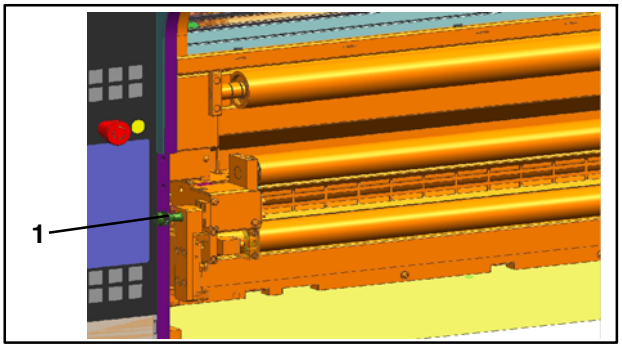

Fig. 90 Goujon d'arrêt côté dérouleur

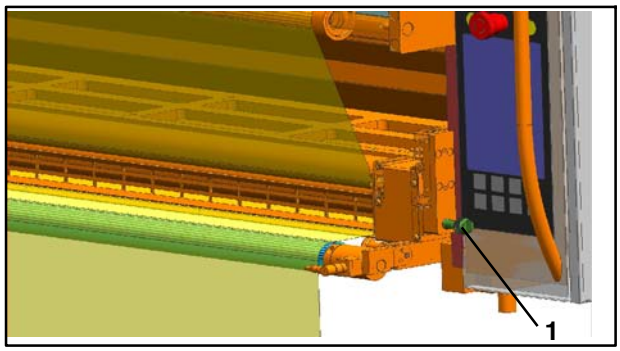

Fig. 91 Goujon d'arrêt côté enrouleur

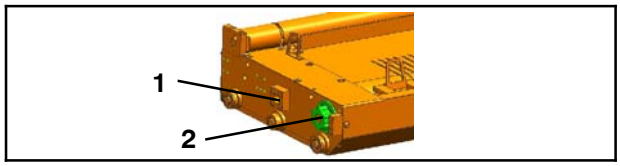

Fig. 92 Cassette

1. Tirer les cassettes Fig. 89) en position de dépose - voir le chapitre 12.7.4
2. Graisser les goujons d'arrêt (Fig. 90/1 et Fig. 91/1) avec Gleitmo 810
3. Graisser le trou de l'éclisse (Fig. 92/1) dans lequel le goujon de verrouillage pneumatique s'insère avec Gleitmo 810
4. Graisser le disque d'entraînement denté (Fig. 92/2) avec un peu de Gleitmo 810
5. Faire glisser les cassettes en position de travail

12.11.4 Opérations de maintenance

Les périodicités et opérations de maintenance prescrites par le fabricant des pièces de sous- traitance filtre, capteur de force sont indiquées au chapitre Pièces de sous- traitance.

12.11.5 Graisser les goujons d'arrêt, les goujons de verrouillage et le disque d'entraînement

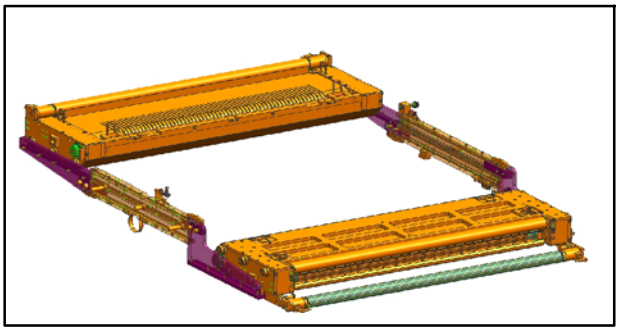

Fig. 89 Cassettes en position de dépose, vue du côté enrouleur

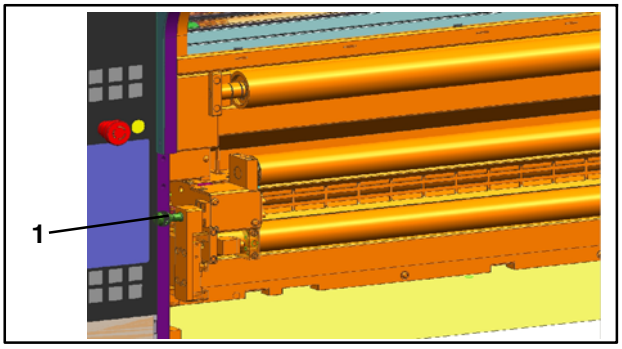

Fig. 90 Goujon d'arrêt côté dérouleur

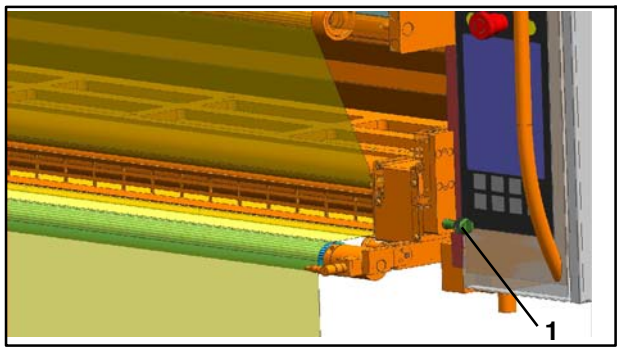

Fig. 91 Goujon d'arrêt côté enrouleur

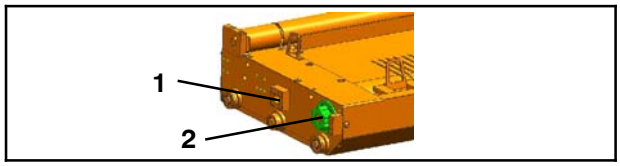

Fig. 92 Cassette

1. Tirer les cassettes Fig. 89) en position de dépose - voir le chapitre 12.7.4
2. Graisser les goujons d'arrêt (Fig. 90/1 et Fig. 91/1) avec Gleitmo 810
3. Graisser le trou de l'éclisse (Fig. 92/1) dans lequel le goujon de verrouillage pneumatique s'insère avec Gleitmo 810
4. Graisser le disque d'entraînement denté (Fig. 92/2) avec un peu de Gleitmo 810
5. Faire glisser les cassettes en position de travail

12.11.4 Opérations de maintenance

Les périodicités et opérations de maintenance prescrites par le fabricant des pièces de sous- traitance filtre, capteur de force sont indiquées au chapitre Pièces de sous- traitance.

12.11.5 Graisser les goujons d'arrêt, les goujons de verrouillage et le disque d'entraînement

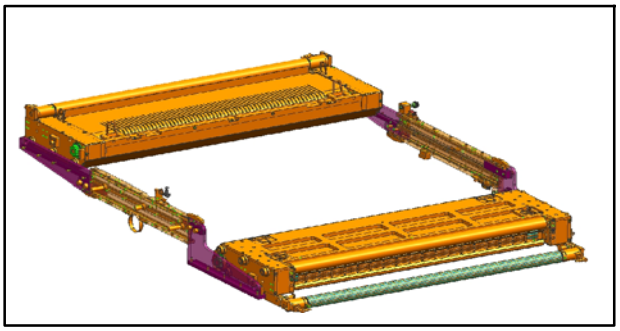

Fig. 89 Cassettes en position de dépose, vue du côté enrouleur

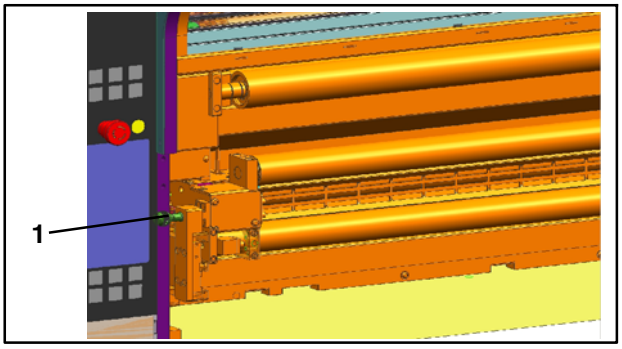

Fig. 90 Goujon d'arrêt côté dérouleur

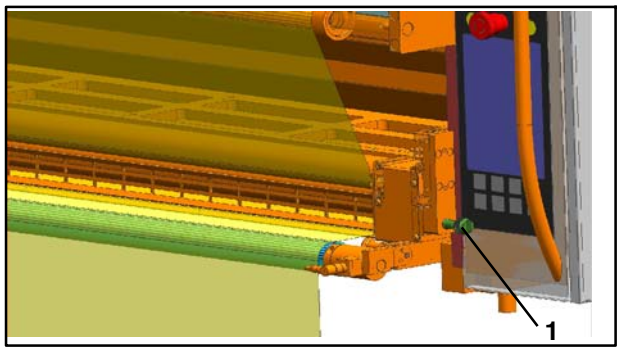

Fig. 91 Goujon d'arrêt côté enrouleur

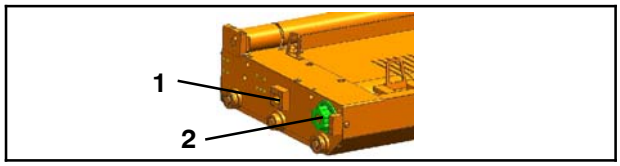

Fig. 92 Cassette

1. Tirer les cassettes Fig. 89) en position de dépose - voir le chapitre 12.7.4
2. Graisser les goujons d'arrêt (Fig. 90/1 et Fig. 91/1) avec Gleitmo 810
3. Graisser le trou de l'éclisse (Fig. 92/1) dans lequel le goujon de verrouillage pneumatique s'insère avec Gleitmo 810
4. Graisser le disque d'entraînement denté (Fig. 92/2) avec un peu de Gleitmo 810
5. Faire glisser les cassettes en position de travail

12.11.4 Opérations de maintenance

Les périodicités et opérations de maintenance prescrites par le fabricant des pièces de sous- traitance filtre, capteur de force sont indiquées au chapitre Pièces de sous- traitance.

12.11.5 Graisser les goujons d'arrêt, les goujons de verrouillage et le disque d'entraînement

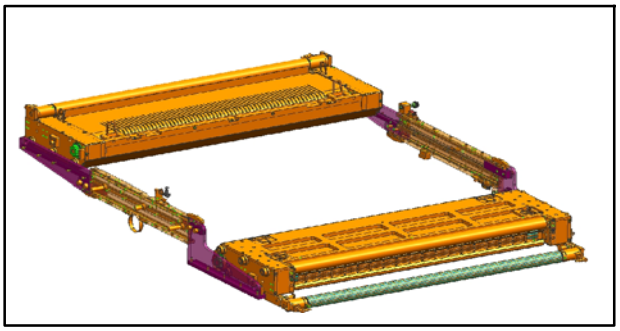

Fig. 89 Cassettes en position de dépose, vue du côté enrouleur

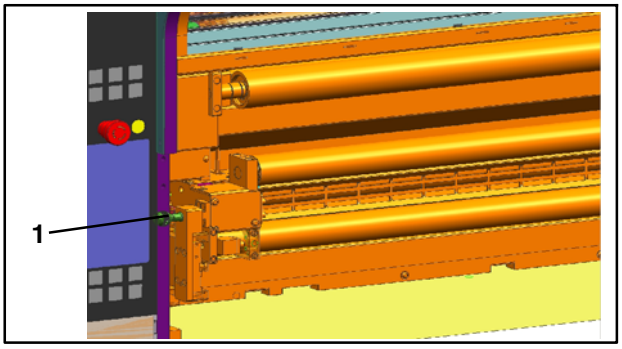

Fig. 90 Goujon d'arrêt côté dérouleur

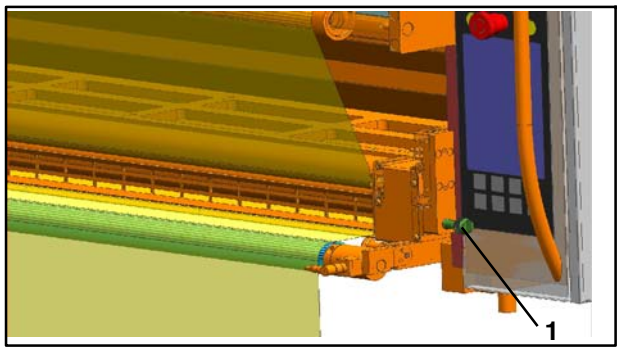

Fig. 91 Goujon d'arrêt côté enrouleur

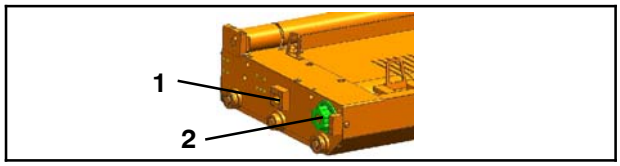

Fig. 92 Cassette

1. Tirer les cassettes Fig. 89) en position de dépose - voir le chapitre 12.7.4
2. Graisser les goujons d'arrêt (Fig. 90/1 et Fig. 91/1) avec Gleitmo 810
3. Graisser le trou de l'éclisse (Fig. 92/1) dans lequel le goujon de verrouillage pneumatique s'insère avec Gleitmo 810
4. Graisser le disque d'entraînement denté (Fig. 92/2) avec un peu de Gleitmo 810
5. Faire glisser les cassettes en position de travail

12.11.4 Opérations de maintenance

Les périodicités et opérations de maintenance prescrites par le fabricant des pièces de sous- traitance filtre, capteur de force sont indiquées au chapitre Pièces de sous- traitance.

12.11.5 Graisser les goujons d'arrêt, les goujons de verrouillage et le disque d'entraînement

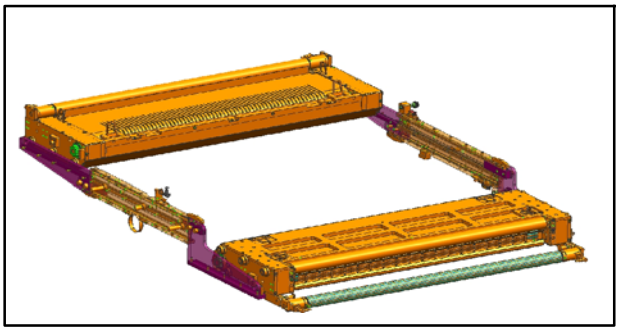

Fig. 89 Cassettes en position de dépose, vue du côté enrouleur

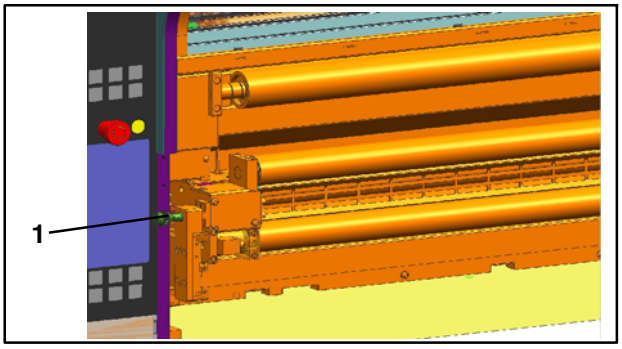

Fig. 90 Goujon d'arrêt côté dérouleur

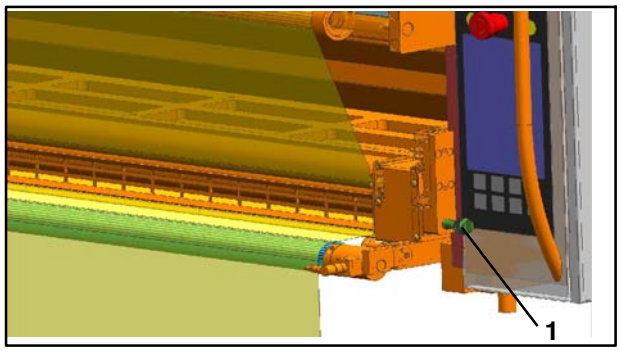

Fig. 91 Goujon d'arrêt côté enrouleur

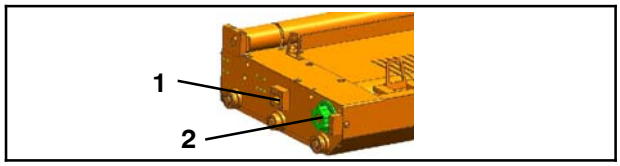

Fig. 92 Cassette

1. Tirer les cassettes Fig. 89) en position de dépose - voir le chapitre 12.7.4
2. Graisser les goujons d'arrêt (Fig. 90/1 et Fig. 91/1) avec Gleitmo 810
3. Graisser le trou de l'éclisse (Fig. 92/1) dans lequel le goujon de verrouillage pneumatique s'insère avec Gleitmo 810
4. Graisser le disque d'entraînement denté (Fig. 92/2) avec un peu de Gleitmo 810
5. Faire glisser les cassettes en position de travail

12.11.4 Opérations de maintenance

Les périodicités et opérations de maintenance prescrites par le fabricant des pièces de sous- traitance filtre, capteur de force sont indiquées au chapitre Pièces de sous- traitance.

12.11.5 Graisser les goujons d'arrêt, les goujons de verrouillage et le disque d'entraînement

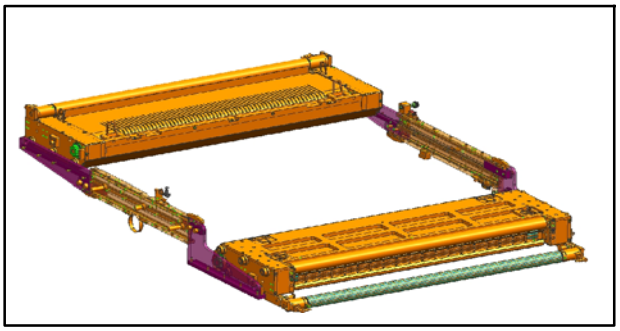

Fig. 89 Cassettes en position de dépose, vue du côté enrouleur

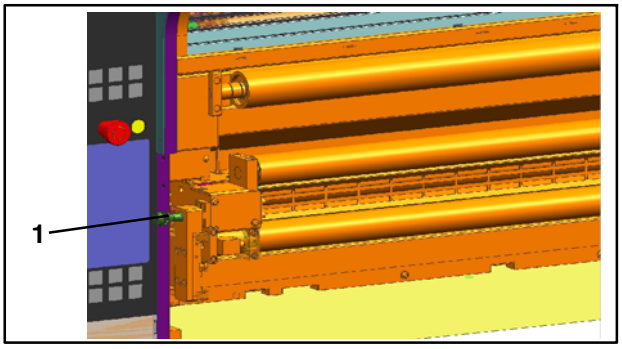

Fig. 90 Goujon d'arrêt côté dérouleur

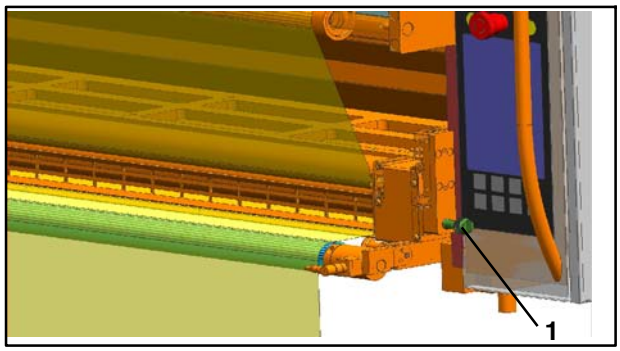

Fig. 91 Goujon d'arrêt côté enrouleur

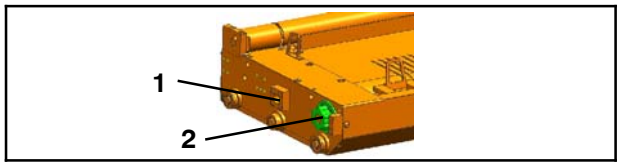

Fig. 92 Cassette

1. Tirer les cassettes Fig. 89) en position de dépose - voir le chapitre 12.7.4
2. Graisser les goujons d'arrêt (Fig. 90/1 et Fig. 91/1) avec Gleitmo 810
3. Graisser le trou de l'éclisse (Fig. 92/1) dans lequel le goujon de verrouillage pneumatique s'insère avec Gleitmo 810
4. Graisser le disque d'entraînement denté (Fig. 92/2) avec un peu de Gleitmo 810
5. Faire glisser les cassettes en position de travail

12.11.4 Opérations de maintenance

Les périodicités et opérations de maintenance prescrites par le fabricant des pièces de sous- traitance filtre, capteur de force sont indiquées au chapitre Pièces de sous- traitance.

12.11.5 Graisser les goujons d'arrêt, les goujons de verrouillage et le disque d'entraînement

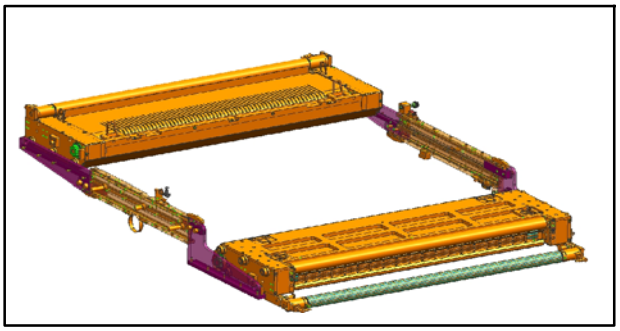

Fig. 89 Cassettes en position de dépose, vue du côté enrouleur

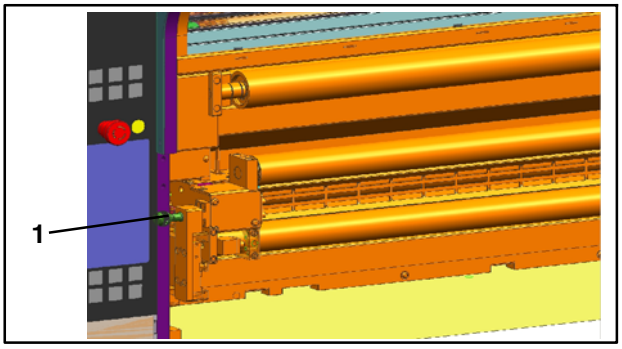

Fig. 90 Goujon d'arrêt côté dérouleur

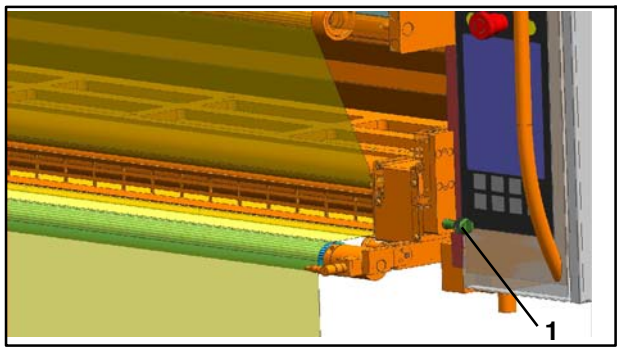

Fig. 91 Goujon d'arrêt côté enrouleur

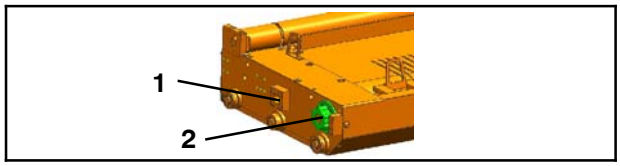

Fig. 92 Cassette

1. Tirer les cassettes Fig. 89) en position de dépose - voir le chapitre 12.7.4
2. Graisser les goujons d'arrêt (Fig. 90/1 et Fig. 91/1) avec Gleitmo 810
3. Graisser le trou de l'éclisse (Fig. 92/1) dans lequel le goujon de verrouillage pneumatique s'insère avec Gleitmo 810
4. Graisser le disque d'entraînement denté (Fig. 92/2) avec un peu de Gleitmo 810
5. Faire glisser les cassettes en position de travail

12.11.4 Opérations de maintenance

Les périodicités et opérations de maintenance prescrites par le fabricant des pièces de sous- traitance filtre, capteur de force sont indiquées au chapitre Pièces de sous- traitance.

12.11.5 Graisser les goujons d'arrêt, les goujons de verrouillage et le disque d'entraînement

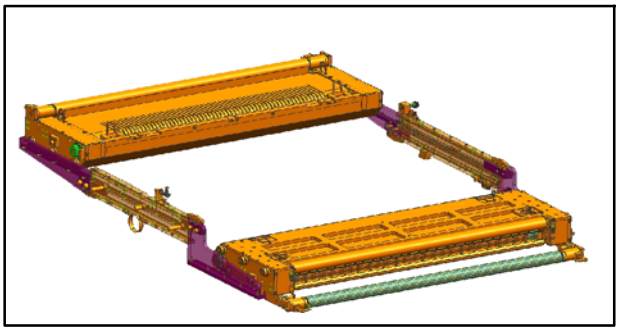

Fig. 89 Cassettes en position de dépose, vue du côté enrouleur

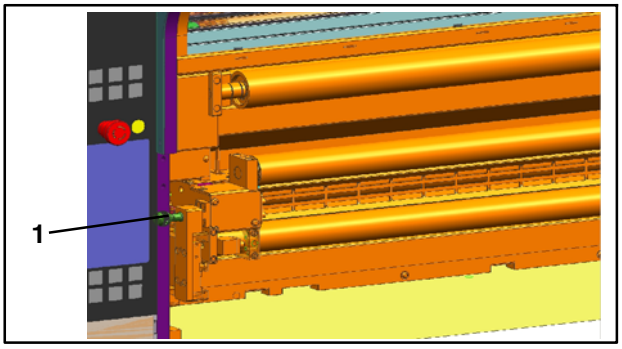

Fig. 90 Goujon d'arrêt côté dérouleur

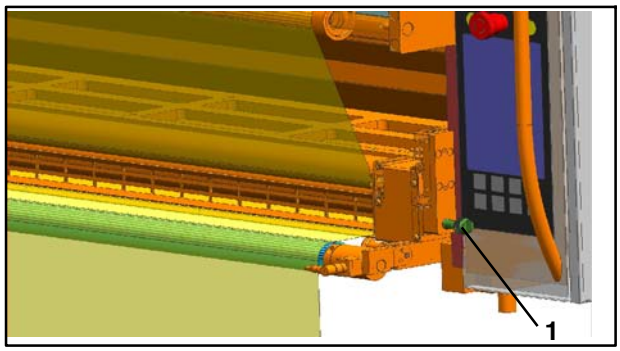

Fig. 91 Goujon d'arrêt côté enrouleur

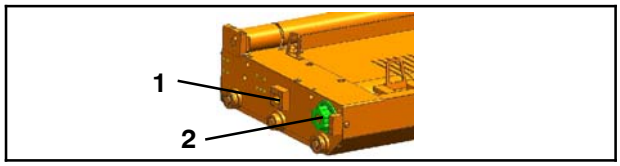

Fig. 92 Cassette

1. Tirer les cassettes Fig. 89) en position de dépose - voir le chapitre 12.7.4
2. Graisser les goujons d'arrêt (Fig. 90/1 et Fig. 91/1) avec Gleitmo 810
3. Graisser le trou de l'éclisse (Fig. 92/1) dans lequel le goujon de verrouillage pneumatique s'insère avec Gleitmo 810
4. Graisser le disque d'entraînement denté (Fig. 92/2) avec un peu de Gleitmo 810
5. Faire glisser les cassettes en position de travail

12.11.4 Opérations de maintenance

Les périodicités et opérations de maintenance prescrites par le fabricant des pièces de sous- traitance filtre, capteur de force sont indiquées au chapitre Pièces de sous- traitance.

12.11.5 Graisser les goujons d'arrêt, les goujons de verrouillage et le disque d'entraînement

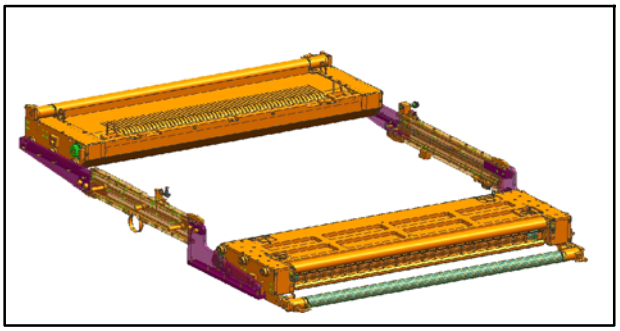

Fig. 89 Cassettes en position de dépose, vue du côté enrouleur

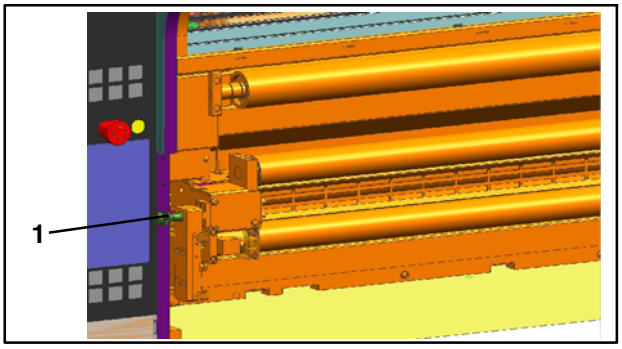

Fig. 90 Goujon d'arrêt côté dérouleur

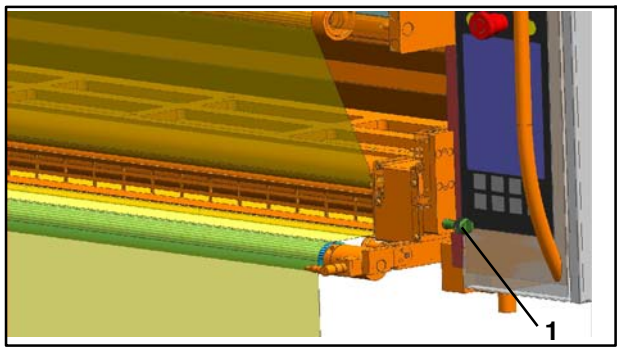

Fig. 91 Goujon d'arrêt côté enrouleur

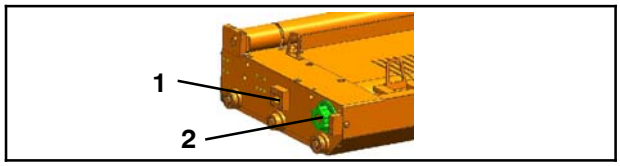

Fig. 92 Cassette

1. Tirer les cassettes Fig. 89) en position de dépose - voir le chapitre 12.7.4
2. Graisser les goujons d'arrêt (Fig. 90/1 et Fig. 91/1) avec Gleitmo 810
3. Graisser le trou de l'éclisse (Fig. 92/1) dans lequel le goujon de verrouillage pneumatique s'insère avec Gleitmo 810
4. Graisser le disque d'entraînement denté (Fig. 92/2) avec un peu de Gleitmo 810
5. Faire glisser les cassettes en position de travail

12.11.4 Opérations de maintenance

Les périodicités et opérations de maintenance prescrites par le fabricant des pièces de sous- traitance filtre, capteur de force sont indiquées au chapitre Pièces de sous- traitance.

12.11.5 Graisser les goujons d'arrêt, les goujons de verrouillage et le disque d'entraînement

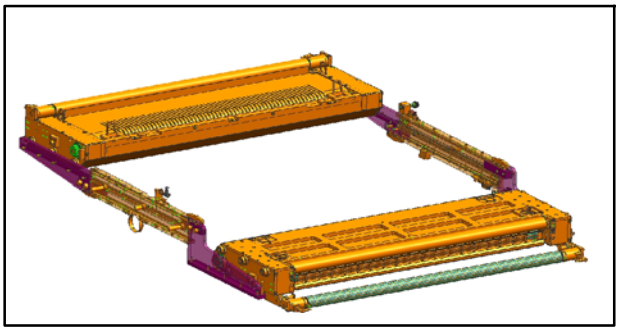

Fig. 89 Cassettes en position de dépose, vue du côté enrouleur

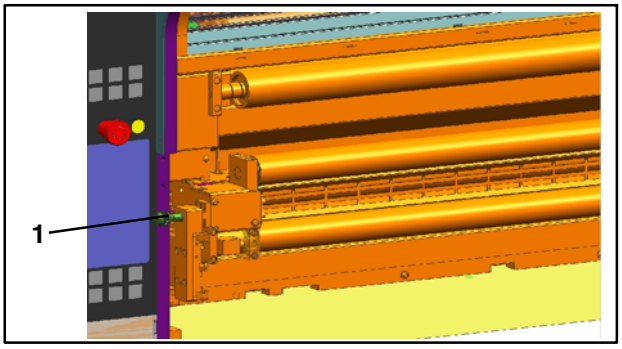

Fig. 90 Goujon d'arrêt côté dérouleur

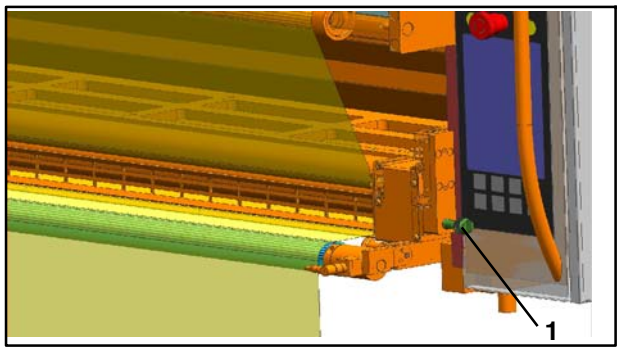

Fig. 91 Goujon d'arrêt côté enrouleur

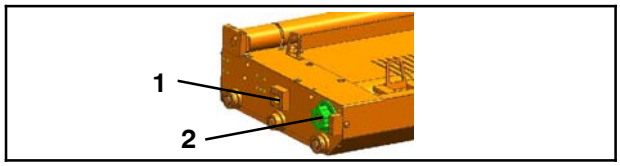

Fig. 92 Cassette

1. Tirer les cassettes Fig. 89) en position de dépose - voir le chapitre 12.7.4
2. Graisser les goujons d'arrêt (Fig. 90/1 et Fig. 91/1) avec Gleitmo 810
3. Graisser le trou de l'éclisse (Fig. 92/1) dans lequel le goujon de verrouillage pneumatique s'insère avec Gleitmo 810
4. Graisser le disque d'entraînement denté (Fig. 92/2) avec un peu de Gleitmo 810
5. Faire glisser les cassettes en position de travail

12.11.4 Opérations de maintenance

Les périodicités et opérations de maintenance prescrites par le fabricant des pièces de sous- traitance filtre, capteur de force sont indiquées au chapitre Pièces de sous- traitance.

12.11.5 Graisser les goujons d'arrêt, les goujons de verrouillage et le disque d'entraînement

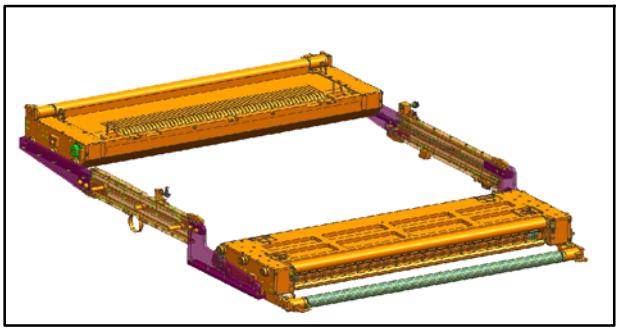

Fig. 89 Cassettes en position de dépose, vue du côté enrouleur

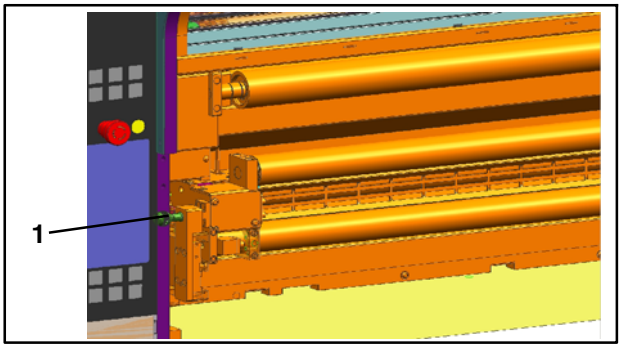

Fig. 90 Goujon d'arrêt côté dérouleur

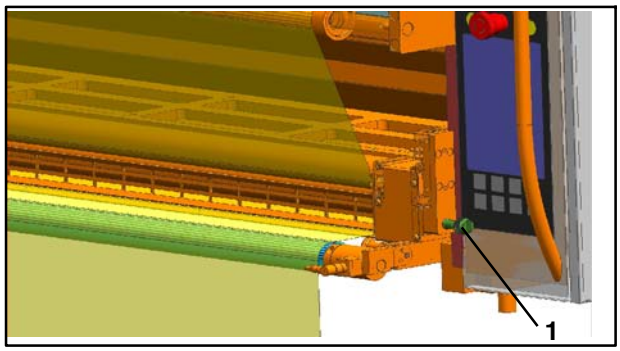

Fig. 91 Goujon d'arrêt côté enrouleur

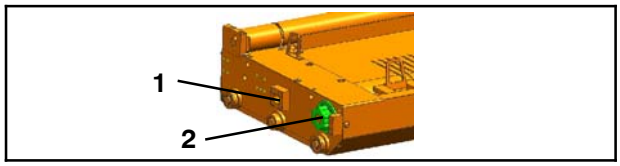

Fig. 92 Cassette

1. Tirer les cassettes Fig. 89) en position de dépose - voir le chapitre 12.7.4
2. Graisser les goujons d'arrêt (Fig. 90/1 et Fig. 91/1) avec Gleitmo 810
3. Graisser le trou de l'éclisse (Fig. 92/1) dans lequel le goujon de verrouillage pneumatique s'insère avec Gleitmo 810
4. Graisser le disque d'entraînement denté (Fig. 92/2) avec un peu de Gleitmo 810
5. Faire glisser les cassettes en position de travail

12.11.4 Opérations de maintenance

Les périodicités et opérations de maintenance prescrites par le fabricant des pièces de sous- traitance filtre, capteur de force sont indiquées au chapitre Pièces de sous- traitance.

12.11.5 Graisser les goujons d'arrêt, les goujons de verrouillage et le disque d'entraînement

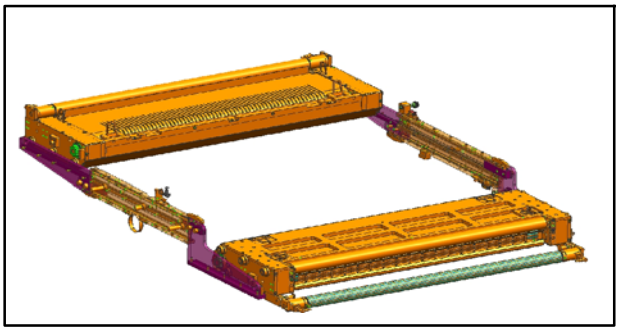

Fig. 89 Cassettes en position de dépose, vue du côté enrouleur

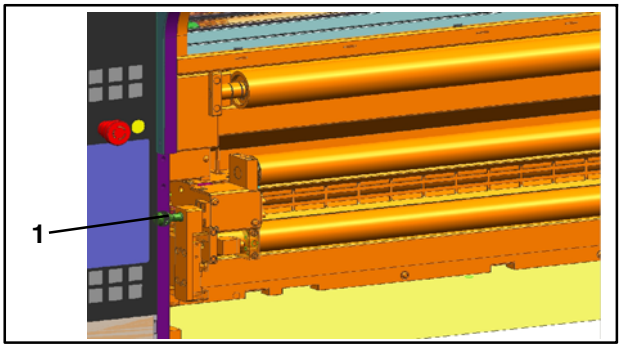

Fig. 90 Goujon d'arrêt côté dérouleur

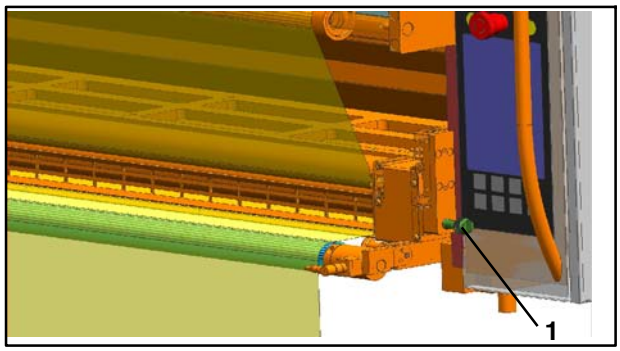

Fig. 91 Goujon d'arrêt côté enrouleur

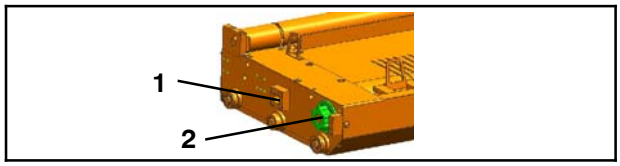

Fig. 92 Cassette

1. Tirer les cassettes Fig. 89) en position de dépose - voir le chapitre 12.7.4
2. Graisser les goujons d'arrêt (Fig. 90/1 et Fig. 91/1) avec Gleitmo 810
3. Graisser le trou de l'éclisse (Fig. 92/1) dans lequel le goujon de verrouillage pneumatique s'insère avec Gleitmo 810
4. Graisser le disque d'entraînement denté (Fig. 92/2) avec un peu de Gleitmo 810
5. Faire glisser les cassettes en position de travail

12.11.4 Opérations de maintenance

Les périodicités et opérations de maintenance prescrites par le fabricant des pièces de sous- traitance filtre, capteur de force sont indiquées au chapitre Pièces de sous- traitance.

12.11.5 Graisser les goujons d'arrêt, les goujons de verrouillage et le disque d'entraînement

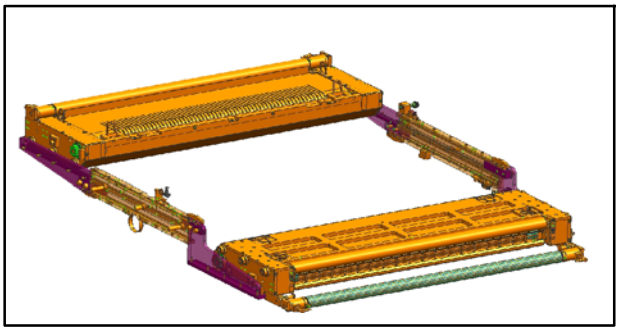

Fig. 89 Cassettes en position de dépose, vue du côté enrouleur

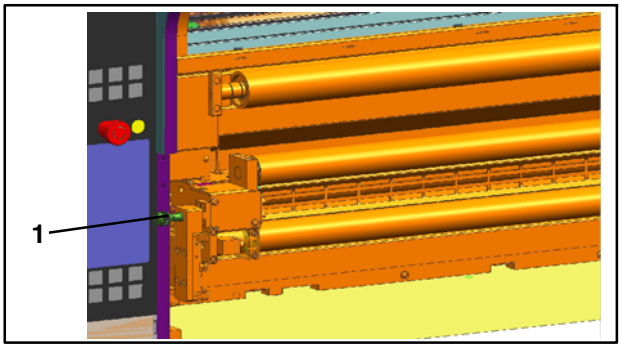

Fig. 90 Goujon d'arrêt côté dérouleur

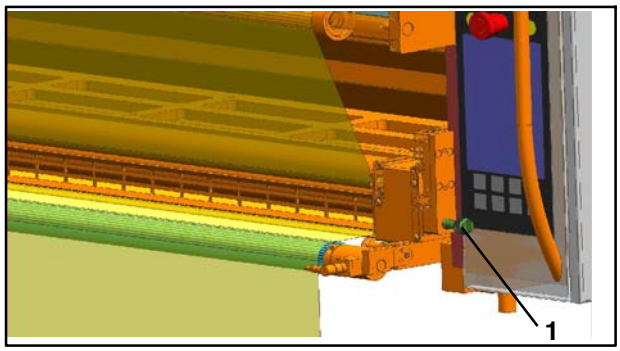

Fig. 91 Goujon d'arrêt côté enrouleur

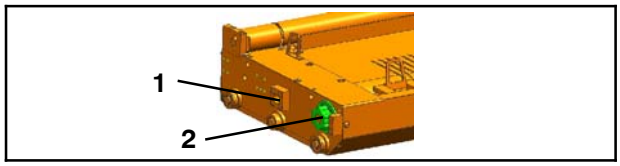

Fig. 92 Cassette

1. Tirer les cassettes Fig. 89) en position de dépose - voir le chapitre 12.7.4
2. Graisser les goujons d'arrêt (Fig. 90/1 et Fig. 91/1) avec Gleitmo 810
3. Graisser le trou de l'éclisse (Fig. 92/1) dans lequel le goujon de verrouillage pneumatique s'insère avec Gleitmo 810
4. Graisser le disque d'entraînement denté (Fig. 92/2) avec un peu de Gleitmo 810
5. Faire glisser les cassettes en position de travail

12.11.4 Opérations de maintenance

Les périodicités et opérations de maintenance prescrites par le fabricant des pièces de sous- traitance filtre, capteur de force sont indiquées au chapitre Pièces de sous- traitance.

12.11.5 Graisser les goujons d'arrêt, les goujons de verrouillage et le disque d'entraînement

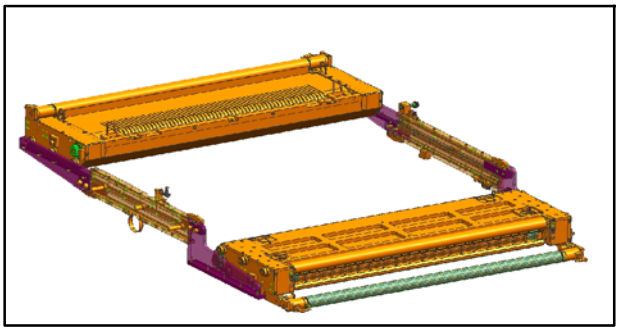

Fig. 89 Cassettes en position de dépose, vue du côté enrouleur

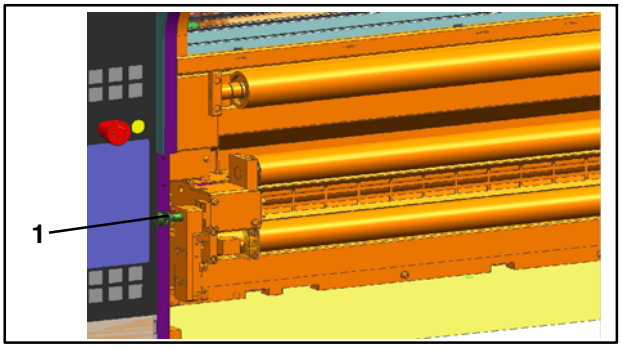

Fig. 90 Goujon d'arrêt côté dérouleur

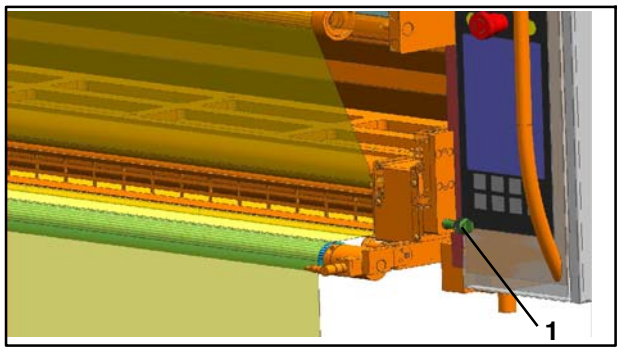

Fig. 91 Goujon d'arrêt côté enrouleur

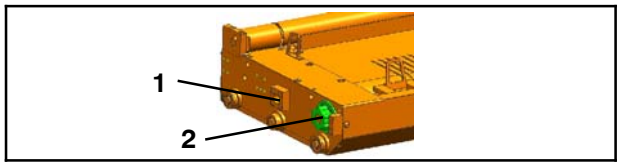

Fig. 92 Cassette

1. Tirer les cassettes Fig. 89) en position de dépose - voir le chapitre 12.7.4
2. Graisser les goujons d'arrêt (Fig. 90/1 et Fig. 91/1) avec Gleitmo 810
3. Graisser le trou de l'éclisse (Fig. 92/1) dans lequel le goujon de verrouillage pneumatique s'insère avec Gleitmo 810
4. Graisser le disque d'entraînement denté (Fig. 92/2) avec un peu de Gleitmo 810
5. Faire glisser les cassettes en position de travail

12.11.4 Opérations de maintenance

Les périodicités et opérations de maintenance prescrites par le fabricant des pièces de sous- traitance filtre, capteur de force sont indiquées au chapitre Pièces de sous- traitance.

12.11.5 Graisser les goujons d'arrêt, les goujons de verrouillage et le disque d'entraînement

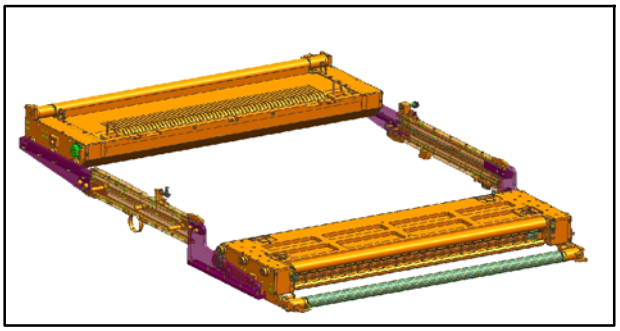

Fig. 89 Cassettes en position de dépose, vue du côté enrouleur

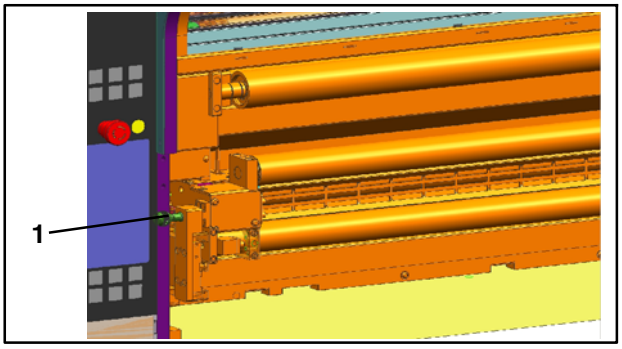

Fig. 90 Goujon d'arrêt côté dérouleur

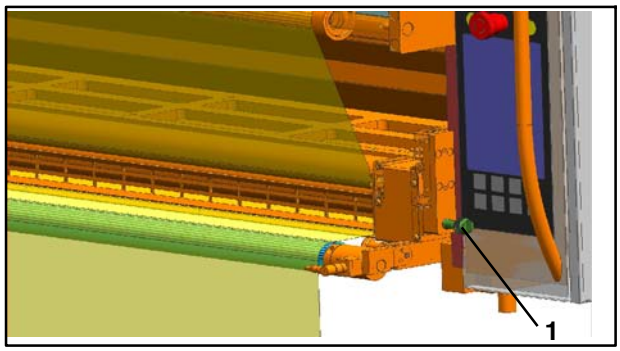

Fig. 91 Goujon d'arrêt côté enrouleur

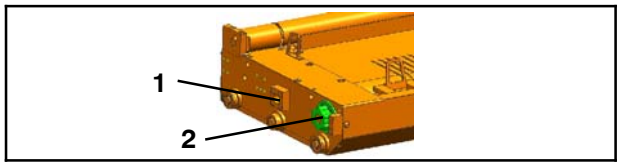

Fig. 92 Cassette

1. Tirer les cassettes Fig. 89) en position de dépose - voir le chapitre 12.7.4
2. Graisser les goujons d'arrêt (Fig. 90/1 et Fig. 91/1) avec Gleitmo 810
3. Graisser le trou de l'éclisse (Fig. 92/1) dans lequel le goujon de verrouillage pneumatique s'insère avec Gleitmo 810
4. Graisser le disque d'entraînement denté (Fig. 92/2) avec un peu de Gleitmo 810
5. Faire glisser les cassettes en position de travail

12.11.4 Opérations de maintenance

Les périodicités et opérations de maintenance prescrites par le fabricant des pièces de sous- traitance filtre, capteur de force sont indiquées au chapitre Pièces de sous- traitance.

12.11.5 Graisser les goujons d'arrêt, les goujons de verrouillage et le disque d'entraînement

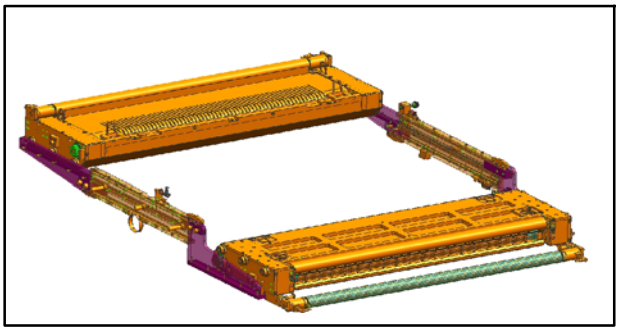

Fig. 89 Cassettes en position de dépose, vue du côté enrouleur

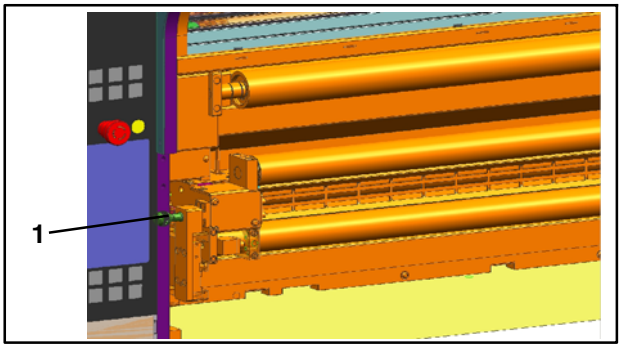

Fig. 90 Goujon d'arrêt côté dérouleur

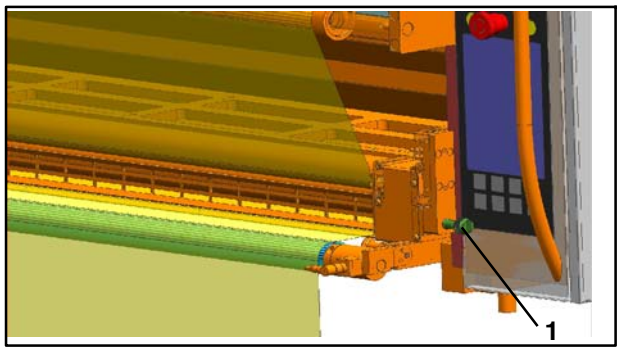

Fig. 91 Goujon d'arrêt côté enrouleur

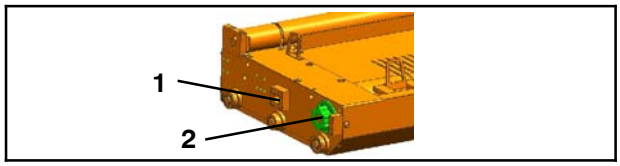

Fig. 92 Cassette

1. Tirer les cassettes Fig. 89) en position de dépose - voir le chapitre 12.7.4
2. Graisser les goujons d'arrêt (Fig. 90/1 et Fig. 91/1) avec Gleitmo 810
3. Graisser le trou de l'éclisse (Fig. 92/1) dans lequel le goujon de verrouillage pneumatique s'insère avec Gleitmo 810
4. Graisser le disque d'entraînement denté (Fig. 92/2) avec un peu de Gleitmo 810
5. Faire glisser les cassettes en position de travail

12.11.4 Opérations de maintenance

Les périodicités et opérations de maintenance prescrites par le fabricant des pièces de sous- traitance filtre, capteur de force sont indiquées au chapitre Pièces de sous- traitance.

12.11.5 Graisser les goujons d'arrêt, les goujons de verrouillage et le disque d'entraînement

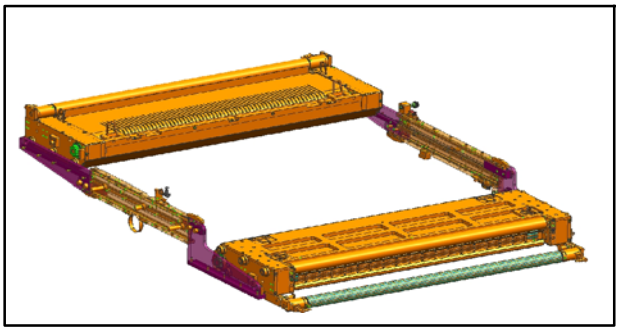

Fig. 89 Cassettes en position de dépose, vue du côté enrouleur

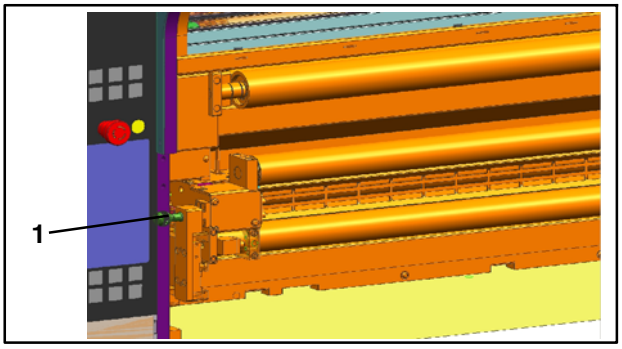

Fig. 90 Goujon d'arrêt côté dérouleur

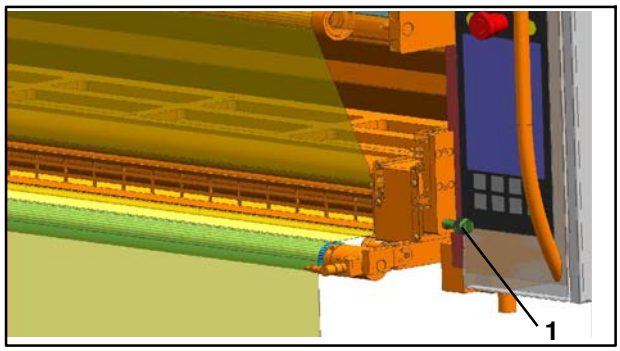

Fig. 91 Goujon d'arrêt côté enrouleur

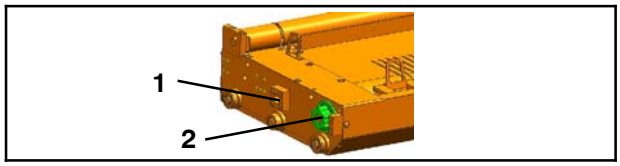

Fig. 92 Cassette

1. Tirer les cassettes Fig. 89) en position de dépose - voir le chapitre 12.7.4
2. Graisser les goujons d'arrêt (Fig. 90/1 et Fig. 91/1) avec Gleitmo 810
3. Graisser le trou de l'éclisse (Fig. 92/1) dans lequel le goujon de verrouillage pneumatique s'insère avec Gleitmo 810
4. Graisser le disque d'entraînement denté (Fig. 92/2) avec un peu de Gleitmo 810
5. Faire glisser les cassettes en position de travail

12.11.4 Opérations de maintenance

Les périodicités et opérations de maintenance prescrites par le fabricant des pièces de sous- traitance filtre, capteur de force sont indiquées au chapitre Pièces de sous- traitance.

12.11.5 Graisser les goujons d'arrêt, les goujons de verrouillage et le disque d'entraînement

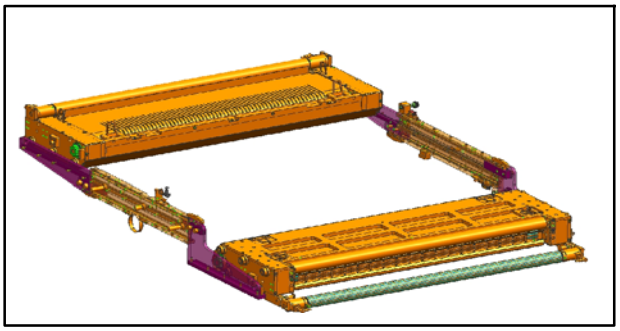

Fig. 89 Cassettes en position de dépose, vue du côté enrouleur

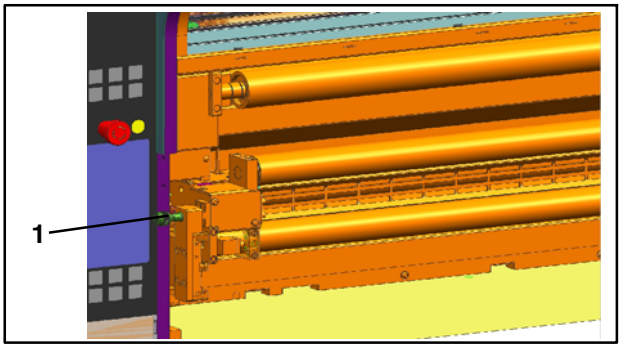

Fig. 90 Goujon d'arrêt côté dérouleur

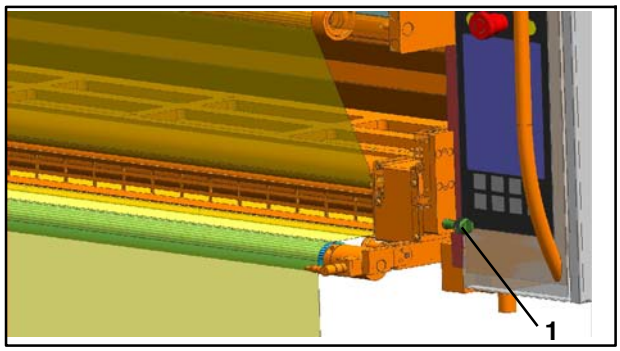

Fig. 91 Goujon d'arrêt côté enrouleur

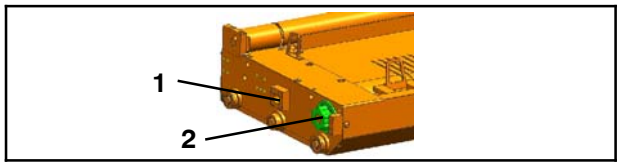

Fig. 92 Cassette

1. Tirer les cassettes Fig. 89) en position de dépose - voir le chapitre 12.7.4
2. Graisser les goujons d'arrêt (Fig. 90/1 et Fig. 91/1) avec Gleitmo 810
3. Graisser le trou de l'éclisse (Fig. 92/1) dans lequel le goujon de verrouillage pneumatique s'insère avec Gleitmo 810
4. Graisser le disque d'entraînement denté (Fig. 92/2) avec un peu de Gleitmo 810
5. Faire glisser les cassettes en position de travail

12.11.4 Opérations de maintenance

Les périodicités et opérations de maintenance prescrites par le fabricant des pièces de sous- traitance filtre, capteur de force sont indiquées au chapitre Pièces de sous- traitance.

12.11.5 Graisser les goujons d'arrêt, les goujons de verrouillage et le disque d'entraînement

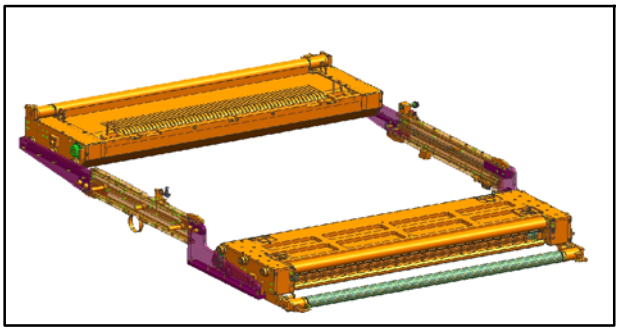

Fig. 89 Cassettes en position de dépose, vue du côté enrouleur

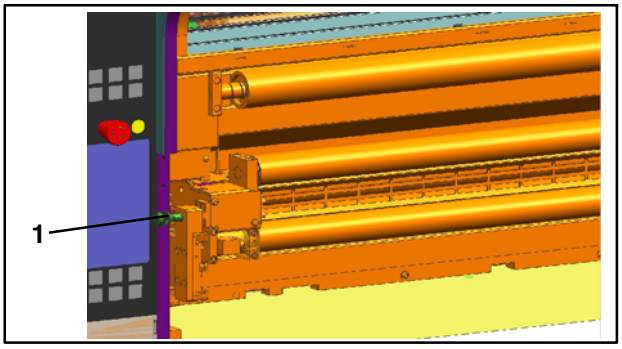

Fig. 90 Goujon d'arrêt côté dérouleur

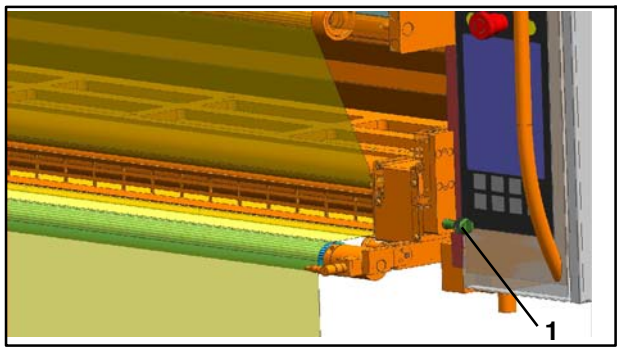

Fig. 91 Goujon d'arrêt côté enrouleur

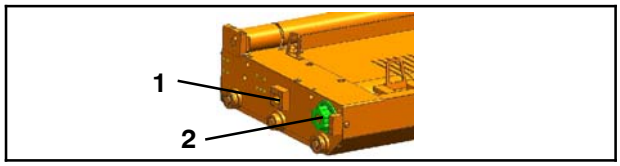

Fig. 92 Cassette

1. Tirer les cassettes Fig. 89) en position de dépose - voir le chapitre 12.7.4
2. Graisser les goujons d'arrêt (Fig. 90/1 et Fig. 91/1) avec Gleitmo 810
3. Graisser le trou de l'éclisse (Fig. 92/1) dans lequel le goujon de verrouillage pneumatique s'insère avec Gleitmo 810
4. Graisser le disque d'entraînement denté (Fig. 92/2) avec un peu de Gleitmo 810
5. Faire glisser les cassettes en position de travail

12.11.4 Opérations de maintenance

Les périodicités et opérations de maintenance prescrites par le fabricant des pièces de sous- traitance filtre, capteur de force sont indiquées au chapitre Pièces de sous- traitance.

12.11.5 Graisser les goujons d'arrêt, les goujons de verrouillage et le disque d'entraînement

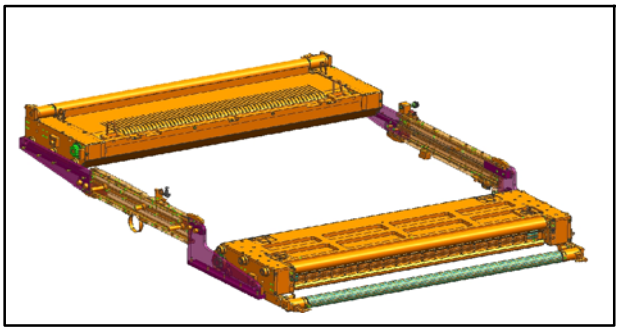

Fig. 89 Cassettes en position de dépose, vue du côté enrouleur

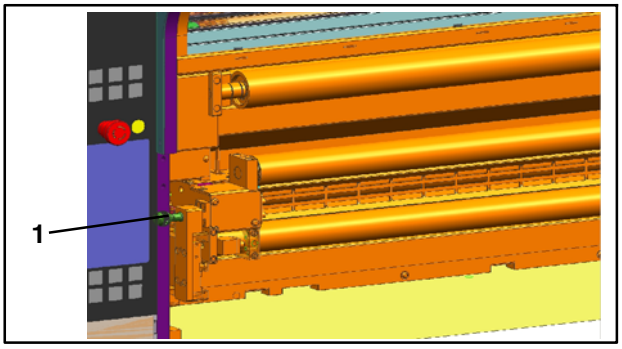

Fig. 90 Goujon d'arrêt côté dérouleur

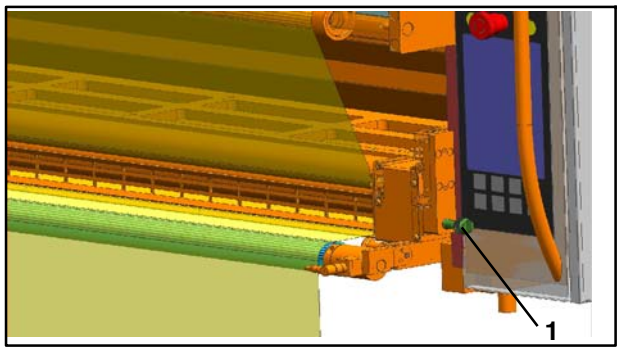

Fig. 91 Goujon d'arrêt côté enrouleur

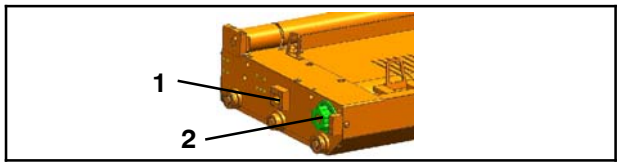

Fig. 92 Cassette

1. Tirer les cassettes Fig. 89) en position de dépose - voir le chapitre 12.7.4
2. Graisser les goujons d'arrêt (Fig. 90/1 et Fig. 91/1) avec Gleitmo 810
3. Graisser le trou de l'éclisse (Fig. 92/1) dans lequel le goujon de verrouillage pneumatique s'insère avec Gleitmo 810
4. Graisser le disque d'entraînement denté (Fig. 92/2) avec un peu de Gleitmo 810
5. Faire glisser les cassettes en position de travail

12.11.4 Opérations de maintenance

Les périodicités et opérations de maintenance prescrites par le fabricant des pièces de sous- traitance filtre, capteur de force sont indiquées au chapitre Pièces de sous- traitance.

12.11.5 Graisser les goujons d'arrêt, les goujons de verrouillage et le disque d'entraînement

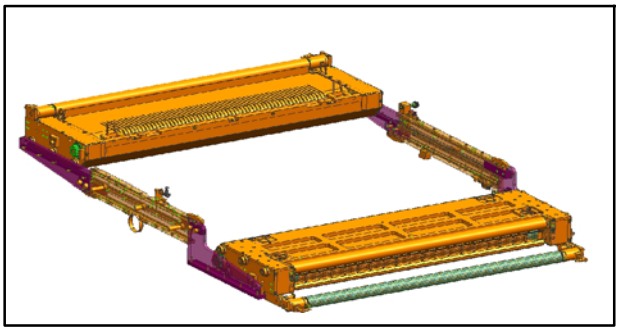

Fig. 89 Cassettes en position de dépose, vue du côté enrouleur

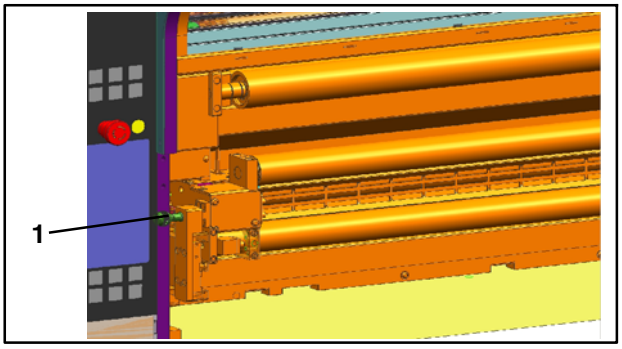

Fig. 90 Goujon d'arrêt côté dérouleur

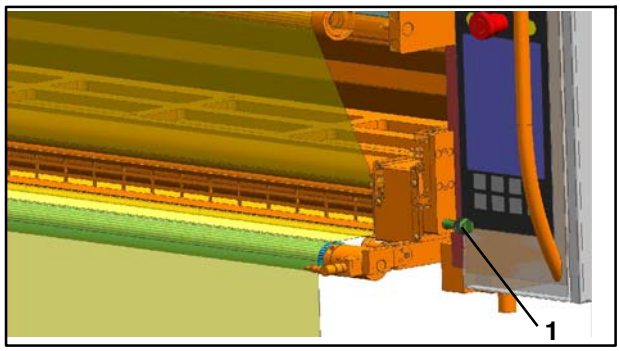

Fig. 91 Goujon d'arrêt côté enrouleur

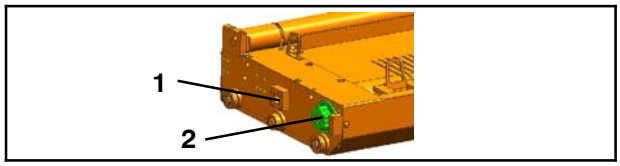

Fig. 92 Cassette

1. Tirer les cassettes Fig. 89) en position de dépose - voir le chapitre 12.7.4
2. Graisser les goujons d'arrêt (Fig. 90/1 et Fig. 91/1) avec Gleitmo 810
3. Graisser le trou de l'éclisse (Fig. 92/1) dans lequel le goujon de verrouillage pneumatique s'insère avec Gleitmo 810
4. Graisser le disque d'entraînement denté (Fig. 92/2) avec un peu de Gleitmo 810
5. Faire glisser les cassettes en position de travail

12.11.4 Opérations de maintenance

Les périodicités et opérations de maintenance prescrites par le fabricant des pièces de sous- traitance filtre, capteur de force sont indiquées au chapitre Pièces de sous- traitance.

12.11.5 Graisser les goujons d'arrêt, les goujons de verrouillage et le disque d'entraînement

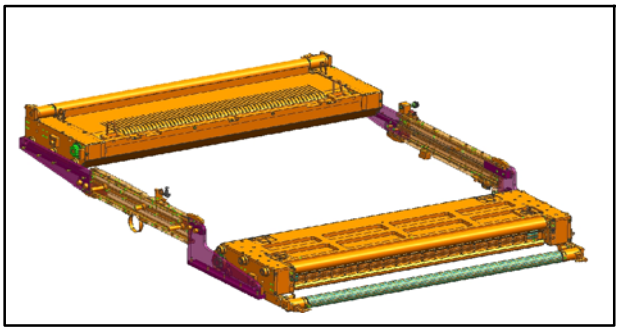

Fig. 89 Cassettes en position de dépose, vue du côté enrouleur

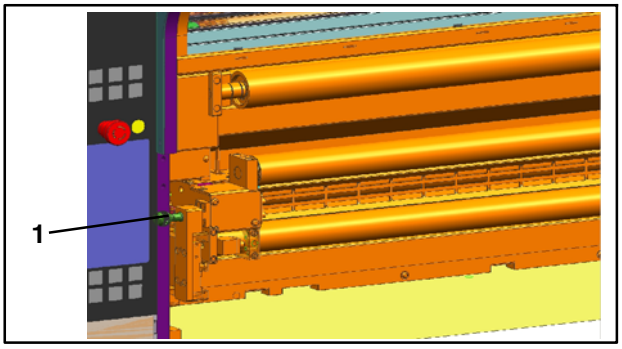

Fig. 90 Goujon d'arrêt côté dérouleur

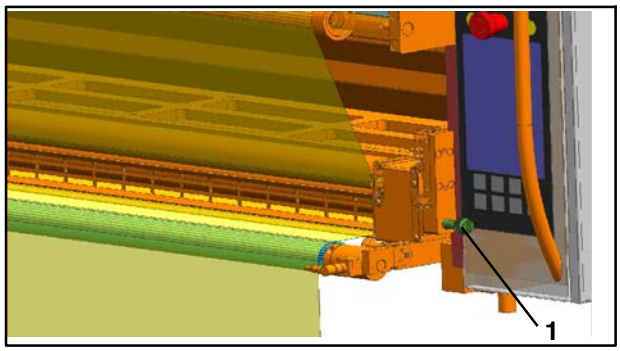

Fig. 91 Goujon d'arrêt côté enrouleur

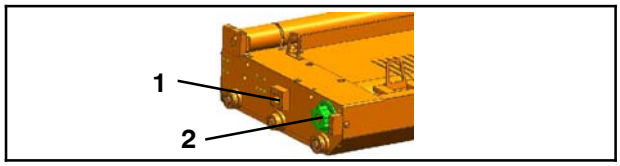

Fig. 92 Cassette

1. Tirer les cassettes Fig. 89) en position de dépose - voir le chapitre 12.7.4
2. Graisser les goujons d'arrêt (Fig. 90/1 et Fig. 91/1) avec Gleitmo 810
3. Graisser le trou de l'éclisse (Fig. 92/1) dans lequel le goujon de verrouillage pneumatique s'insère avec Gleitmo 810
4. Graisser le disque d'entraînement denté (Fig. 92/2) avec un peu de Gleitmo 810
5. Faire glisser les cassettes en position de travail

12.11.4 Opérations de maintenance

Les périodicités et opérations de maintenance prescrites par le fabricant des pièces de sous- traitance filtre, capteur de force sont indiquées au chapitre Pièces de sous- traitance.

12.11.5 Graisser les goujons d'arrêt, les goujons de verrouillage et le disque d'entraînement

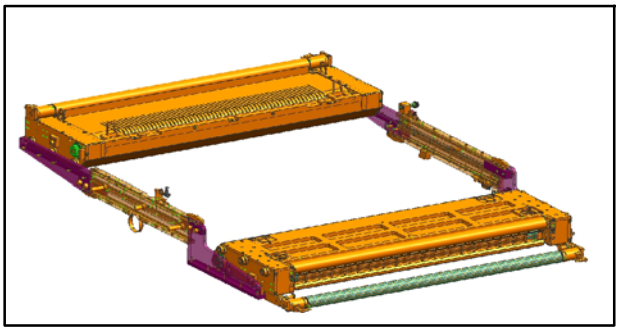

Fig. 89 Cassettes en position de dépose, vue du côté enrouleur

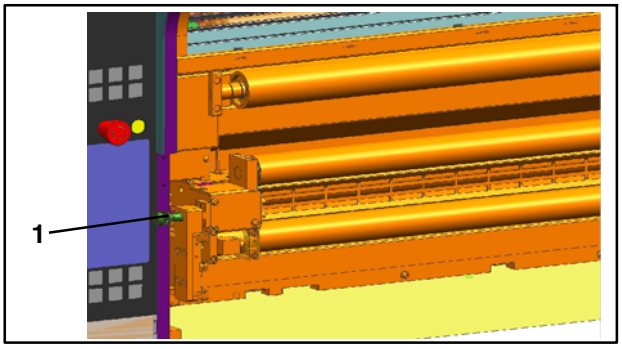

Fig. 90 Goujon d'arrêt côté dérouleur

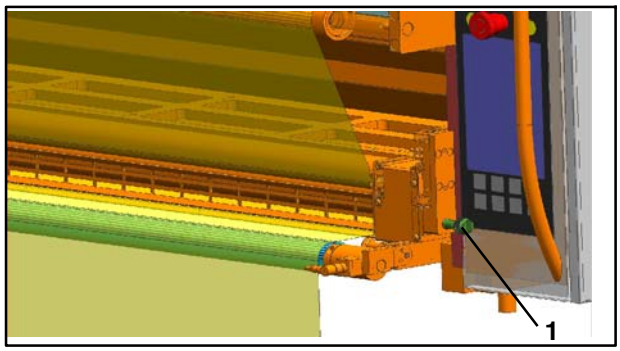

Fig. 91 Goujon d'arrêt côté enrouleur

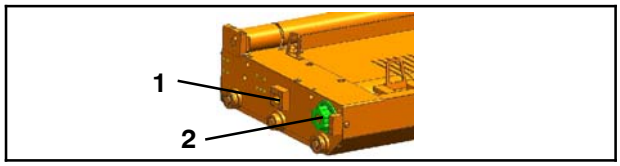

Fig. 92 Cassette

1. Tirer les cassettes Fig. 89) en position de dépose - voir le chapitre 12.7.4
2. Graisser les goujons d'arrêt (Fig. 90/1 et Fig. 91/1) avec Gleitmo 810
3. Graisser le trou de l'éclisse (Fig. 92/1) dans lequel le goujon de verrouillage pneumatique s'insère avec Gleitmo 810
4. Graisser le disque d'entraînement denté (Fig. 92/2) avec un peu de Gleitmo 810
5. Faire glisser les cassettes en position de travail

12.11.4 Opérations de maintenance

Les périodicités et opérations de maintenance prescrites par le fabricant des pièces de sous- traitance filtre, capteur de force sont indiquées au chapitre Pièces de sous- traitance.

12.11.5 Graisser les goujons d'arrêt, les goujons de verrouillage et le disque d'entraînement

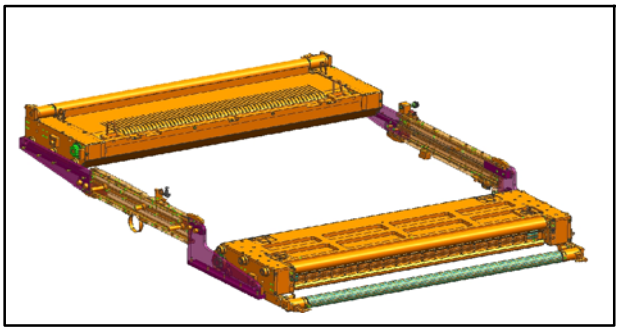

Fig. 89 Cassettes en position de dépose, vue du côté enrouleur

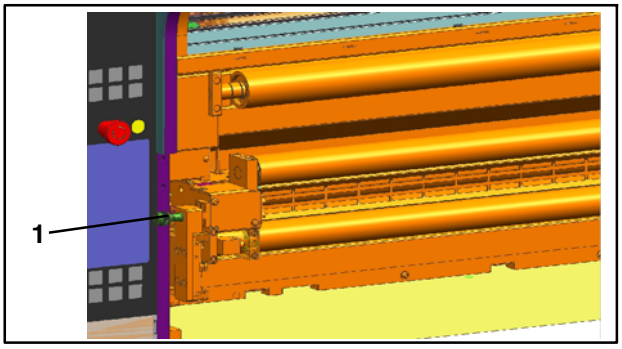

Fig. 90 Goujon d'arrêt côté dérouleur

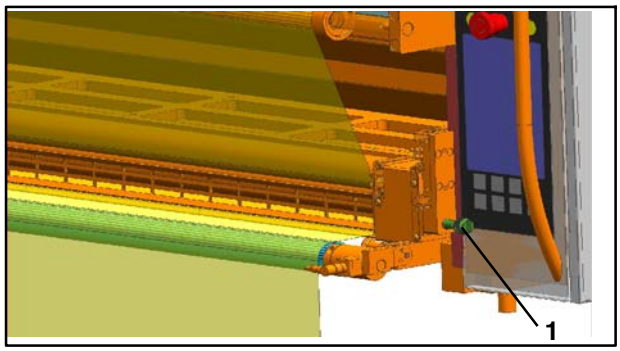

Fig. 91 Goujon d'arrêt côté enrouleur

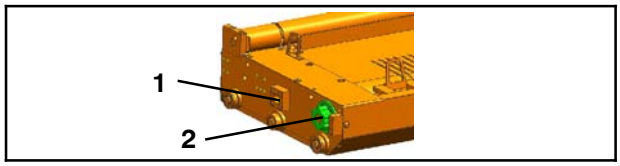

Fig. 92 Cassette

1. Tirer les cassettes Fig. 89) en position de dépose - voir le chapitre 12.7.4
2. Graisser les goujons d'arrêt (Fig. 90/1 et Fig. 91/1) avec Gleitmo 810
3. Graisser le trou de l'éclisse (Fig. 92/1) dans lequel le goujon de verrouillage pneumatique s'insère avec Gleitmo 810
4. Graisser le disque d'entraînement denté (Fig. 92/2) avec un peu de Gleitmo 810
5. Faire glisser les cassettes en position de travail

12.11.4 Opérations de maintenance

Les périodicités et opérations de maintenance prescrites par le fabricant des pièces de sous- traitance filtre, capteur de force sont indiquées au chapitre Pièces de sous- traitance.

12.11.5 Graisser les goujons d'arrêt, les goujons de verrouillage et le disque d'entraînement

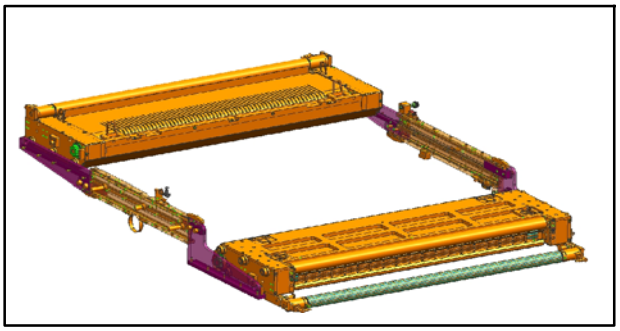

Fig. 89 Cassettes en position de dépose, vue du côté enrouleur

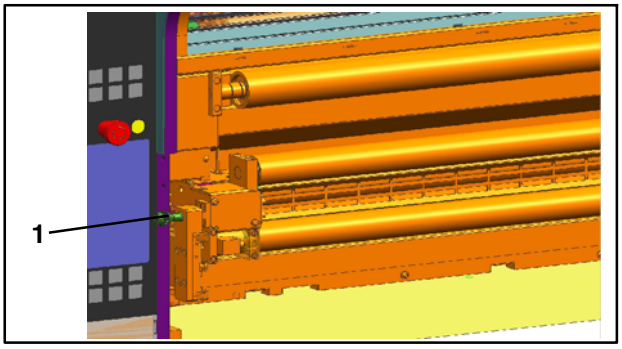

Fig. 90 Goujon d'arrêt côté dérouleur

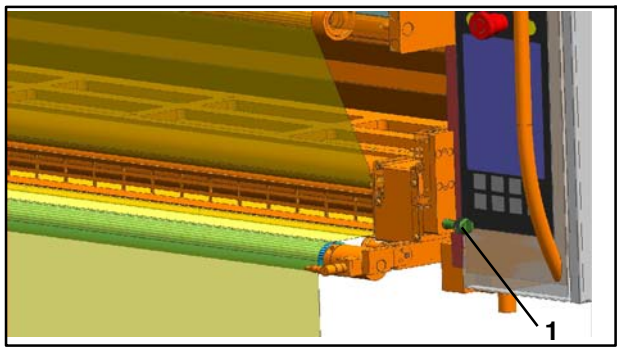

Fig. 91 Goujon d'arrêt côté enrouleur

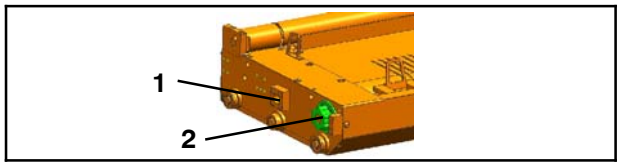

Fig. 92 Cassette

1. Tirer les cassettes Fig. 89) en position de dépose - voir le chapitre 12.7.4
2. Graisser les goujons d'arrêt (Fig. 90/1 et Fig. 91/1) avec Gleitmo 810
3. Graisser le trou de l'éclisse (Fig. 92/1) dans lequel le goujon de verrouillage pneumatique s'insère avec Gleitmo 810
4. Graisser le disque d'entraînement denté (Fig. 92/2) avec un peu de Gleitmo 810
5. Faire glisser les cassettes en position de travail

12.11.4 Opérations de maintenance

Les périodicités et opérations de maintenance prescrites par le fabricant des pièces de sous- traitance filtre, capteur de force sont indiquées au chapitre Pièces de sous- traitance.

12.11.5 Graisser les goujons d'arrêt, les goujons de verrouillage et le disque d'entraînement

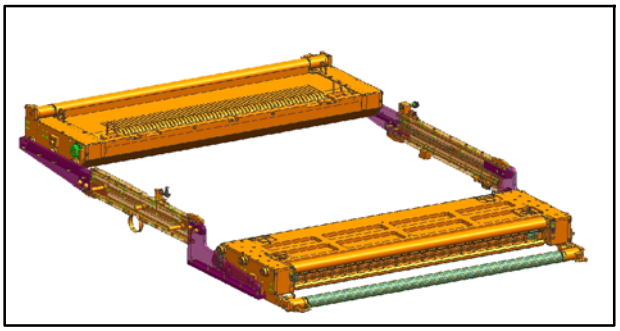

Fig. 89 Cassettes en position de dépose, vue du côté enrouleur

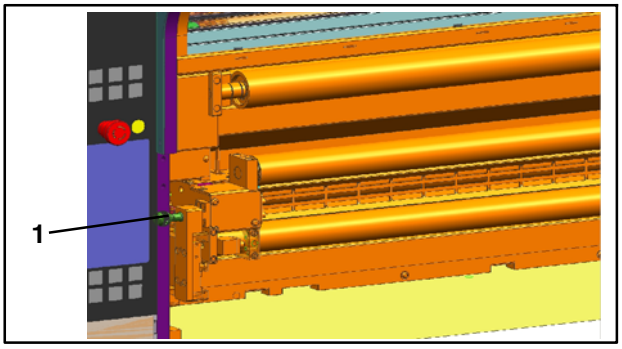

Fig. 90 Goujon d'arrêt côté dérouleur

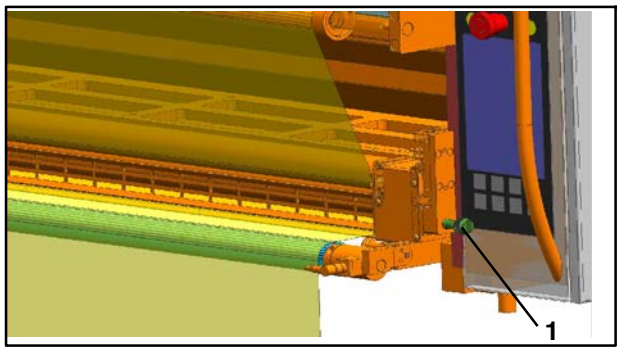

Fig. 91 Goujon d'arrêt côté enrouleur

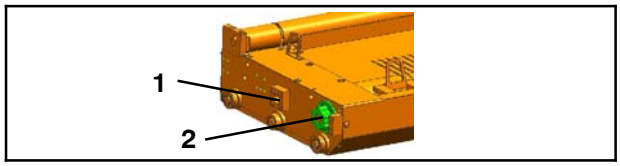

Fig. 92 Cassette

1. Tirer les cassettes Fig. 89) en position de dépose - voir le chapitre 12.7.4
2. Graisser les goujons d'arrêt (Fig. 90/1 et Fig. 91/1) avec Gleitmo 810
3. Graisser le trou de l'éclisse (Fig. 92/1) dans lequel le goujon de verrouillage pneumatique s'insère avec Gleitmo 810
4. Graisser le disque d'entraînement denté (Fig. 92/2) avec un peu de Gleitmo 810
5. Faire glisser les cassettes en position de travail

12.11.4 Opérations de maintenance

Les périodicités et opérations de maintenance prescrites par le fabricant des pièces de sous- traitance filtre, capteur de force sont indiquées au chapitre Pièces de sous- traitance.

12.11.5 Graisser les goujons d'arrêt, les goujons de verrouillage et le disque d'entraînement

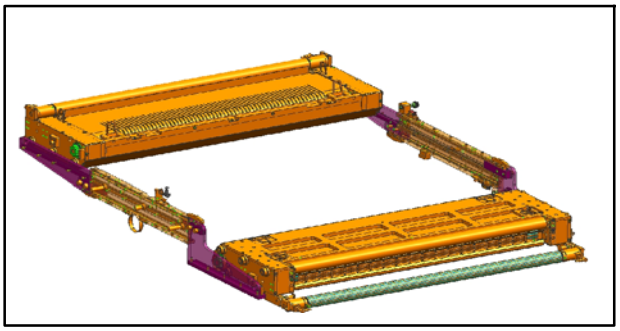

Fig. 89 Cassettes en position de dépose, vue du côté enrouleur

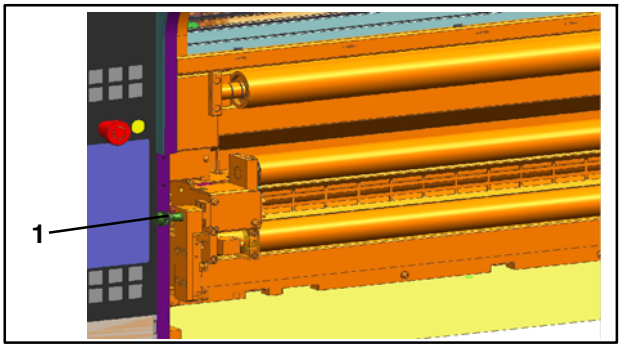

Fig. 90 Goujon d'arrêt côté dérouleur

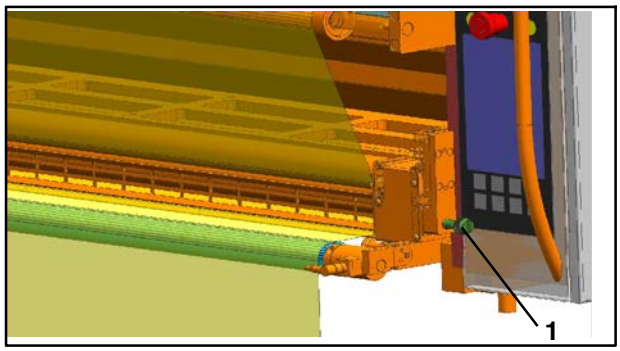

Fig. 91 Goujon d'arrêt côté enrouleur

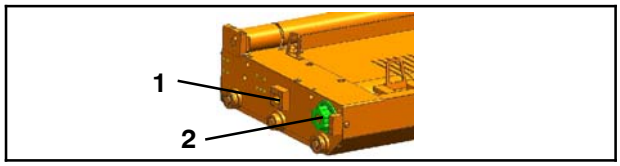

Fig. 92 Cassette

1. Tirer les cassettes Fig. 89) en position de dépose - voir le chapitre 12.7.4
2. Graisser les goujons d'arrêt (Fig. 90/1 et Fig. 91/1) avec Gleitmo 810
3. Graisser le trou de l'éclisse (Fig. 92/1) dans lequel le goujon de verrouillage pneumatique s'insère avec Gleitmo 810
4. Graisser le disque d'entraînement denté (Fig. 92/2) avec un peu de Gleitmo 810
5. Faire glisser les cassettes en position de travail

12.11.4 Opérations de maintenance

Les périodicités et opérations de maintenance prescrites par le fabricant des pièces de sous- traitance filtre, capteur de force sont indiquées au chapitre Pièces de sous- traitance.

12.11.5 Graisser les goujons d'arrêt, les goujons de verrouillage et le disque d'entraînement

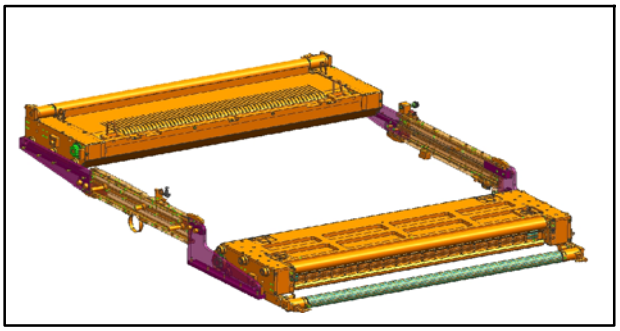

Fig. 89 Cassettes en position de dépose, vue du côté enrouleur

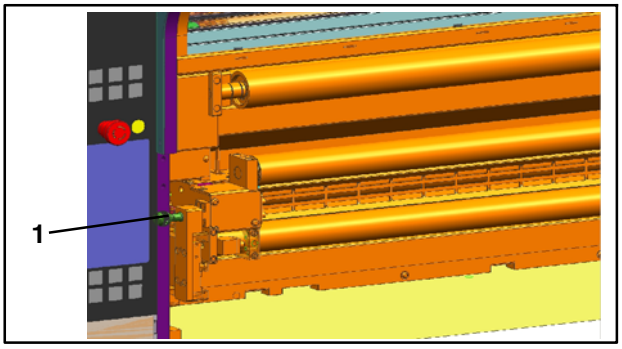

Fig. 90 Goujon d'arrêt côté dérouleur

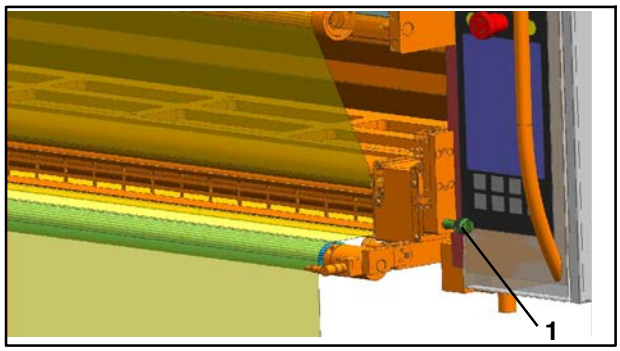

Fig. 91 Goujon d'arrêt côté enrouleur

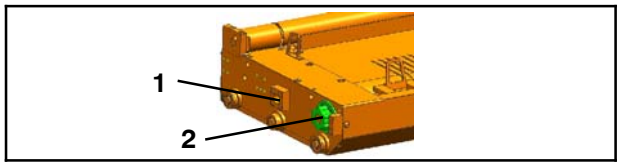

Fig. 92 Cassette

1. Tirer les cassettes Fig. 89) en position de dépose - voir le chapitre 12.7.4
2. Graisser les goujons d'arrêt (Fig. 90/1 et Fig. 91/1) avec Gleitmo 810
3. Graisser le trou de l'éclisse (Fig. 92/1) dans lequel le goujon de verrouillage pneumatique s'insère avec Gleitmo 810
4. Graisser le disque d'entraînement denté (Fig. 92/2) avec un peu de Gleitmo 810
5. Faire glisser les cassettes en position de travail

12.11.4 Opérations de maintenance

Les périodicités et opérations de maintenance prescrites par le fabricant des pièces de sous- traitance filtre, capteur de force sont indiquées au chapitre Pièces de sous- traitance.

12.11.5 Graisser les goujons d'arrêt, les goujons de verrouillage et le disque d'entraînement

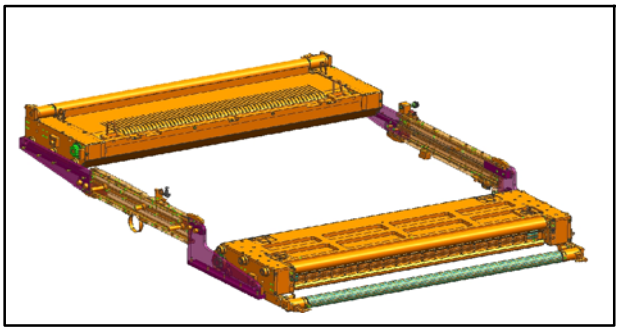

Fig. 89 Cassettes en position de dépose, vue du côté enrouleur

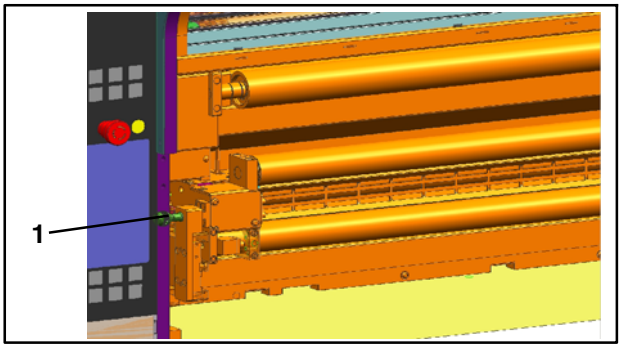

Fig. 90 Goujon d'arrêt côté dérouleur

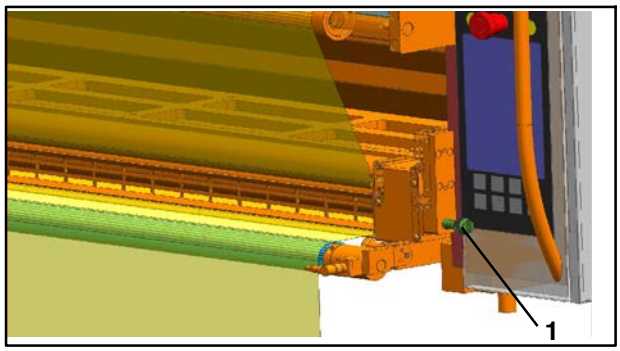

Fig. 91 Goujon d'arrêt côté enrouleur

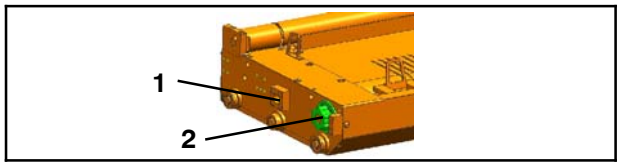

Fig. 92 Cassette

1. Tirer les cassettes Fig. 89) en position de dépose - voir le chapitre 12.7.4
2. Graisser les goujons d'arrêt (Fig. 90/1 et Fig. 91/1) avec Gleitmo 810
3. Graisser le trou de l'éclisse (Fig. 92/1) dans lequel le goujon de verrouillage pneumatique s'insère avec Gleitmo 810
4. Graisser le disque d'entraînement denté (Fig. 92/2) avec un peu de Gleitmo 810
5. Faire glisser les cassettes en position de travail

12.11.4 Opérations de maintenance

Les périodicités et opérations de maintenance prescrites par le fabricant des pièces de sous- traitance filtre, capteur de force sont indiquées au chapitre Pièces de sous- traitance.

12.11.5 Graisser les goujons d'arrêt, les goujons de verrouillage et le disque d'entraînement

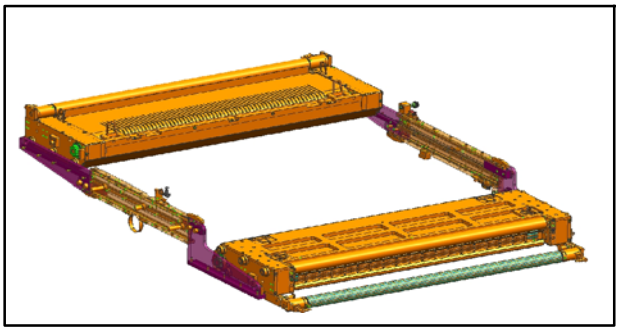

Fig. 89 Cassettes en position de dépose, vue du côté enrouleur

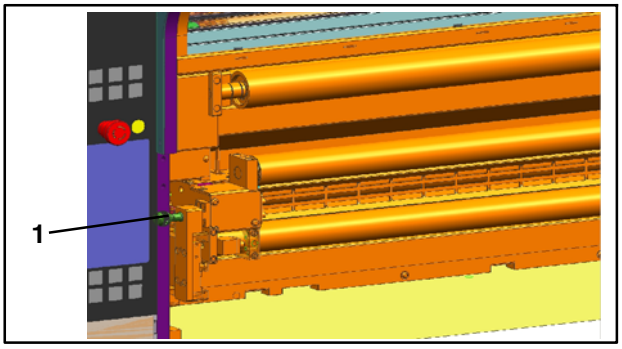

Fig. 90 Goujon d'arrêt côté dérouleur

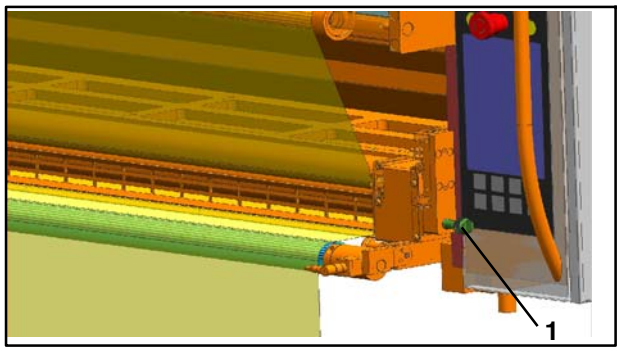

Fig. 91 Goujon d'arrêt côté enrouleur

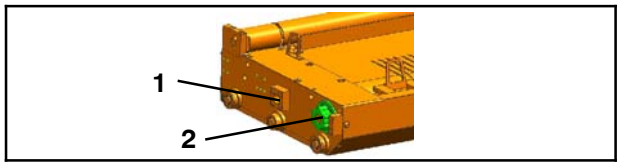

Fig. 92 Cassette

1. Tirer les cassettes Fig. 89) en position de dépose - voir le chapitre 12.7.4
2. Graisser les goujons d'arrêt (Fig. 90/1 et Fig. 91/1) avec Gleitmo 810
3. Graisser le trou de l'éclisse (Fig. 92/1) dans lequel le goujon de verrouillage pneumatique s'insère avec Gleitmo 810
4. Graisser le disque d'entraînement denté (Fig. 92/2) avec un peu de Gleitmo 810
5. Faire glisser les cassettes en position de travail

12.11.4 Opérations de maintenance

Les périodicités et opérations de maintenance prescrites par le fabricant des pièces de sous- traitance filtre, capteur de force sont indiquées au chapitre Pièces de sous- traitance.

12.11.5 Graisser les goujons d'arrêt, les goujons de verrouillage et le disque d'entraînement

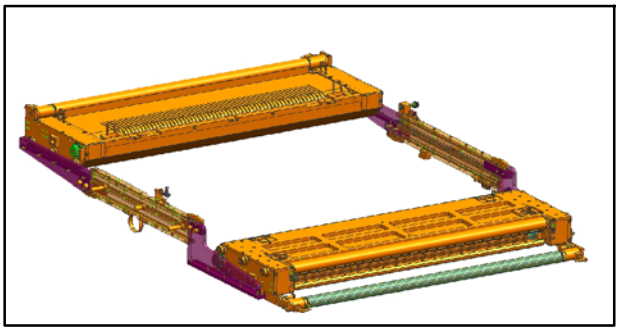

Fig. 89 Cassettes en position de dépose, vue du côté enrouleur

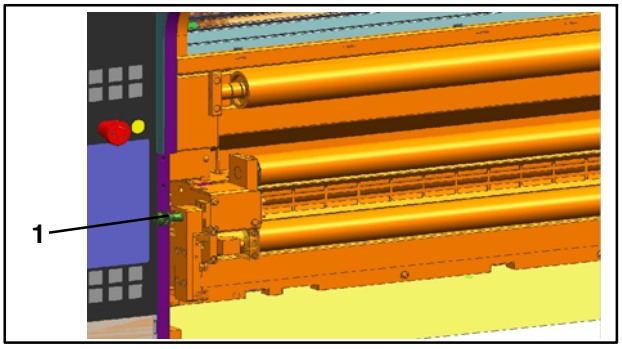

Fig. 90 Goujon d'arrêt côté dérouleur

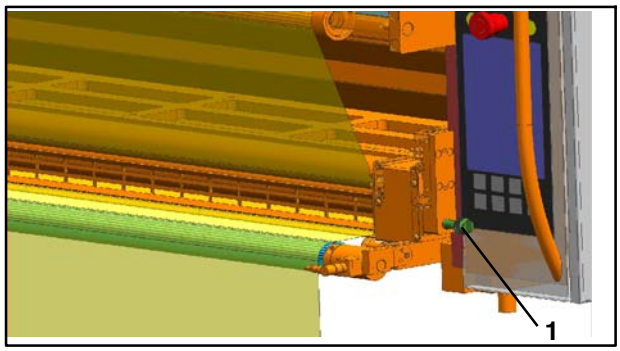

Fig. 91 Goujon d'arrêt côté enrouleur

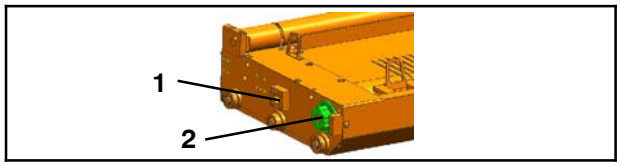

Fig. 92 Cassette

1. Tirer les cassettes Fig. 89) en position de dépose - voir le chapitre 12.7.4
2. Graisser les goujons d'arrêt (Fig. 90/1 et Fig. 91/1) avec Gleitmo 810
3. Graisser le trou de l'éclisse (Fig. 92/1) dans lequel le goujon de verrouillage pneumatique s'insère avec Gleitmo 810
4. Graisser le disque d'entraînement denté (Fig. 92/2) avec un peu de Gleitmo 810
5. Faire glisser les cassettes en position de travail

12.11.4 Opérations de maintenance

Les périodicités et opérations de maintenance prescrites par le fabricant des pièces de sous- traitance filtre, capteur de force sont indiquées au chapitre Pièces de sous- traitance.

12.11.5 Graisser les goujons d'arrêt, les goujons de verrouillage et le disque d'entraînement

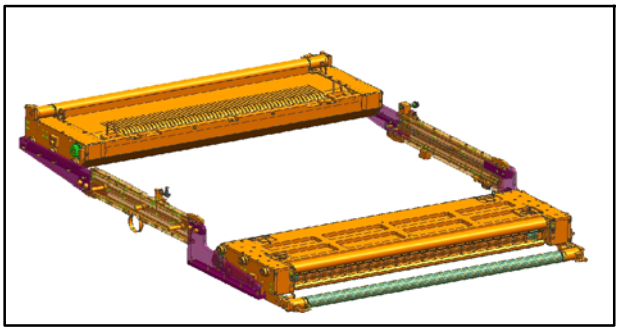

Fig. 89 Cassettes en position de dépose, vue du côté enrouleur

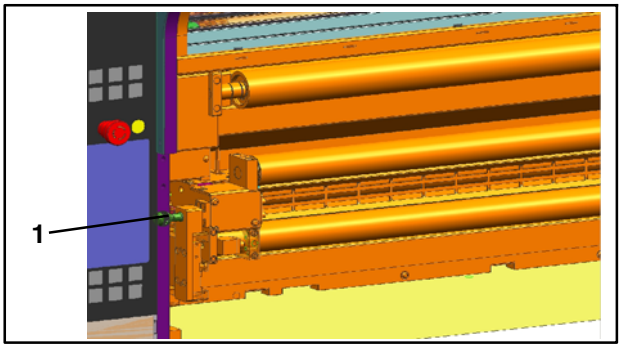

Fig. 90 Goujon d'arrêt côté dérouleur

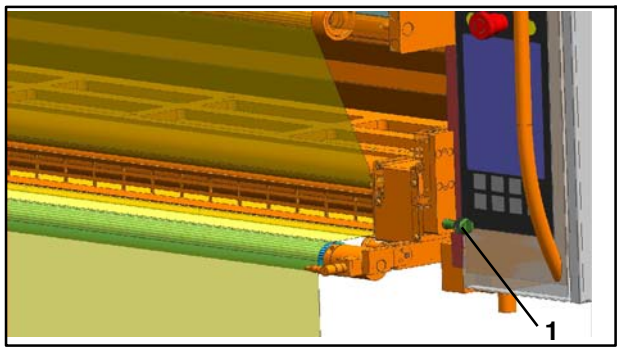

Fig. 91 Goujon d'arrêt côté enrouleur

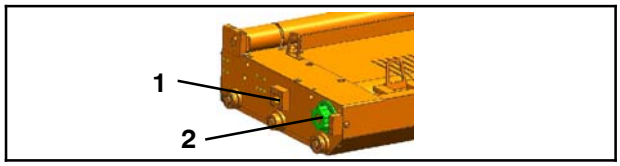

Fig. 92 Cassette

1. Tirer les cassettes Fig. 89) en position de dépose - voir le chapitre 12.7.4
2. Graisser les goujons d'arrêt (Fig. 90/1 et Fig. 91/1) avec Gleitmo 810
3. Graisser le trou de l'éclisse (Fig. 92/1) dans lequel le goujon de verrouillage pneumatique s'insère avec Gleitmo 810
4. Graisser le disque d'entraînement denté (Fig. 92/2) avec un peu de Gleitmo 810
5. Faire glisser les cassettes en position de travail

12.11.4 Opérations de maintenance

Les périodicités et opérations de maintenance prescrites par le fabricant des pièces de sous- traitance filtre, capteur de force sont indiquées au chapitre Pièces de sous- traitance.

12.11.5 Graisser les goujons d'arrêt, les goujons de verrouillage et le disque d'entraînement

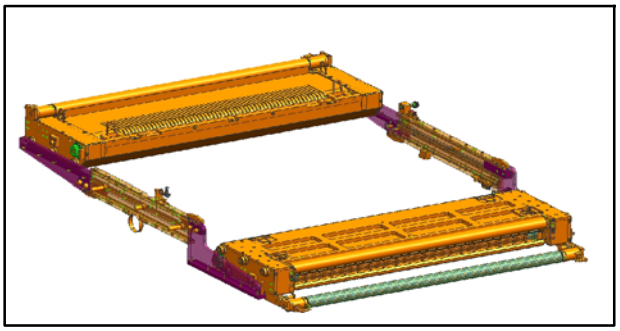

Fig. 89 Cassettes en position de dépose, vue du côté enrouleur

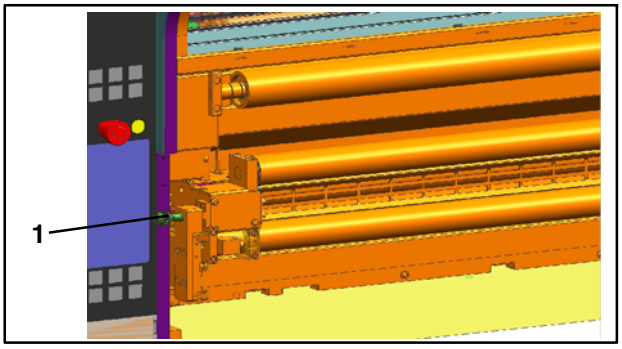

Fig. 90 Goujon d'arrêt côté dérouleur

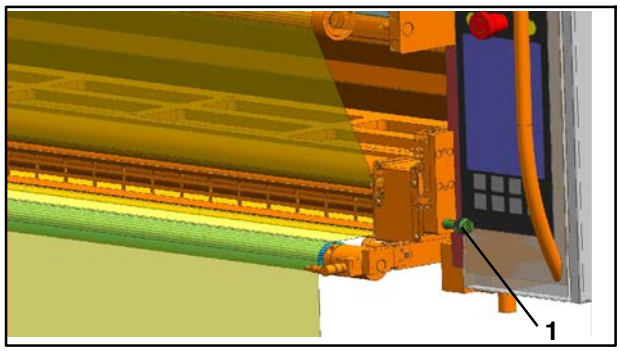

Fig. 91 Goujon d'arrêt côté enrouleur

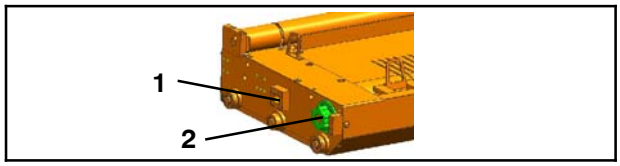

Fig. 92 Cassette

1. Tirer les cassettes Fig. 89) en position de dépose - voir le chapitre 12.7.4
2. Graisser les goujons d'arrêt (Fig. 90/1 et Fig. 91/1) avec Gleitmo 810
3. Graisser le trou de l'éclisse (Fig. 92/1) dans lequel le goujon de verrouillage pneumatique s'insère avec Gleitmo 810
4. Graisser le disque d'entraînement denté (Fig. 92/2) avec un peu de Gleitmo 810
5. Faire glisser les cassettes en position de travail

12.11.4 Opérations de maintenance

Les périodicités et opérations de maintenance prescrites par le fabricant des pièces de sous- traitance filtre, capteur de force sont indiquées au chapitre Pièces de sous- traitance.

12.11.5 Graisser les goujons d'arrêt, les goujons de verrouillage et le disque d'entraînement

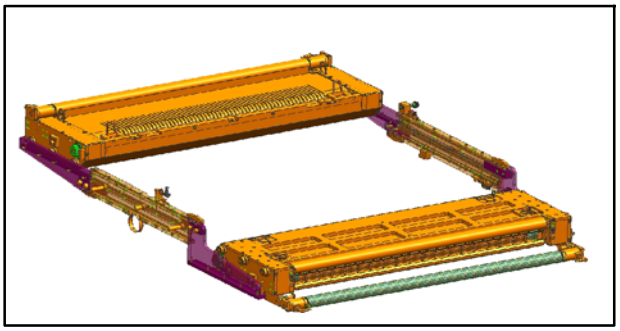

Fig. 89 Cassettes en position de dépose, vue du côté enrouleur

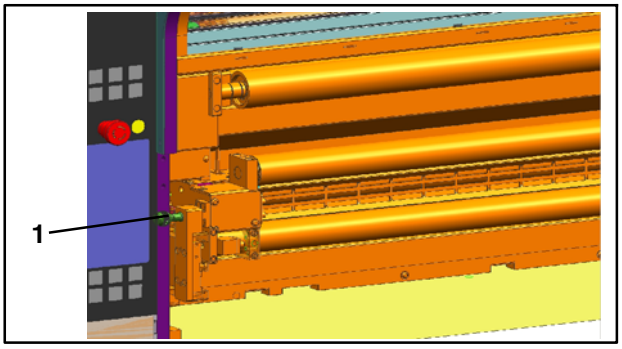

Fig. 90 Goujon d'arrêt côté dérouleur

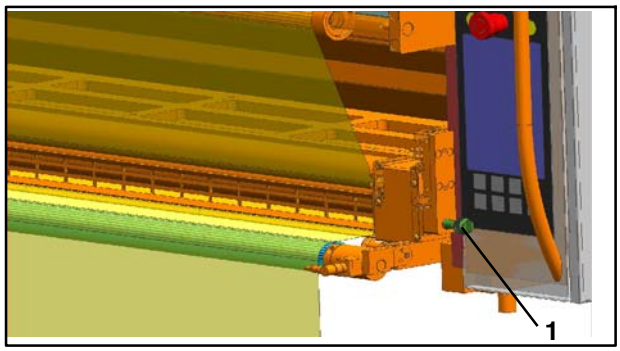

Fig. 91 Goujon d'arrêt côté enrouleur

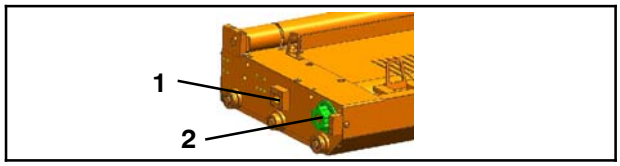

Fig. 92 Cassette

1. Tirer les cassettes Fig. 89) en position de dépose - voir le chapitre 12.7.4
2. Graisser les goujons d'arrêt (Fig. 90/1 et Fig. 91/1) avec Gleitmo 810
3. Graisser le trou de l'éclisse (Fig. 92/1) dans lequel le goujon de verrouillage pneumatique s'insère avec Gleitmo 810
4. Graisser le disque d'entraînement denté (Fig. 92/2) avec un peu de Gleitmo 810
5. Faire glisser les cassettes en position de travail

12.11.4 Opérations de maintenance

Les périodicités et opérations de maintenance prescrites par le fabricant des pièces de sous- traitance filtre, capteur de force sont indiquées au chapitre Pièces de sous- traitance.

12.11.5 Graisser les goujons d'arrêt, les goujons de verrouillage et le disque d'entraînement

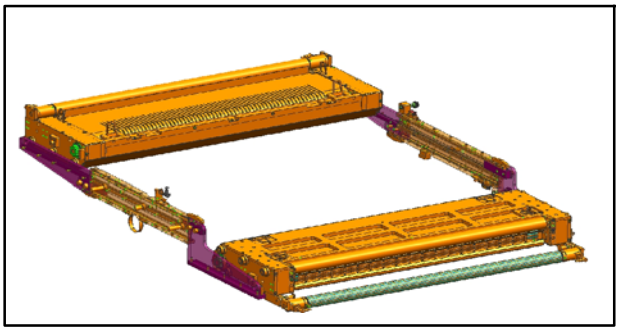

Fig. 89 Cassettes en position de dépose, vue du côté enrouleur

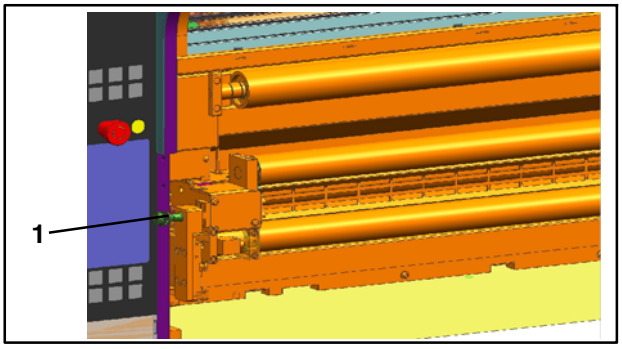

Fig. 90 Goujon d'arrêt côté dérouleur

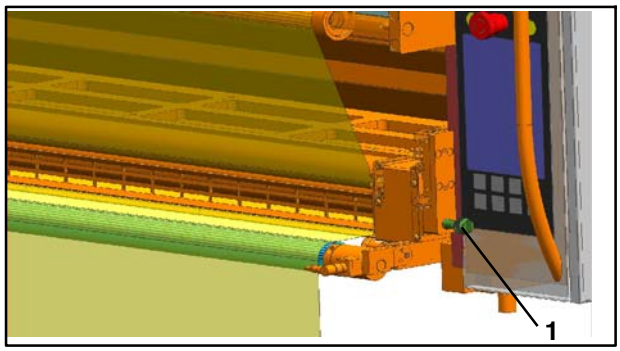

Fig. 91 Goujon d'arrêt côté enrouleur

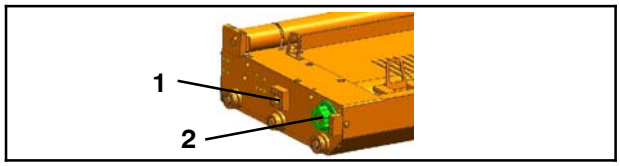

Fig. 92 Cassette

1. Tirer les cassettes Fig. 89) en position de dépose - voir le chapitre 12.7.4
2. Graisser les goujons d'arrêt (Fig. 90/1 et Fig. 91/1) avec Gleitmo 810
3. Graisser le trou de l'éclisse (Fig. 92/1) dans lequel le goujon de verrouillage pneumatique s'insère avec Gleitmo 810
4. Graisser le disque d'entraînement denté (Fig. 92/2) avec un peu de Gleitmo 810
5. Faire glisser les cassettes en position de travail

12.11.4 Opérations de maintenance

Les périodicités et opérations de maintenance prescrites par le fabricant des pièces de sous- traitance filtre, capteur de force sont indiquées au chapitre Pièces de sous- traitance.

12.11.5 Graisser les goujons d'arrêt, les goujons de verrouillage et le disque d'entraînement

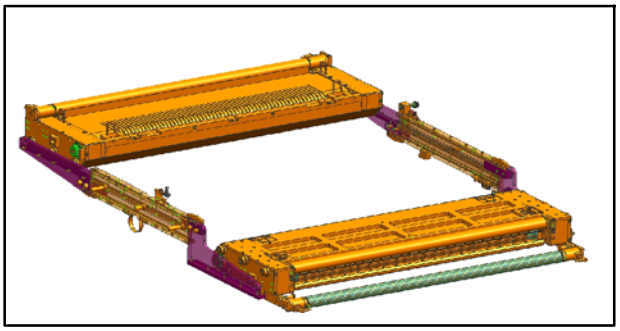

Fig. 89 Cassettes en position de dépose, vue du côté enrouleur

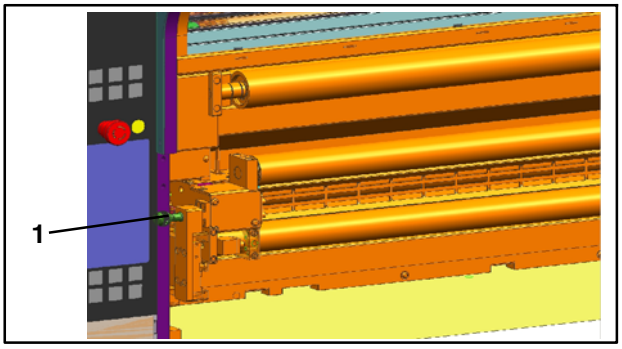

Fig. 90 Goujon d'arrêt côté dérouleur

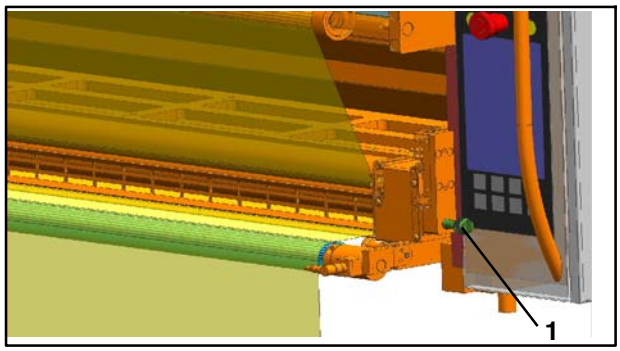

Fig. 91 Goujon d'arrêt côté enrouleur

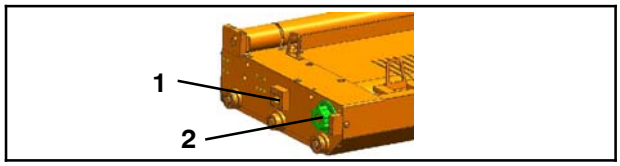

Fig. 92 Cassette

1. Tirer les cassettes Fig. 89) en position de dépose - voir le chapitre 12.7.4
2. Graisser les goujons d'arrêt (Fig. 90/1 et Fig. 91/1) avec Gleitmo 810
3. Graisser le trou de l'éclisse (Fig. 92/1) dans lequel le goujon de verrouillage pneumatique s'insère avec Gleitmo 810
4. Graisser le disque d'entraînement denté (Fig. 92/2) avec un peu de Gleitmo 810
5. Faire glisser les cassettes en position de travail

12.11.4 Opérations de maintenance

Les périodicités et opérations de maintenance prescrites par le fabricant des pièces de sous- traitance filtre, capteur de force sont indiquées au chapitre Pièces de sous- traitance.

12.11.5 Graisser les goujons d'arrêt, les goujons de verrouillage et le disque d'entraînement

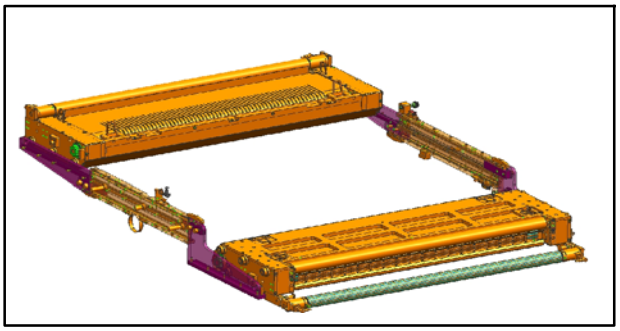

Fig. 89 Cassettes en position de dépose, vue du côté enrouleur

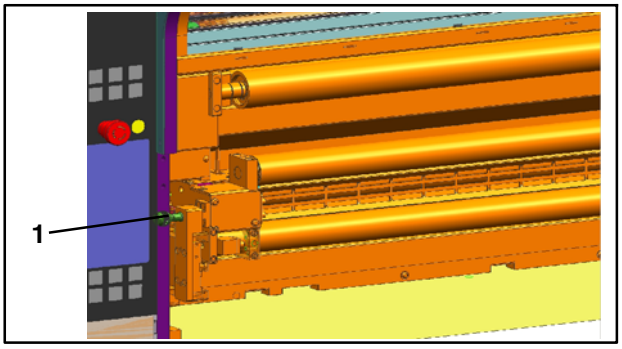

Fig. 90 Goujon d'arrêt côté dérouleur

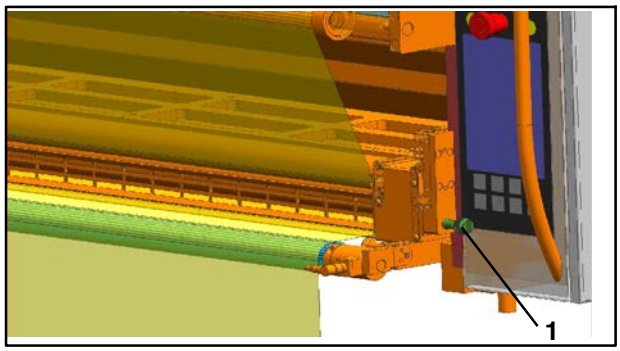

Fig. 91 Goujon d'arrêt côté enrouleur

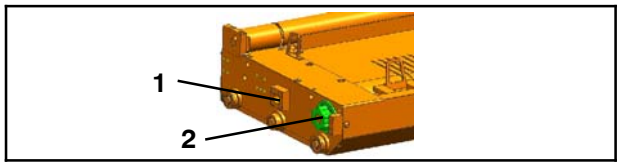

Fig. 92 Cassette

1. Tirer les cassettes Fig. 89) en position de dépose - voir le chapitre 12.7.4
2. Graisser les goujons d'arrêt (Fig. 90/1 et Fig. 91/1) avec Gleitmo 810
3. Graisser le trou de l'éclisse (Fig. 92/1) dans lequel le goujon de verrouillage pneumatique s'insère avec Gleitmo 810
4. Graisser le disque d'entraînement denté (Fig. 92/2) avec un peu de Gleitmo 810
5. Faire glisser les cassettes en position de travail

12.11.4 Opérations de maintenance

Les périodicités et opérations de maintenance prescrites par le fabricant des pièces de sous- traitance filtre, capteur de force sont indiquées au chapitre Pièces de sous- traitance.

12.11.5 Graisser les goujons d'arrêt, les goujons de verrouillage et le disque d'entraînement

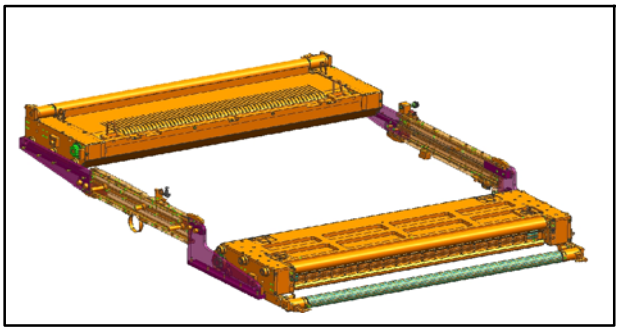

Fig. 89 Cassettes en position de dépose, vue du côté enrouleur

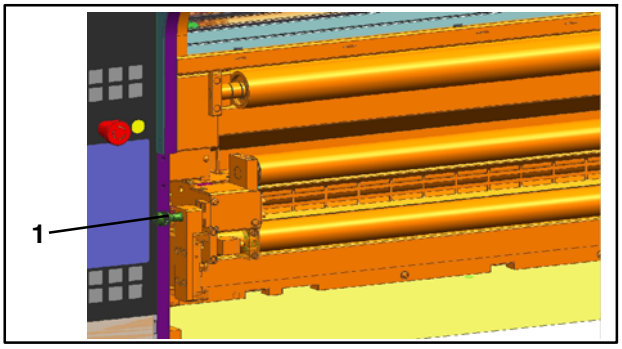

Fig. 90 Goujon d'arrêt côté dérouleur

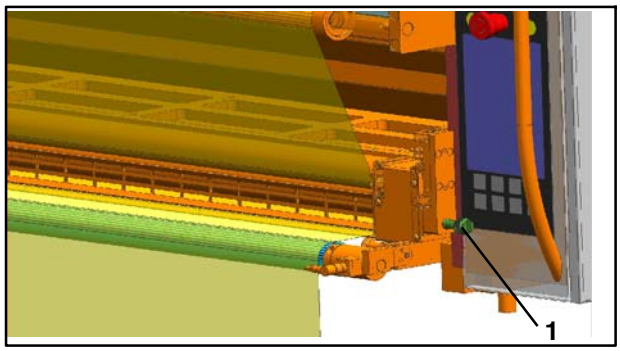

Fig. 91 Goujon d'arrêt côté enrouleur

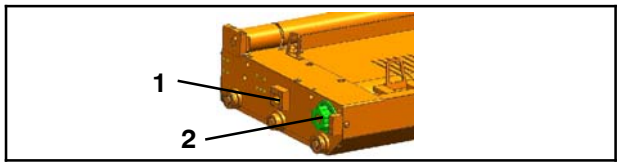

Fig. 92 Cassette

1. Tirer les cassettes Fig. 89) en position de dépose - voir le chapitre 12.7.4
2. Graisser les goujons d'arrêt (Fig. 90/1 et Fig. 91/1) avec Gleitmo 810
3. Graisser le trou de l'éclisse (Fig. 92/1) dans lequel le goujon de verrouillage pneumatique s'insère avec Gleitmo 810
4. Graisser le disque d'entraînement denté (Fig. 92/2) avec un peu de Gleitmo 810
5. Faire glisser les cassettes en position de travail

12.11.4 Opérations de maintenance

Les périodicités et opérations de maintenance prescrites par le fabricant des pièces de sous- traitance filtre, capteur de force sont indiquées au chapitre Pièces de sous- traitance.

12.11.5 Graisser les goujons d'arrêt, les goujons de verrouillage et le disque d'entraînement

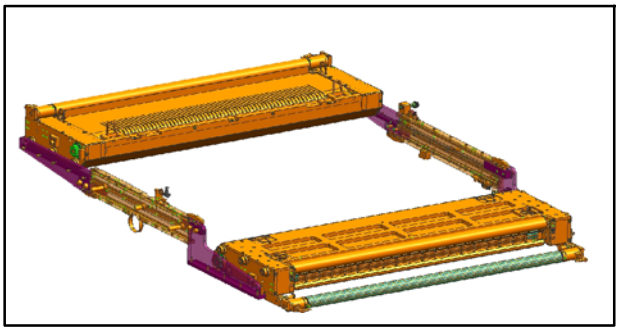

Fig. 89 Cassettes en position de dépose, vue du côté enrouleur

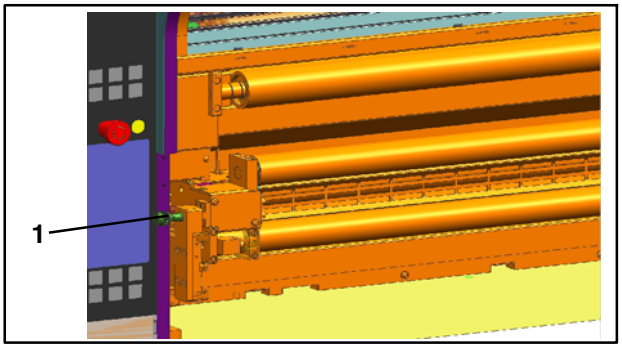

Fig. 90 Goujon d'arrêt côté dérouleur

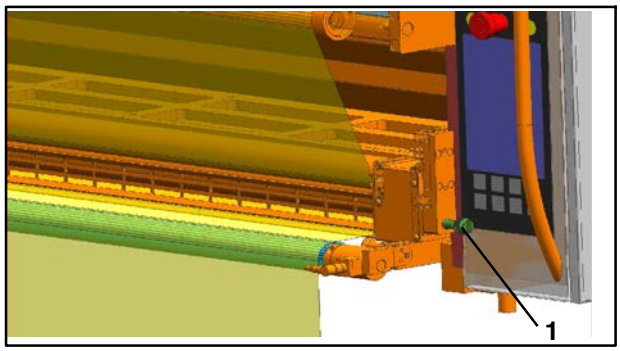

Fig. 91 Goujon d'arrêt côté enrouleur

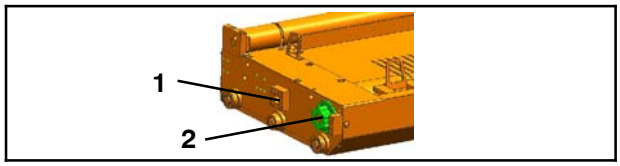

Fig. 92 Cassette

1. Tirer les cassettes Fig. 89) en position de dépose - voir le chapitre 12.7.4
2. Graisser les goujons d'arrêt (Fig. 90/1 et Fig. 91/1) avec Gleitmo 810
3. Graisser le trou de l'éclisse (Fig. 92/1) dans lequel le goujon de verrouillage pneumatique s'insère avec Gleitmo 810
4. Graisser le disque d'entraînement denté (Fig. 92/2) avec un peu de Gleitmo 810
5. Faire glisser les cassettes en position de travail

12.11.4 Opérations de maintenance

Les périodicités et opérations de maintenance prescrites par le fabricant des pièces de sous- traitance filtre, capteur de force sont indiquées au chapitre Pièces de sous- traitance.

12.11.5 Graisser les goujons d'arrêt, les goujons de verrouillage et le disque d'entraînement

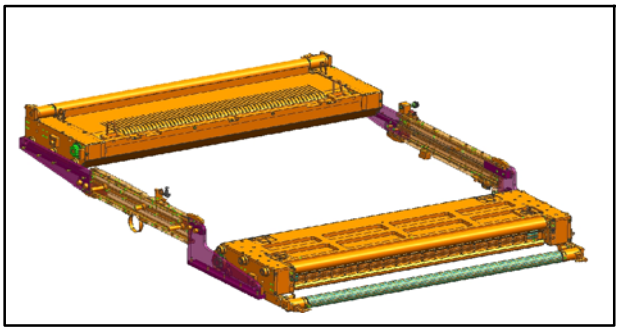

Fig. 89 Cassettes en position de dépose, vue du côté enrouleur

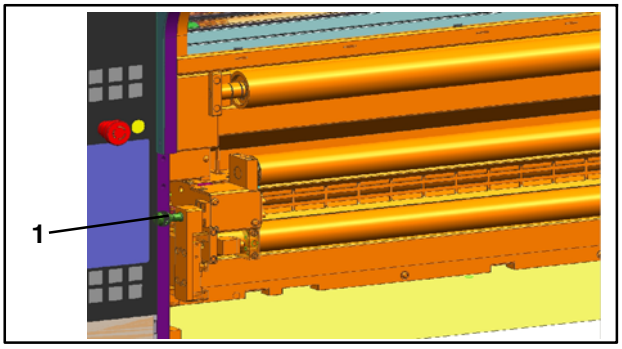

Fig. 90 Goujon d'arrêt côté dérouleur

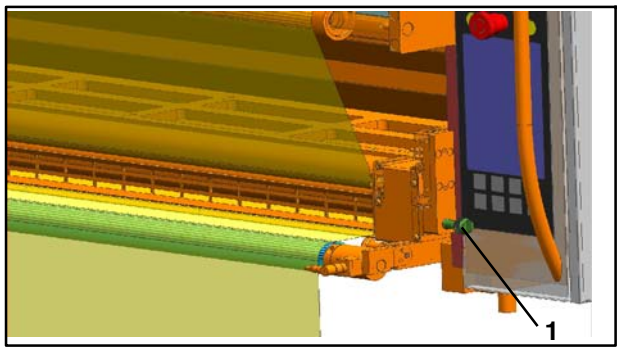

Fig. 91 Goujon d'arrêt côté enrouleur

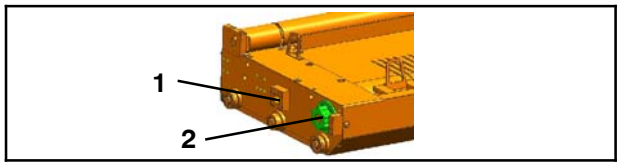

Fig. 92 Cassette

1. Tirer les cassettes Fig. 89) en position de dépose - voir le chapitre 12.7.4
2. Graisser les goujons d'arrêt (Fig. 90/1 et Fig. 91/1) avec Gleitmo 810
3. Graisser le trou de l'éclisse (Fig. 92/1) dans lequel le goujon de verrouillage pneumatique s'insère avec Gleitmo 810
4. Graisser le disque d'entraînement denté (Fig. 92/2) avec un peu de Gleitmo 810
5. Faire glisser les cassettes en position de travail

12.11.4 Opérations de maintenance

Les périodicités et opérations de maintenance prescrites par le fabricant des pièces de sous- traitance filtre, capteur de force sont indiquées au chapitre Pièces de sous- traitance.

12.11.5 Graisser les goujons d'arrêt, les goujons de verrouillage et le disque d'entraînement

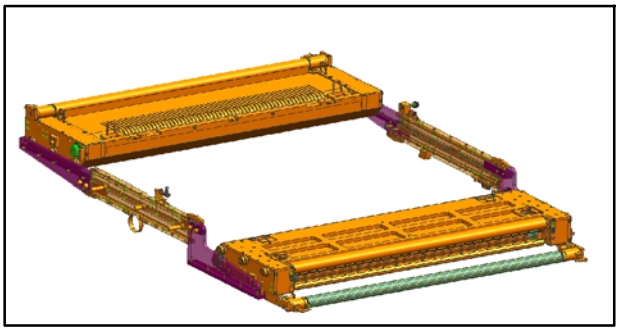

Fig. 89 Cassettes en position de dépose, vue du côté enrouleur

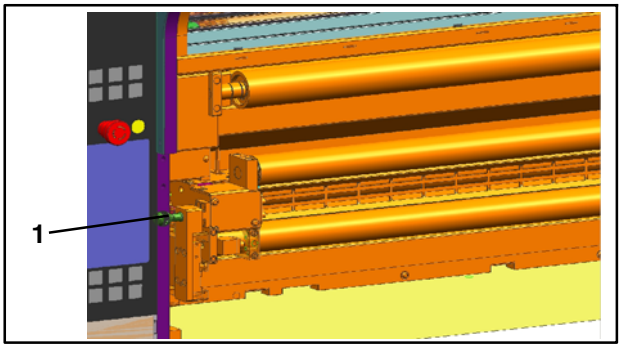

Fig. 90 Goujon d'arrêt côté dérouleur

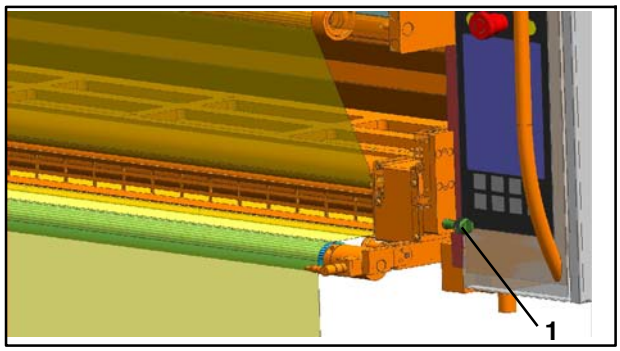

Fig. 91 Goujon d'arrêt côté enrouleur

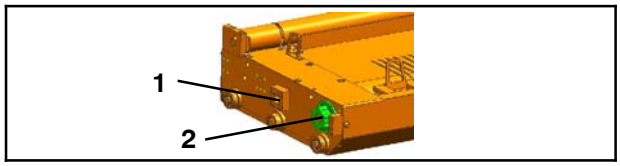

Fig. 92 Cassette

1. Tirer les cassettes Fig. 89) en position de dépose - voir le chapitre 12.7.4
2. Graisser les goujons d'arrêt (Fig. 90/1 et Fig. 91/1) avec Gleitmo 810
3. Graisser le trou de l'éclisse (Fig. 92/1) dans lequel le goujon de verrouillage pneumatique s'insère avec Gleitmo 810
4. Graisser le disque d'entraînement denté (Fig. 92/2) avec un peu de Gleitmo 810
5. Faire glisser les cassettes en position de travail

12.11.4 Opérations de maintenance

Les périodicités et opérations de maintenance prescrites par le fabricant des pièces de sous- traitance filtre, capteur de force sont indiquées au chapitre Pièces de sous- traitance.

12.11.5 Graisser les goujons d'arrêt, les goujons de verrouillage et le disque d'entraînement

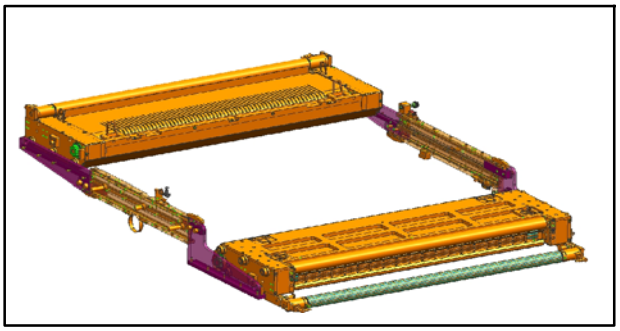

Fig. 89 Cassettes en position de dépose, vue du côté enrouleur

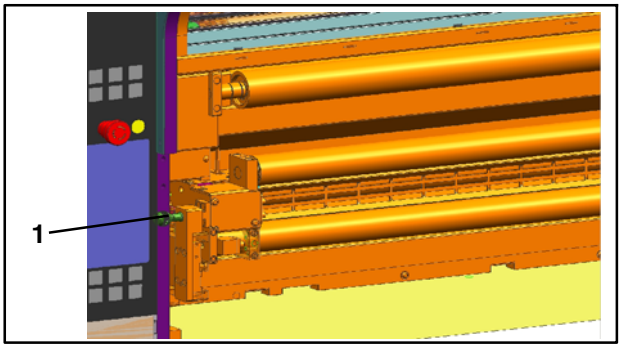

Fig. 90 Goujon d'arrêt côté dérouleur

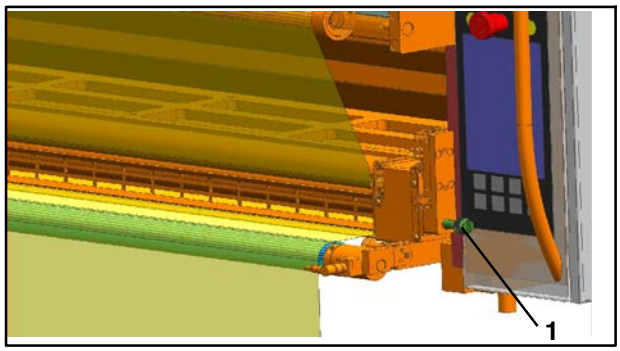

Fig. 91 Goujon d'arrêt côté enrouleur

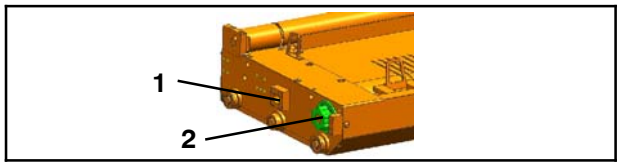

Fig. 92 Cassette

1. Tirer les cassettes Fig. 89) en position de dépose - voir le chapitre 12.7.4
2. Graisser les goujons d'arrêt (Fig. 90/1 et Fig. 91/1) avec Gleitmo 810
3. Graisser le trou de l'éclisse (Fig. 92/1) dans lequel le goujon de verrouillage pneumatique s'insère avec Gleitmo 810
4. Graisser le disque d'entraînement denté (Fig. 92/2) avec un peu de Gleitmo 810
5. Faire glisser les cassettes en position de travail

12.11.4 Opérations de maintenance

Les périodicités et opérations de maintenance prescrites par le fabricant des pièces de sous- traitance filtre, capteur de force sont indiquées au chapitre Pièces de sous- traitance.

12.11.5 Graisser les goujons d'arrêt, les goujons de verrouillage et le disque d'entraînement

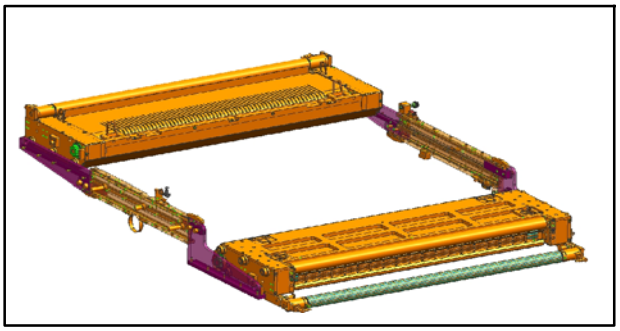

Fig. 89 Cassettes en position de dépose, vue du côté enrouleur

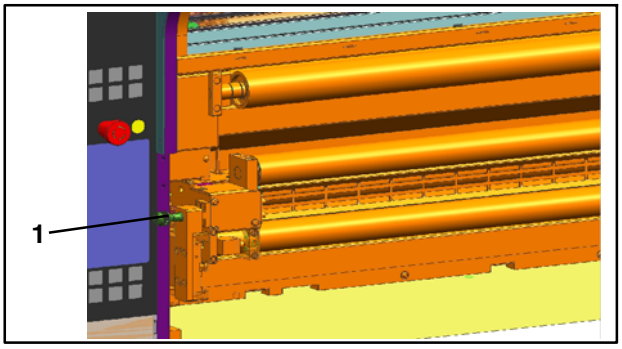

Fig. 90 Goujon d'arrêt côté dérouleur

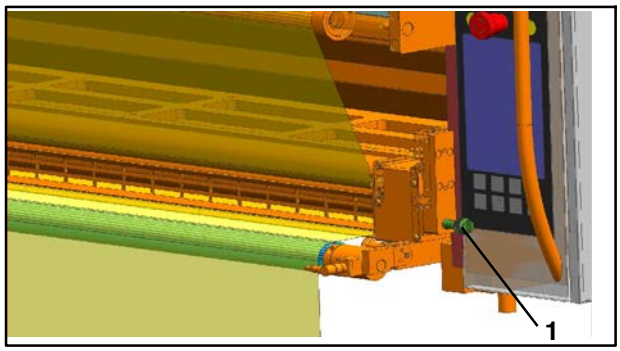

Fig. 91 Goujon d'arrêt côté enrouleur

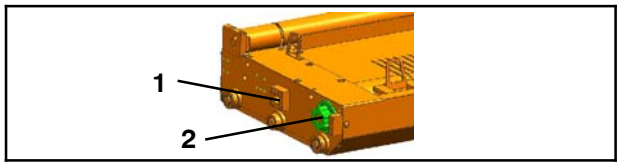

Fig. 92 Cassette

1. Tirer les cassettes Fig. 89) en position de dépose - voir le chapitre 12.7.4
2. Graisser les goujons d'arrêt (Fig. 90/1 et Fig. 91/1) avec Gleitmo 810
3. Graisser le trou de l'éclisse (Fig. 92/1) dans lequel le goujon de verrouillage pneumatique s'insère avec Gleitmo 810
4. Graisser le disque d'entraînement denté (Fig. 92/2) avec un peu de Gleitmo 810
5. Faire glisser les cassettes en position de travail

12.11.4 Opérations de maintenance

Les périodicités et opérations de maintenance prescrites par le fabricant des pièces de sous- traitance filtre, capteur de force sont indiquées au chapitre Pièces de sous- traitance.

12.11.5 Graisser les goujons d'arrêt, les goujons de verrouillage et le disque d'entraînement

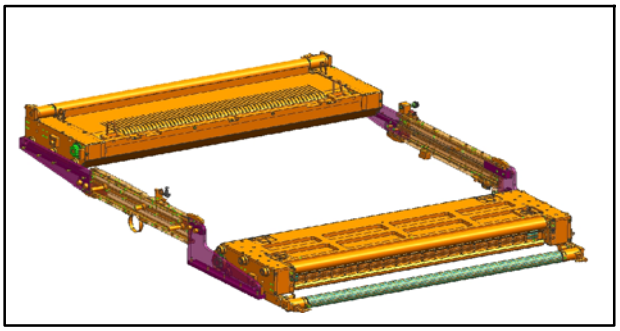

Fig. 89 Cassettes en position de dépose, vue du côté enrouleur

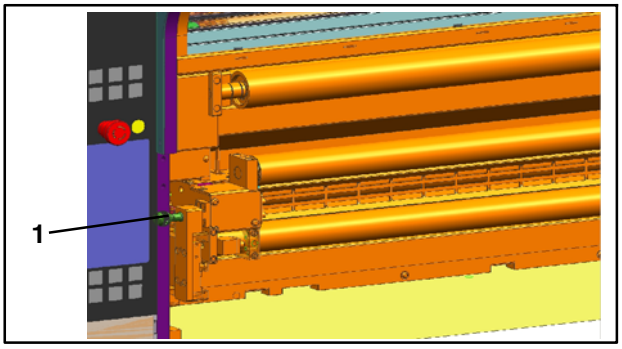

Fig. 90 Goujon d'arrêt côté dérouleur

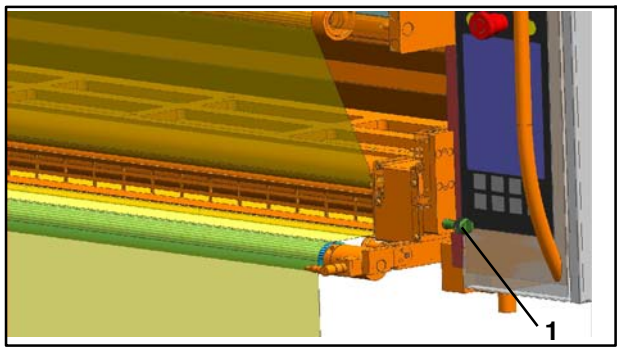

Fig. 91 Goujon d'arrêt côté enrouleur

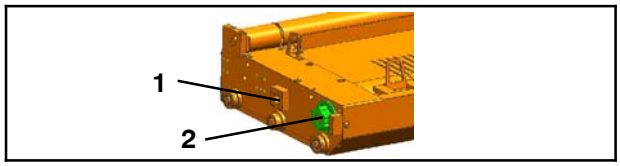

Fig. 92 Cassette

1. Tirer les cassettes Fig. 89) en position de dépose - voir le chapitre 12.7.4
2. Graisser les goujons d'arrêt (Fig. 90/1 et Fig. 91/1) avec Gleitmo 810
3. Graisser le trou de l'éclisse (Fig. 92/1) dans lequel le goujon de verrouillage pneumatique s'insère avec Gleitmo 810
4. Graisser le disque d'entraînement denté (Fig. 92/2) avec un peu de Gleitmo 810
5. Faire glisser les cassettes en position de travail

12.11.4 Opérations de maintenance

Les périodicités et opérations de maintenance prescrites par le fabricant des pièces de sous- traitance filtre, capteur de force sont indiquées au chapitre Pièces de sous- traitance.

12.11.5 Graisser les goujons d'arrêt, les goujons de verrouillage et le disque d'entraînement

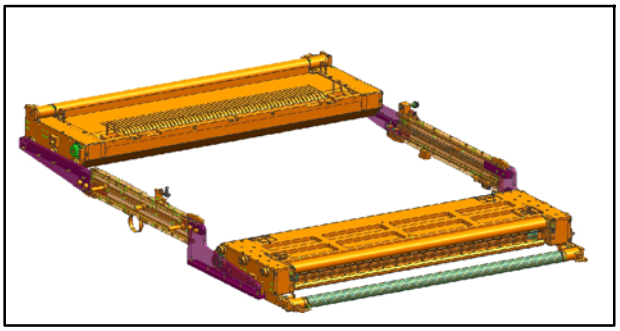

Fig. 89 Cassettes en position de dépose, vue du côté enrouleur

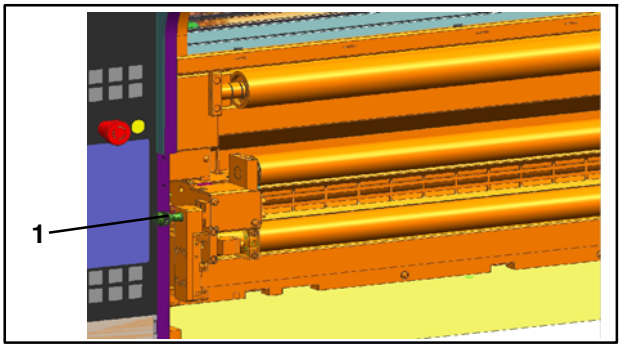

Fig. 90 Goujon d'arrêt côté dérouleur

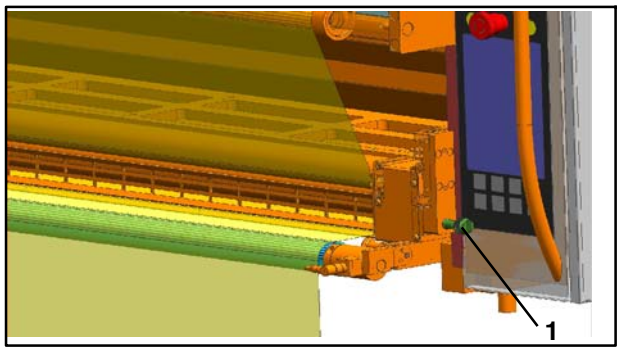

Fig. 91 Goujon d'arrêt côté enrouleur

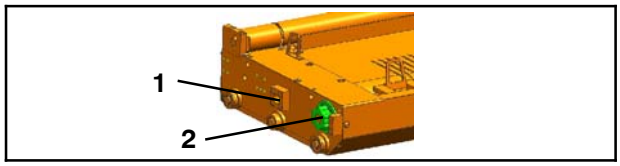

Fig. 92 Cassette

1. Tirer les cassettes Fig. 89) en position de dépose - voir le chapitre 12.7.4
2. Graisser les goujons d'arrêt (Fig. 90/1 et Fig. 91/1) avec Gleitmo 810
3. Graisser le trou de l'éclisse (Fig. 92/1) dans lequel le goujon de verrouillage pneumatique s'insère avec Gleitmo 810
4. Graisser le disque d'entraînement denté (Fig. 92/2) avec un peu de Gleitmo 810
5. Faire glisser les cassettes en position de travail

12.11.4 Opérations de maintenance

Les périodicités et opérations de maintenance prescrites par le fabricant des pièces de sous- traitance filtre, capteur de force sont indiquées au chapitre Pièces de sous- traitance.

12.11.5 Graisser les goujons d'arrêt, les goujons de verrouillage et le disque d'entraînement

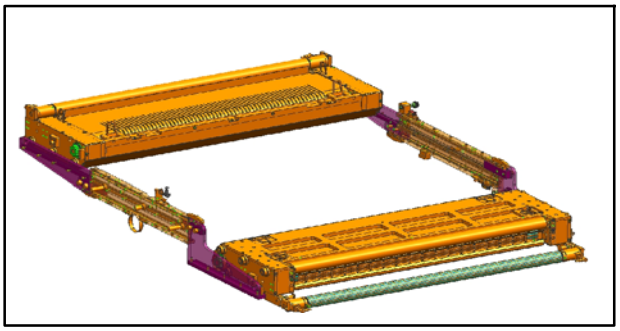

Fig. 89 Cassettes en position de dépose, vue du côté enrouleur

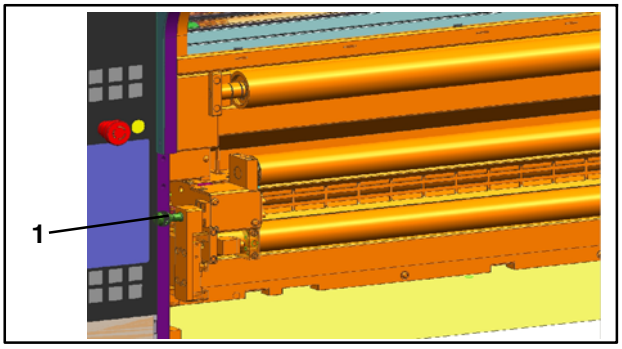

Fig. 90 Goujon d'arrêt côté dérouleur

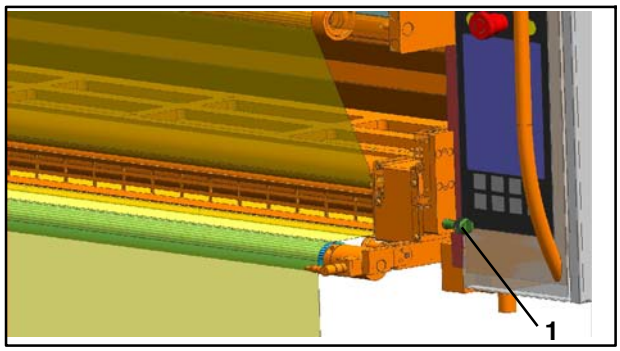

Fig. 91 Goujon d'arrêt côté enrouleur

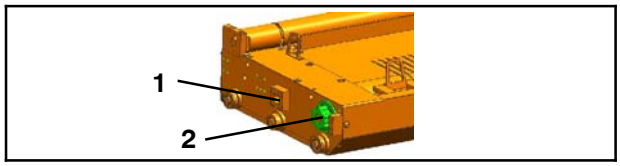

Fig. 92 Cassette

1. Tirer les cassettes Fig. 89) en position de dépose - voir le chapitre 12.7.4
2. Graisser les goujons d'arrêt (Fig. 90/1 et Fig. 91/1) avec Gleitmo 810
3. Graisser le trou de l'éclisse (Fig. 92/1) dans lequel le goujon de verrouillage pneumatique s'insère avec Gleitmo 810
4. Graisser le disque d'entraînement denté (Fig. 92/2) avec un peu de Gleitmo 810
5. Faire glisser les cassettes en position de travail

12.11.4 Opérations de maintenance

Les périodicités et opérations de maintenance prescrites par le fabricant des pièces de sous- traitance filtre, capteur de force sont indiquées au chapitre Pièces de sous- traitance.

12.11.5 Graisser les goujons d'arrêt, les goujons de verrouillage et le disque d'entraînement

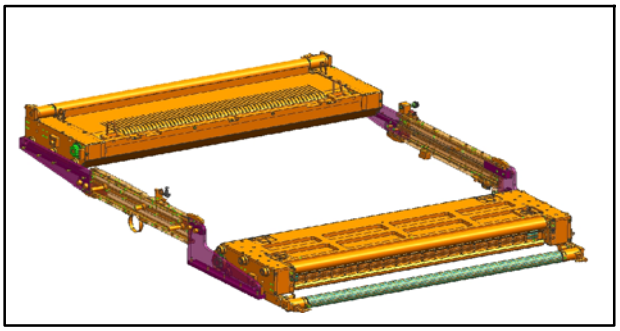

Fig. 89 Cassettes en position de dépose, vue du côté enrouleur

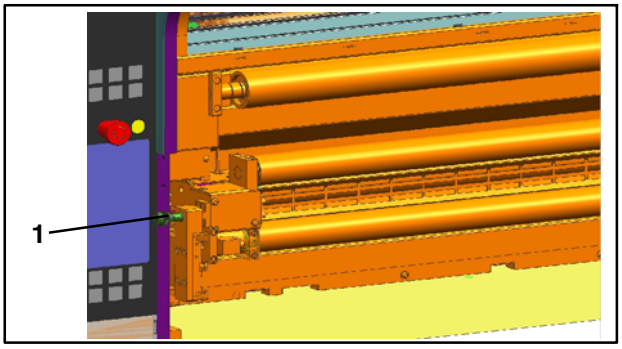

Fig. 90 Goujon d'arrêt côté dérouleur

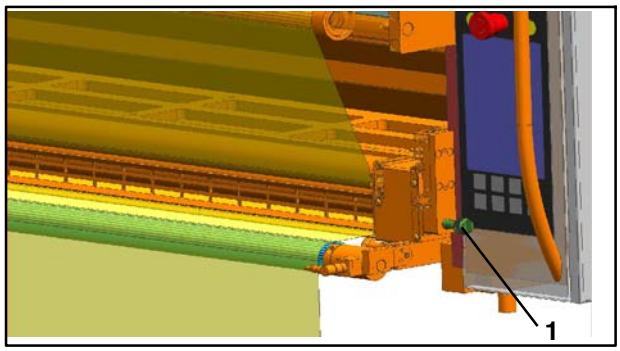

Fig. 91 Goujon d'arrêt côté enrouleur

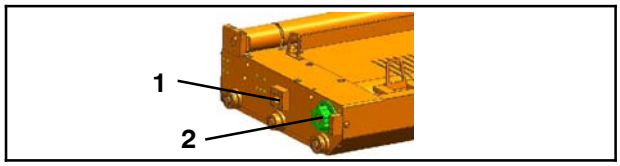

Fig. 92 Cassette

1. Tirer les cassettes Fig. 89) en position de dépose - voir le chapitre 12.7.4
2. Graisser les goujons d'arrêt (Fig. 90/1 et Fig. 91/1) avec Gleitmo 810
3. Graisser le trou de l'éclisse (Fig. 92/1) dans lequel le goujon de verrouillage pneumatique s'insère avec Gleitmo 810
4. Graisser le disque d'entraînement denté (Fig. 92/2) avec un peu de Gleitmo 810
5. Faire glisser les cassettes en position de travail

12.11.4 Opérations de maintenance

Les périodicités et opérations de maintenance prescrites par le fabricant des pièces de sous- traitance filtre, capteur de force sont indiquées au chapitre Pièces de sous- traitance.

12.11.5 Graisser les goujons d'arrêt, les goujons de verrouillage et le disque d'entraînement

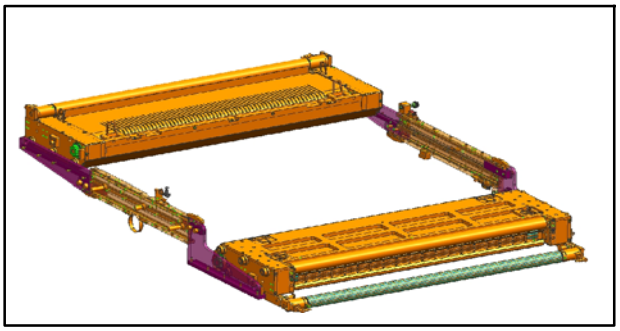

Fig. 89 Cassettes en position de dépose, vue du côté enrouleur

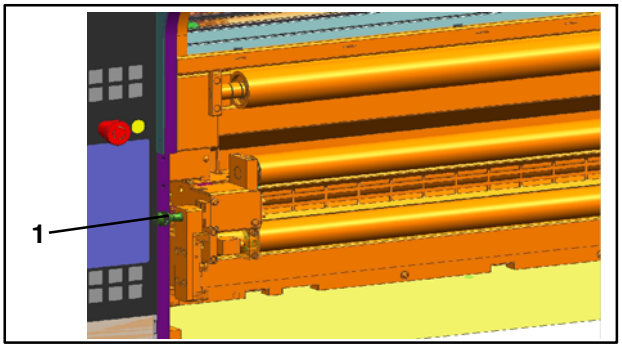

Fig. 90 Goujon d'arrêt côté dérouleur

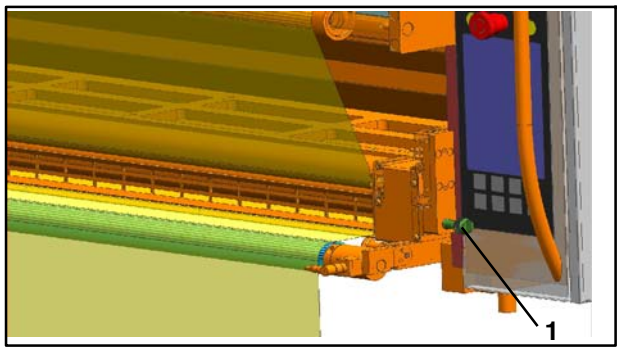

Fig. 91 Goujon d'arrêt côté enrouleur

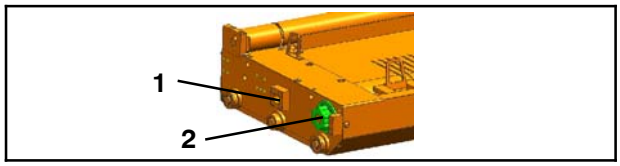

Fig. 92 Cassette

1. Tirer les cassettes Fig. 89) en position de dépose - voir le chapitre 12.7.4
2. Graisser les goujons d'arrêt (Fig. 90/1 et Fig. 91/1) avec Gleitmo 810
3. Graisser le trou de l'éclisse (Fig. 92/1) dans lequel le goujon de verrouillage pneumatique s'insère avec Gleitmo 810
4. Graisser le disque d'entraînement denté (Fig. 92/2) avec un peu de Gleitmo 810
5. Faire glisser les cassettes en position de travail

12.11.4 Opérations de maintenance

Les périodicités et opérations de maintenance prescrites par le fabricant des pièces de sous- traitance filtre, capteur de force sont indiquées au chapitre Pièces de sous- traitance.

12.11.5 Graisser les goujons d'arrêt, les goujons de verrouillage et le disque d'entraînement

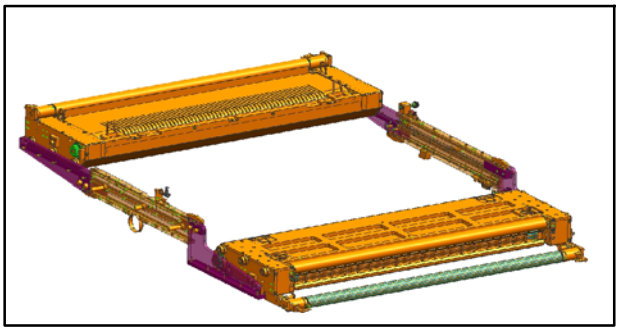

Fig. 89 Cassettes en position de dépose, vue du côté enrouleur

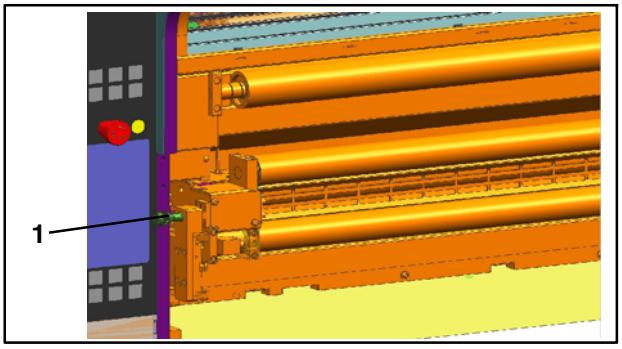

Fig. 90 Goujon d'arrêt côté dérouleur

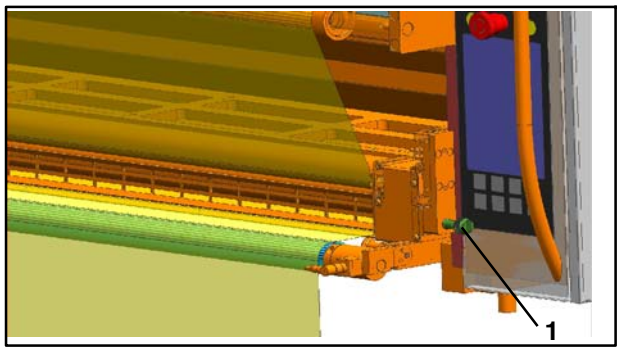

Fig. 91 Goujon d'arrêt côté enrouleur

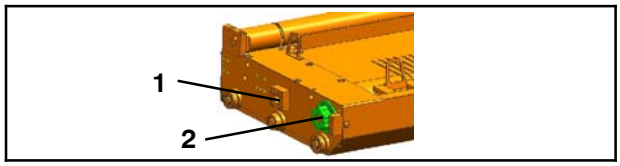

Fig. 92 Cassette

1. Tirer les cassettes Fig. 89) en position de dépose - voir le chapitre 12.7.4
2. Graisser les goujons d'arrêt (Fig. 90/1 et Fig. 91/1) avec Gleitmo 810
3. Graisser le trou de l'éclisse (Fig. 92/1) dans lequel le goujon de verrouillage pneumatique s'insère avec Gleitmo 810
4. Graisser le disque d'entraînement denté (Fig. 92/2) avec un peu de Gleitmo 810
5. Faire glisser les cassettes en position de travail

12.11.4 Opérations de maintenance

Les périodicités et opérations de maintenance prescrites par le fabricant des pièces de sous- traitance filtre, capteur de force sont indiquées au chapitre Pièces de sous- traitance.

12.11.5 Graisser les goujons d'arrêt, les goujons de verrouillage et le disque d'entraînement

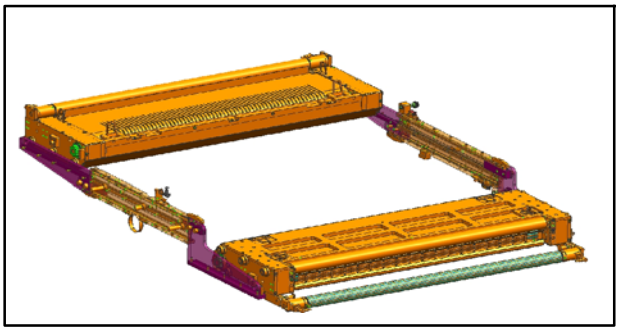

Fig. 89 Cassettes en position de dépose, vue du côté enrouleur

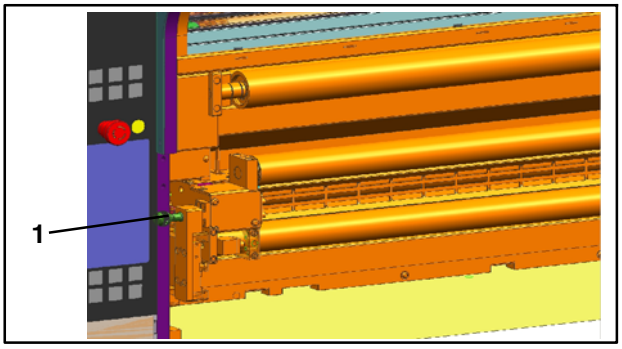

Fig. 90 Goujon d'arrêt côté dérouleur

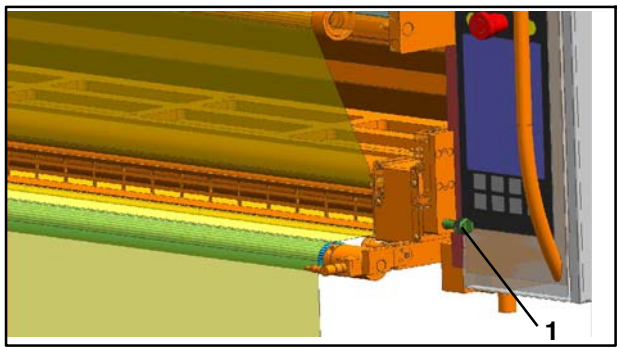

Fig. 91 Goujon d'arrêt côté enrouleur

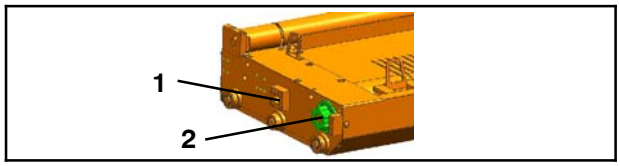

Fig. 92 Cassette

1. Tirer les cassettes Fig. 89) en position de dépose - voir le chapitre 12.7.4
2. Graisser les goujons d'arrêt (Fig. 90/1 et Fig. 91/1) avec Gleitmo 810
3. Graisser le trou de l'éclisse (Fig. 92/1) dans lequel le goujon de verrouillage pneumatique s'insère avec Gleitmo 810
4. Graisser le disque d'entraînement denté (Fig. 92/2) avec un peu de Gleitmo 810
5. Faire glisser les cassettes en position de travail

12.11.4 Opérations de maintenance

Les périodicités et opérations de maintenance prescrites par le fabricant des pièces de sous- traitance filtre, capteur de force sont indiquées au chapitre Pièces de sous- traitance.

12.11.5 Graisser les goujons d'arrêt, les goujons de verrouillage et le disque d'entraînement

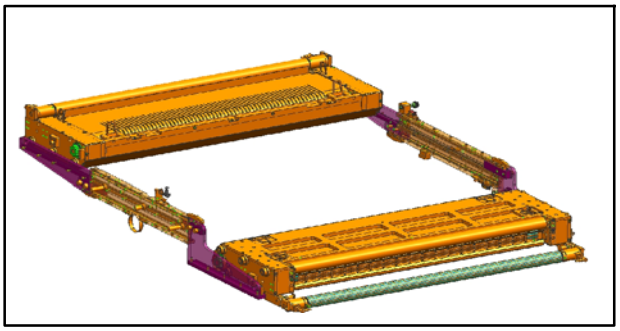

Fig. 89 Cassettes en position de dépose, vue du côté enrouleur

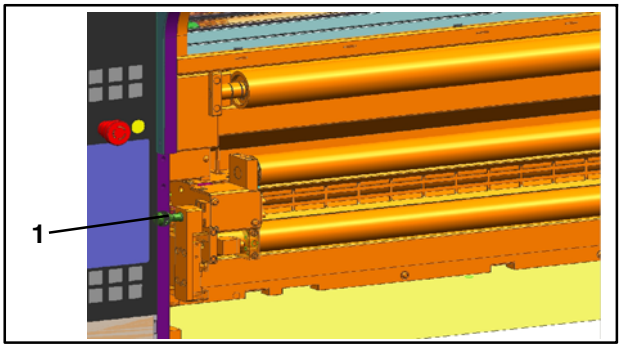

Fig. 90 Goujon d'arrêt côté dérouleur

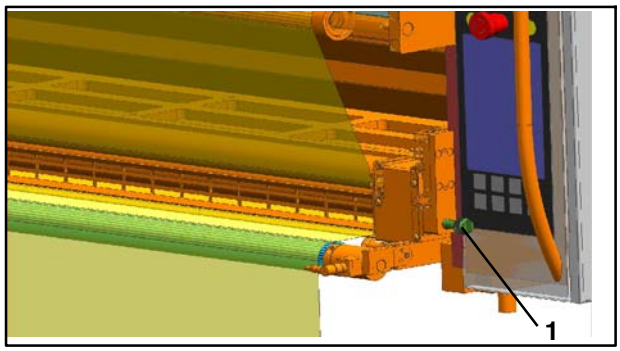

Fig. 91 Goujon d'arrêt côté enrouleur

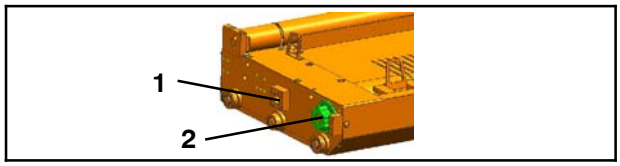

Fig. 92 Cassette

1. Tirer les cassettes Fig. 89) en position de dépose - voir le chapitre 12.7.4
2. Graisser les goujons d'arrêt (Fig. 90/1 et Fig. 91/1) avec Gleitmo 810
3. Graisser le trou de l'éclisse (Fig. 92/1) dans lequel le goujon de verrouillage pneumatique s'insère avec Gleitmo 810
4. Graisser le disque d'entraînement denté (Fig. 92/2) avec un peu de Gleitmo 810
5. Faire glisser les cassettes en position de travail

12.11.4 Opérations de maintenance

Les périodicités et opérations de maintenance prescrites par le fabricant des pièces de sous- traitance filtre, capteur de force sont indiquées au chapitre Pièces de sous- traitance.

12.11.5 Graisser les goujons d'arrêt, les goujons de verrouillage et le disque d'entraînement

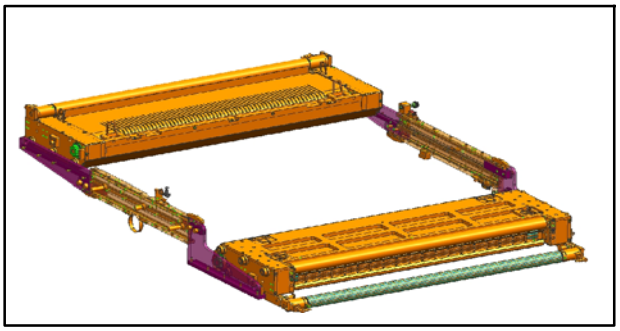

Fig. 89 Cassettes en position de dépose, vue du côté enrouleur

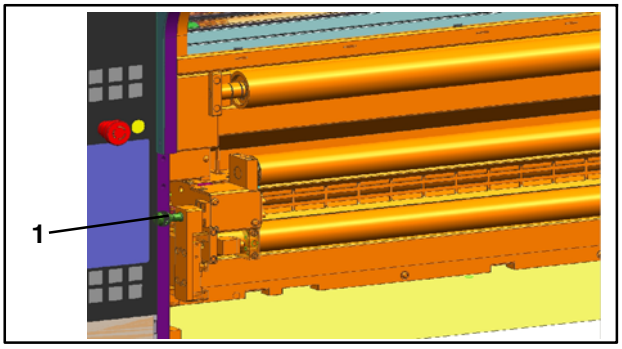

Fig. 90 Goujon d'arrêt côté dérouleur

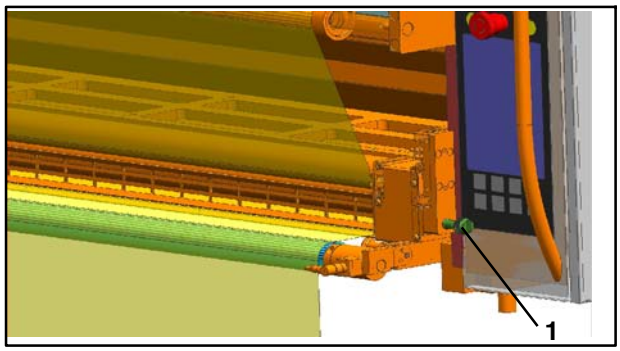

Fig. 91 Goujon d'arrêt côté enrouleur

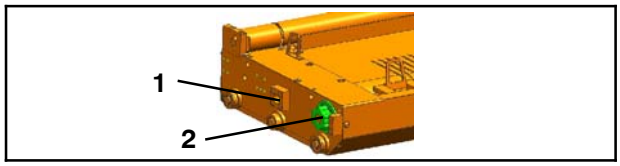

Fig. 92 Cassette

1. Tirer les cassettes Fig. 89) en position de dépose - voir le chapitre 12.7.4
2. Graisser les goujons d'arrêt (Fig. 90/1 et Fig. 91/1) avec Gleitmo 810
3. Graisser le trou de l'éclisse (Fig. 92/1) dans lequel le goujon de verrouillage pneumatique s'insère avec Gleitmo 810
4. Graisser le disque d'entraînement denté (Fig. 92/2) avec un peu de Gleitmo 810
5. Faire glisser les cassettes en position de travail

12.11.4 Opérations de maintenance

Les périodicités et opérations de maintenance prescrites par le fabricant des pièces de sous- traitance filtre, capteur de force sont indiquées au chapitre Pièces de sous- traitance.

12.11.5 Graisser les goujons d'arrêt, les goujons de verrouillage et le disque d'entraînement

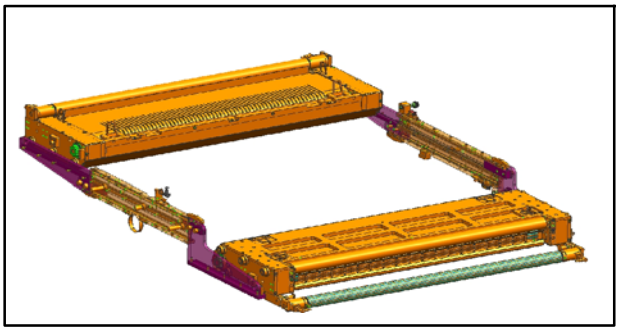

Fig. 89 Cassettes en position de dépose, vue du côté enrouleur

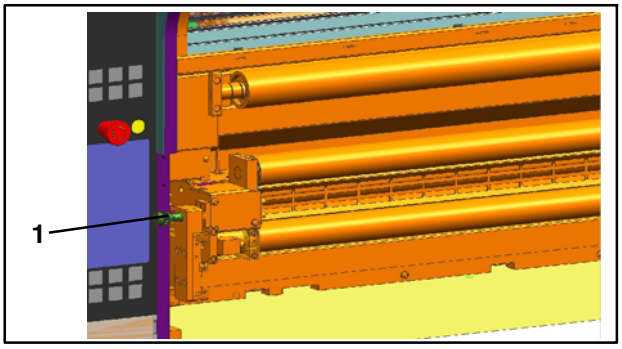

Fig. 90 Goujon d'arrêt côté dérouleur

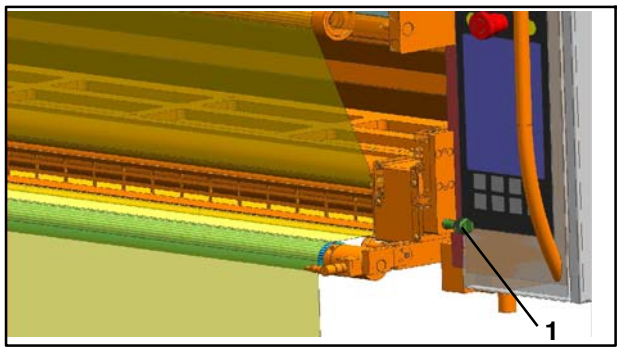

Fig. 91 Goujon d'arrêt côté enrouleur

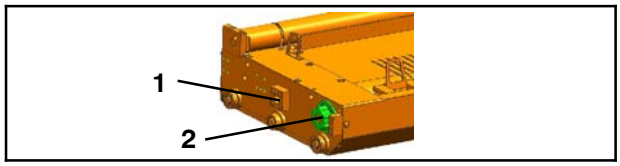

Fig. 92 Cassette

1. Tirer les cassettes Fig. 89) en position de dépose - voir le chapitre 12.7.4
2. Graisser les goujons d'arrêt (Fig. 90/1 et Fig. 91/1) avec Gleitmo 810
3. Graisser le trou de l'éclisse (Fig. 92/1) dans lequel le goujon de verrouillage pneumatique s'insère avec Gleitmo 810
4. Graisser le disque d'entraînement denté (Fig. 92/2) avec un peu de Gleitmo 810
5. Faire glisser les cassettes en position de travail

12.11.4 Opérations de maintenance

Les périodicités et opérations de maintenance prescrites par le fabricant des pièces de sous- traitance filtre, capteur de force sont indiquées au chapitre Pièces de sous- traitance.

12.11.5 Graisser les goujons d'arrêt, les goujons de verrouillage et le disque d'entraînement

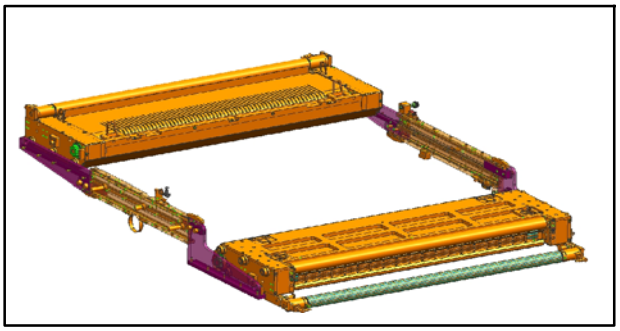

Fig. 89 Cassettes en position de dépose, vue du côté enrouleur

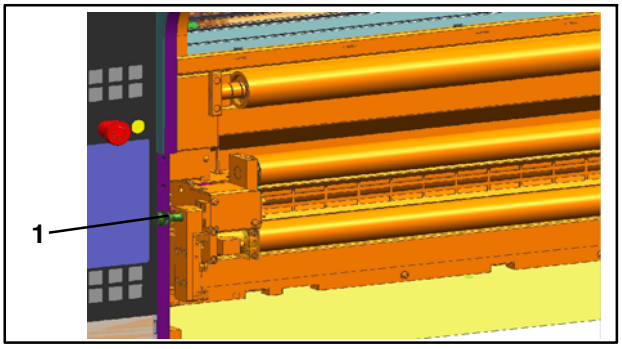

Fig. 90 Goujon d'arrêt côté dérouleur

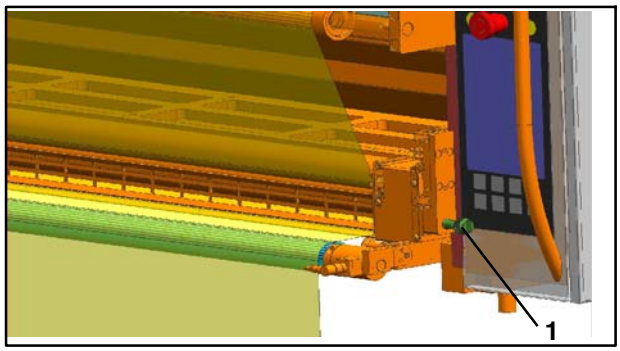

Fig. 91 Goujon d'arrêt côté enrouleur

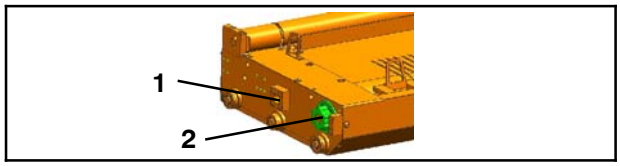

Fig. 92 Cassette

1. Tirer les cassettes Fig. 89) en position de dépose - voir le chapitre 12.7.4
2. Graisser les goujons d'arrêt (Fig. 90/1 et Fig. 91/1) avec Gleitmo 810
3. Graisser le trou de l'éclisse (Fig. 92/1) dans lequel le goujon de verrouillage pneumatique s'insère avec Gleitmo 810
4. Graisser le disque d'entraînement denté (Fig. 92/2) avec un peu de Gleitmo 810
5. Faire glisser les cassettes en position de travail

12.11.4 Opérations de maintenance

Les périodicités et opérations de maintenance prescrites par le fabricant des pièces de sous- traitance filtre, capteur de force sont indiquées au chapitre Pièces de sous- traitance.

12.11.5 Graisser les goujons d'arrêt, les goujons de verrouillage et le disque d'entraînement

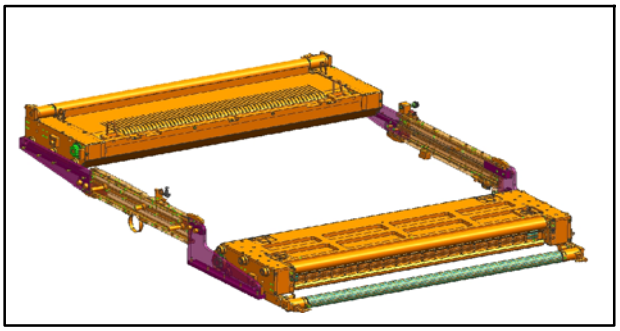

Fig. 89 Cassettes en position de dépose, vue du côté enrouleur

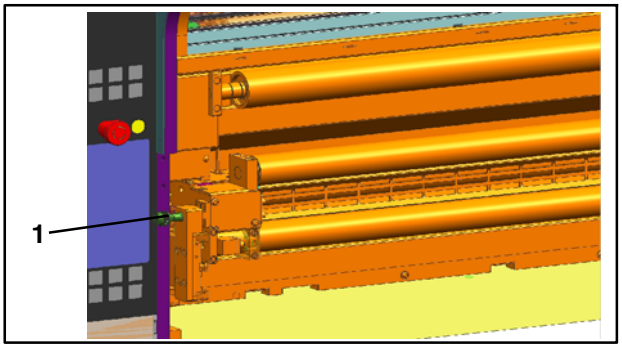

Fig. 90 Goujon d'arrêt côté dérouleur

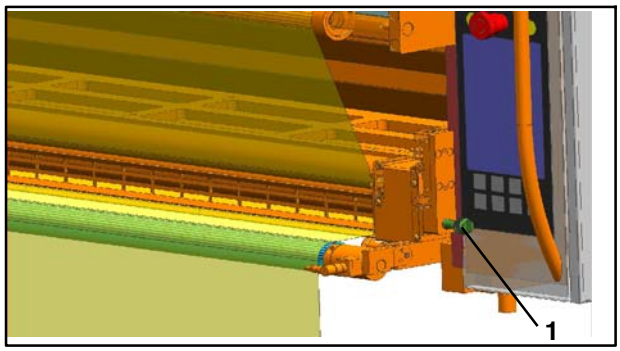

Fig. 91 Goujon d'arrêt côté enrouleur

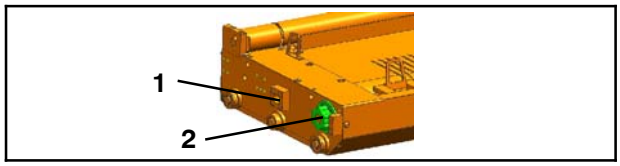

Fig. 92 Cassette

1. Tirer les cassettes Fig. 89) en position de dépose - voir le chapitre 12.7.4
2. Graisser les goujons d'arrêt (Fig. 90/1 et Fig. 91/1) avec Gleitmo 810
3. Graisser le trou de l'éclisse (Fig. 92/1) dans lequel le goujon de verrouillage pneumatique s'insère avec Gleitmo 810
4. Graisser le disque d'entraînement denté (Fig. 92/2) avec un peu de Gleitmo 810
5. Faire glisser les cassettes en position de travail

12.11.4 Opérations de maintenance

Les périodicités et opérations de maintenance prescrites par le fabricant des pièces de sous- traitance filtre, capteur de force sont indiquées au chapitre Pièces de sous- traitance.

12.11.5 Graisser les goujons d'arrêt, les goujons de verrouillage et le disque d'entraînement

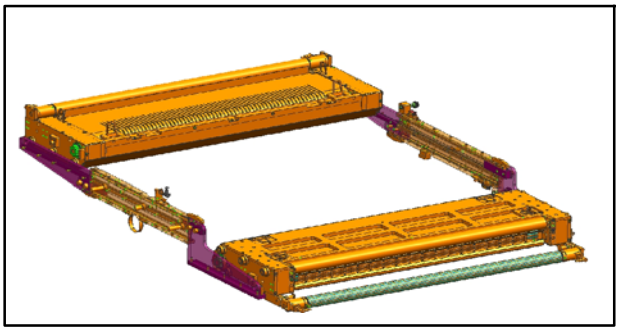

Fig. 89 Cassettes en position de dépose, vue du côté enrouleur

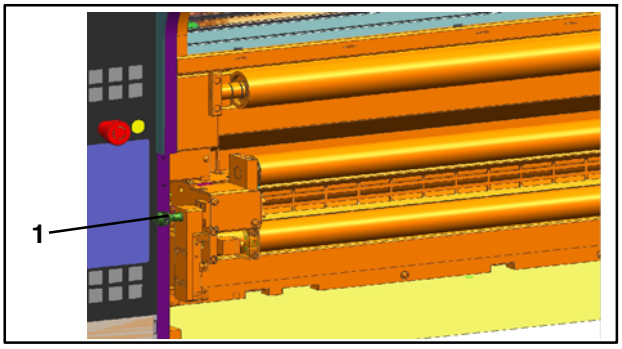

Fig. 90 Goujon d'arrêt côté dérouleur

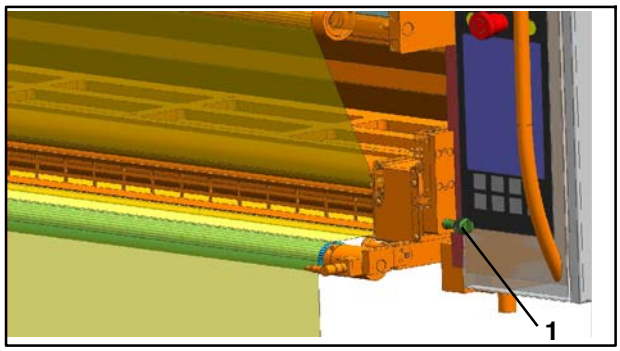

Fig. 91 Goujon d'arrêt côté enrouleur

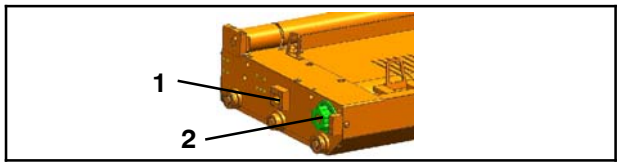

Fig. 92 Cassette

1. Tirer les cassettes Fig. 89) en position de dépose - voir le chapitre 12.7.4
2. Graisser les goujons d'arrêt (Fig. 90/1 et Fig. 91/1) avec Gleitmo 810
3. Graisser le trou de l'éclisse (Fig. 92/1) dans lequel le goujon de verrouillage pneumatique s'insère avec Gleitmo 810
4. Graisser le disque d'entraînement denté (Fig. 92/2) avec un peu de Gleitmo 810
5. Faire glisser les cassettes en position de travail

12.11.4 Opérations de maintenance

Les périodicités et opérations de maintenance prescrites par le fabricant des pièces de sous- traitance filtre, capteur de force sont indiquées au chapitre Pièces de sous- traitance.

12.11.5 Graisser les goujons d'arrêt, les goujons de verrouillage et le disque d'entraînement

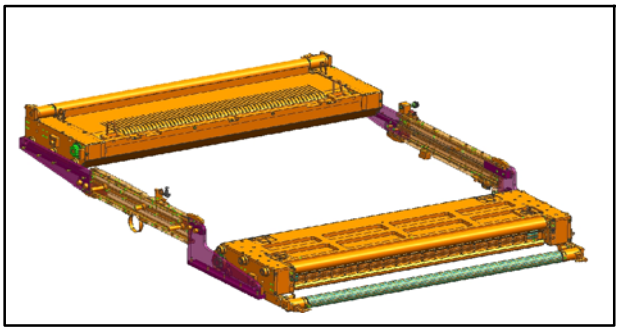

Fig. 89 Cassettes en position de dépose, vue du côté enrouleur

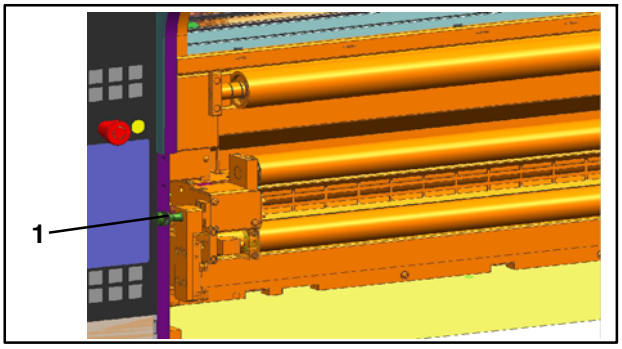

Fig. 90 Goujon d'arrêt côté dérouleur

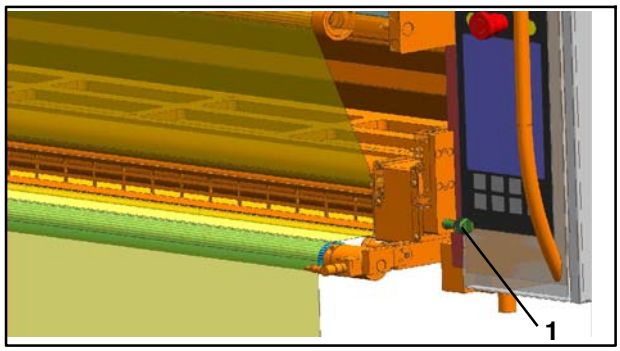

Fig. 91 Goujon d'arrêt côté enrouleur

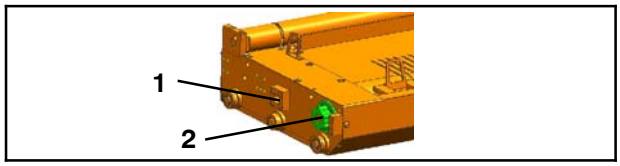

Fig. 92 Cassette

1. Tirer les cassettes Fig. 89) en position de dépose - voir le chapitre 12.7.4
2. Graisser les goujons d'arrêt (Fig. 90/1 et Fig. 91/1) avec Gleitmo 810
3. Graisser le trou de l'éclisse (Fig. 92/1) dans lequel le goujon de verrouillage pneumatique s'insère avec Gleitmo 810
4. Graisser le disque d'entraînement denté (Fig. 92/2) avec un peu de Gleitmo 810
5. Faire glisser les cassettes en position de travail

12.11.4 Opérations de maintenance

Les périodicités et opérations de maintenance prescrites par le fabricant des pièces de sous- traitance filtre, capteur de force sont indiquées au chapitre Pièces de sous- traitance.

12.11.5 Graisser les goujons d'arrêt, les goujons de verrouillage et le disque d'entraînement

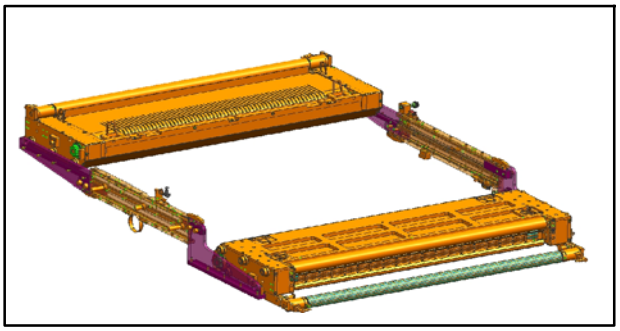

Fig. 89 Cassettes en position de dépose, vue du côté enrouleur

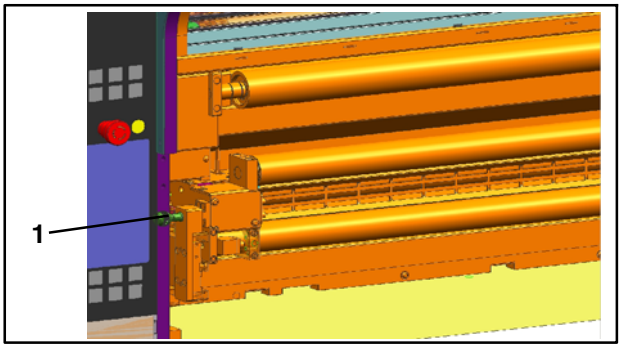

Fig. 90 Goujon d'arrêt côté dérouleur

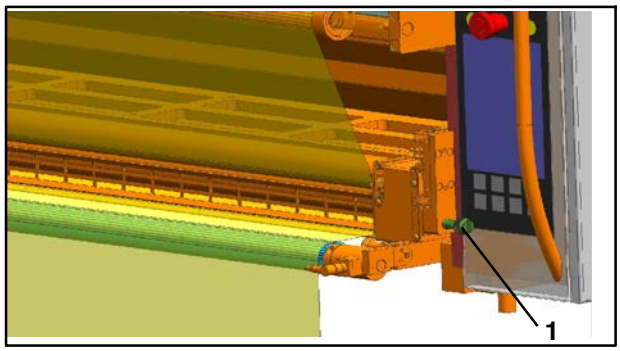

Fig. 91 Goujon d'arrêt côté enrouleur

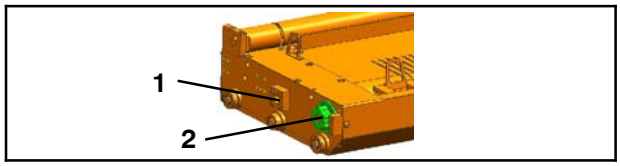

Fig. 92 Cassette

1. Tirer les cassettes Fig. 89) en position de dépose - voir le chapitre 12.7.4
2. Graisser les goujons d'arrêt (Fig. 90/1 et Fig. 91/1) avec Gleitmo 810
3. Graisser le trou de l'éclisse (Fig. 92/1) dans lequel le goujon de verrouillage pneumatique s'insère avec Gleitmo 810
4. Graisser le disque d'entraînement denté (Fig. 92/2) avec un peu de Gleitmo 810
5. Faire glisser les cassettes en position de travail

12.11.4 Opérations de maintenance

Les périodicités et opérations de maintenance prescrites par le fabricant des pièces de sous- traitance filtre, capteur de force sont indiquées au chapitre Pièces de sous- traitance.

12.11.5 Graisser les goujons d'arrêt, les goujons de verrouillage et le disque d'entraînement

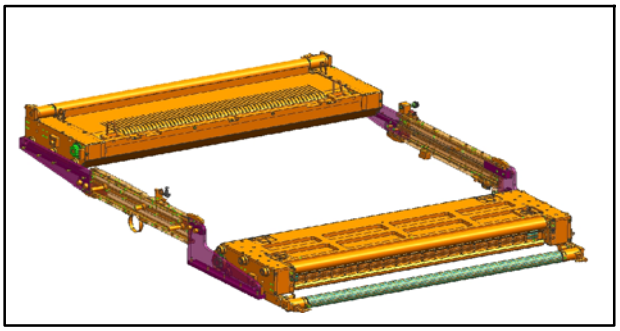

Fig. 89 Cassettes en position de dépose, vue du côté enrouleur

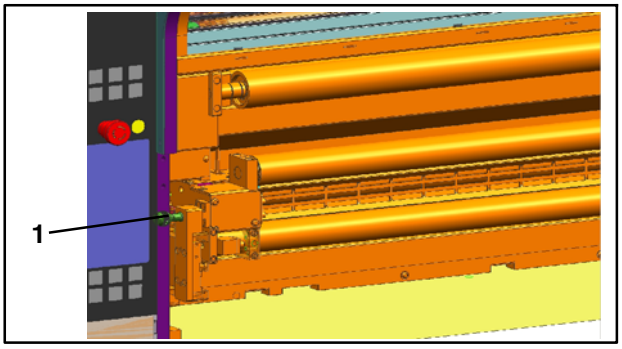

Fig. 90 Goujon d'arrêt côté dérouleur

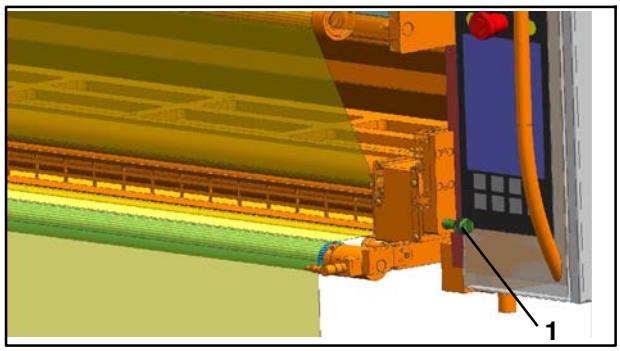

Fig. 91 Goujon d'arrêt côté enrouleur

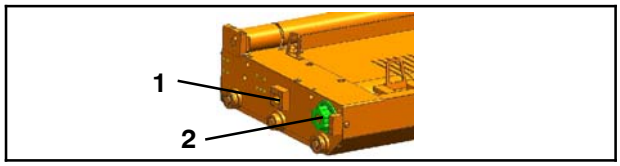

Fig. 92 Cassette

1. Tirer les cassettes Fig. 89) en position de dépose - voir le chapitre 12.7.4
2. Graisser les goujons d'arrêt (Fig. 90/1 et Fig. 91/1) avec Gleitmo 810
3. Graisser le trou de l'éclisse (Fig. 92/1) dans lequel le goujon de verrouillage pneumatique s'insère avec Gleitmo 810
4. Graisser le disque d'entraînement denté (Fig. 92/2) avec un peu de Gleitmo 810
5. Faire glisser les cassettes en position de travail

12.11.4 Opérations de maintenance

Les périodicités et opérations de maintenance prescrites par le fabricant des pièces de sous- traitance filtre, capteur de force sont indiquées au chapitre Pièces de sous- traitance.

12.11.5 Graisser les goujons d'arrêt, les goujons de verrouillage et le disque d'entraînement

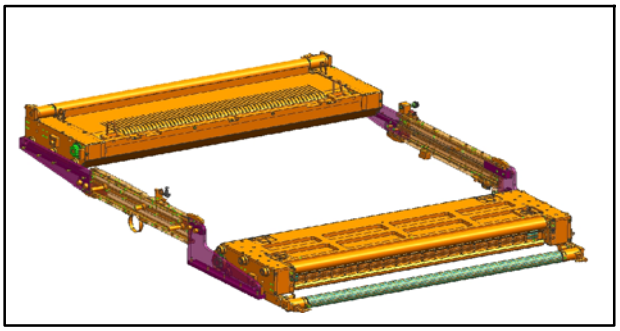

Fig. 89 Cassettes en position de dépose, vue du côté enrouleur

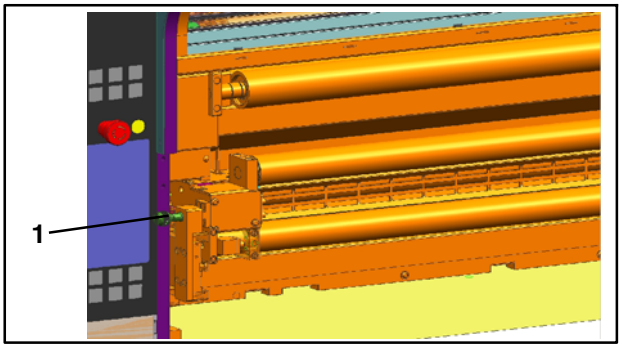

Fig. 90 Goujon d'arrêt côté dérouleur

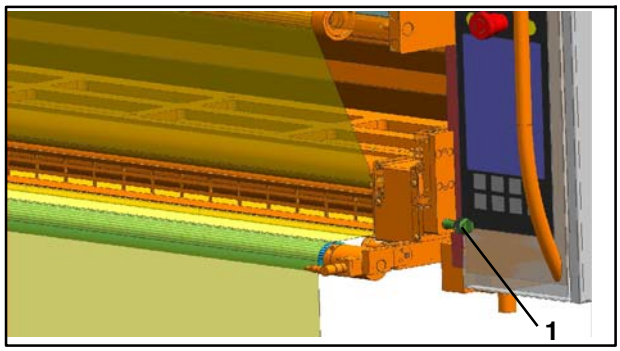

Fig. 91 Goujon d'arrêt côté enrouleur

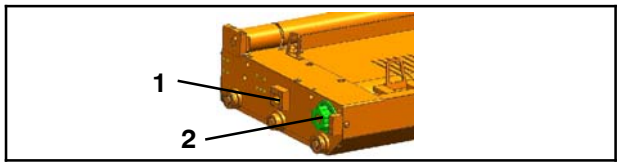

Fig. 92 Cassette

1. Tirer les cassettes Fig. 89) en position de dépose - voir le chapitre 12.7.4
2. Graisser les goujons d'arrêt (Fig. 90/1 et Fig. 91/1) avec Gleitmo 810
3. Graisser le trou de l'éclisse (Fig. 92/1) dans lequel le goujon de verrouillage pneumatique s'insère avec Gleitmo 810
4. Graisser le disque d'entraînement denté (Fig. 92/2) avec un peu de Gleitmo 810
5. Faire glisser les cassettes en position de travail

12.11.4 Opérations de maintenance

Les périodicités et opérations de maintenance prescrites par le fabricant des pièces de sous- traitance filtre, capteur de force sont indiquées au chapitre Pièces de sous- traitance.

12.11.5 Graisser les goujons d'arrêt, les goujons de verrouillage et le disque d'entraînement

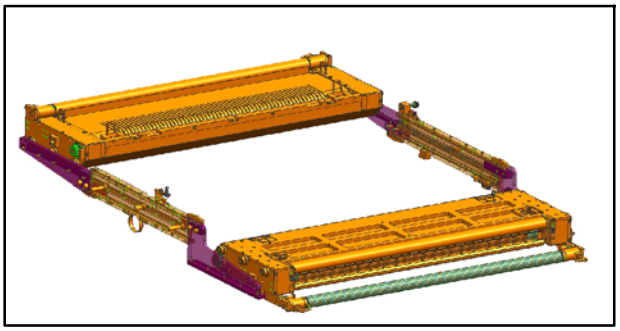

Fig. 89 Cassettes en position de dépose, vue du côté enrouleur

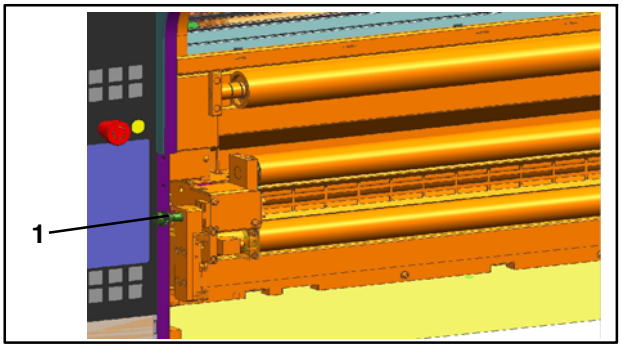

Fig. 90 Goujon d'arrêt côté dérouleur

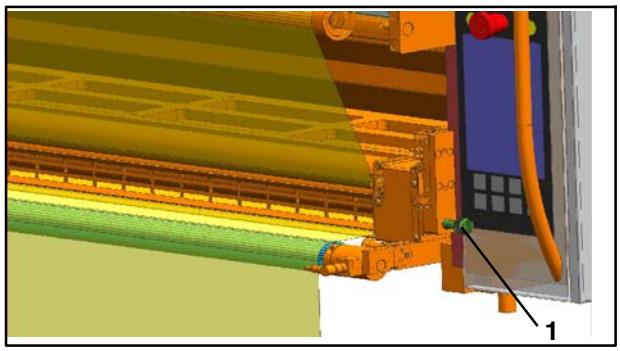

Fig. 91 Goujon d'arrêt côté enrouleur

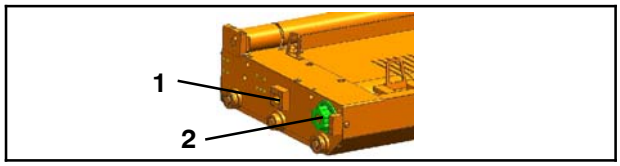

Fig. 92 Cassette

1. Tirer les cassettes Fig. 89) en position de dépose - voir le chapitre 12.7.4
2. Graisser les goujons d'arrêt (Fig. 90/1 et Fig. 91/1) avec Gleitmo 810
3. Graisser le trou de l'éclisse (Fig. 92/1) dans lequel le goujon de verrouillage pneumatique s'insère avec Gleitmo 810
4. Graisser le disque d'entraînement denté (Fig. 92/2) avec un peu de Gleitmo 810
5. Faire glisser les cassettes en position de travail

12.11.4 Opérations de maintenance

Les périodicités et opérations de maintenance prescrites par le fabricant des pièces de sous- traitance filtre, capteur de force sont indiquées au chapitre Pièces de sous- traitance.

12.11.5 Graisser les goujons d'arrêt, les goujons de verrouillage et le disque d'entraînement

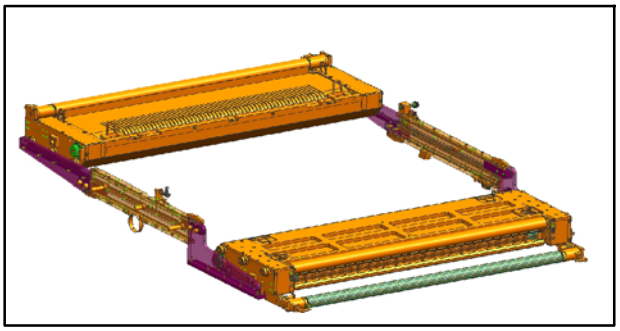

Fig. 89 Cassettes en position de dépose, vue du côté enrouleur

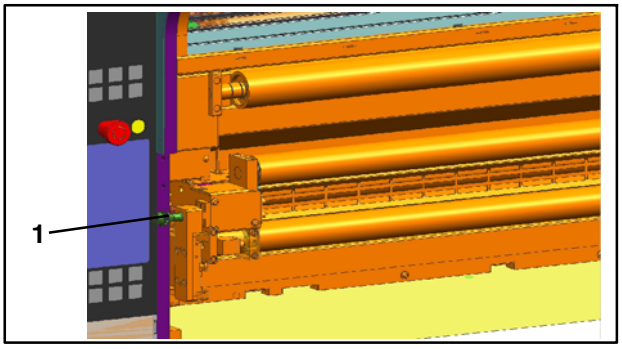

Fig. 90 Goujon d'arrêt côté dérouleur

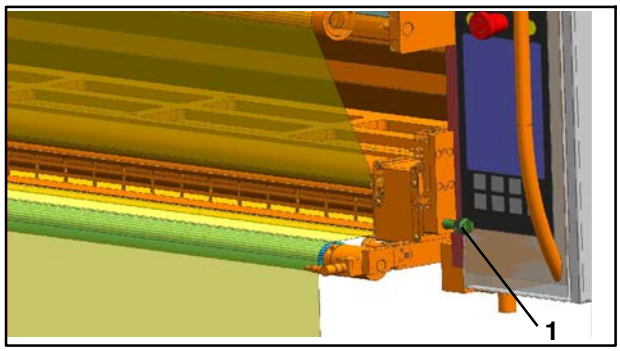

Fig. 91 Goujon d'arrêt côté enrouleur

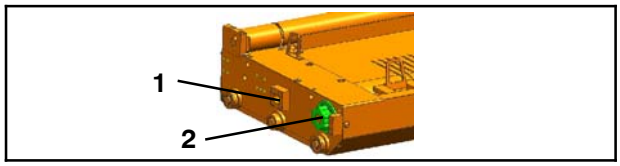

Fig. 92 Cassette

1. Tirer les cassettes Fig. 89) en position de dépose - voir le chapitre 12.7.4
2. Graisser les goujons d'arrêt (Fig. 90/1 et Fig. 91/1) avec Gleitmo 810
3. Graisser le trou de l'éclisse (Fig. 92/1) dans lequel le goujon de verrouillage pneumatique s'insère avec Gleitmo 810
4. Graisser le disque d'entraînement denté (Fig. 92/2) avec un peu de Gleitmo 810
5. Faire glisser les cassettes en position de travail

12.11.4 Opérations de maintenance

Les périodicités et opérations de maintenance prescrites par le fabricant des pièces de sous- traitance filtre, capteur de force sont indiquées au chapitre Pièces de sous- traitance.

12.11.5 Graisser les goujons d'arrêt, les goujons de verrouillage et le disque d'entraînement

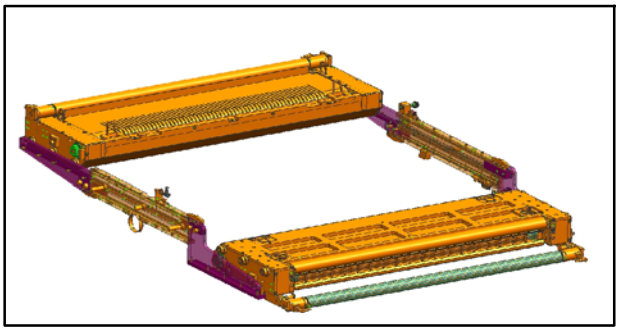

Fig. 89 Cassettes en position de dépose, vue du côté enrouleur

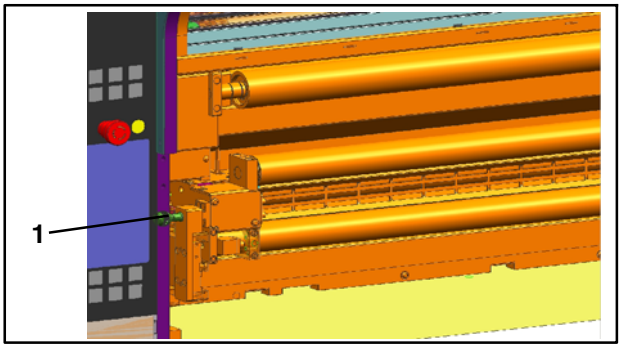

Fig. 90 Goujon d'arrêt côté dérouleur

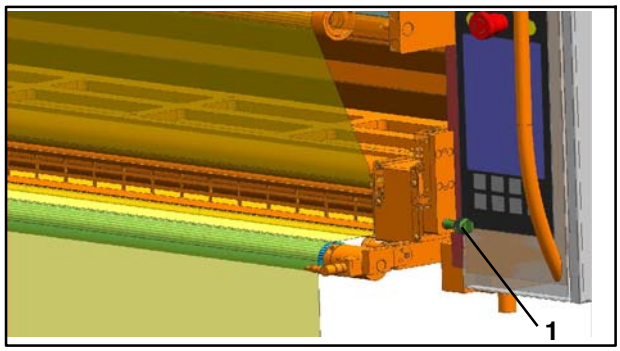

Fig. 91 Goujon d'arrêt côté enrouleur

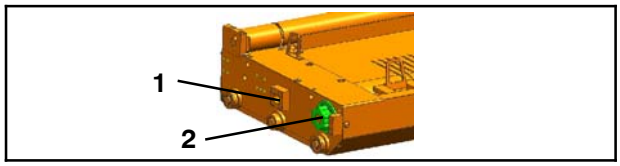

Fig. 92 Cassette

1. Tirer les cassettes Fig. 89) en position de dépose - voir le chapitre 12.7.4
2. Graisser les goujons d'arrêt (Fig. 90/1 et Fig. 91/1) avec Gleitmo 810
3. Graisser le trou de l'éclisse (Fig. 92/1) dans lequel le goujon de verrouillage pneumatique s'insère avec Gleitmo 810
4. Graisser le disque d'entraînement denté (Fig. 92/2) avec un peu de Gleitmo 810
5. Faire glisser les cassettes en position de travail

12.11.4 Opérations de maintenance

Les périodicités et opérations de maintenance prescrites par le fabricant des pièces de sous- traitance filtre, capteur de force sont indiquées au chapitre Pièces de sous- traitance.

12.11.5 Graisser les goujons d'arrêt, les goujons de verrouillage et le disque d'entraînement

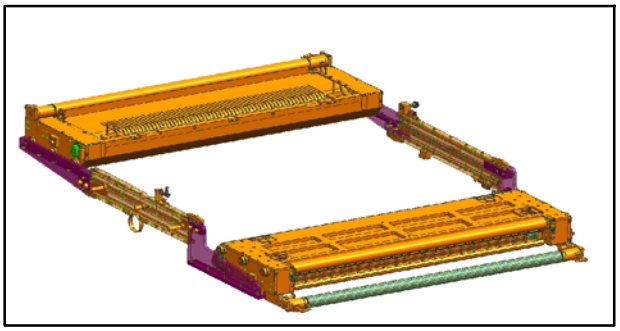

Fig. 89 Cassettes en position de dépose, vue du côté enrouleur

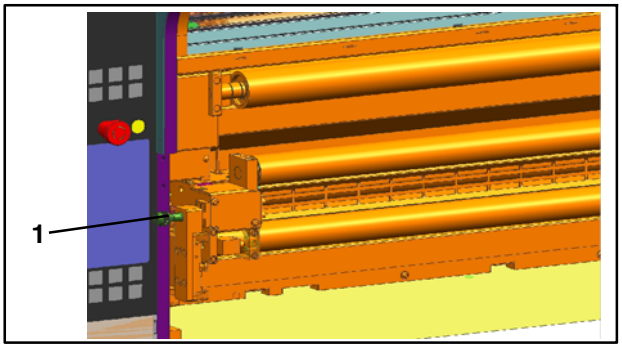

Fig. 90 Goujon d'arrêt côté dérouleur

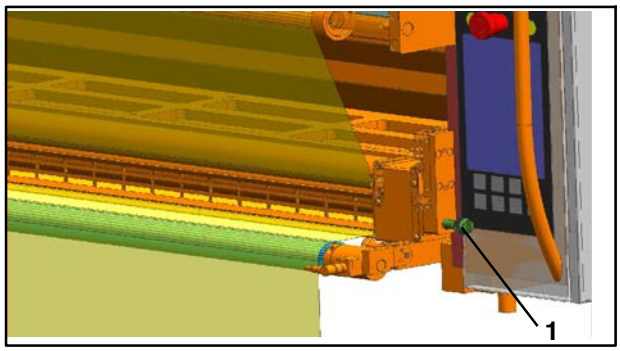

Fig. 91 Goujon d'arrêt côté enrouleur

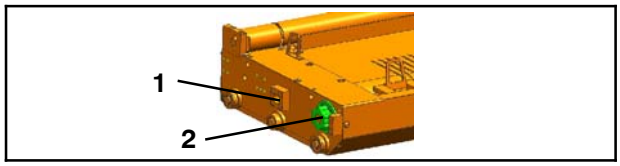

Fig. 92 Cassette

1. Tirer les cassettes Fig. 89) en position de dépose - voir le chapitre 12.7.4
2. Graisser les goujons d'arrêt (Fig. 90/1 et Fig. 91/1) avec Gleitmo 810
3. Graisser le trou de l'éclisse (Fig. 92/1) dans lequel le goujon de verrouillage pneumatique s'insère avec Gleitmo 810
4. Graisser le disque d'entraînement denté (Fig. 92/2) avec un peu de Gleitmo 810
5. Faire glisser les cassettes en position de travail

12.11.4 Opérations de maintenance

Les périodicités et opérations de maintenance prescrites par le fabricant des pièces de sous- traitance filtre, capteur de force sont indiquées au chapitre Pièces de sous- traitance.

12.11.5 Graisser les goujons d'arrêt, les goujons de verrouillage et le disque d'entraînement

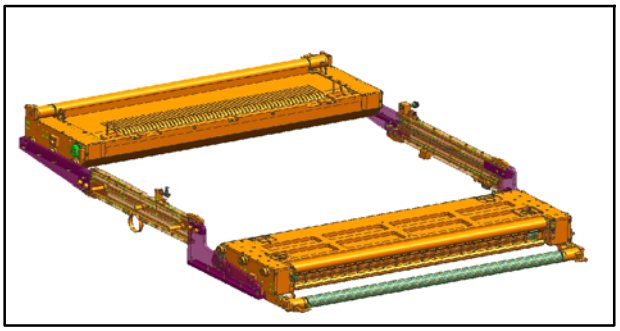

Fig. 89 Cassettes en position de dépose, vue du côté enrouleur

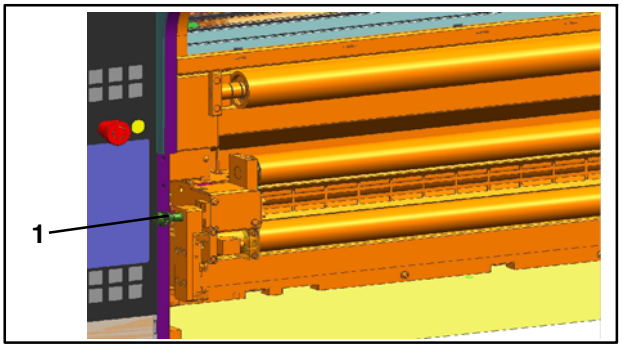

Fig. 90 Goujon d'arrêt côté dérouleur

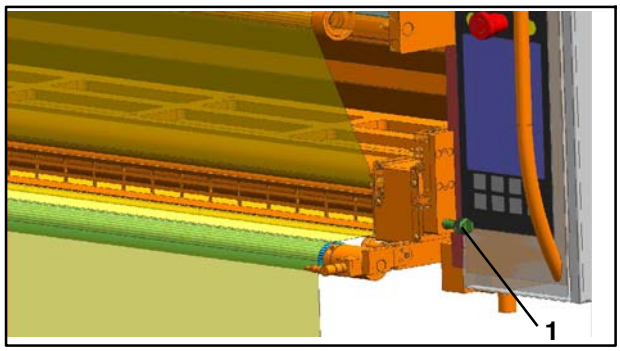

Fig. 91 Goujon d'arrêt côté enrouleur

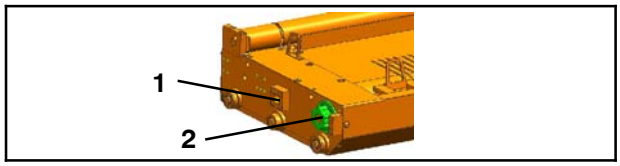

Fig. 92 Cassette

1. Tirer les cassettes Fig. 89) en position de dépose - voir le chapitre 12.7.4
2. Graisser les goujons d'arrêt (Fig. 90/1 et Fig. 91/1) avec Gleitmo 810
3. Graisser le trou de l'éclisse (Fig. 92/1) dans lequel le goujon de verrouillage pneumatique s'insère avec Gleitmo 810
4. Graisser le disque d'entraînement denté (Fig. 92/2) avec un peu de Gleitmo 810
5. Faire glisser les cassettes en position de travail

12.11.4 Opérations de maintenance

Les périodicités et opérations de maintenance prescrites par le fabricant des pièces de sous- traitance filtre, capteur de force sont indiquées au chapitre Pièces de sous- traitance.

12.11.5 Graisser les goujons d'arrêt, les goujons de verrouillage et le disque d'entraînement

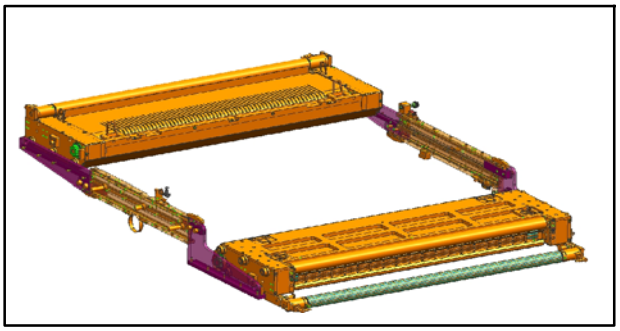

Fig. 89 Cassettes en position de dépose, vue du côté enrouleur

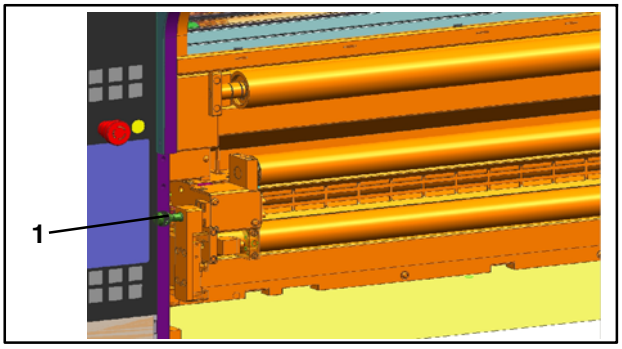

Fig. 90 Goujon d'arrêt côté dérouleur

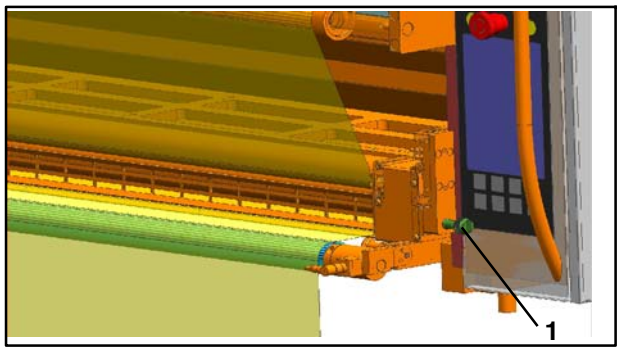

Fig. 91 Goujon d'arrêt côté enrouleur

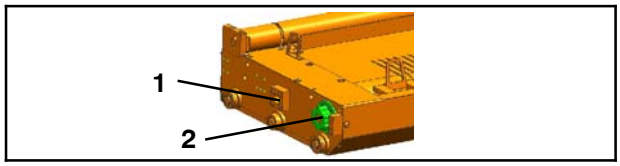

Fig. 92 Cassette

1. Tirer les cassettes Fig. 89) en position de dépose - voir le chapitre 12.7.4
2. Graisser les goujons d'arrêt (Fig. 90/1 et Fig. 91/1) avec Gleitmo 810
3. Graisser le trou de l'éclisse (Fig. 92/1) dans lequel le goujon de verrouillage pneumatique s'insère avec Gleitmo 810
4. Graisser le disque d'entraînement denté (Fig. 92/2) avec un peu de Gleitmo 810
5. Faire glisser les cassettes en position de travail

12.11.4 Opérations de maintenance

Les périodicités et opérations de maintenance prescrites par le fabricant des pièces de sous- traitance filtre, capteur de force sont indiquées au chapitre Pièces de sous- traitance.

12.11.5 Graisser les goujons d'arrêt, les goujons de verrouillage et le disque d'entraînement

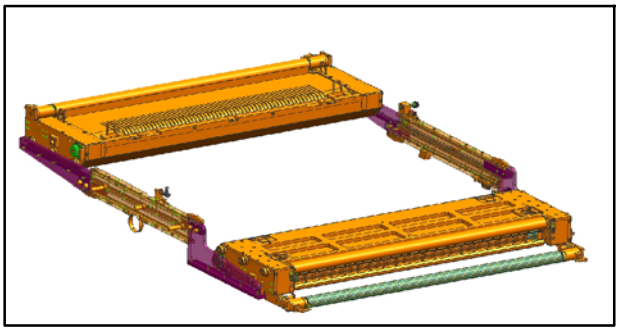

Fig. 89 Cassettes en position de dépose, vue du côté enrouleur

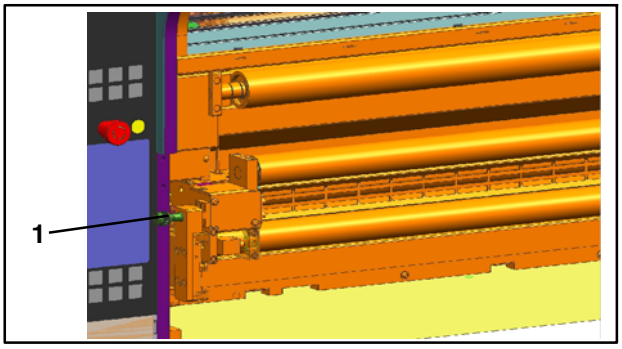

Fig. 90 Goujon d'arrêt côté dérouleur

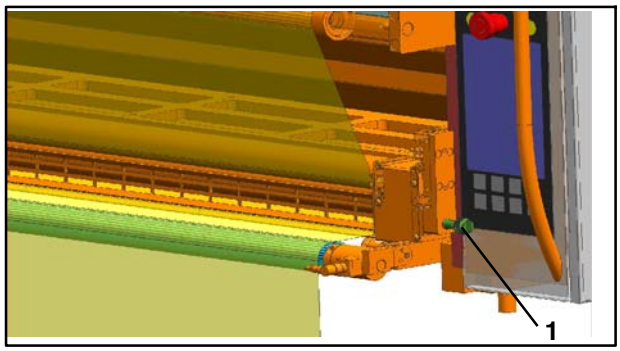

Fig. 91 Goujon d'arrêt côté enrouleur

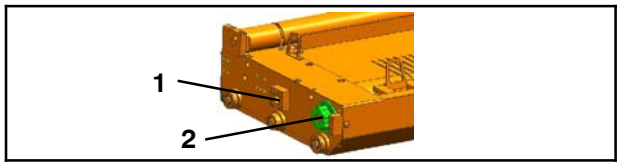

Fig. 92 Cassette

1. Tirer les cassettes Fig. 89) en position de dépose - voir le chapitre 12.7.4
2. Graisser les goujons d'arrêt (Fig. 90/1 et Fig. 91/1) avec Gleitmo 810
3. Graisser le trou de l'éclisse (Fig. 92/1) dans lequel le goujon de verrouillage pneumatique s'insère avec Gleitmo 810
4. Graisser le disque d'entraînement denté (Fig. 92/2) avec un peu de Gleitmo 810
5. Faire glisser les cassettes en position de travail

12.11.4 Opérations de maintenance

Les périodicités et opérations de maintenance prescrites par le fabricant des pièces de sous- traitance filtre, capteur de force sont indiquées au chapitre Pièces de sous- traitance.

12.11.5 Graisser les goujons d'arrêt, les goujons de verrouillage et le disque d'entraînement

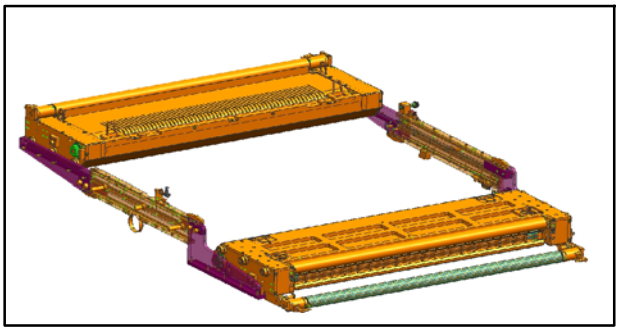

Fig. 89 Cassettes en position de dépose, vue du côté enrouleur

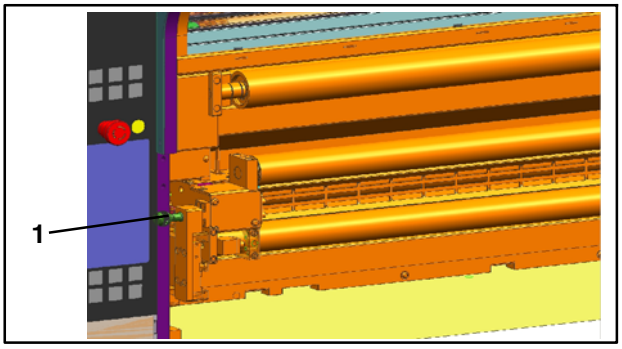

Fig. 90 Goujon d'arrêt côté dérouleur

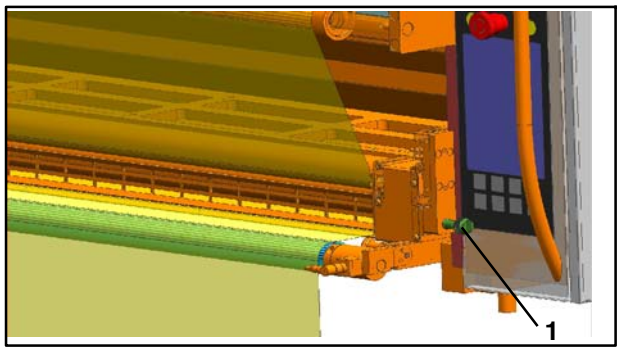

Fig. 91 Goujon d'arrêt côté enrouleur

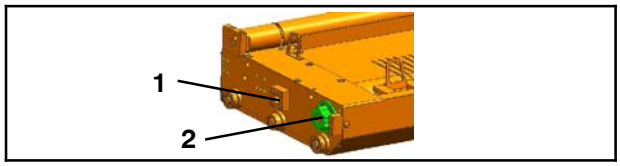

Fig. 92 Cassette

1. Tirer les cassettes Fig. 89) en position de dépose - voir le chapitre 12.7.4
2. Graisser les goujons d'arrêt (Fig. 90/1 et Fig. 91/1) avec Gleitmo 810
3. Graisser le trou de l'éclisse (Fig. 92/1) dans lequel le goujon de verrouillage pneumatique s'insère avec Gleitmo 810
4. Graisser le disque d'entraînement denté (Fig. 92/2) avec un peu de Gleitmo 810
5. Faire glisser les cassettes en position de travail

12.11.4 Opérations de maintenance

Les périodicités et opérations de maintenance prescrites par le fabricant des pièces de sous- traitance filtre, capteur de force sont indiquées au chapitre Pièces de sous- traitance.

12.11.5 Graisser les goujons d'arrêt, les goujons de verrouillage et le disque d'entraînement

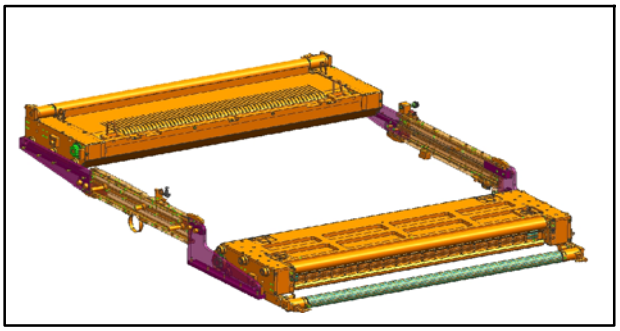

Fig. 89 Cassettes en position de dépose, vue du côté enrouleur

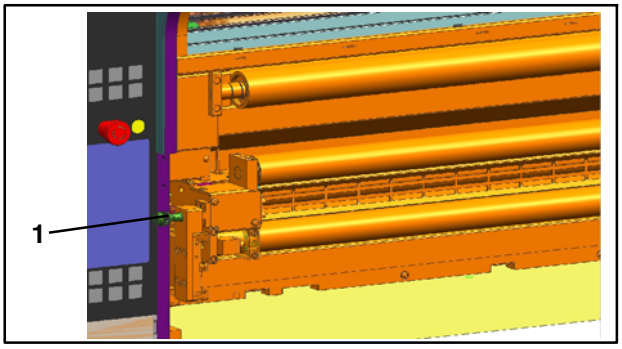

Fig. 90 Goujon d'arrêt côté dérouleur

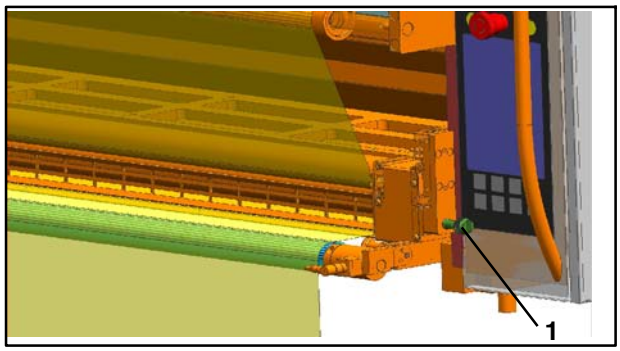

Fig. 91 Goujon d'arrêt côté enrouleur

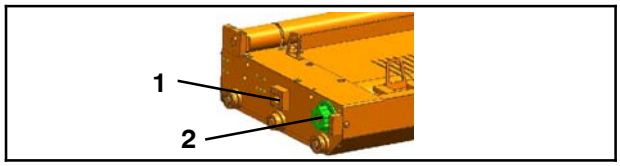

Fig. 92 Cassette

1. Tirer les cassettes Fig. 89) en position de dépose - voir le chapitre 12.7.4
2. Graisser les goujons d'arrêt (Fig. 90/1 et Fig. 91/1) avec Gleitmo 810
3. Graisser le trou de l'éclisse (Fig. 92/1) dans lequel le goujon de verrouillage pneumatique s'insère avec Gleitmo 810
4. Graisser le disque d'entraînement denté (Fig. 92/2) avec un peu de Gleitmo 810
5. Faire glisser les cassettes en position de travail

12.11.4 Opérations de maintenance

Les périodicités et opérations de maintenance prescrites par le fabricant des pièces de sous- traitance filtre, capteur de force sont indiquées au chapitre Pièces de sous- traitance.

12.11.5 Graisser les goujons d'arrêt, les goujons de verrouillage et le disque d'entraînement

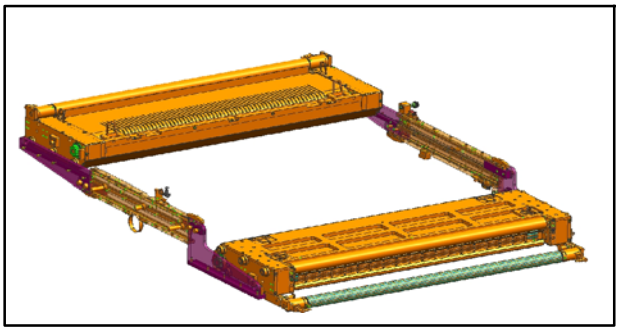

Fig. 89 Cassettes en position de dépose, vue du côté enrouleur

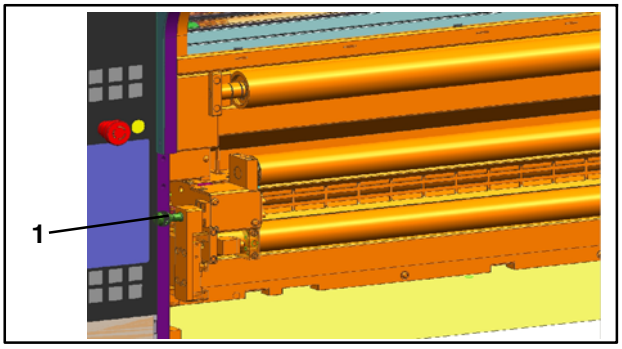

Fig. 90 Goujon d'arrêt côté dérouleur

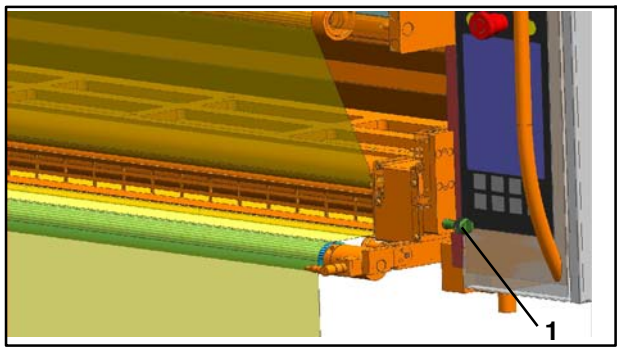

Fig. 91 Goujon d'arrêt côté enrouleur

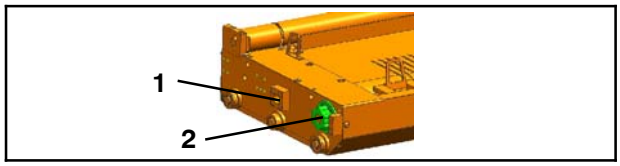

Fig. 92 Cassette

1. Tirer les cassettes Fig. 89) en position de dépose - voir le chapitre 12.7.4
2. Graisser les goujons d'arrêt (Fig. 90/1 et Fig. 91/1) avec Gleitmo 810
3. Graisser le trou de l'éclisse (Fig. 92/1) dans lequel le goujon de verrouillage pneumatique s'insère avec Gleitmo 810
4. Graisser le disque d'entraînement denté (Fig. 92/2) avec un peu de Gleitmo 810
5. Faire glisser les cassettes en position de travail

12.11.4 Opérations de maintenance

Les périodicités et opérations de maintenance prescrites par le fabricant des pièces de sous- traitance filtre, capteur de force sont indiquées au chapitre Pièces de sous- traitance.

12.11.5 Graisser les goujons d'arrêt, les goujons de verrouillage et le disque d'entraînement

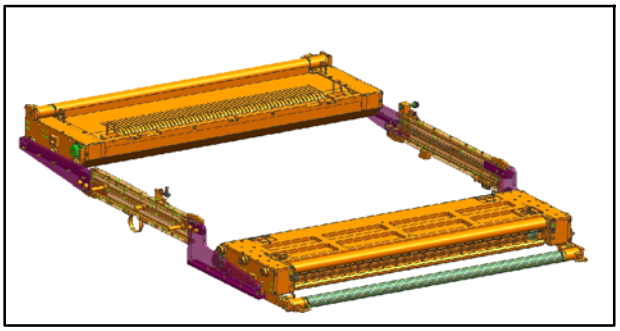

Fig. 89 Cassettes en position de dépose, vue du côté enrouleur

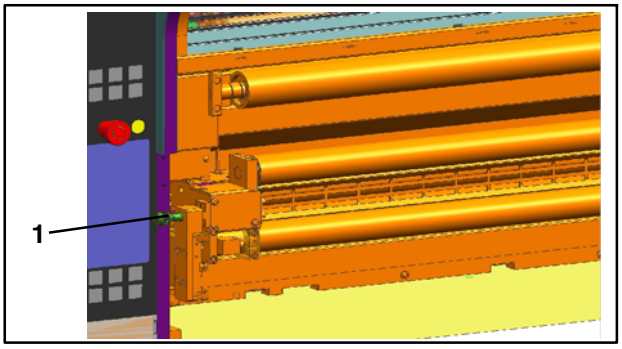

Fig. 90 Goujon d'arrêt côté dérouleur

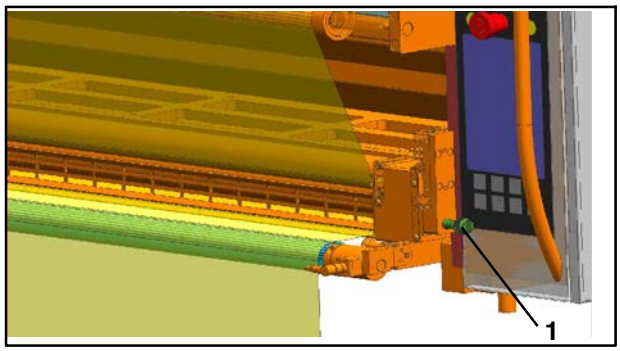

Fig. 91 Goujon d'arrêt côté enrouleur

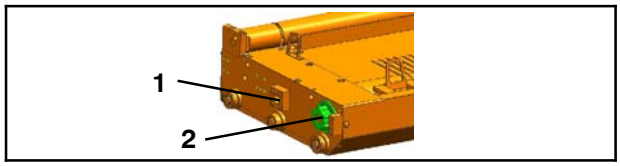

Fig. 92 Cassette

1. Tirer les cassettes Fig. 89) en position de dépose - voir le chapitre 12.7.4
2. Graisser les goujons d'arrêt (Fig. 90/1 et Fig. 91/1) avec Gleitmo 810
3. Graisser le trou de l'éclisse (Fig. 92/1) dans lequel le goujon de verrouillage pneumatique s'insère avec Gleitmo 810
4. Graisser le disque d'entraînement denté (Fig. 92/2) avec un peu de Gleitmo 810
5. Faire glisser les cassettes en position de travail

12.11.4 Opérations de maintenance

Les périodicités et opérations de maintenance prescrites par le fabricant des pièces de sous- traitance filtre, capteur de force sont indiquées au chapitre Pièces de sous- traitance.

12.11.5 Graisser les goujons d'arrêt, les goujons de verrouillage et le disque d'entraînement

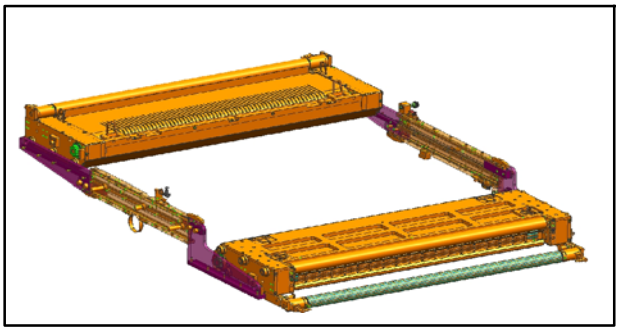

Fig. 89 Cassettes en position de dépose, vue du côté enrouleur

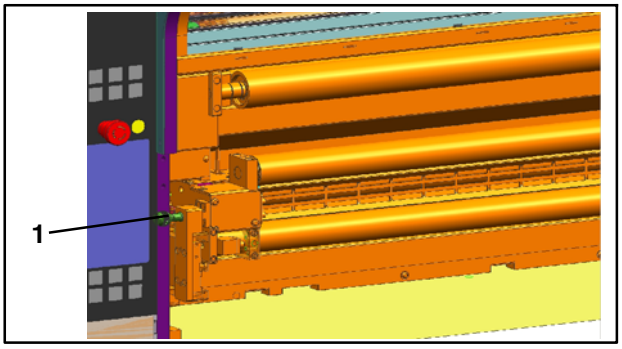

Fig. 90 Goujon d'arrêt côté dérouleur

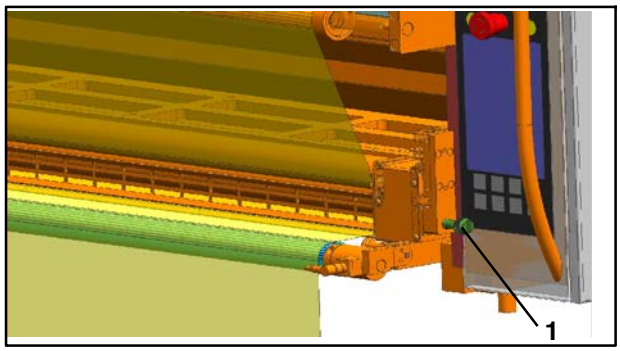

Fig. 91 Goujon d'arrêt côté enrouleur

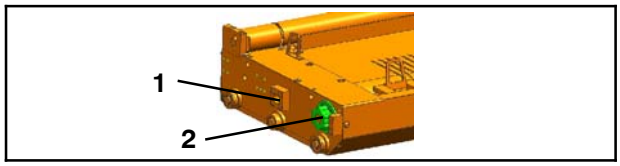

Fig. 92 Cassette

1. Tirer les cassettes Fig. 89) en position de dépose - voir le chapitre 12.7.4
2. Graisser les goujons d'arrêt (Fig. 90/1 et Fig. 91/1) avec Gleitmo 810
3. Graisser le trou de l'éclisse (Fig. 92/1) dans lequel le goujon de verrouillage pneumatique s'insère avec Gleitmo 810
4. Graisser le disque d'entraînement denté (Fig. 92/2) avec un peu de Gleitmo 810
5. Faire glisser les cassettes en position de travail

12.11.4 Opérations de maintenance

Les périodicités et opérations de maintenance prescrites par le fabricant des pièces de sous- traitance filtre, capteur de force sont indiquées au chapitre Pièces de sous- traitance.

12.11.5 Graisser les goujons d'arrêt, les goujons de verrouillage et le disque d'entraînement

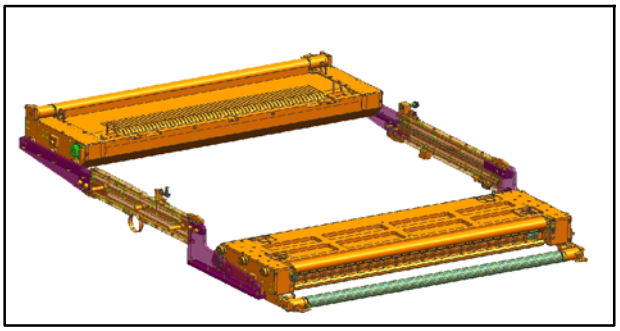

Fig. 89 Cassettes en position de dépose, vue du côté enrouleur

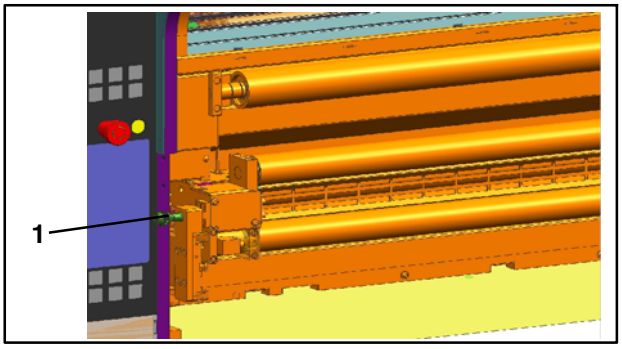

Fig. 90 Goujon d'arrêt côté dérouleur

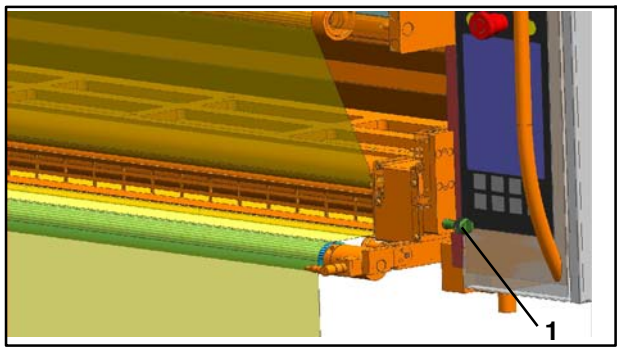

Fig. 91 Goujon d'arrêt côté enrouleur

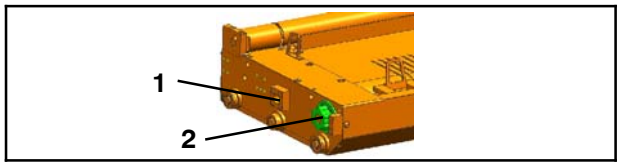

Fig. 92 Cassette

1. Tirer les cassettes Fig. 89) en position de dépose - voir le chapitre 12.7.4
2. Graisser les goujons d'arrêt (Fig. 90/1 et Fig. 91/1) avec Gleitmo 810
3. Graisser le trou de l'éclisse (Fig. 92/1) dans lequel le goujon de verrouillage pneumatique s'insère avec Gleitmo 810
4. Graisser le disque d'entraînement denté (Fig. 92/2) avec un peu de Gleitmo 810
5. Faire glisser les cassettes en position de travail

12.11.4 Opérations de maintenance

Les périodicités et opérations de maintenance prescrites par le fabricant des pièces de sous- traitance filtre, capteur de force sont indiquées au chapitre Pièces de sous- traitance.

12.11.5 Graisser les goujons d'arrêt, les goujons de verrouillage et le disque d'entraînement

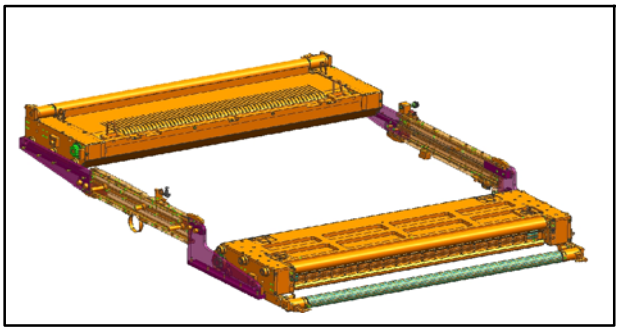

Fig. 89 Cassettes en position de dépose, vue du côté enrouleur

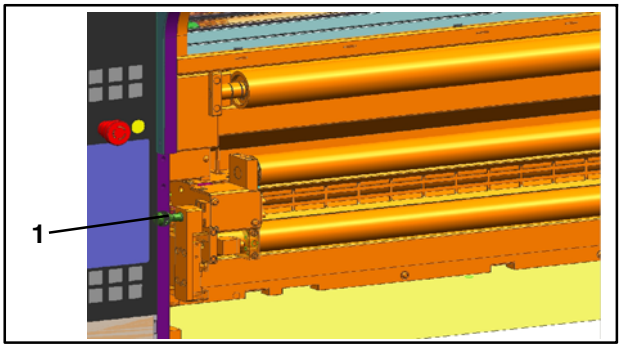

Fig. 90 Goujon d'arrêt côté dérouleur

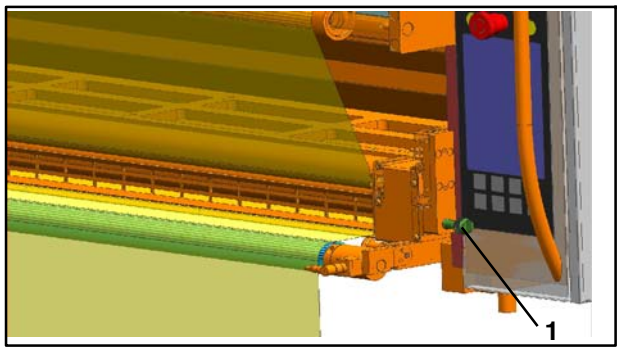

Fig. 91 Goujon d'arrêt côté enrouleur

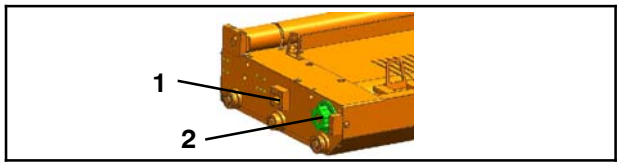

Fig. 92 Cassette

1. Tirer les cassettes Fig. 89) en position de dépose - voir le chapitre 12.7.4
2. Graisser les goujons d'arrêt (Fig. 90/1 et Fig. 91/1) avec Gleitmo 810
3. Graisser le trou de l'éclisse (Fig. 92/1) dans lequel le goujon de verrouillage pneumatique s'insère avec Gleitmo 810
4. Graisser le disque d'entraînement denté (Fig. 92/2) avec un peu de Gleitmo 810
5. Faire glisser les cassettes en position de travail

12.11.4 Opérations de maintenance

Les périodicités et opérations de maintenance prescrites par le fabricant des pièces de sous- traitance filtre, capteur de force sont indiquées au chapitre Pièces de sous- traitance.

12.11.5 Graisser les goujons d'arrêt, les goujons de verrouillage et le disque d'entraînement

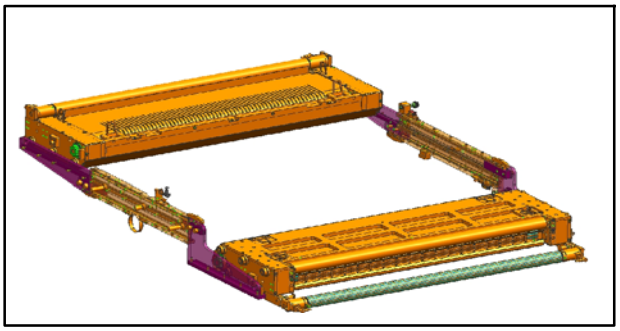

Fig. 89 Cassettes en position de dépose, vue du côté enrouleur

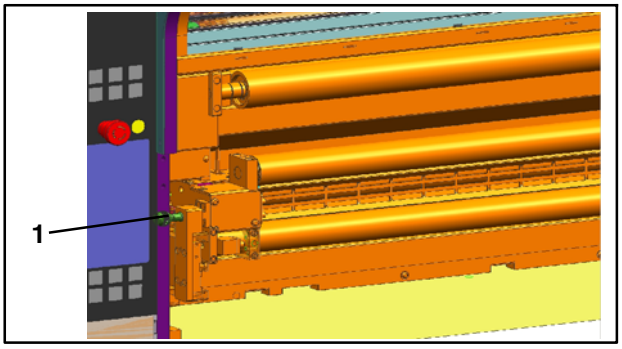

Fig. 90 Goujon d'arrêt côté dérouleur

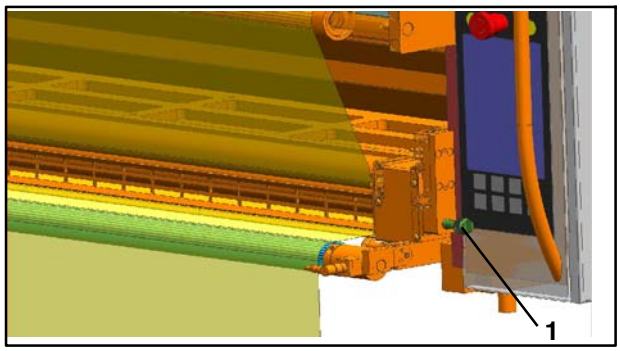

Fig. 91 Goujon d'arrêt côté enrouleur

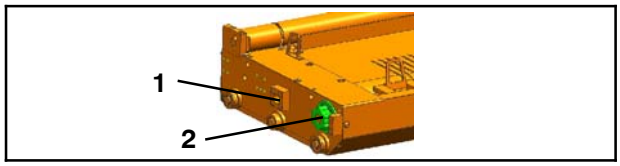

Fig. 92 Cassette

1. Tirer les cassettes Fig. 89) en position de dépose - voir le chapitre 12.7.4
2. Graisser les goujons d'arrêt (Fig. 90/1 et Fig. 91/1) avec Gleitmo 810
3. Graisser le trou de l'éclisse (Fig. 92/1) dans lequel le goujon de verrouillage pneumatique s'insère avec Gleitmo 810
4. Graisser le disque d'entraînement denté (Fig. 92/2) avec un peu de Gleitmo 810
5. Faire glisser les cassettes en position de travail

12.11.4 Opérations de maintenance

Les périodicités et opérations de maintenance prescrites par le fabricant des pièces de sous- traitance filtre, capteur de force sont indiquées au chapitre Pièces de sous- traitance.

12.11.5 Graisser les goujons d'arrêt, les goujons de verrouillage et le disque d'entraînement

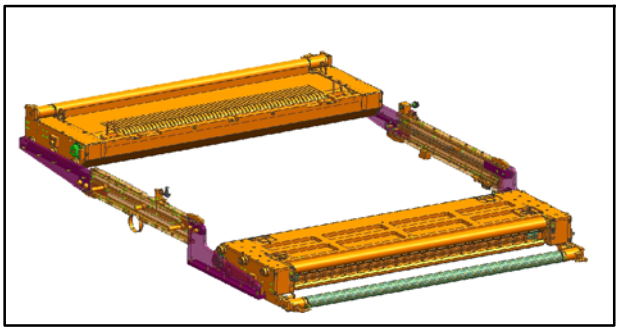

Fig. 89 Cassettes en position de dépose, vue du côté enrouleur

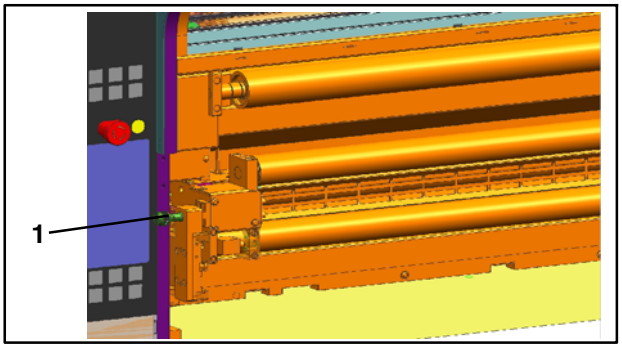

Fig. 90 Goujon d'arrêt côté dérouleur

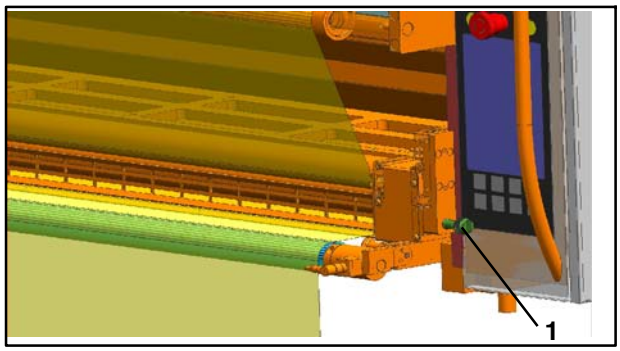

Fig. 91 Goujon d'arrêt côté enrouleur

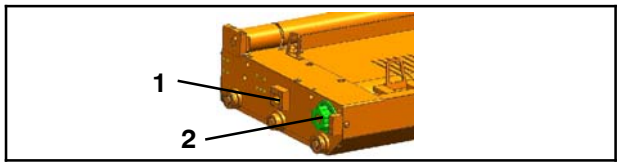

Fig. 92 Cassette

1. Tirer les cassettes Fig. 89) en position de dépose - voir le chapitre 12.7.4
2. Graisser les goujons d'arrêt (Fig. 90/1 et Fig. 91/1) avec Gleitmo 810
3. Graisser le trou de l'éclisse (Fig. 92/1) dans lequel le goujon de verrouillage pneumatique s'insère avec Gleitmo 810
4. Graisser le disque d'entraînement denté (Fig. 92/2) avec un peu de Gleitmo 810
5. Faire glisser les cassettes en position de travail

12.11.4 Opérations de maintenance

Les périodicités et opérations de maintenance prescrites par le fabricant des pièces de sous- traitance filtre, capteur de force sont indiquées au chapitre Pièces de sous- traitance.

12.11.5 Graisser les goujons d'arrêt, les goujons de verrouillage et le disque d'entraînement

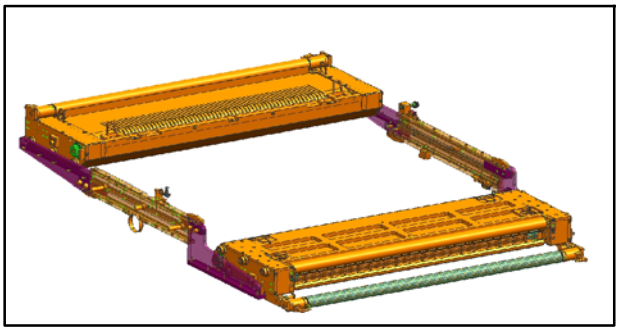

Fig. 89 Cassettes en position de dépose, vue du côté enrouleur

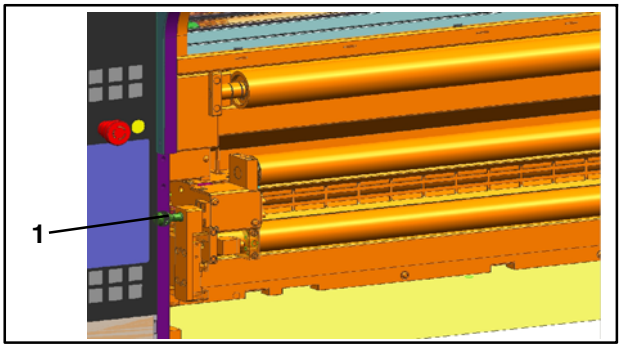

Fig. 90 Goujon d'arrêt côté dérouleur

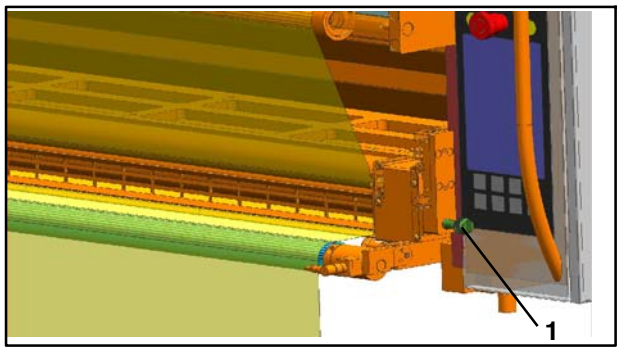

Fig. 91 Goujon d'arrêt côté enrouleur

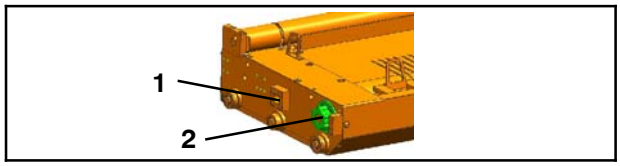

Fig. 92 Cassette

1. Tirer les cassettes Fig. 89) en position de dépose - voir le chapitre 12.7.4
2. Graisser les goujons d'arrêt (Fig. 90/1 et Fig. 91/1) avec Gleitmo 810
3. Graisser le trou de l'éclisse (Fig. 92/1) dans lequel le goujon de verrouillage pneumatique s'insère avec Gleitmo 810
4. Graisser le disque d'entraînement denté (Fig. 92/2) avec un peu de Gleitmo 810
5. Faire glisser les cassettes en position de travail

12.11.4 Opérations de maintenance

Les périodicités et opérations de maintenance prescrites par le fabricant des pièces de sous- traitance filtre, capteur de force sont indiquées au chapitre Pièces de sous- traitance.

12.11.5 Graisser les goujons d'arrêt, les goujons de verrouillage et le disque d'entraînement

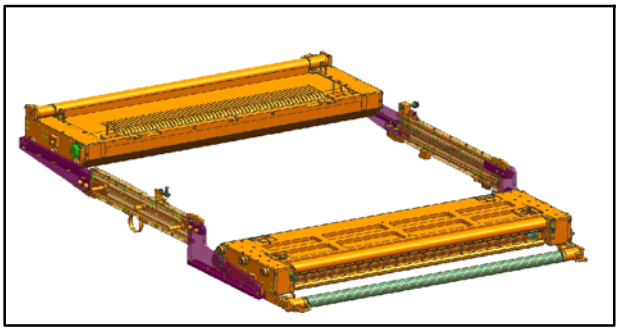

Fig. 89 Cassettes en position de dépose, vue du côté enrouleur

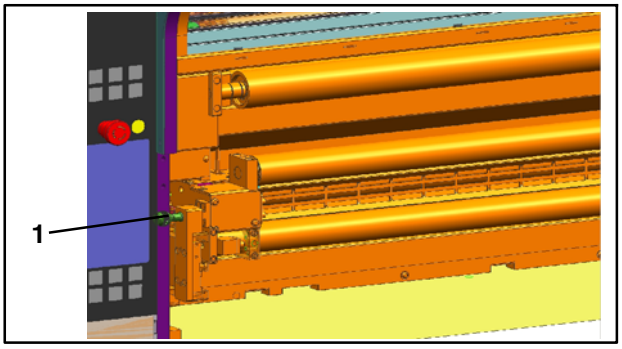

Fig. 90 Goujon d'arrêt côté dérouleur

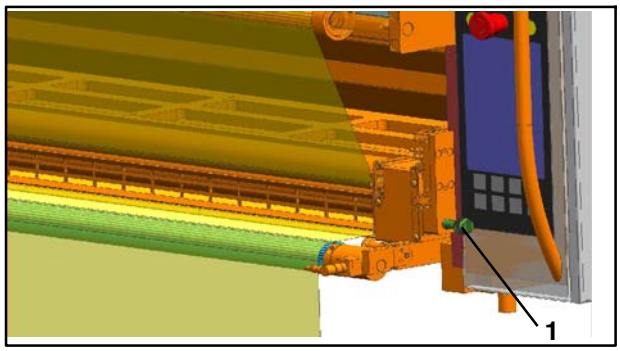

Fig. 91 Goujon d'arrêt côté enrouleur

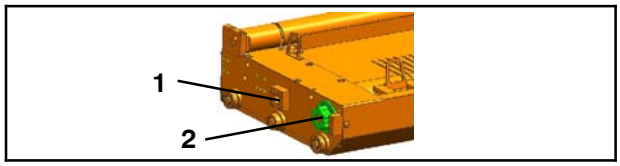

Fig. 92 Cassette

1. Tirer les cassettes Fig. 89) en position de dépose - voir le chapitre 12.7.4
2. Graisser les goujons d'arrêt (Fig. 90/1 et Fig. 91/1) avec Gleitmo 810
3. Graisser le trou de l'éclisse (Fig. 92/1) dans lequel le goujon de verrouillage pneumatique s'insère avec Gleitmo 810
4. Graisser le disque d'entraînement denté (Fig. 92/2) avec un peu de Gleitmo 810
5. Faire glisser les cassettes en position de travail

12.11.4 Opérations de maintenance

Les périodicités et opérations de maintenance prescrites par le fabricant des pièces de sous- traitance filtre, capteur de force sont indiquées au chapitre Pièces de sous- traitance.

12.11.5 Graisser les goujons d'arrêt, les goujons de verrouillage et le disque d'entraînement

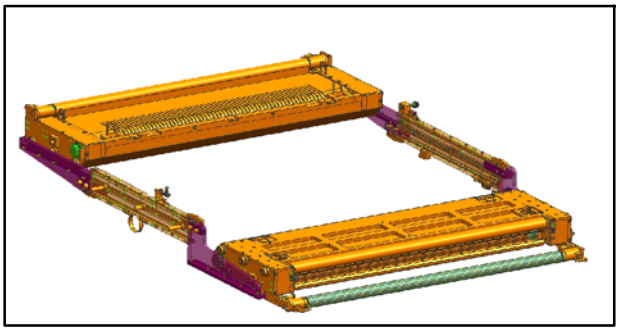

Fig. 89 Cassettes en position de dépose, vue du côté enrouleur

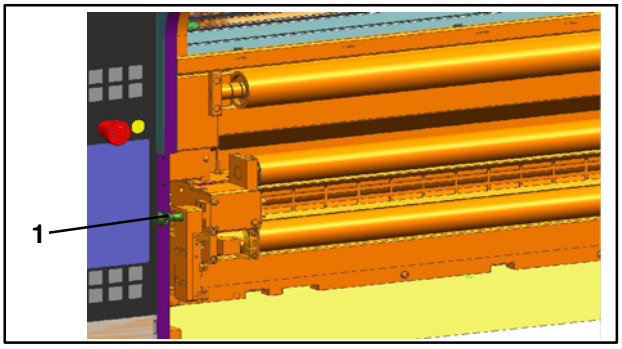

Fig. 90 Goujon d'arrêt côté dérouleur

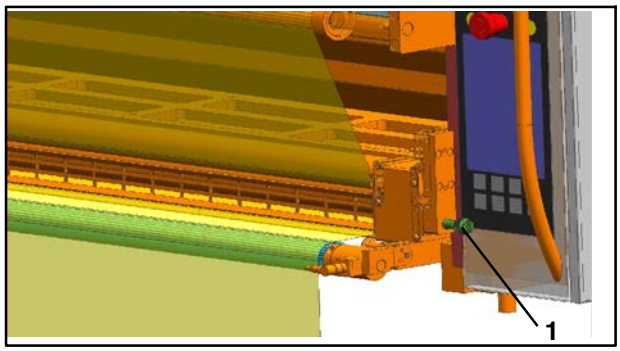

Fig. 91 Goujon d'arrêt côté enrouleur

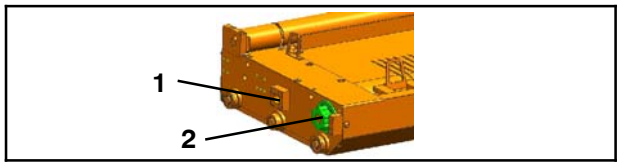

Fig. 92 Cassette

1. Tirer les cassettes Fig. 89) en position de dépose - voir le chapitre 12.7.4
2. Graisser les goujons d'arrêt (Fig. 90/1 et Fig. 91/1) avec Gleitmo 810
3. Graisser le trou de l'éclisse (Fig. 92/1) dans lequel le goujon de verrouillage pneumatique s'insère avec Gleitmo 810
4. Graisser le disque d'entraînement denté (Fig. 92/2) avec un peu de Gleitmo 810
5. Faire glisser les cassettes en position de travail

12.11.4 Opérations de maintenance

Les périodicités et opérations de maintenance prescrites par le fabricant des pièces de sous- traitance filtre, capteur de force sont indiquées au chapitre Pièces de sous- traitance.

12.11.5 Graisser les goujons d'arrêt, les goujons de verrouillage et le disque d'entraînement

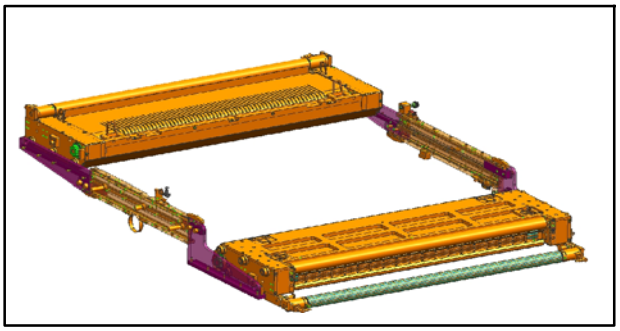

Fig. 89 Cassettes en position de dépose, vue du côté enrouleur

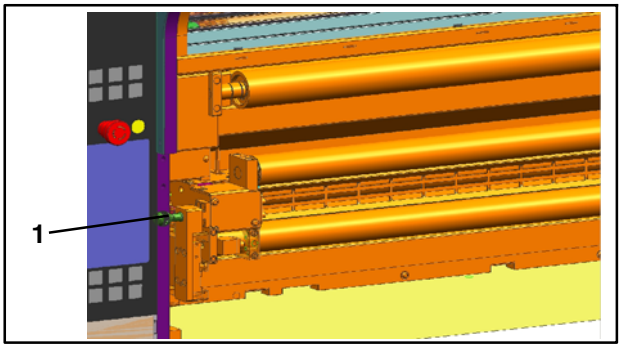

Fig. 90 Goujon d'arrêt côté dérouleur

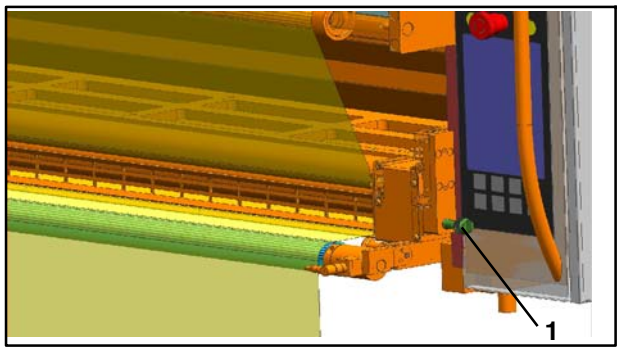

Fig. 91 Goujon d'arrêt côté enrouleur

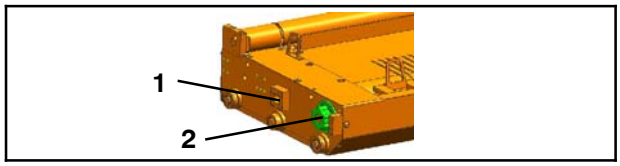

Fig. 92 Cassette

1. Tirer les cassettes Fig. 89) en position de dépose - voir le chapitre 12.7.4
2. Graisser les goujons d'arrêt (Fig. 90/1 et Fig. 91/1) avec Gleitmo 810
3. Graisser le trou de l'éclisse (Fig. 92/1) dans lequel le goujon de verrouillage pneumatique s'insère avec Gleitmo 810
4. Graisser le disque d'entraînement denté (Fig. 92/2) avec un peu de Gleitmo 810
5. Faire glisser les cassettes en position de travail

12.11.4 Opérations de maintenance

Les périodicités et opérations de maintenance prescrites par le fabricant des pièces de sous- traitance filtre, capteur de force sont indiquées au chapitre Pièces de sous- traitance.

12.11.5 Graisser les goujons d'arrêt, les goujons de verrouillage et le disque d'entraînement

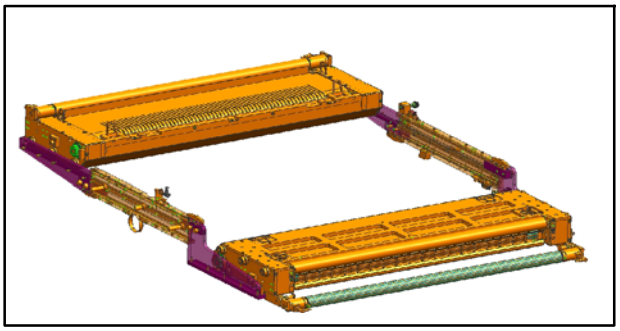

Fig. 89 Cassettes en position de dépose, vue du côté enrouleur

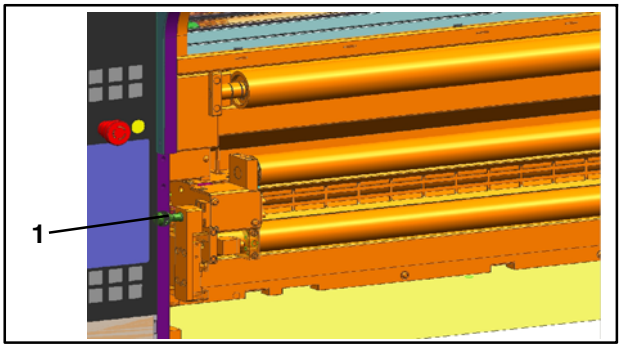

Fig. 90 Goujon d'arrêt côté dérouleur

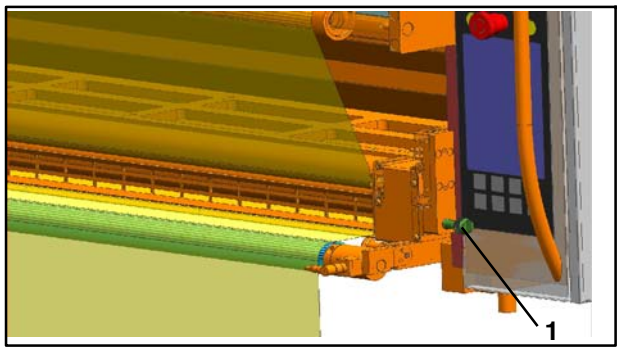

Fig. 91 Goujon d'arrêt côté enrouleur

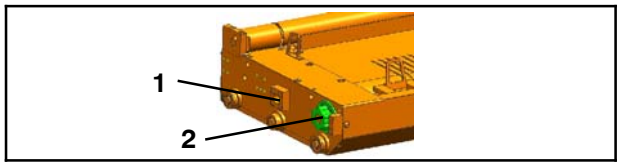

Fig. 92 Cassette

1. Tirer les cassettes Fig. 89) en position de dépose - voir le chapitre 12.7.4
2. Graisser les goujons d'arrêt (Fig. 90/1 et Fig. 91/1) avec Gleitmo 810
3. Graisser le trou de l'éclisse (Fig. 92/1) dans lequel le goujon de verrouillage pneumatique s'insère avec Gleitmo 810
4. Graisser le disque d'entraînement denté (Fig. 92/2) avec un peu de Gleitmo 810
5. Faire glisser les cassettes en position de travail

12.11.4 Opérations de maintenance

Les périodicités et opérations de maintenance prescrites par le fabricant des pièces de sous- traitance filtre, capteur de force sont indiquées au chapitre Pièces de sous- traitance.

12.11.5 Graisser les goujons d'arrêt, les goujons de verrouillage et le disque d'entraînement

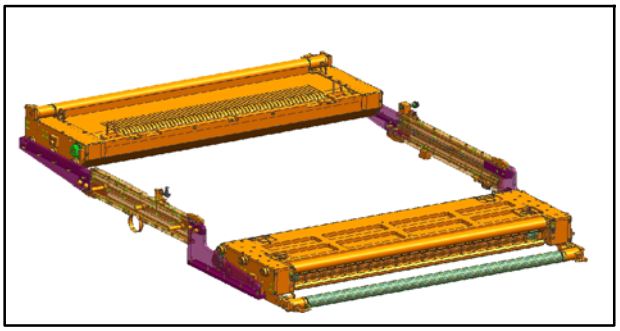

Fig. 89 Cassettes en position de dépose, vue du côté enrouleur

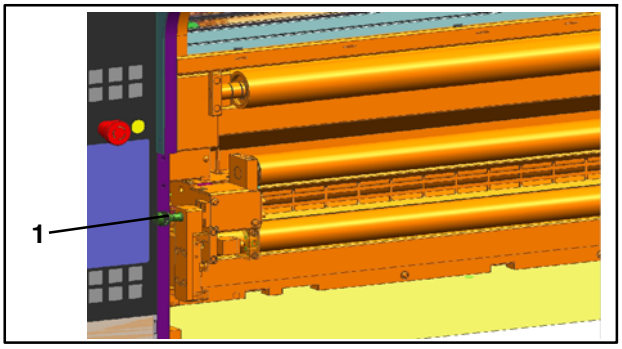

Fig. 90 Goujon d'arrêt côté dérouleur

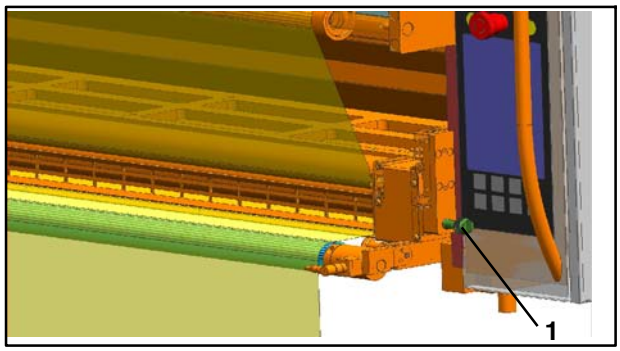

Fig. 91 Goujon d'arrêt côté enrouleur

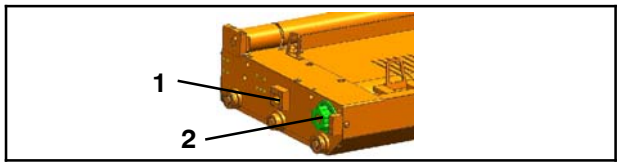

Fig. 92 Cassette

1. Tirer les cassettes Fig. 89) en position de dépose - voir le chapitre 12.7.4
2. Graisser les goujons d'arrêt (Fig. 90/1 et Fig. 91/1) avec Gleitmo 810
3. Graisser le trou de l'éclisse (Fig. 92/1) dans lequel le goujon de verrouillage pneumatique s'insère avec Gleitmo 810
4. Graisser le disque d'entraînement denté (Fig. 92/2) avec un peu de Gleitmo 810
5. Faire glisser les cassettes en position de travail

12.11.4 Opérations de maintenance

Les périodicités et opérations de maintenance prescrites par le fabricant des pièces de sous- traitance filtre, capteur de force sont indiquées au chapitre Pièces de sous- traitance.

12.11.5 Graisser les goujons d'arrêt, les goujons de verrouillage et le disque d'entraînement

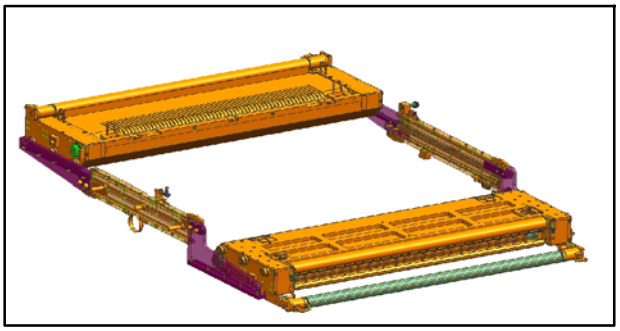

Fig. 89 Cassettes en position de dépose, vue du côté enrouleur

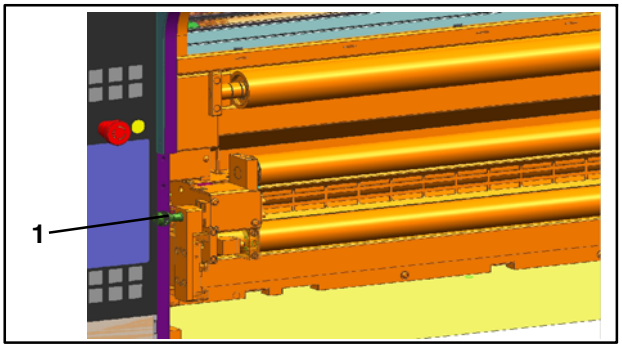

Fig. 90 Goujon d'arrêt côté dérouleur

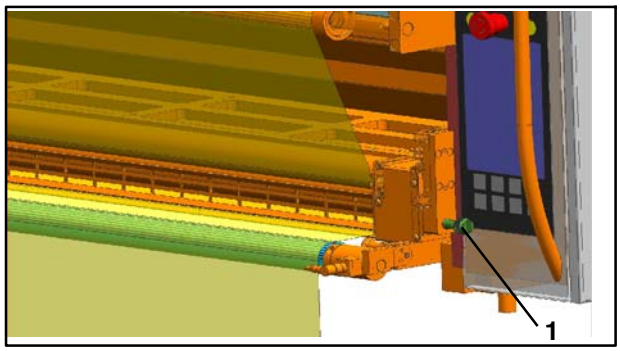

Fig. 91 Goujon d'arrêt côté enrouleur

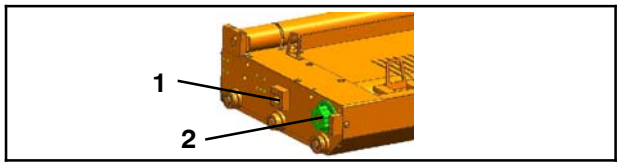

Fig. 92 Cassette

1. Tirer les cassettes Fig. 89) en position de dépose - voir le chapitre 12.7.4
2. Graisser les goujons d'arrêt (Fig. 90/1 et Fig. 91/1) avec Gleitmo 810
3. Graisser le trou de l'éclisse (Fig. 92/1) dans lequel le goujon de verrouillage pneumatique s'insère avec Gleitmo 810
4. Graisser le disque d'entraînement denté (Fig. 92/2) avec un peu de Gleitmo 810
5. Faire glisser les cassettes en position de travail

12.11.4 Opérations de maintenance

Les périodicités et opérations de maintenance prescrites par le fabricant des pièces de sous- traitance filtre, capteur de force sont indiquées au chapitre Pièces de sous- traitance.

12.11.5 Graisser les goujons d'arrêt, les goujons de verrouillage et le disque d'entraînement

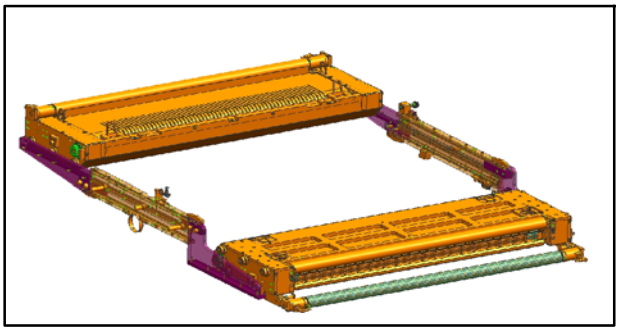

Fig. 89 Cassettes en position de dépose, vue du côté enrouleur

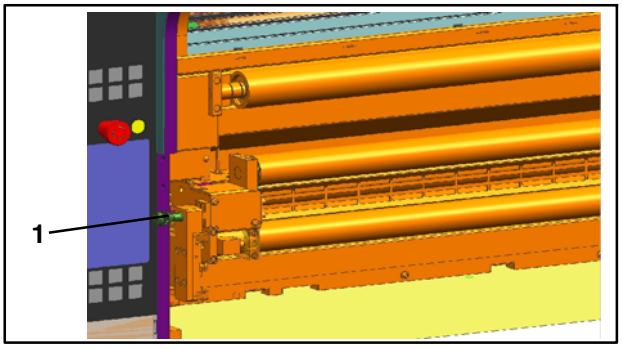

Fig. 90 Goujon d'arrêt côté dérouleur

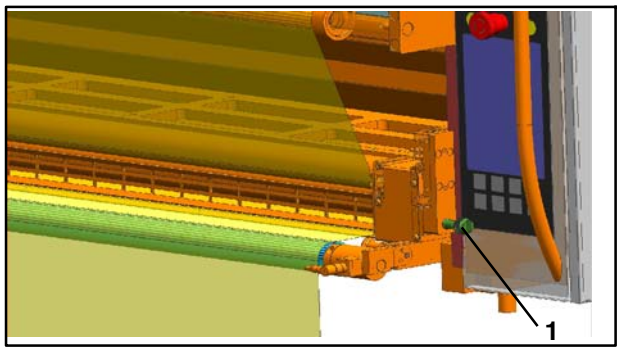

Fig. 91 Goujon d'arrêt côté enrouleur

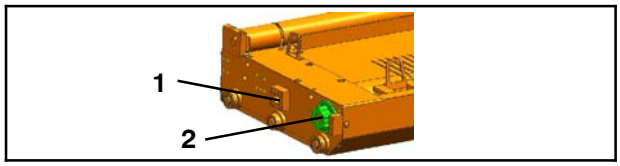

Fig. 92 Cassette

1. Tirer les cassettes Fig. 89) en position de dépose - voir le chapitre 12.7.4
2. Graisser les goujons d'arrêt (Fig. 90/1 et Fig. 91/1) avec Gleitmo 810
3. Graisser le trou de l'éclisse (Fig. 92/1) dans lequel le goujon de verrouillage pneumatique s'insère avec Gleitmo 810
4. Graisser le disque d'entraînement denté (Fig. 92/2) avec un peu de Gleitmo 810
5. Faire glisser les cassettes en position de travail

12.11.4 Opérations de maintenance

Les périodicités et opérations de maintenance prescrites par le fabricant des pièces de sous- traitance filtre, capteur de force sont indiquées au chapitre Pièces de sous- traitance.

12.11.5 Graisser les goujons d'arrêt, les goujons de verrouillage et le disque d'entraînement

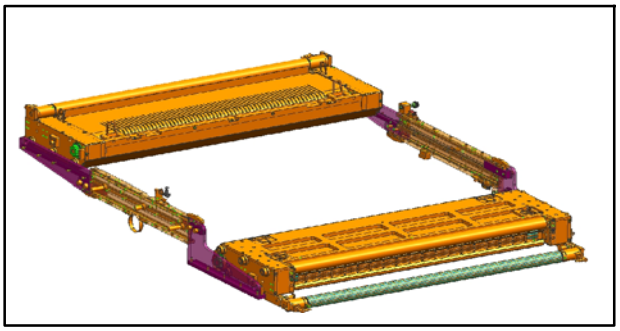

Fig. 89 Cassettes en position de dépose, vue du côté enrouleur

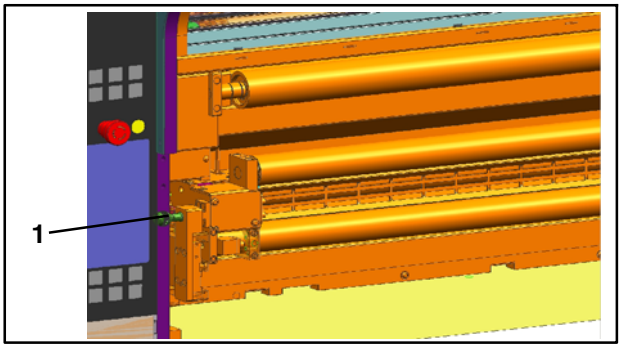

Fig. 90 Goujon d'arrêt côté dérouleur

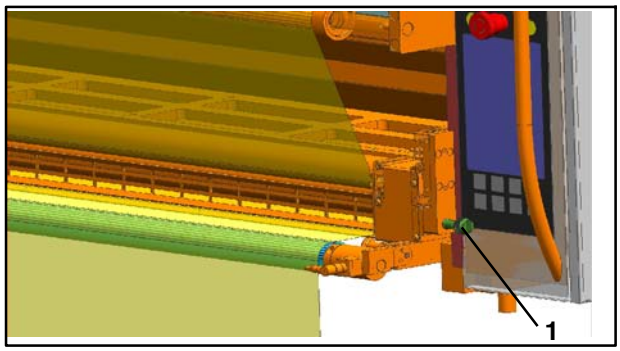

Fig. 91 Goujon d'arrêt côté enrouleur

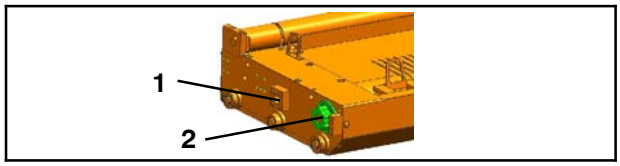

Fig. 92 Cassette

1. Tirer les cassettes Fig. 89) en position de dépose - voir le chapitre 12.7.4
2. Graisser les goujons d'arrêt (Fig. 90/1 et Fig. 91/1) avec Gleitmo 810
3. Graisser le trou de l'éclisse (Fig. 92/1) dans lequel le goujon de verrouillage pneumatique s'insère avec Gleitmo 810
4. Graisser le disque d'entraînement denté (Fig. 92/2) avec un peu de Gleitmo 810
5. Faire glisser les cassettes en position de travail

12.11.4 Opérations de maintenance

Les périodicités et opérations de maintenance prescrites par le fabricant des pièces de sous- traitance filtre, capteur de force sont indiquées au chapitre Pièces de sous- traitance.

12.11.5 Graisser les goujons d'arrêt, les goujons de verrouillage et le disque d'entraînement

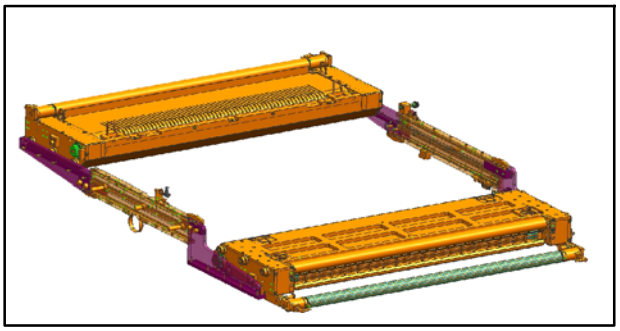

Fig. 89 Cassettes en position de dépose, vue du côté enrouleur

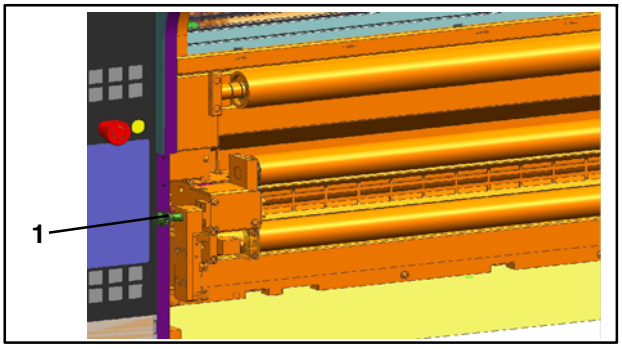

Fig. 90 Goujon d'arrêt côté dérouleur

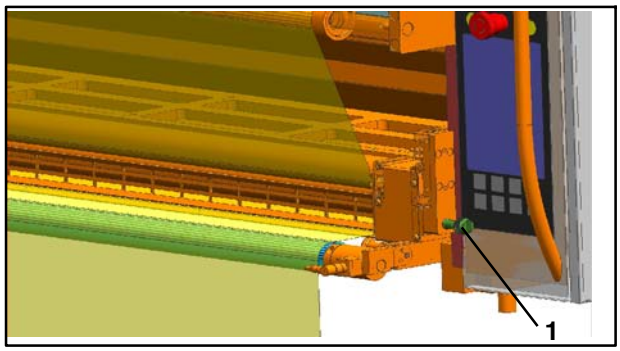

Fig. 91 Goujon d'arrêt côté enrouleur

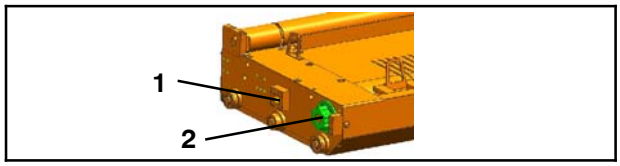

Fig. 92 Cassette

1. Tirer les cassettes Fig. 89) en position de dépose - voir le chapitre 12.7.4
2. Graisser les goujons d'arrêt (Fig. 90/1 et Fig. 91/1) avec Gleitmo 810
3. Graisser le trou de l'éclisse (Fig. 92/1) dans lequel le goujon de verrouillage pneumatique s'insère avec Gleitmo 810
4. Graisser le disque d'entraînement denté (Fig. 92/2) avec un peu de Gleitmo 810
5. Faire glisser les cassettes en position de travail

12.11.4 Opérations de maintenance

Les périodicités et opérations de maintenance prescrites par le fabricant des pièces de sous- traitance filtre, capteur de force sont indiquées au chapitre Pièces de sous- traitance.

12.11.5 Graisser les goujons d'arrêt, les goujons de verrouillage et le disque d'entraînement

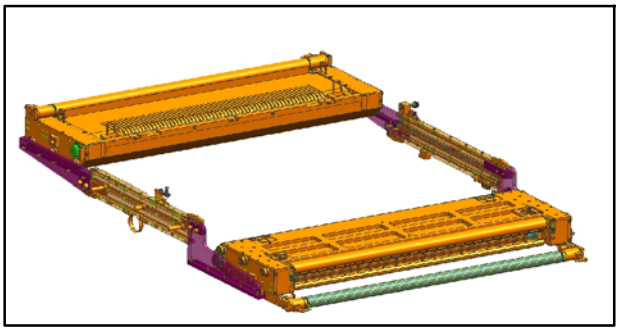

Fig. 89 Cassettes en position de dépose, vue du côté enrouleur

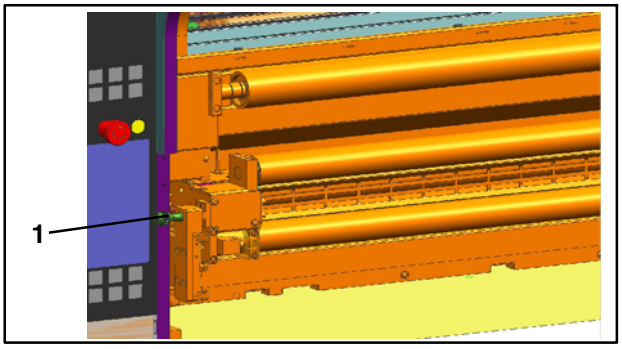

Fig. 90 Goujon d'arrêt côté dérouleur

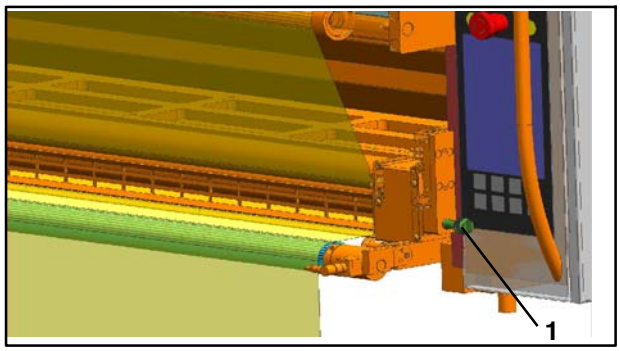

Fig. 91 Goujon d'arrêt côté enrouleur

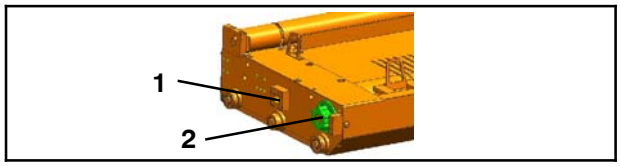

Fig. 92 Cassette

1. Tirer les cassettes Fig. 89) en position de dépose - voir le chapitre 12.7.4
2. Graisser les goujons d'arrêt (Fig. 90/1 et Fig. 91/1) avec Gleitmo 810
3. Graisser le trou de l'éclisse (Fig. 92/1) dans lequel le goujon de verrouillage pneumatique s'insère avec Gleitmo 810
4. Graisser le disque d'entraînement denté (Fig. 92/2) avec un peu de Gleitmo 810
5. Faire glisser les cassettes en position de travail

12.11.4 Opérations de maintenance

Les périodicités et opérations de maintenance prescrites par le fabricant des pièces de sous- traitance filtre, capteur de force sont indiquées au chapitre Pièces de sous- traitance.

12.11.5 Graisser les goujons d'arrêt, les goujons de verrouillage et le disque d'entraînement

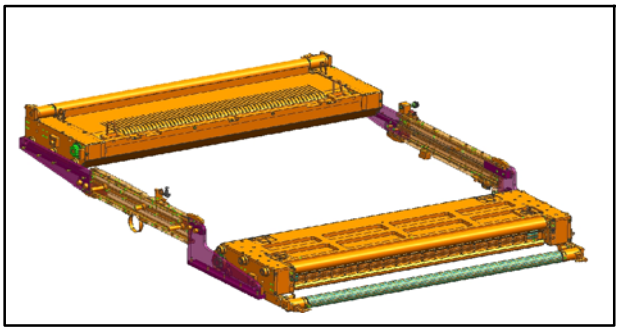

Fig. 89 Cassettes en position de dépose, vue du côté enrouleur

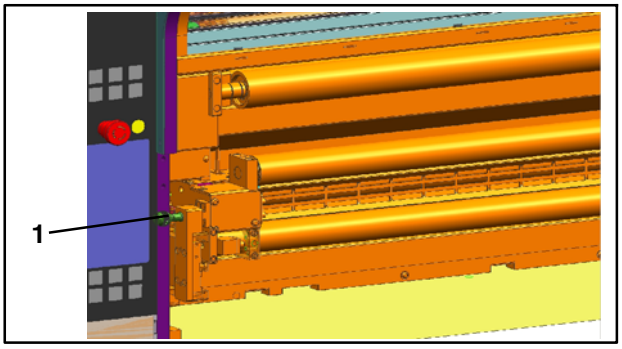

Fig. 90 Goujon d'arrêt côté dérouleur

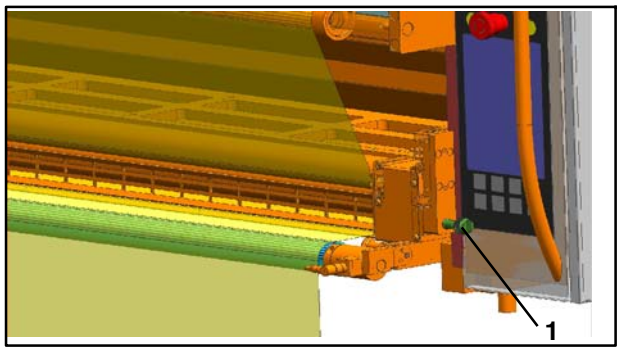

Fig. 91 Goujon d'arrêt côté enrouleur

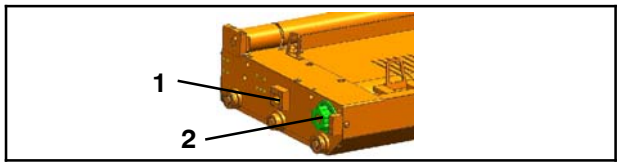

Fig. 92 Cassette

1. Tirer les cassettes Fig. 89) en position de dépose - voir le chapitre 12.7.4
2. Graisser les goujons d'arrêt (Fig. 90/1 et Fig. 91/1) avec Gleitmo 810
3. Graisser le trou de l'éclisse (Fig. 92/1) dans lequel le goujon de verrouillage pneumatique s'insère avec Gleitmo 810
4. Graisser le disque d'entraînement denté (Fig. 92/2) avec un peu de Gleitmo 810
5. Faire glisser les cassettes en position de travail

12.11.4 Opérations de maintenance

Les périodicités et opérations de maintenance prescrites par le fabricant des pièces de sous- traitance filtre, capteur de force sont indiquées au chapitre Pièces de sous- traitance.

12.11.5 Graisser les goujons d'arrêt, les goujons de verrouillage et le disque d'entraînement

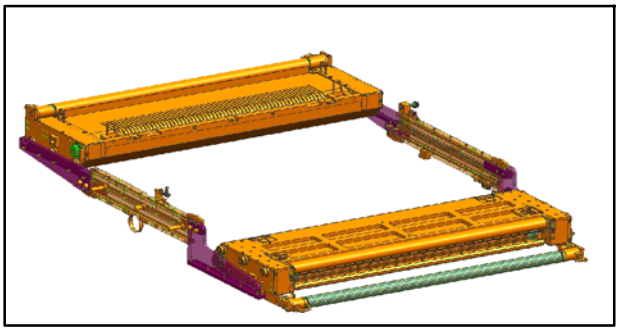

Fig. 89 Cassettes en position de dépose, vue du côté enrouleur

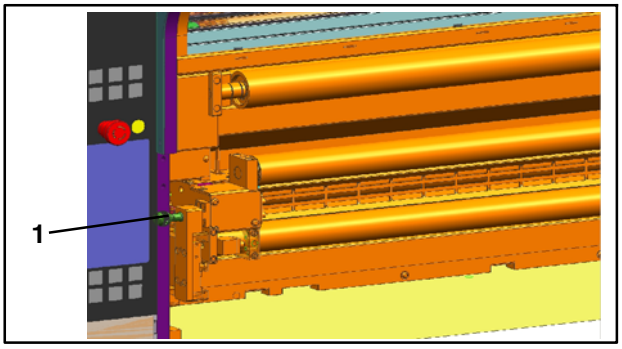

Fig. 90 Goujon d'arrêt côté dérouleur

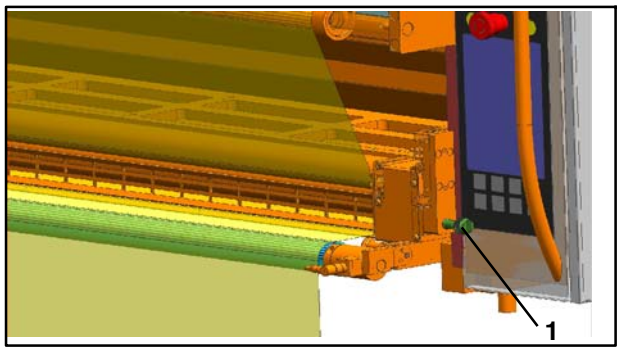

Fig. 91 Goujon d'arrêt côté enrouleur

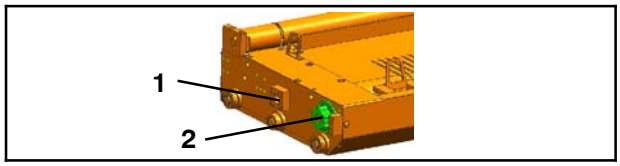

Fig. 92 Cassette

1. Tirer les cassettes Fig. 89) en position de dépose - voir le chapitre 12.7.4
2. Graisser les goujons d'arrêt (Fig. 90/1 et Fig. 91/1) avec Gleitmo 810
3. Graisser le trou de l'éclisse (Fig. 92/1) dans lequel le goujon de verrouillage pneumatique s'insère avec Gleitmo 810
4. Graisser le disque d'entraînement denté (Fig. 92/2) avec un peu de Gleitmo 810
5. Faire glisser les cassettes en position de travail

12.11.4 Opérations de maintenance

Les périodicités et opérations de maintenance prescrites par le fabricant des pièces de sous- traitance filtre, capteur de force sont indiquées au chapitre Pièces de sous- traitance.

12.11.5 Graisser les goujons d'arrêt, les goujons de verrouillage et le disque d'entraînement

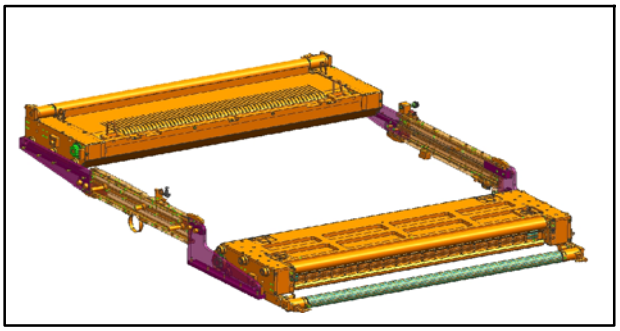

Fig. 89 Cassettes en position de dépose, vue du côté enrouleur

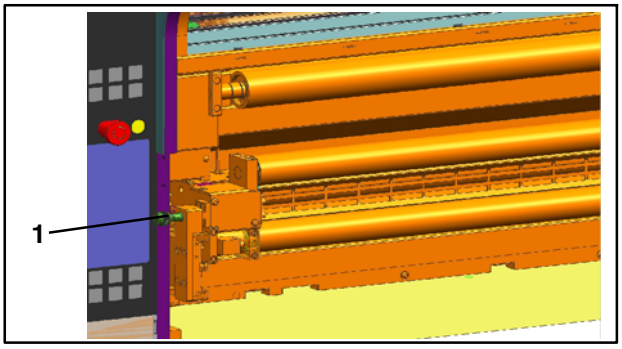

Fig. 90 Goujon d'arrêt côté dérouleur

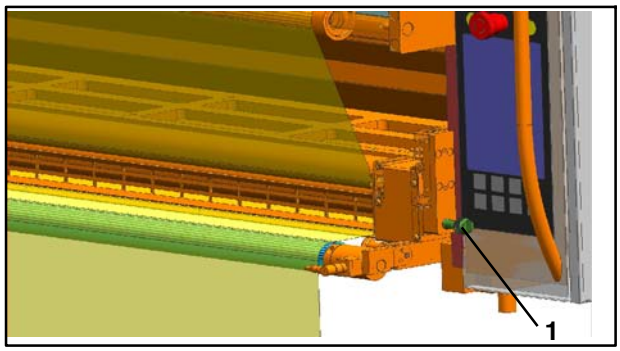

Fig. 91 Goujon d'arrêt côté enrouleur

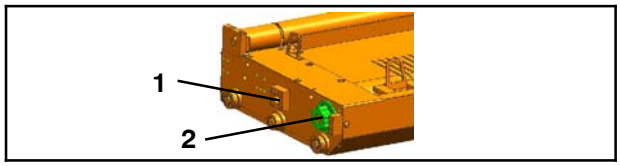

Fig. 92 Cassette

1. Tirer les cassettes Fig. 89) en position de dépose - voir le chapitre 12.7.4
2. Graisser les goujons d'arrêt (Fig. 90/1 et Fig. 91/1) avec Gleitmo 810
3. Graisser le trou de l'éclisse (Fig. 92/1) dans lequel le goujon de verrouillage pneumatique s'insère avec Gleitmo 810
4. Graisser le disque d'entraînement denté (Fig. 92/2) avec un peu de Gleitmo 810
5. Faire glisser les cassettes en position de travail

12.11.4 Opérations de maintenance

Les périodicités et opérations de maintenance prescrites par le fabricant des pièces de sous- traitance filtre, capteur de force sont indiquées au chapitre Pièces de sous- traitance.

12.11.5 Graisser les goujons d'arrêt, les goujons de verrouillage et le disque d'entraînement

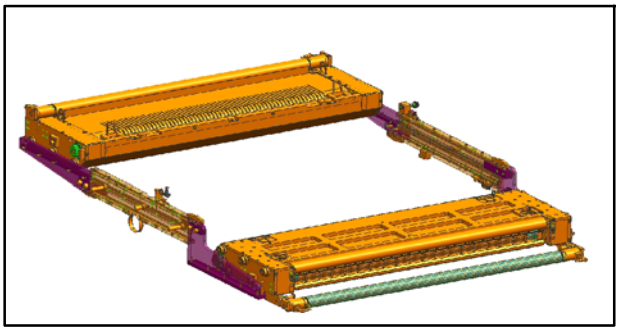

Fig. 89 Cassettes en position de dépose, vue du côté enrouleur

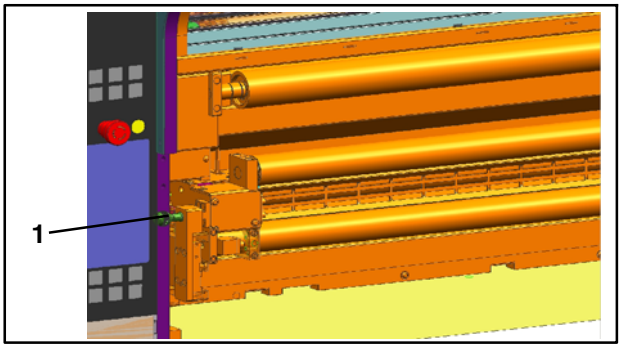

Fig. 90 Goujon d'arrêt côté dérouleur

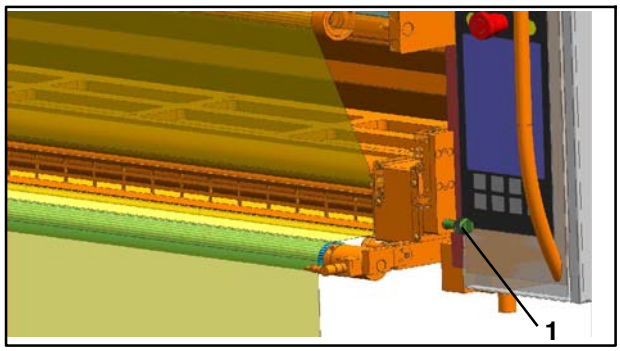

Fig. 91 Goujon d'arrêt côté enrouleur

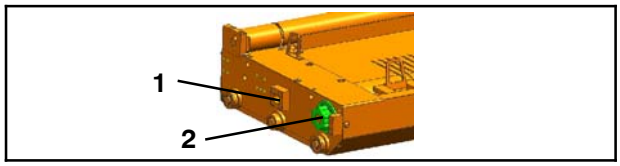

Fig. 92 Cassette

1. Tirer les cassettes Fig. 89) en position de dépose - voir le chapitre 12.7.4
2. Graisser les goujons d'arrêt (Fig. 90/1 et Fig. 91/1) avec Gleitmo 810
3. Graisser le trou de l'éclisse (Fig. 92/1) dans lequel le goujon de verrouillage pneumatique s'insère avec Gleitmo 810
4. Graisser le disque d'entraînement denté (Fig. 92/2) avec un peu de Gleitmo 810
5. Faire glisser les cassettes en position de travail

12.11.4 Opérations de maintenance

Les périodicités et opérations de maintenance prescrites par le fabricant des pièces de sous- traitance filtre, capteur de force sont indiquées au chapitre Pièces de sous- traitance.

12.11.5 Graisser les goujons d'arrêt, les goujons de verrouillage et le disque d'entraînement

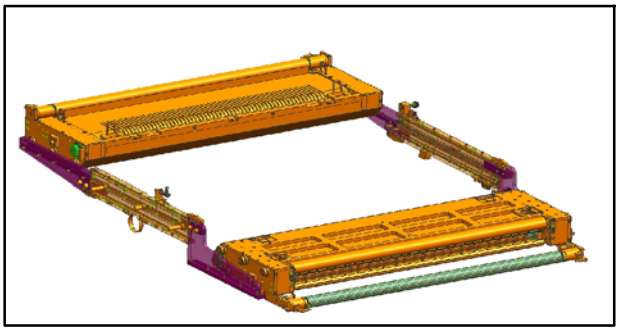

Fig. 89 Cassettes en position de dépose, vue du côté enrouleur

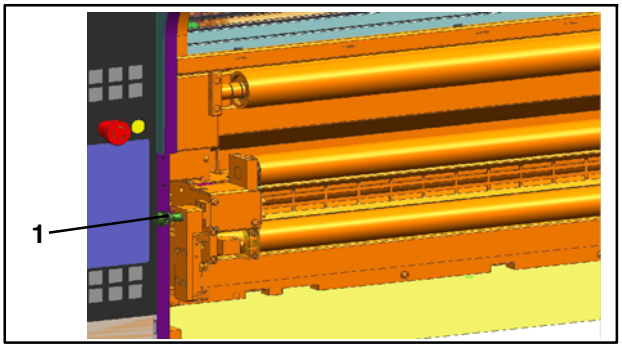

Fig. 90 Goujon d'arrêt côté dérouleur

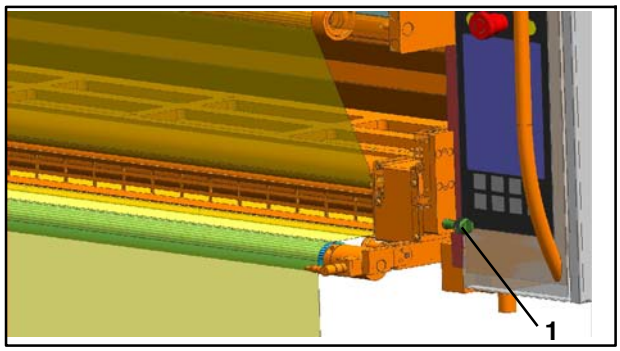

Fig. 91 Goujon d'arrêt côté enrouleur

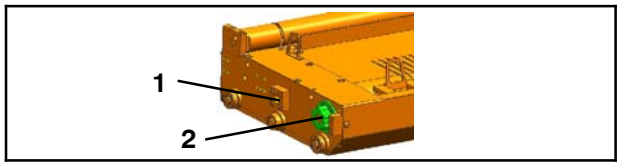

Fig. 92 Cassette

1. Tirer les cassettes Fig. 89) en position de dépose - voir le chapitre 12.7.4
2. Graisser les goujons d'arrêt (Fig. 90/1 et Fig. 91/1) avec Gleitmo 810
3. Graisser le trou de l'éclisse (Fig. 92/1) dans lequel le goujon de verrouillage pneumatique s'insère avec Gleitmo 810
4. Graisser le disque d'entraînement denté (Fig. 92/2) avec un peu de Gleitmo 810
5. Faire glisser les cassettes en position de travail

12.11.4 Opérations de maintenance

Les périodicités et opérations de maintenance prescrites par le fabricant des pièces de sous- traitance filtre, capteur de force sont indiquées au chapitre Pièces de sous- traitance.

12.11.5 Graisser les goujons d'arrêt, les goujons de verrouillage et le disque d'entraînement

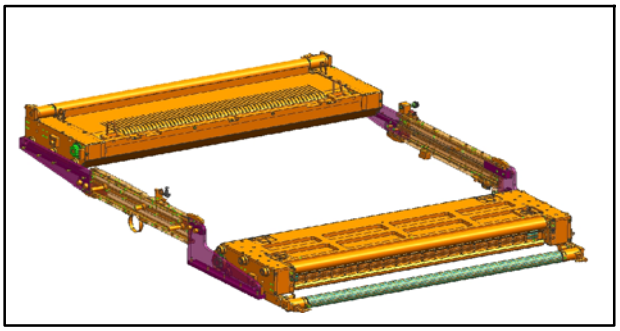

Fig. 89 Cassettes en position de dépose, vue du côté enrouleur

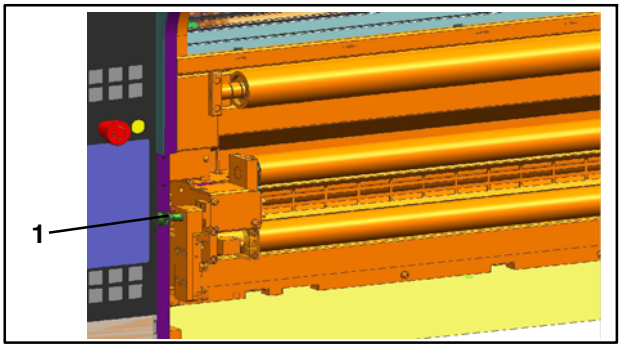

Fig. 90 Goujon d'arrêt côté dérouleur

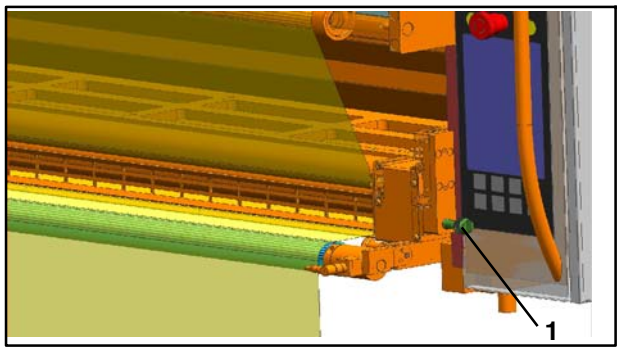

Fig. 91 Goujon d'arrêt côté enrouleur

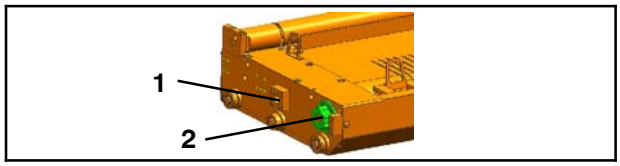

Fig. 92 Cassette

1. Tirer les cassettes Fig. 89) en position de dépose - voir le chapitre 12.7.4
2. Graisser les goujons d'arrêt (Fig. 90/1 et Fig. 91/1) avec Gleitmo 810
3. Graisser le trou de l'éclisse (Fig. 92/1) dans lequel le goujon de verrouillage pneumatique s'insère avec Gleitmo 810
4. Graisser le disque d'entraînement denté (Fig. 92/2) avec un peu de Gleitmo 810
5. Faire glisser les cassettes en position de travail

12.11.4 Opérations de maintenance

Les périodicités et opérations de maintenance prescrites par le fabricant des pièces de sous- traitance filtre, capteur de force sont indiquées au chapitre Pièces de sous- traitance.

12.11.5 Graisser les goujons d'arrêt, les goujons de verrouillage et le disque d'entraînement

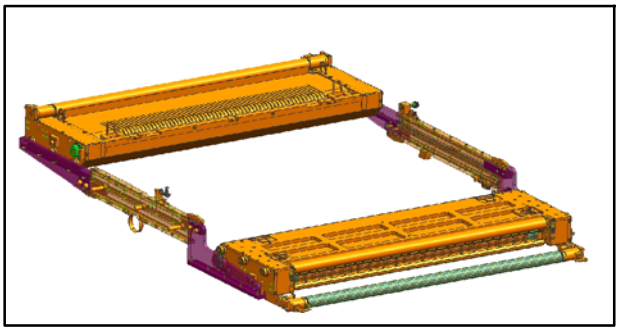

Fig. 89 Cassettes en position de dépose, vue du côté enrouleur

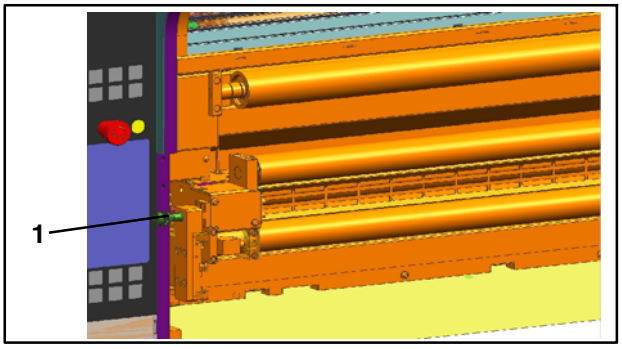

Fig. 90 Goujon d'arrêt côté dérouleur

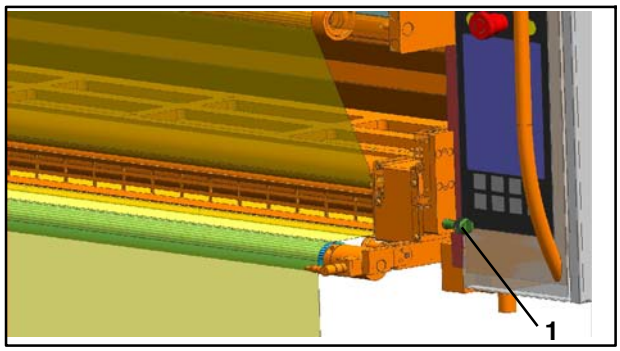

Fig. 91 Goujon d'arrêt côté enrouleur

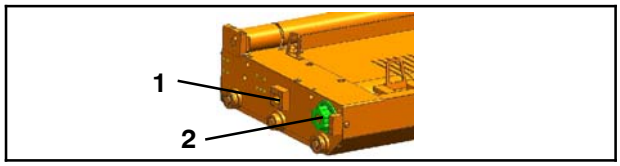

Fig. 92 Cassette

1. Tirer les cassettes Fig. 89) en position de dépose - voir le chapitre 12.7.4
2. Graisser les goujons d'arrêt (Fig. 90/1 et Fig. 91/1) avec Gleitmo 810
3. Graisser le trou de l'éclisse (Fig. 92/1) dans lequel le goujon de verrouillage pneumatique s'insère avec Gleitmo 810
4. Graisser le disque d'entraînement denté (Fig. 92/2) avec un peu de Gleitmo 810
5. Faire glisser les cassettes en position de travail

12.11.4 Opérations de maintenance

Les périodicités et opérations de maintenance prescrites par le fabricant des pièces de sous- traitance filtre, capteur de force sont indiquées au chapitre Pièces de sous- traitance.

12.11.5 Graisser les goujons d'arrêt, les goujons de verrouillage et le disque d'entraînement

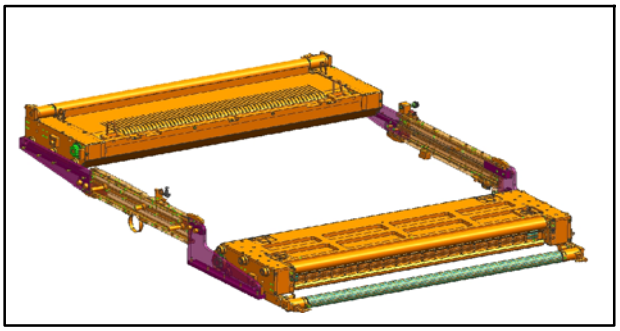

Fig. 89 Cassettes en position de dépose, vue du côté enrouleur

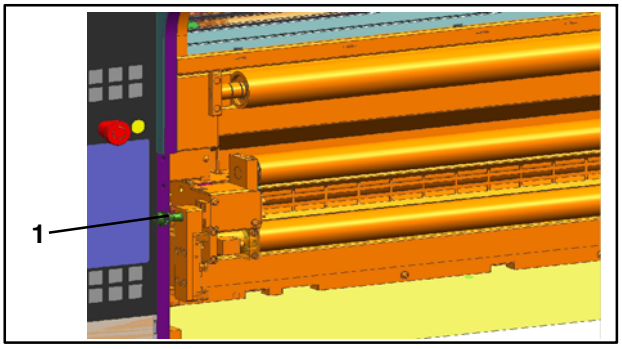

Fig. 90 Goujon d'arrêt côté dérouleur

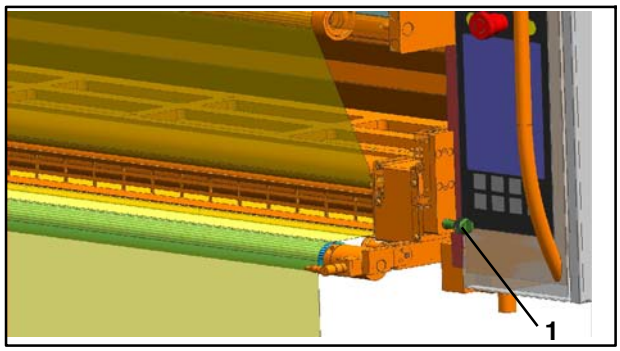

Fig. 91 Goujon d'arrêt côté enrouleur

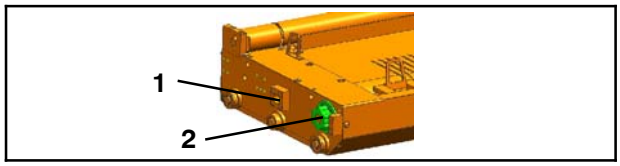

Fig. 92 Cassette

1. Tirer les cassettes Fig. 89) en position de dépose - voir le chapitre 12.7.4
2. Graisser les goujons d'arrêt (Fig. 90/1 et Fig. 91/1) avec Gleitmo 810
3. Graisser le trou de l'éclisse (Fig. 92/1) dans lequel le goujon de verrouillage pneumatique s'insère avec Gleitmo 810
4. Graisser le disque d'entraînement denté (Fig. 92/2) avec un peu de Gleitmo 810
5. Faire glisser les cassettes en position de travail

12.11.4 Opérations de maintenance

Les périodicités et opérations de maintenance prescrites par le fabricant des pièces de sous- traitance filtre, capteur de force sont indiquées au chapitre Pièces de sous- traitance.

12.11.5 Graisser les goujons d'arrêt, les goujons de verrouillage et le disque d'entraînement

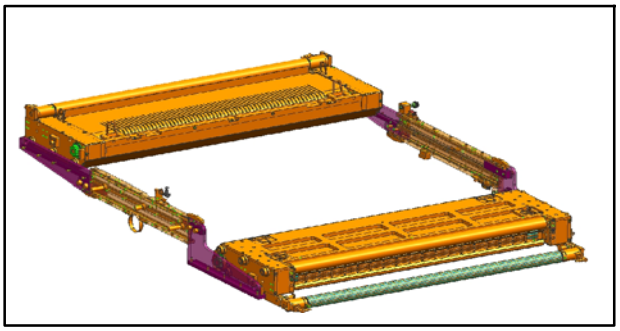

Fig. 89 Cassettes en position de dépose, vue du côté enrouleur

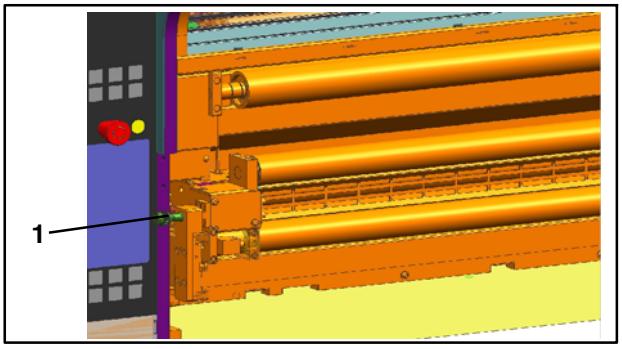

Fig. 90 Goujon d'arrêt côté dérouleur

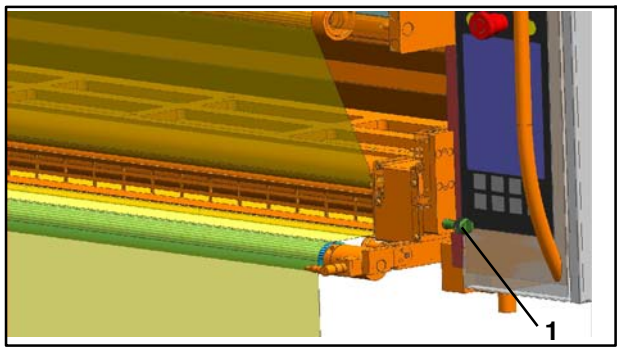

Fig. 91 Goujon d'arrêt côté enrouleur

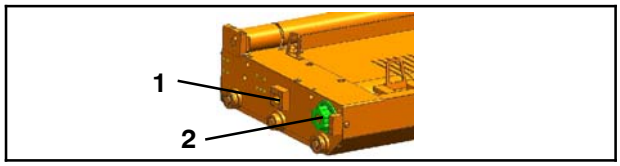

Fig. 92 Cassette

1. Tirer les cassettes Fig. 89) en position de dépose - voir le chapitre 12.7.4
2. Graisser les goujons d'arrêt (Fig. 90/1 et Fig. 91/1) avec Gleitmo 810
3. Graisser le trou de l'éclisse (Fig. 92/1) dans lequel le goujon de verrouillage pneumatique s'insère avec Gleitmo 810
4. Graisser le disque d'entraînement denté (Fig. 92/2) avec un peu de Gleitmo 810
5. Faire glisser les cassettes en position de travail

12.11.4 Opérations de maintenance

Les périodicités et opérations de maintenance prescrites par le fabricant des pièces de sous- traitance filtre, capteur de force sont indiquées au chapitre Pièces de sous- traitance.

12.11.5 Graisser les goujons d'arrêt, les goujons de verrouillage et le disque d'entraînement

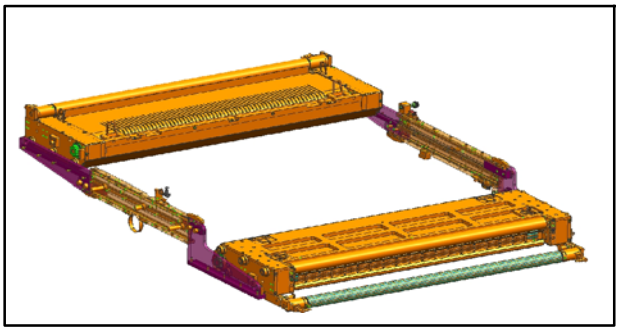

Fig. 89 Cassettes en position de dépose, vue du côté enrouleur

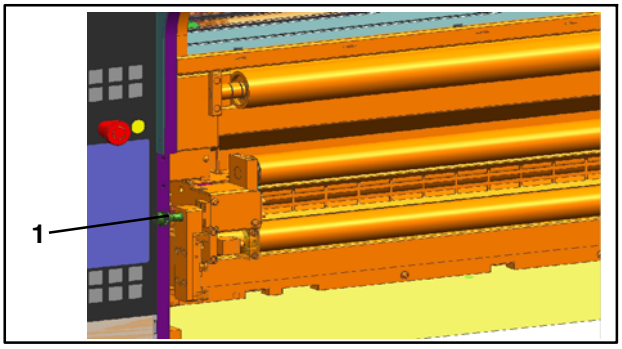

Fig. 90 Goujon d'arrêt côté dérouleur

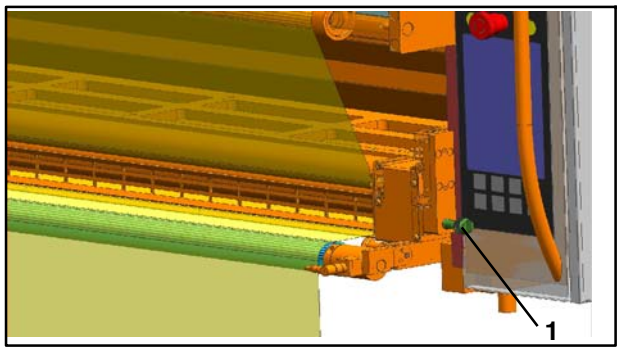

Fig. 91 Goujon d'arrêt côté enrouleur

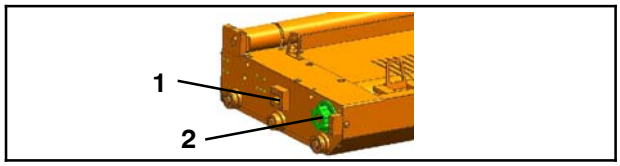

Fig. 92 Cassette

1. Tirer les cassettes Fig. 89) en position de dépose - voir le chapitre 12.7.4
2. Graisser les goujons d'arrêt (Fig. 90/1 et Fig. 91/1) avec Gleitmo 810
3. Graisser le trou de l'éclisse (Fig. 92/1) dans lequel le goujon de verrouillage pneumatique s'insère avec Gleitmo 810
4. Graisser le disque d'entraînement denté (Fig. 92/2) avec un peu de Gleitmo 810
5. Faire glisser les cassettes en position de travail

12.11.4 Opérations de maintenance

Les périodicités et opérations de maintenance prescrites par le fabricant des pièces de sous- traitance filtre, capteur de force sont indiquées au chapitre Pièces de sous- traitance.

12.11.5 Graisser les goujons d'arrêt, les goujons de verrouillage et le disque d'entraînement

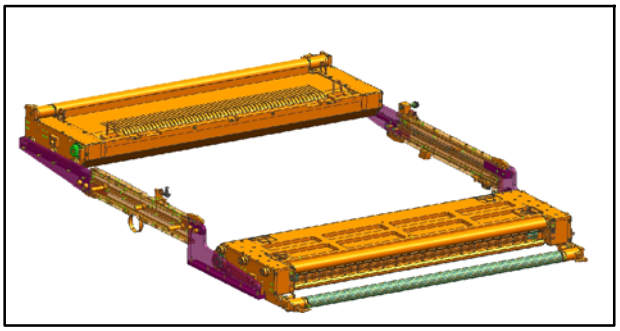

Fig. 89 Cassettes en position de dépose, vue du côté enrouleur

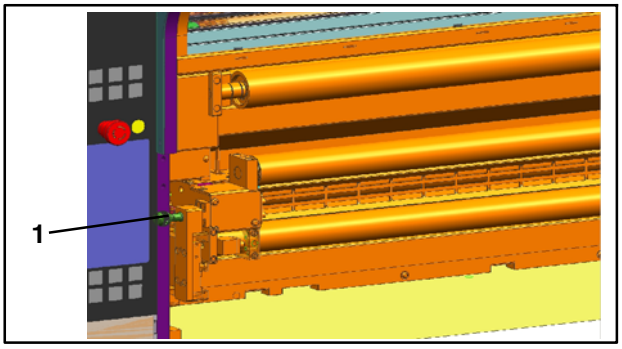

Fig. 90 Goujon d'arrêt côté dérouleur

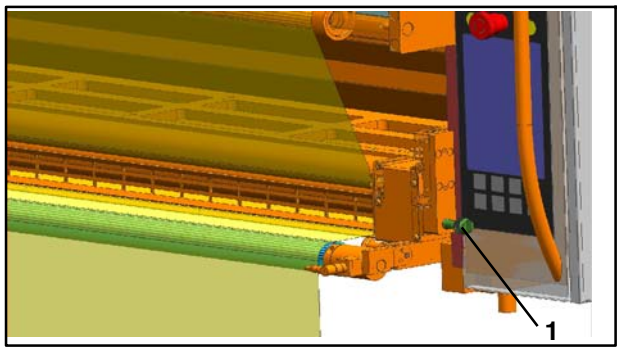

Fig. 91 Goujon d'arrêt côté enrouleur

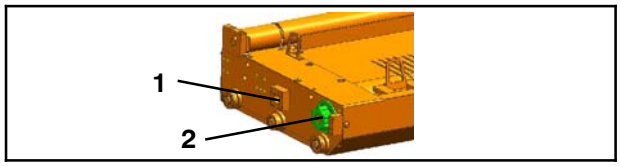

Fig. 92 Cassette

1. Tirer les cassettes Fig. 89) en position de dépose - voir le chapitre 12.7.4
2. Graisser les goujons d'arrêt (Fig. 90/1 et Fig. 91/1) avec Gleitmo 810
3. Graisser le trou de l'éclisse (Fig. 92/1) dans lequel le goujon de verrouillage pneumatique s'insère avec Gleitmo 810
4. Graisser le disque d'entraînement denté (Fig. 92/2) avec un peu de Gleitmo 810
5. Faire glisser les cassettes en position de travail

12.11.4 Opérations de maintenance

Les périodicités et opérations de maintenance prescrites par le fabricant des pièces de sous- traitance filtre, capteur de force sont indiquées au chapitre Pièces de sous- traitance.

12.11.5 Graisser les goujons d'arrêt, les goujons de verrouillage et le disque d'entraînement

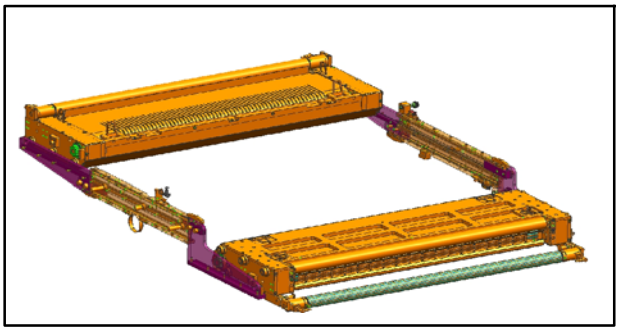

Fig. 89 Cassettes en position de dépose, vue du côté enrouleur

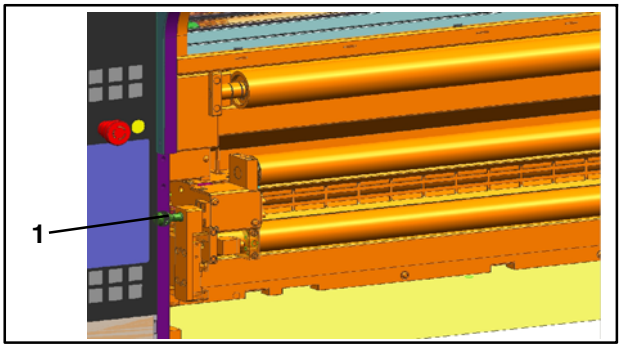

Fig. 90 Goujon d'arrêt côté dérouleur

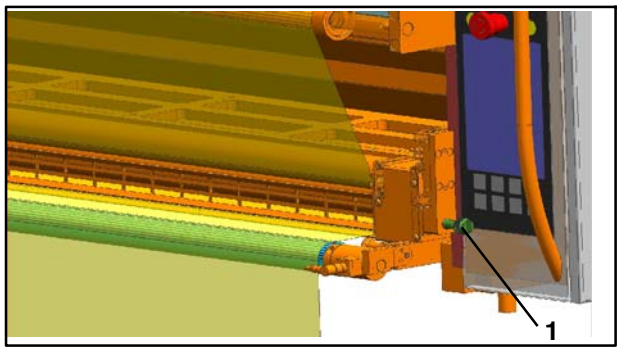

Fig. 91 Goujon d'arrêt côté enrouleur

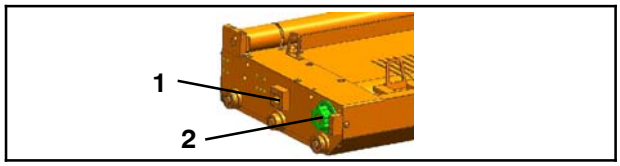

Fig. 92 Cassette

1. Tirer les cassettes Fig. 89) en position de dépose - voir le chapitre 12.7.4
2. Graisser les goujons d'arrêt (Fig. 90/1 et Fig. 91/1) avec Gleitmo 810
3. Graisser le trou de l'éclisse (Fig. 92/1) dans lequel le goujon de verrouillage pneumatique s'insère avec Gleitmo 810
4. Graisser le disque d'entraînement denté (Fig. 92/2) avec un peu de Gleitmo 810
5. Faire glisser les cassettes en position de travail

12.11.4 Opérations de maintenance

Les périodicités et opérations de maintenance prescrites par le fabricant des pièces de sous- traitance filtre, capteur de force sont indiquées au chapitre Pièces de sous- traitance.

12.11.5 Graisser les goujons d'arrêt, les goujons de verrouillage et le disque d'entraînement

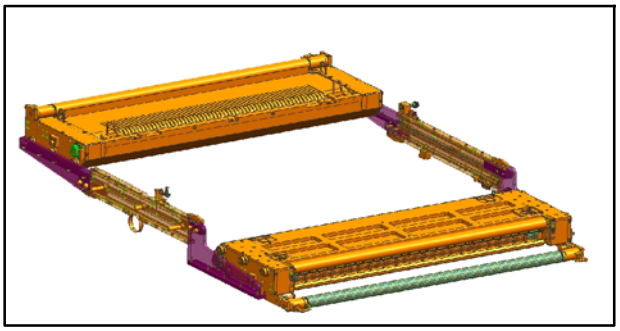

Fig. 89 Cassettes en position de dépose, vue du côté enrouleur

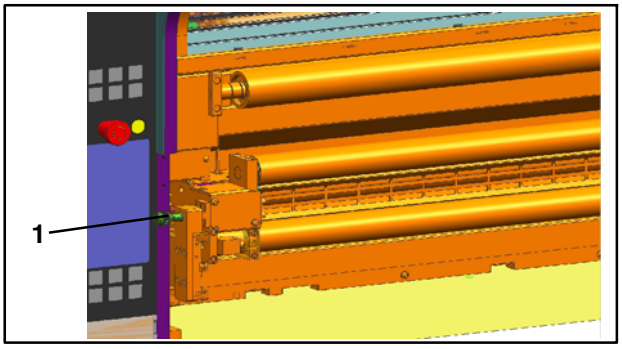

Fig. 90 Goujon d'arrêt côté dérouleur

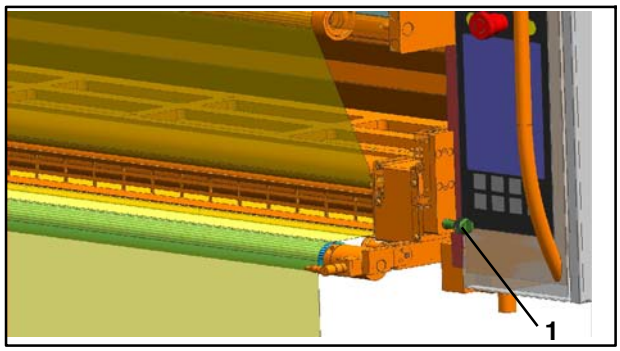

Fig. 91 Goujon d'arrêt côté enrouleur

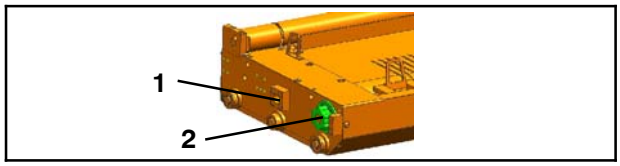

Fig. 92 Cassette

1. Tirer les cassettes Fig. 89) en position de dépose - voir le chapitre 12.7.4
2. Graisser les goujons d'arrêt (Fig. 90/1 et Fig. 91/1) avec Gleitmo 810
3. Graisser le trou de l'éclisse (Fig. 92/1) dans lequel le goujon de verrouillage pneumatique s'insère avec Gleitmo 810
4. Graisser le disque d'entraînement denté (Fig. 92/2) avec un peu de Gleitmo 810
5. Faire glisser les cassettes en position de travail

12.11.4 Opérations de maintenance

Les périodicités et opérations de maintenance prescrites par le fabricant des pièces de sous- traitance filtre, capteur de force sont indiquées au chapitre Pièces de sous- traitance.

12.11.5 Graisser les goujons d'arrêt, les goujons de verrouillage et le disque d'entraînement

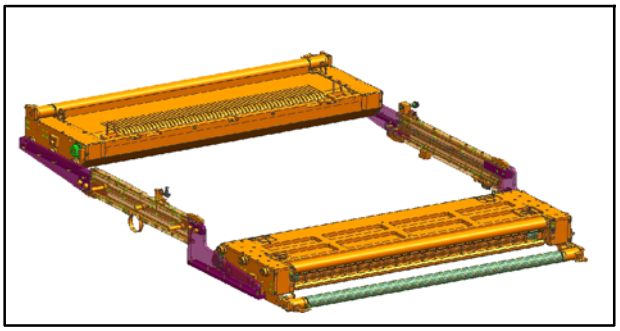

Fig. 89 Cassettes en position de dépose, vue du côté enrouleur

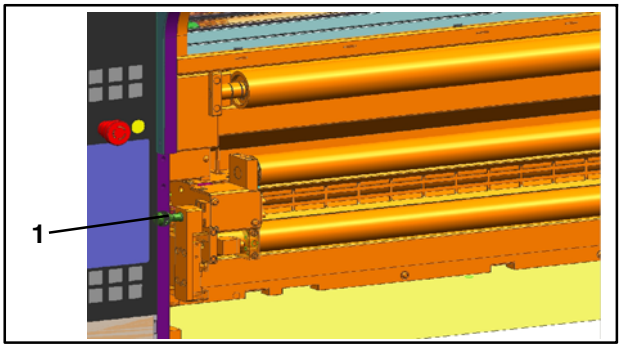

Fig. 90 Goujon d'arrêt côté dérouleur

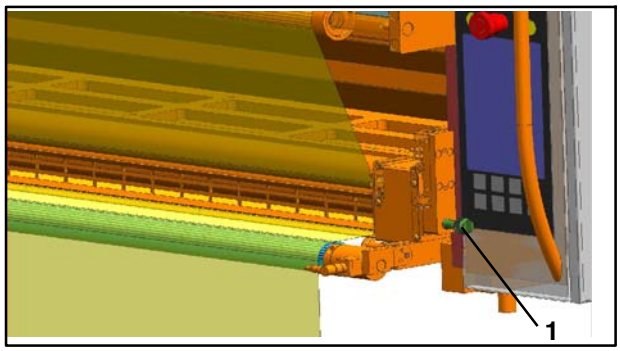

Fig. 91 Goujon d'arrêt côté enrouleur

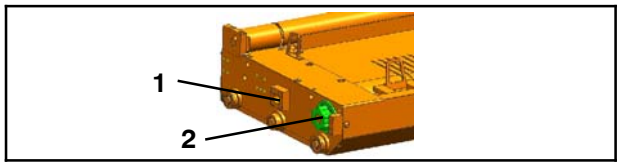

Fig. 92 Cassette

1. Tirer les cassettes Fig. 89) en position de dépose - voir le chapitre 12.7.4
2. Graisser les goujons d'arrêt (Fig. 90/1 et Fig. 91/1) avec Gleitmo 810
3. Graisser le trou de l'éclisse (Fig. 92/1) dans lequel le goujon de verrouillage pneumatique s'insère avec Gleitmo 810
4. Graisser le disque d'entraînement denté (Fig. 92/2) avec un peu de Gleitmo 810
5. Faire glisser les cassettes en position de travail

12.11.4 Opérations de maintenance

Les périodicités et opérations de maintenance prescrites par le fabricant des pièces de sous- traitance filtre, capteur de force sont indiquées au chapitre Pièces de sous- traitance.

12.11.5 Graisser les goujons d'arrêt, les goujons de verrouillage et le disque d'entraînement

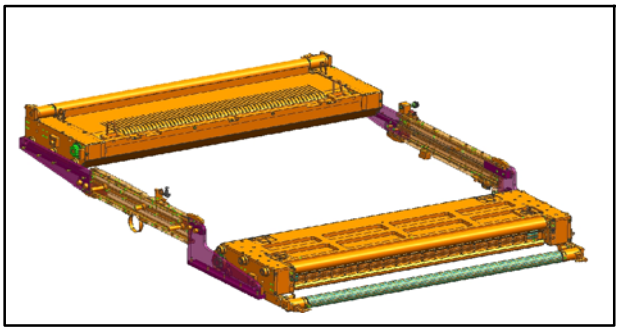

Fig. 89 Cassettes en position de dépose, vue du côté enrouleur

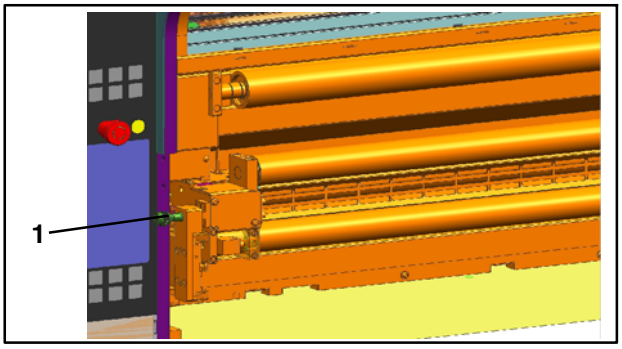

Fig. 90 Goujon d'arrêt côté dérouleur

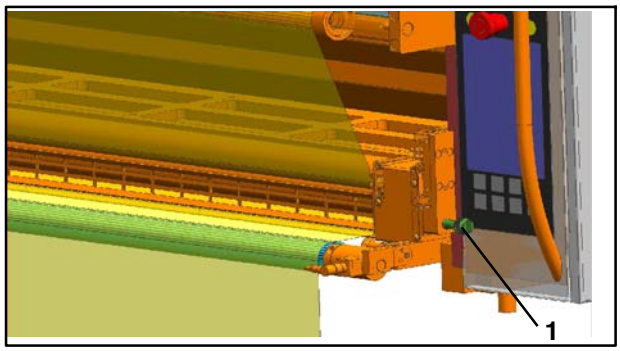

Fig. 91 Goujon d'arrêt côté enrouleur

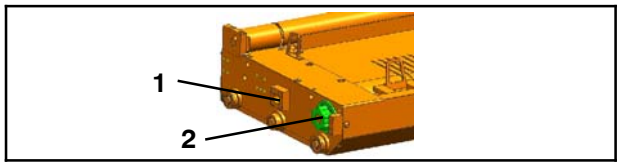

Fig. 92 Cassette

1. Tirer les cassettes Fig. 89) en position de dépose - voir le chapitre 12.7.4
2. Graisser les goujons d'arrêt (Fig. 90/1 et Fig. 91/1) avec Gleitmo 810
3. Graisser le trou de l'éclisse (Fig. 92/1) dans lequel le goujon de verrouillage pneumatique s'insère avec Gleitmo 810
4. Graisser le disque d'entraînement denté (Fig. 92/2) avec un peu de Gleitmo 810
5. Faire glisser les cassettes en position de travail

12.11.4 Opérations de maintenance

Les périodicités et opérations de maintenance prescrites par le fabricant des pièces de sous- traitance filtre, capteur de force sont indiquées au chapitre Pièces de sous- traitance.

12.11.5 Graisser les goujons d'arrêt, les goujons de verrouillage et le disque d'entraînement

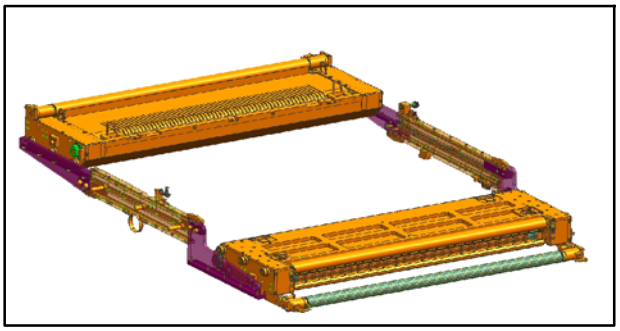

Fig. 89 Cassettes en position de dépose, vue du côté enrouleur

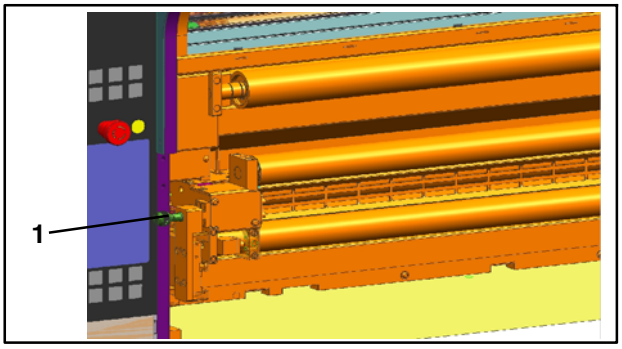

Fig. 90 Goujon d'arrêt côté dérouleur

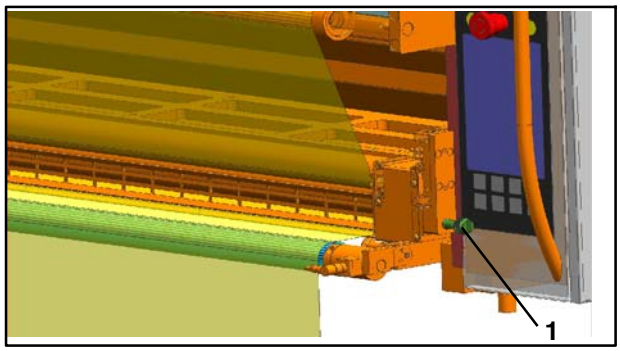

Fig. 91 Goujon d'arrêt côté enrouleur

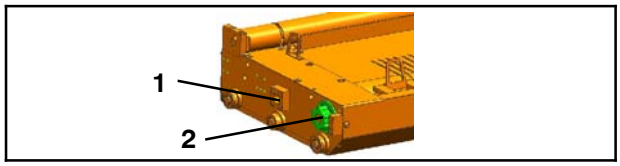

Fig. 92 Cassette

1. Tirer les cassettes Fig. 89) en position de dépose - voir le chapitre 12.7.4
2. Graisser les goujons d'arrêt (Fig. 90/1 et Fig. 91/1) avec Gleitmo 810
3. Graisser le trou de l'éclisse (Fig. 92/1) dans lequel le goujon de verrouillage pneumatique s'insère avec Gleitmo 810
4. Graisser le disque d'entraînement denté (Fig. 92/2) avec un peu de Gleitmo 810
5. Faire glisser les cassettes en position de travail

12.11.4 Opérations de maintenance

Les périodicités et opérations de maintenance prescrites par le fabricant des pièces de sous- traitance filtre, capteur de force sont indiquées au chapitre Pièces de sous- traitance.

12.11.5 Graisser les goujons d'arrêt, les goujons de verrouillage et le disque d'entraînement

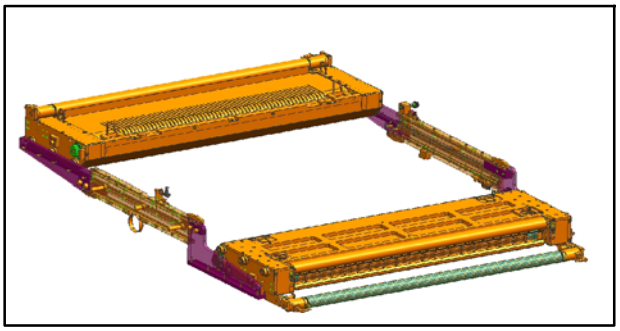

Fig. 89 Cassettes en position de dépose, vue du côté enrouleur

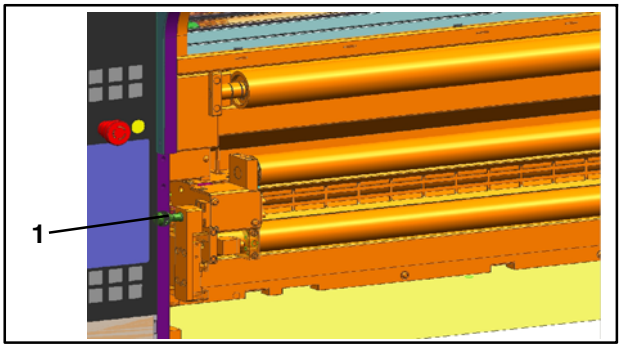

Fig. 90 Goujon d'arrêt côté dérouleur

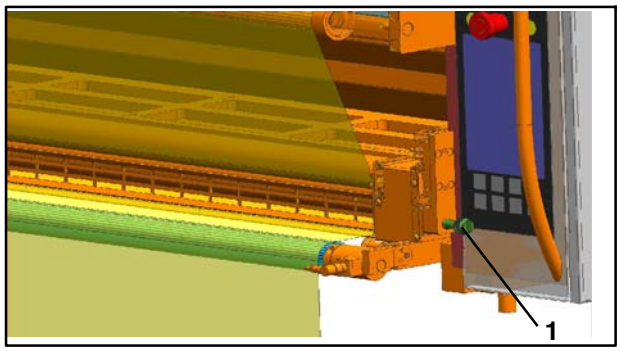

Fig. 91 Goujon d'arrêt côté enrouleur

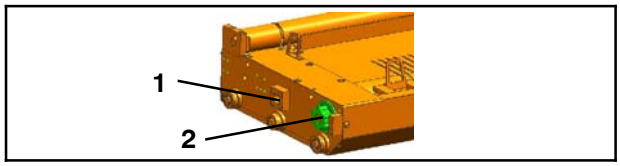

Fig. 92 Cassette

1. Tirer les cassettes Fig. 89) en position de dépose - voir le chapitre 12.7.4
2. Graisser les goujons d'arrêt (Fig. 90/1 et Fig. 91/1) avec Gleitmo 810
3. Graisser le trou de l'éclisse (Fig. 92/1) dans lequel le goujon de verrouillage pneumatique s'insère avec Gleitmo 810
4. Graisser le disque d'entraînement denté (Fig. 92/2) avec un peu de Gleitmo 810
5. Faire glisser les cassettes en position de travail

12.11.4 Opérations de maintenance

Les périodicités et opérations de maintenance prescrites par le fabricant des pièces de sous- traitance filtre, capteur de force sont indiquées au chapitre Pièces de sous- traitance.

12.11.5 Graisser les goujons d'arrêt, les goujons de verrouillage et le disque d'entraînement

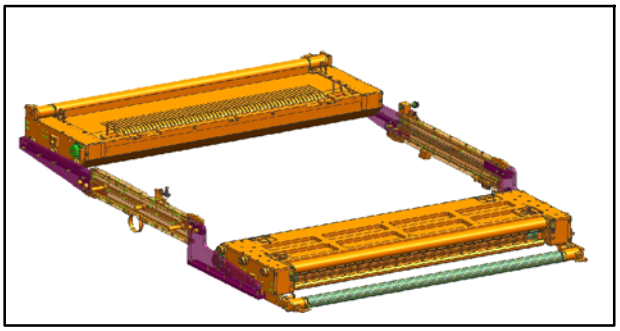

Fig. 89 Cassettes en position de dépose, vue du côté enrouleur

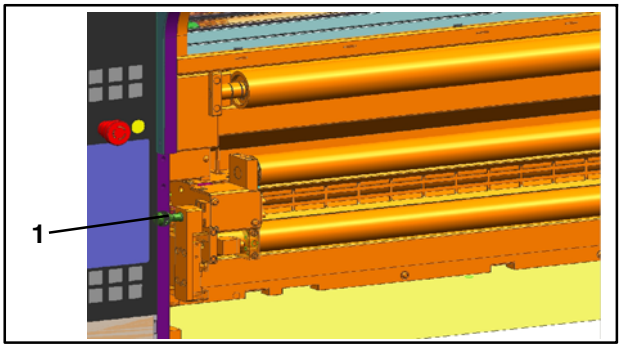

Fig. 90 Goujon d'arrêt côté dérouleur

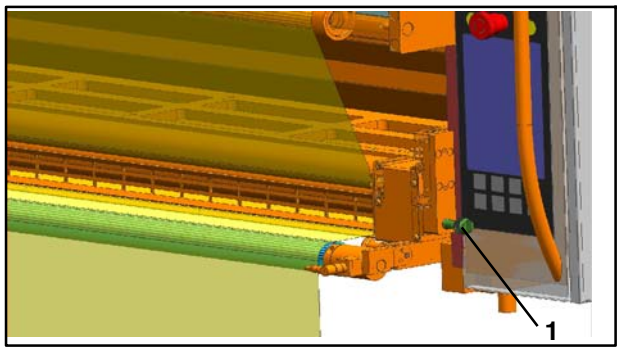

Fig. 91 Goujon d'arrêt côté enrouleur

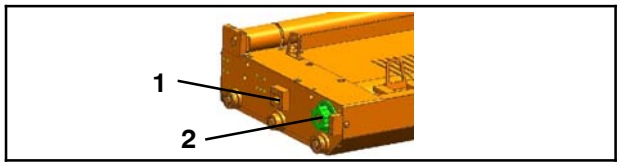

Fig. 92 Cassette

1. Tirer les cassettes Fig. 89) en position de dépose - voir le chapitre 12.7.4
2. Graisser les goujons d'arrêt (Fig. 90/1 et Fig. 91/1) avec Gleitmo 810
3. Graisser le trou de l'éclisse (Fig. 92/1) dans lequel le goujon de verrouillage pneumatique s'insère avec Gleitmo 810
4. Graisser le disque d'entraînement denté (Fig. 92/2) avec un peu de Gleitmo 810
5. Faire glisser les cassettes en position de travail

12.11.4 Opérations de maintenance

Les périodicités et opérations de maintenance prescrites par le fabricant des pièces de sous- traitance filtre, capteur de force sont indiquées au chapitre Pièces de sous- traitance.

12.11.5 Graisser les goujons d'arrêt, les goujons de verrouillage et le disque d'entraînement

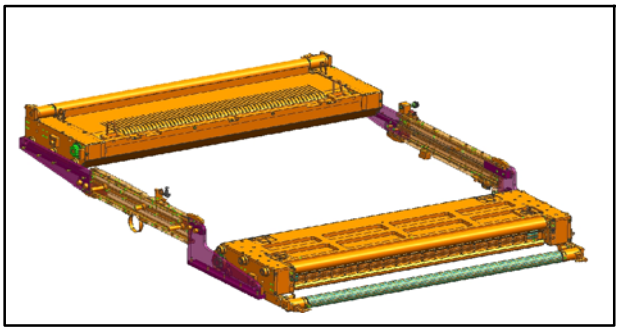

Fig. 89 Cassettes en position de dépose, vue du côté enrouleur

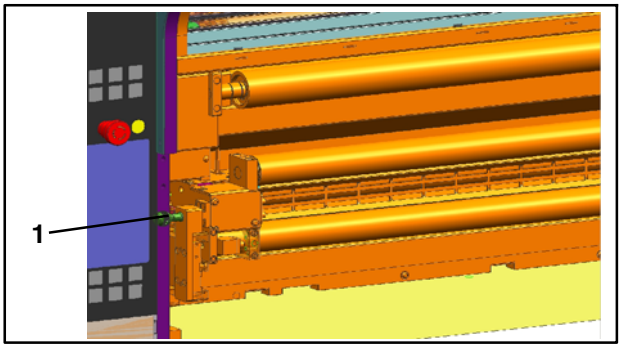

Fig. 90 Goujon d'arrêt côté dérouleur

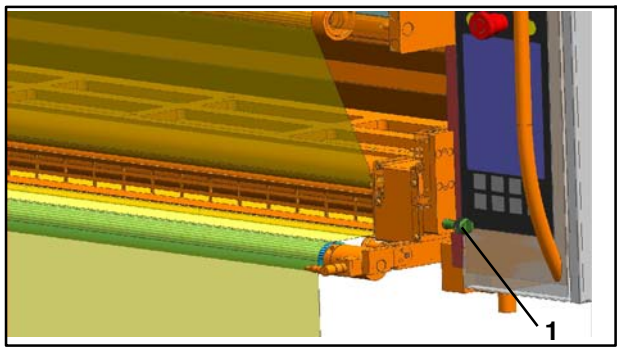

Fig. 91 Goujon d'arrêt côté enrouleur

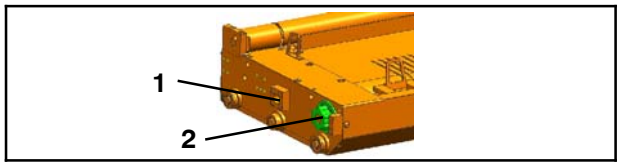

Fig. 92 Cassette

1. Tirer les cassettes Fig. 89) en position de dépose - voir le chapitre 12.7.4
2. Graisser les goujons d'arrêt (Fig. 90/1 et Fig. 91/1) avec Gleitmo 810
3. Graisser le trou de l'éclisse (Fig. 92/1) dans lequel le goujon de verrouillage pneumatique s'insère avec Gleitmo 810
4. Graisser le disque d'entraînement denté (Fig. 92/2) avec un peu de Gleitmo 810
5. Faire glisser les cassettes en position de travail

12.11.4 Opérations de maintenance

Les périodicités et opérations de maintenance prescrites par le fabricant des pièces de sous- traitance filtre, capteur de force sont indiquées au chapitre Pièces de sous- traitance.

12.11.5 Graisser les goujons d'arrêt, les goujons de verrouillage et le disque d'entraînement

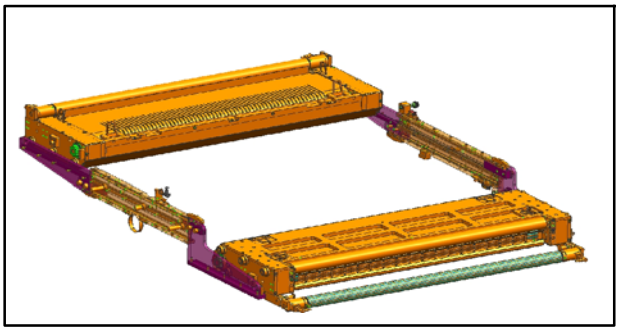

Fig. 89 Cassettes en position de dépose, vue du côté enrouleur

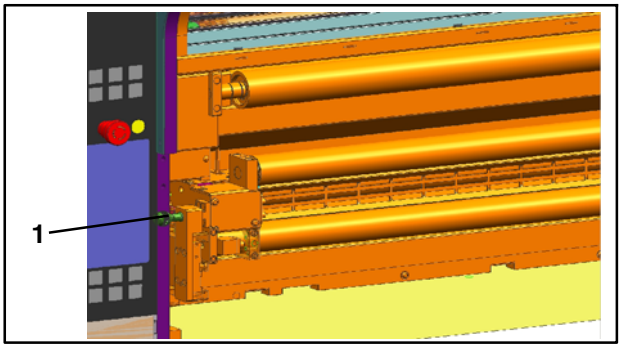

Fig. 90 Goujon d'arrêt côté dérouleur

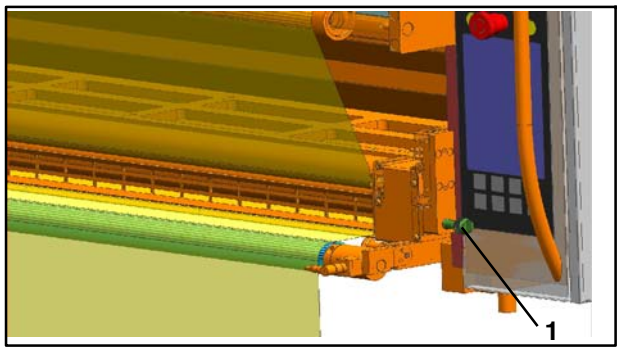

Fig. 91 Goujon d'arrêt côté enrouleur

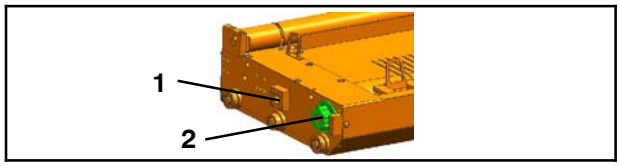

Fig. 92 Cassette

1. Tirer les cassettes Fig. 89) en position de dépose - voir le chapitre 12.7.4
2. Graisser les goujons d'arrêt (Fig. 90/1 et Fig. 91/1) avec Gleitmo 810
3. Graisser le trou de l'éclisse (Fig. 92/1) dans lequel le goujon de verrouillage pneumatique s'insère avec Gleitmo 810
4. Graisser le disque d'entraînement denté (Fig. 92/2) avec un peu de Gleitmo 810
5. Faire glisser les cassettes en position de travail

12.11.4 Opérations de maintenance

Les périodicités et opérations de maintenance prescrites par le fabricant des pièces de sous- traitance filtre, capteur de force sont indiquées au chapitre Pièces de sous- traitance.

12.11.5 Graisser les goujons d'arrêt, les goujons de verrouillage et le disque d'entraînement

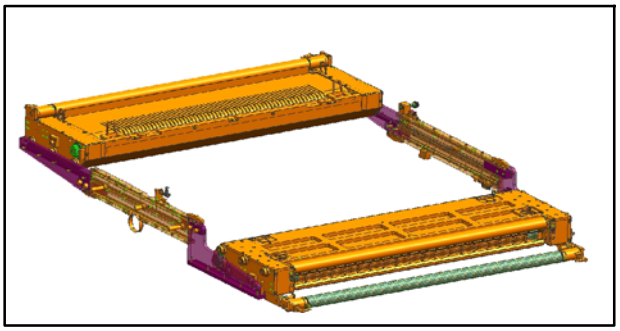

Fig. 89 Cassettes en position de dépose, vue du côté enrouleur

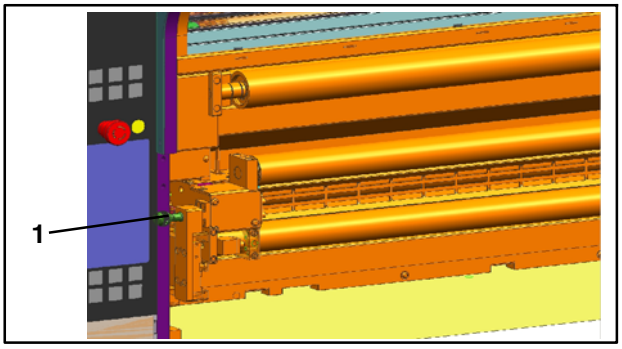

Fig. 90 Goujon d'arrêt côté dérouleur

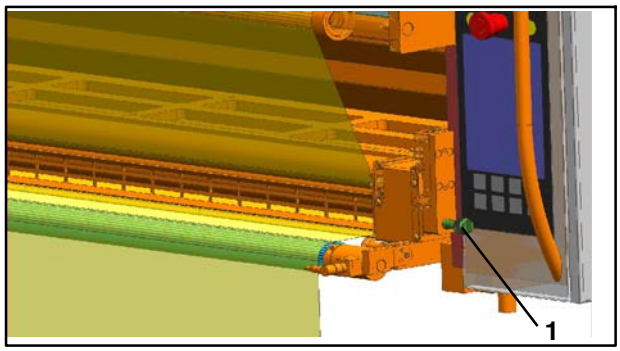

Fig. 91 Goujon d'arrêt côté enrouleur

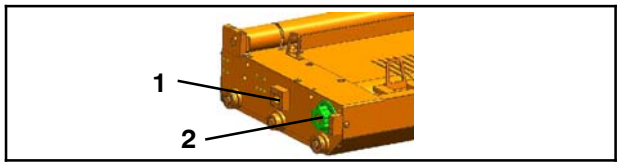

Fig. 92 Cassette

1. Tirer les cassettes Fig. 89) en position de dépose - voir le chapitre 12.7.4
2. Graisser les goujons d'arrêt (Fig. 90/1 et Fig. 91/1) avec Gleitmo 810
3. Graisser le trou de l'éclisse (Fig. 92/1) dans lequel le goujon de verrouillage pneumatique s'insère avec Gleitmo 810
4. Graisser le disque d'entraînement denté (Fig. 92/2) avec un peu de Gleitmo 810
5. Faire glisser les cassettes en position de travail

12.11.4 Opérations de maintenance

Les périodicités et opérations de maintenance prescrites par le fabricant des pièces de sous- traitance filtre, capteur de force sont indiquées au chapitre Pièces de sous- traitance.

12.11.5 Graisser les goujons d'arrêt, les goujons de verrouillage et le disque d'entraînement

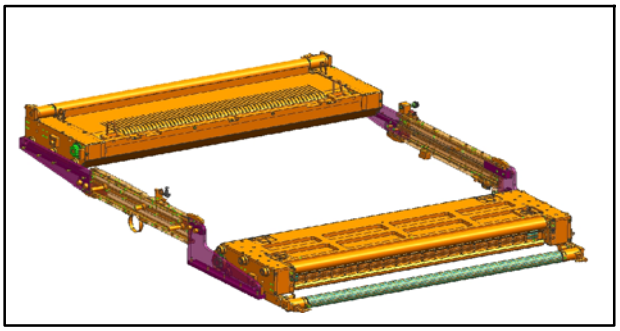

Fig. 89 Cassettes en position de dépose, vue du côté enrouleur

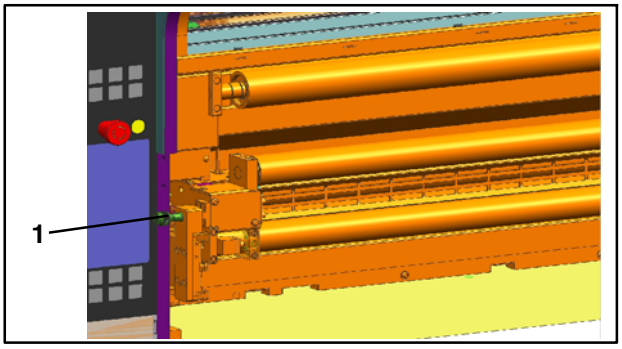

Fig. 90 Goujon d'arrêt côté dérouleur

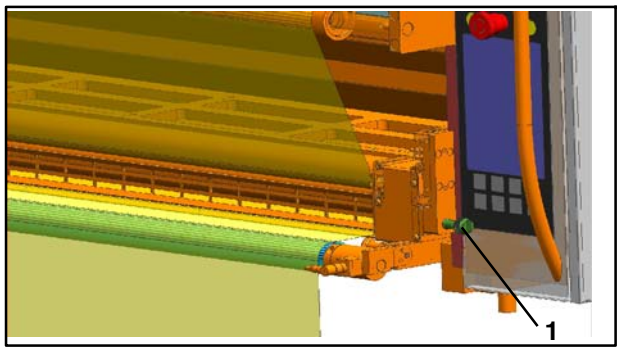

Fig. 91 Goujon d'arrêt côté enrouleur

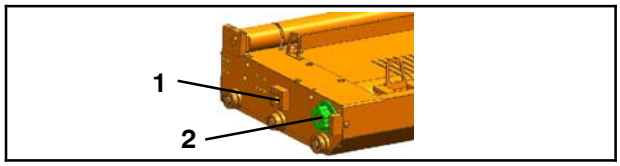

Fig. 92 Cassette

1. Tirer les cassettes Fig. 89) en position de dépose - voir le chapitre 12.7.4
2. Graisser les goujons d'arrêt (Fig. 90/1 et Fig. 91/1) avec Gleitmo 810
3. Graisser le trou de l'éclisse (Fig. 92/1) dans lequel le goujon de verrouillage pneumatique s'insère avec Gleitmo 810
4. Graisser le disque d'entraînement denté (Fig. 92/2) avec un peu de Gleitmo 810
5. Faire glisser les cassettes en position de travail

12.11.4 Opérations de maintenance

Les périodicités et opérations de maintenance prescrites par le fabricant des pièces de sous- traitance filtre, capteur de force sont indiquées au chapitre Pièces de sous- traitance.

12.11.5 Graisser les goujons d'arrêt, les goujons de verrouillage et le disque d'entraînement

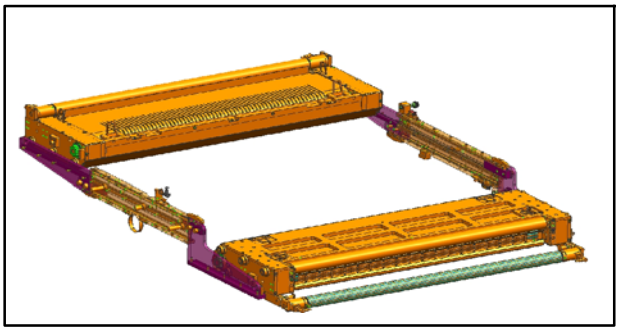

Fig. 89 Cassettes en position de dépose, vue du côté enrouleur

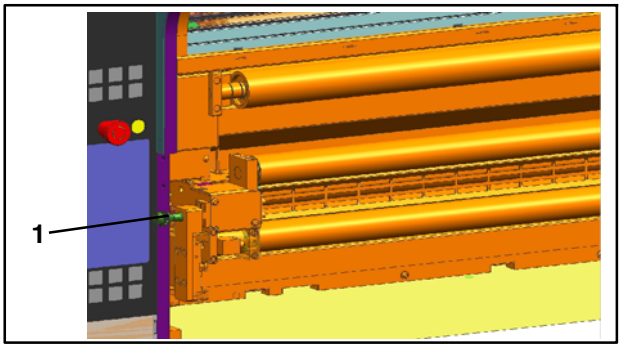

Fig. 90 Goujon d'arrêt côté dérouleur

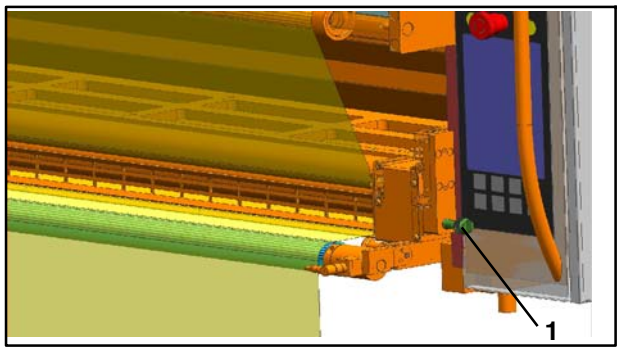

Fig. 91 Goujon d'arrêt côté enrouleur

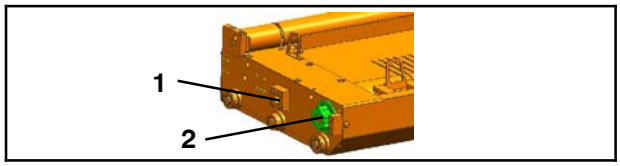

Fig. 92 Cassette

1. Tirer les cassettes Fig. 89) en position de dépose - voir le chapitre 12.7.4
2. Graisser les goujons d'arrêt (Fig. 90/1 et Fig. 91/1) avec Gleitmo 810
3. Graisser le trou de l'éclisse (Fig. 92/1) dans lequel le goujon de verrouillage pneumatique s'insère avec Gleitmo 810
4. Graisser le disque d'entraînement denté (Fig. 92/2) avec un peu de Gleitmo 810
5. Faire glisser les cassettes en position de travail

12.11.4 Opérations de maintenance

Les périodicités et opérations de maintenance prescrites par le fabricant des pièces de sous- traitance filtre, capteur de force sont indiquées au chapitre Pièces de sous- traitance.

12.11.5 Graisser les goujons d'arrêt, les goujons de verrouillage et le disque d'entraînement

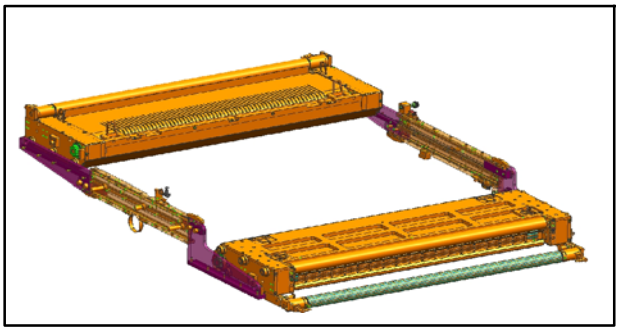

Fig. 89 Cassettes en position de dépose, vue du côté enrouleur

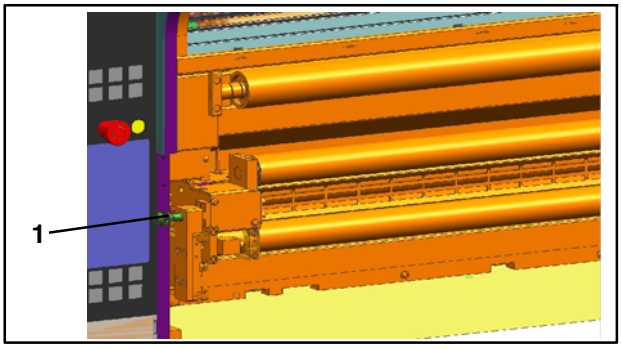

Fig. 90 Goujon d'arrêt côté dérouleur

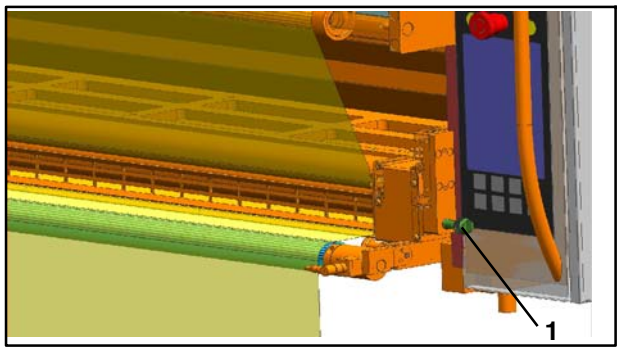

Fig. 91 Goujon d'arrêt côté enrouleur

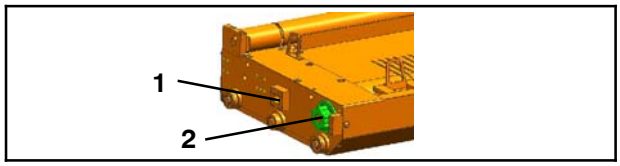

Fig. 92 Cassette

1. Tirer les cassettes Fig. 89) en position de dépose - voir le chapitre 12.7.4
2. Graisser les goujons d'arrêt (Fig. 90/1 et Fig. 91/1) avec Gleitmo 810
3. Graisser le trou de l'éclisse (Fig. 92/1) dans lequel le goujon de verrouillage pneumatique s'insère avec Gleitmo 810
4. Graisser le disque d'entraînement denté (Fig. 92/2) avec un peu de Gleitmo 810
5. Faire glisser les cassettes en position de travail

12.11.4 Opérations de maintenance

Les périodicités et opérations de maintenance prescrites par le fabricant des pièces de sous- traitance filtre, capteur de force sont indiquées au chapitre Pièces de sous- traitance.

12.11.5 Graisser les goujons d'arrêt, les goujons de verrouillage et le disque d'entraînement

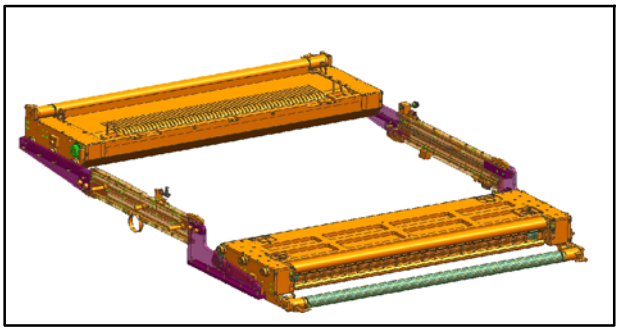

Fig. 89 Cassettes en position de dépose, vue du côté enrouleur

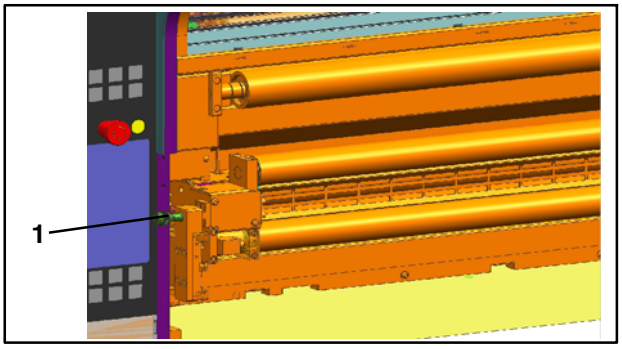

Fig. 90 Goujon d'arrêt côté dérouleur

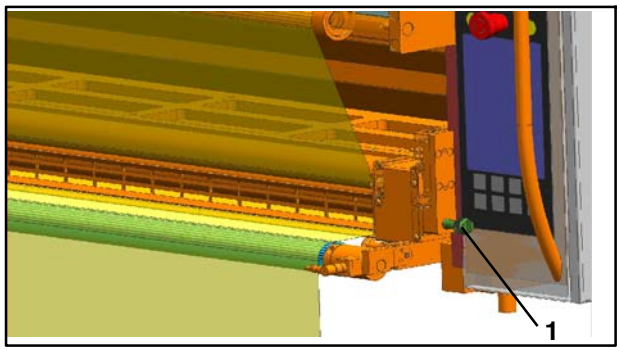

Fig. 91 Goujon d'arrêt côté enrouleur

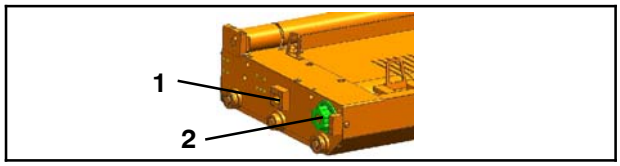

Fig. 92 Cassette

1. Tirer les cassettes Fig. 89) en position de dépose - voir le chapitre 12.7.4
2. Graisser les goujons d'arrêt (Fig. 90/1 et Fig. 91/1) avec Gleitmo 810
3. Graisser le trou de l'éclisse (Fig. 92/1) dans lequel le goujon de verrouillage pneumatique s'insère avec Gleitmo 810
4. Graisser le disque d'entraînement denté (Fig. 92/2) avec un peu de Gleitmo 810
5. Faire glisser les cassettes en position de travail

12.11.4 Opérations de maintenance

Les périodicités et opérations de maintenance prescrites par le fabricant des pièces de sous- traitance filtre, capteur de force sont indiquées au chapitre Pièces de sous- traitance.

12.11.5 Graisser les goujons d'arrêt, les goujons de verrouillage et le disque d'entraînement

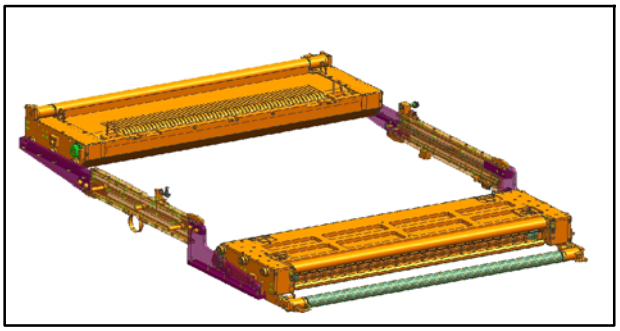

Fig. 89 Cassettes en position de dépose, vue du côté enrouleur

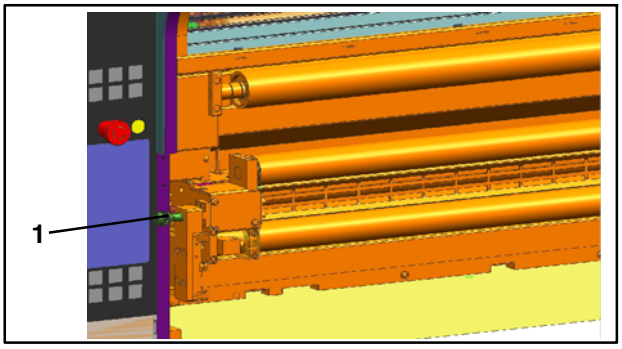

Fig. 90 Goujon d'arrêt côté dérouleur

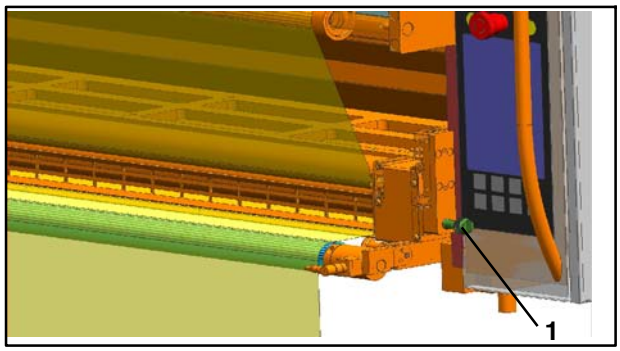

Fig. 91 Goujon d'arrêt côté enrouleur

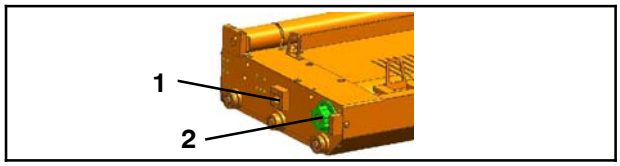

Fig. 92 Cassette

1. Tirer les cassettes Fig. 89) en position de dépose - voir le chapitre 12.7.4
2. Graisser les goujons d'arrêt (Fig. 90/1 et Fig. 91/1) avec Gleitmo 810
3. Graisser le trou de l'éclisse (Fig. 92/1) dans lequel le goujon de verrouillage pneumatique s'insère avec Gleitmo 810
4. Graisser le disque d'entraînement denté (Fig. 92/2) avec un peu de Gleitmo 810
5. Faire glisser les cassettes en position de travail

12.11.4 Opérations de maintenance

Les périodicités et opérations de maintenance prescrites par le fabricant des pièces de sous- traitance filtre, capteur de force sont indiquées au chapitre Pièces de sous- traitance.

12.11.5 Graisser les goujons d'arrêt, les goujons de verrouillage et le disque d'entraînement

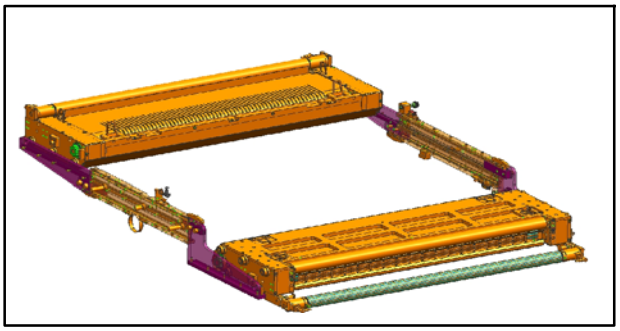

Fig. 89 Cassettes en position de dépose, vue du côté enrouleur

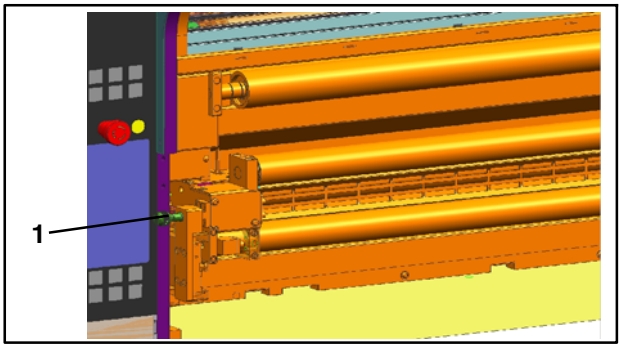

Fig. 90 Goujon d'arrêt côté dérouleur

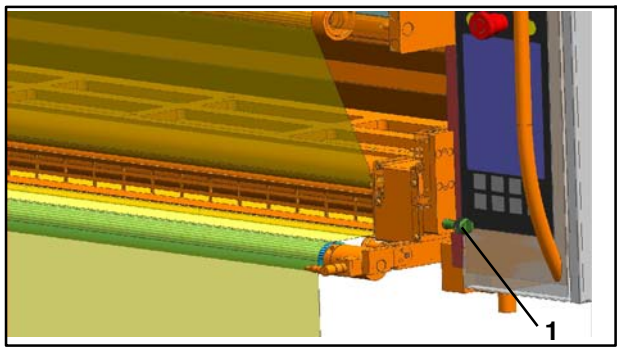

Fig. 91 Goujon d'arrêt côté enrouleur

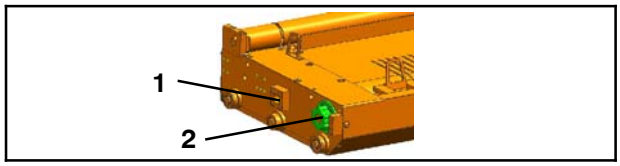

Fig. 92 Cassette

1. Tirer les cassettes Fig. 89) en position de dépose - voir le chapitre 12.7.4
2. Graisser les goujons d'arrêt (Fig. 90/1 et Fig. 91/1) avec Gleitmo 810
3. Graisser le trou de l'éclisse (Fig. 92/1) dans lequel le goujon de verrouillage pneumatique s'insère avec Gleitmo 810
4. Graisser le disque d'entraînement denté (Fig. 92/2) avec un peu de Gleitmo 810
5. Faire glisser les cassettes en position de travail

12.11.4 Opérations de maintenance

Les périodicités et opérations de maintenance prescrites par le fabricant des pièces de sous- traitance filtre, capteur de force sont indiquées au chapitre Pièces de sous- traitance.

12.11.5 Graisser les goujons d'arrêt, les goujons de verrouillage et le disque d'entraînement

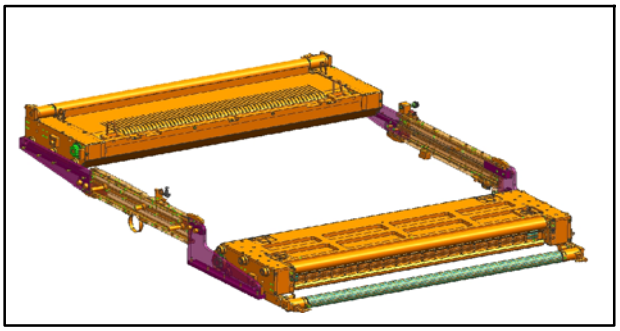

Fig. 89 Cassettes en position de dépose, vue du côté enrouleur

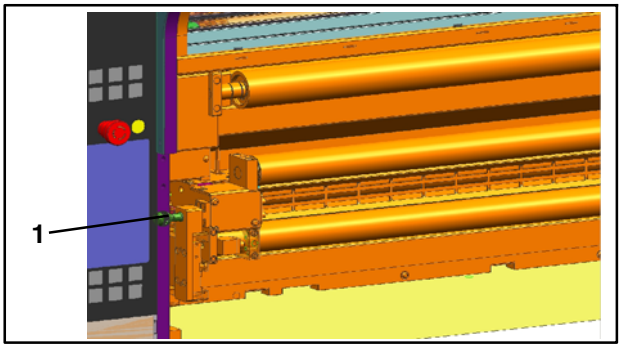

Fig. 90 Goujon d'arrêt côté dérouleur

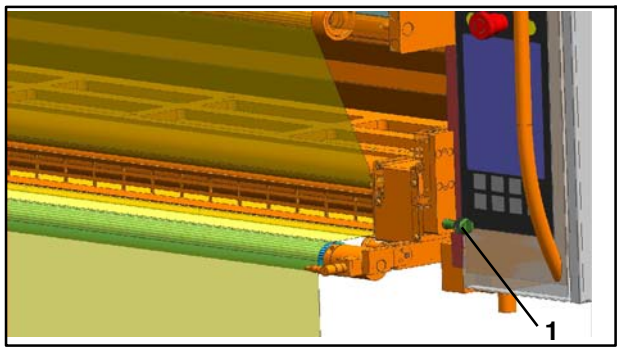

Fig. 91 Goujon d'arrêt côté enrouleur

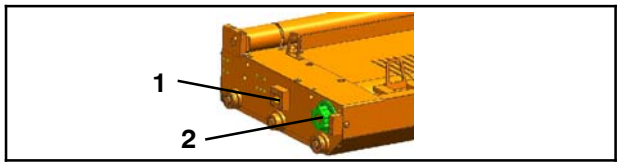

Fig. 92 Cassette

1. Tirer les cassettes Fig. 89) en position de dépose - voir le chapitre 12.7.4
2. Graisser les goujons d'arrêt (Fig. 90/1 et Fig. 91/1) avec Gleitmo 810
3. Graisser le trou de l'éclisse (Fig. 92/1) dans lequel le goujon de verrouillage pneumatique s'insère avec Gleitmo 810
4. Graisser le disque d'entraînement denté (Fig. 92/2) avec un peu de Gleitmo 810
5. Faire glisser les cassettes en position de travail

12.11.4 Opérations de maintenance

Les périodicités et opérations de maintenance prescrites par le fabricant des pièces de sous- traitance filtre, capteur de force sont indiquées au chapitre Pièces de sous- traitance.

12.11.5 Graisser les goujons d'arrêt, les goujons de verrouillage et le disque d'entraînement

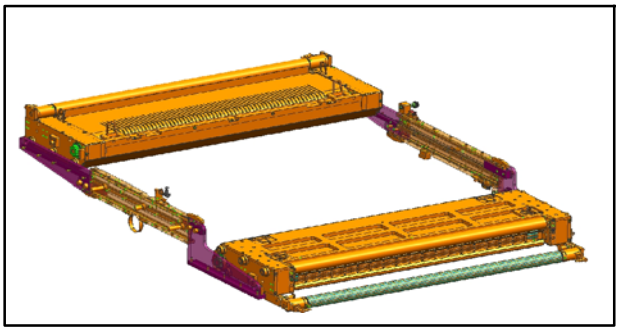

Fig. 89 Cassettes en position de dépose, vue du côté enrouleur

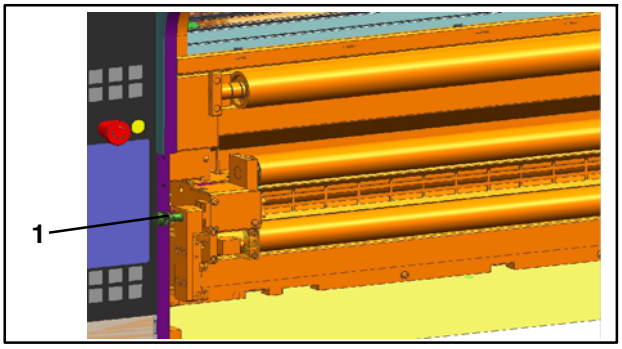

Fig. 90 Goujon d'arrêt côté dérouleur

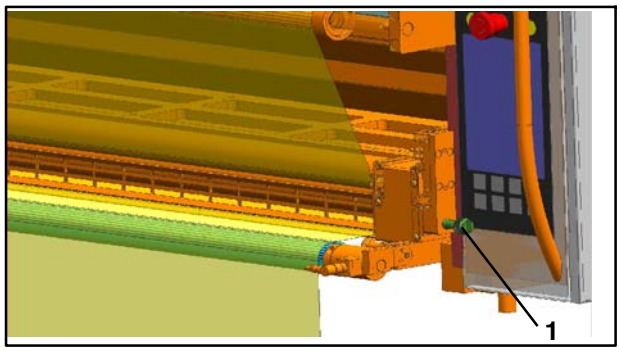

Fig. 91 Goujon d'arrêt côté enrouleur

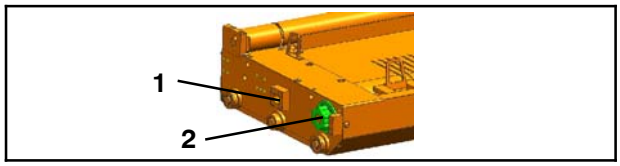

Fig. 92 Cassette

1. Tirer les cassettes Fig. 89) en position de dépose - voir le chapitre 12.7.4
2. Graisser les goujons d'arrêt (Fig. 90/1 et Fig. 91/1) avec Gleitmo 810
3. Graisser le trou de l'éclisse (Fig. 92/1) dans lequel le goujon de verrouillage pneumatique s'insère avec Gleitmo 810
4. Graisser le disque d'entraînement denté (Fig. 92/2) avec un peu de Gleitmo 810
5. Faire glisser les cassettes en position de travail

12.11.4 Opérations de maintenance

Les périodicités et opérations de maintenance prescrites par le fabricant des pièces de sous- traitance filtre, capteur de force sont indiquées au chapitre Pièces de sous- traitance.

12.11.5 Graisser les goujons d'arrêt, les goujons de verrouillage et le disque d'entraînement

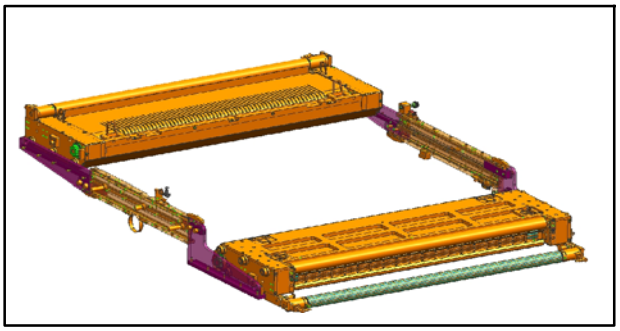

Fig. 89 Cassettes en position de dépose, vue du côté enrouleur

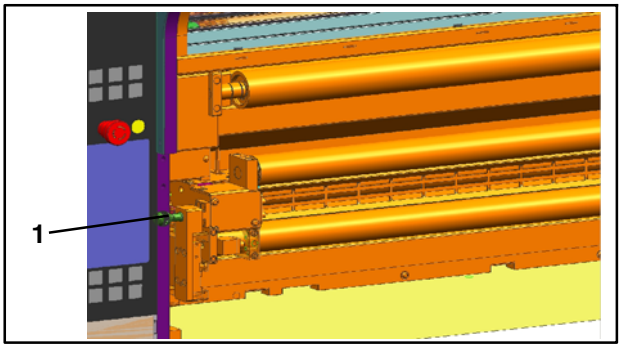

Fig. 90 Goujon d'arrêt côté dérouleur

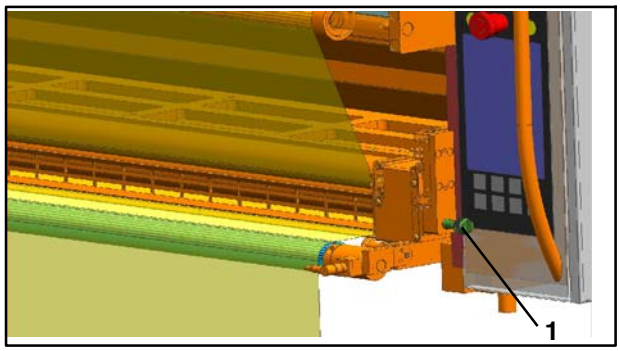

Fig. 91 Goujon d'arrêt côté enrouleur

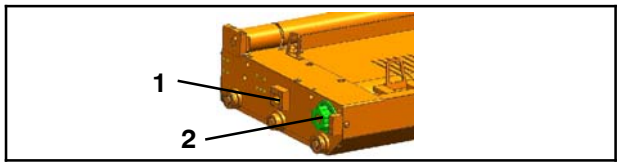

Fig. 92 Cassette

1. Tirer les cassettes Fig. 89) en position de dépose - voir le chapitre 12.7.4
2. Graisser les goujons d'arrêt (Fig. 90/1 et Fig. 91/1) avec Gleitmo 810
3. Graisser le trou de l'éclisse (Fig. 92/1) dans lequel le goujon de verrouillage pneumatique s'insère avec Gleitmo 810
4. Graisser le disque d'entraînement denté (Fig. 92/2) avec un peu de Gleitmo 810
5. Faire glisser les cassettes en position de travail

12.11.4 Opérations de maintenance

Les périodicités et opérations de maintenance prescrites par le fabricant des pièces de sous- traitance filtre, capteur de force sont indiquées au chapitre Pièces de sous- traitance.

12.11.5 Graisser les goujons d'arrêt, les goujons de verrouillage et le disque d'entraînement

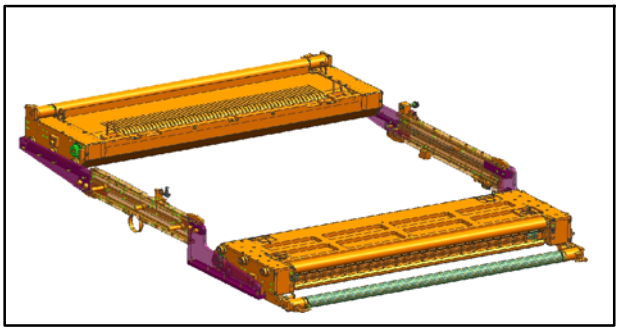

Fig. 89 Cassettes en position de dépose, vue du côté enrouleur

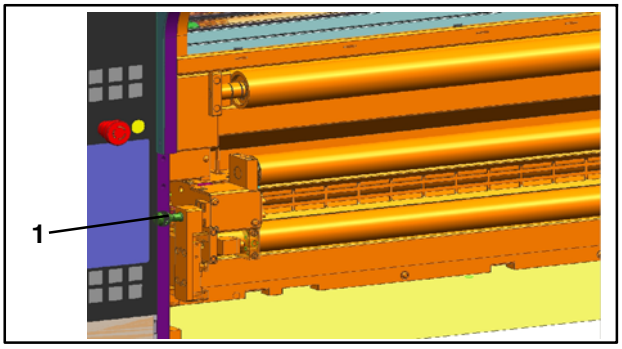

Fig. 90 Goujon d'arrêt côté dérouleur

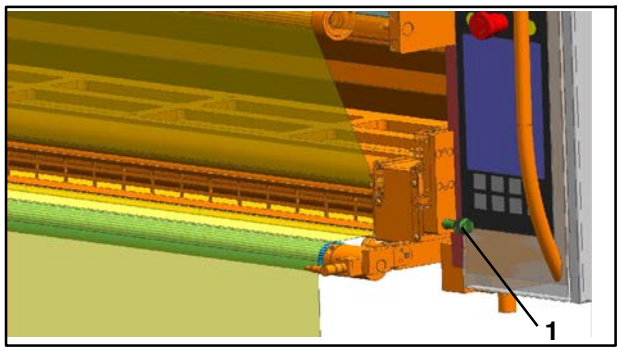

Fig. 91 Goujon d'arrêt côté enrouleur

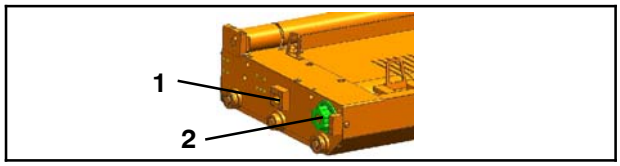

Fig. 92 Cassette

1. Tirer les cassettes Fig. 89) en position de dépose - voir le chapitre 12.7.4
2. Graisser les goujons d'arrêt (Fig. 90/1 et Fig. 91/1) avec Gleitmo 810
3. Graisser le trou de l'éclisse (Fig. 92/1) dans lequel le goujon de verrouillage pneumatique s'insère avec Gleitmo 810
4. Graisser le disque d'entraînement denté (Fig. 92/2) avec un peu de Gleitmo 810
5. Faire glisser les cassettes en position de travail

12.11.4 Opérations de maintenance

Les périodicités et opérations de maintenance prescrites par le fabricant des pièces de sous- traitance filtre, capteur de force sont indiquées au chapitre Pièces de sous- traitance.

12.11.5 Graisser les goujons d'arrêt, les goujons de verrouillage et le disque d'entraînement

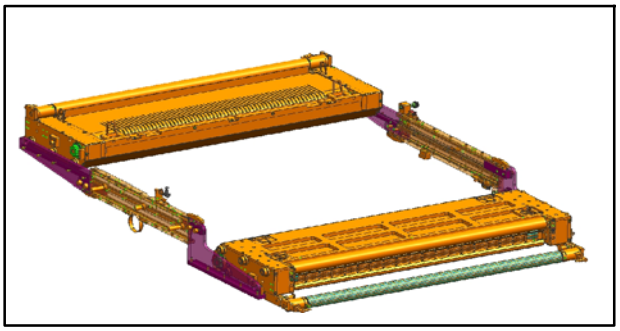

Fig. 89 Cassettes en position de dépose, vue du côté enrouleur

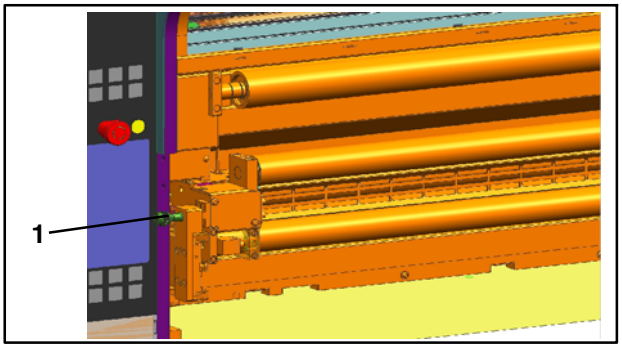

Fig. 90 Goujon d'arrêt côté dérouleur

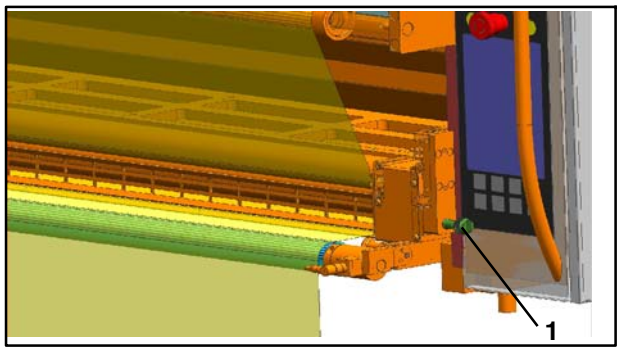

Fig. 91 Goujon d'arrêt côté enrouleur

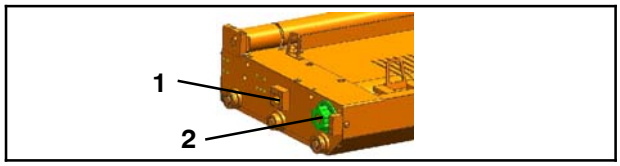

Fig. 92 Cassette

1. Tirer les cassettes Fig. 89) en position de dépose - voir le chapitre 12.7.4
2. Graisser les goujons d'arrêt (Fig. 90/1 et Fig. 91/1) avec Gleitmo 810
3. Graisser le trou de l'éclisse (Fig. 92/1) dans lequel le goujon de verrouillage pneumatique s'insère avec Gleitmo 810
4. Graisser le disque d'entraînement denté (Fig. 92/2) avec un peu de Gleitmo 810
5. Faire glisser les cassettes en position de travail

12.11.4 Opérations de maintenance

Les périodicités et opérations de maintenance prescrites par le fabricant des pièces de sous- traitance filtre, capteur de force sont indiquées au chapitre Pièces de sous- traitance.

12.11.5 Graisser les goujons d'arrêt, les goujons de verrouillage et le disque d'entraînement

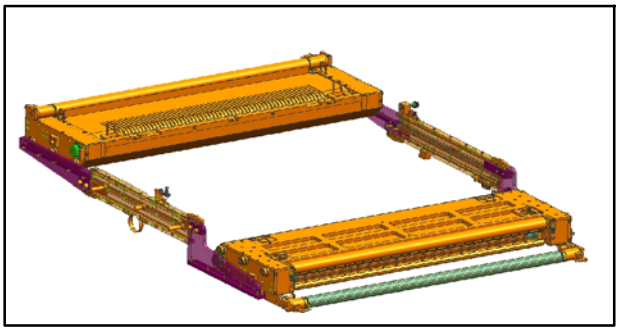

Fig. 89 Cassettes en position de dépose, vue du côté enrouleur

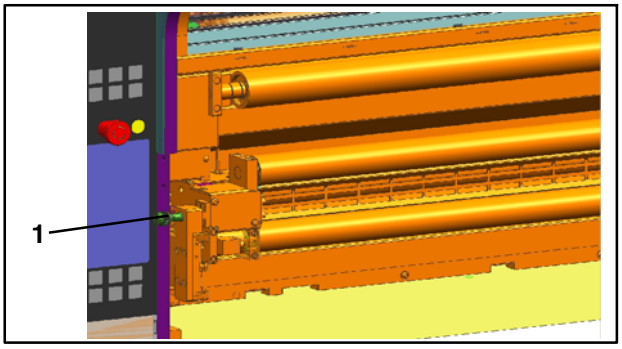

Fig. 90 Goujon d'arrêt côté dérouleur

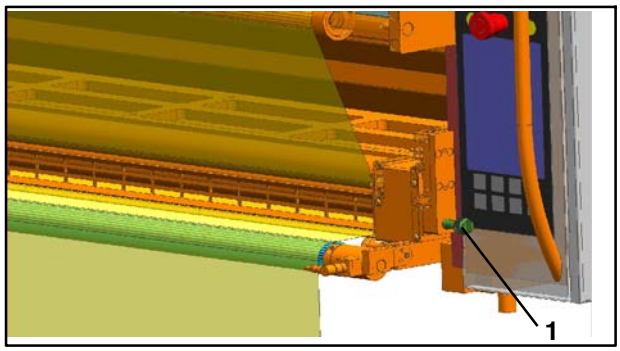

Fig. 91 Goujon d'arrêt côté enrouleur

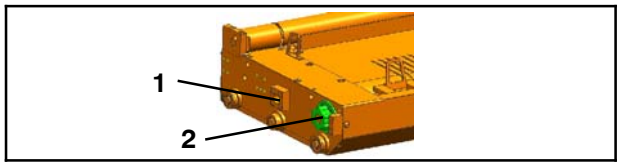

Fig. 92 Cassette

1. Tirer les cassettes Fig. 89) en position de dépose - voir le chapitre 12.7.4
2. Graisser les goujons d'arrêt (Fig. 90/1 et Fig. 91/1) avec Gleitmo 810
3. Graisser le trou de l'éclisse (Fig. 92/1) dans lequel le goujon de verrouillage pneumatique s'insère avec Gleitmo 810
4. Graisser le disque d'entraînement denté (Fig. 92/2) avec un peu de Gleitmo 810
5. Faire glisser les cassettes en position de travail

12.11.4 Opérations de maintenance

Les périodicités et opérations de maintenance prescrites par le fabricant des pièces de sous- traitance filtre, capteur de force sont indiquées au chapitre Pièces de sous- traitance.

12.11.5 Graisser les goujons d'arrêt, les goujons de verrouillage et le disque d'entraînement

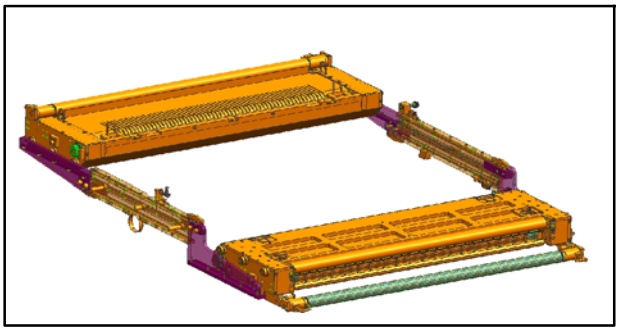

Fig. 89 Cassettes en position de dépose, vue du côté enrouleur

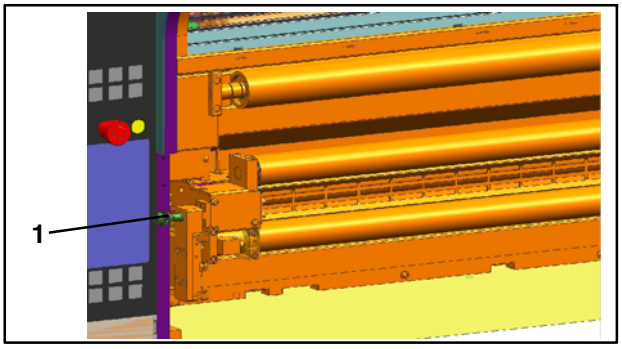

Fig. 90 Goujon d'arrêt côté dérouleur

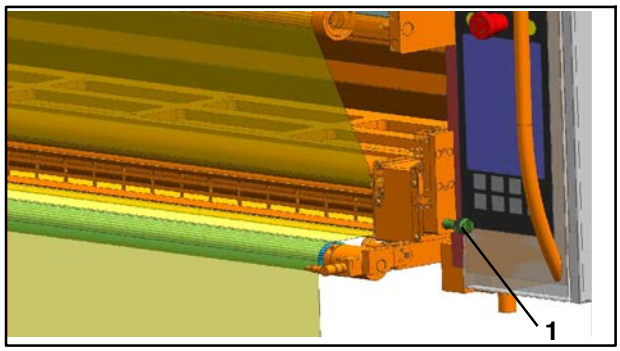

Fig. 91 Goujon d'arrêt côté enrouleur

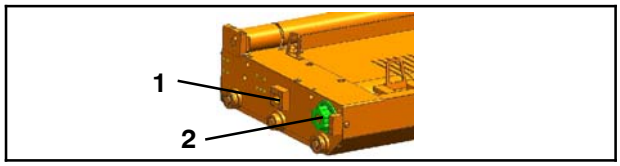

Fig. 92 Cassette

1. Tirer les cassettes Fig. 89) en position de dépose - voir le chapitre 12.7.4
2. Graisser les goujons d'arrêt (Fig. 90/1 et Fig. 91/1) avec Gleitmo 810
3. Graisser le trou de l'éclisse (Fig. 92/1) dans lequel le goujon de verrouillage pneumatique s'insère avec Gleitmo 810
4. Graisser le disque d'entraînement denté (Fig. 92/2) avec un peu de Gleitmo 810
5. Faire glisser les cassettes en position de travail

12.11.4 Opérations de maintenance

Les périodicités et opérations de maintenance prescrites par le fabricant des pièces de sous- traitance filtre, capteur de force sont indiquées au chapitre Pièces de sous- traitance.

12.11.5 Graisser les goujons d'arrêt, les goujons de verrouillage et le disque d'entraînement

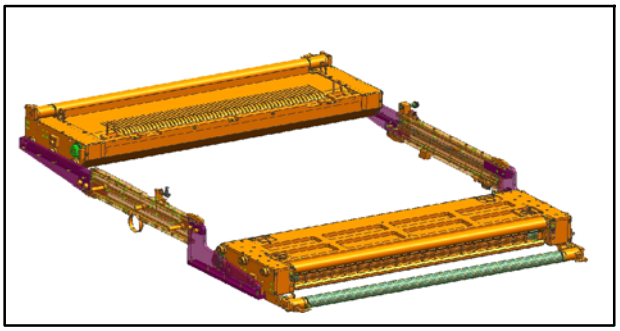

Fig. 89 Cassettes en position de dépose, vue du côté enrouleur

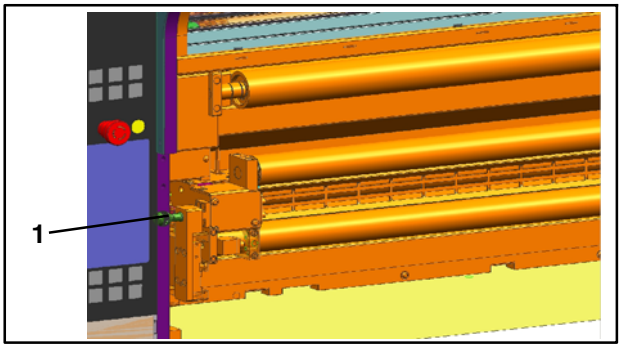

Fig. 90 Goujon d'arrêt côté dérouleur

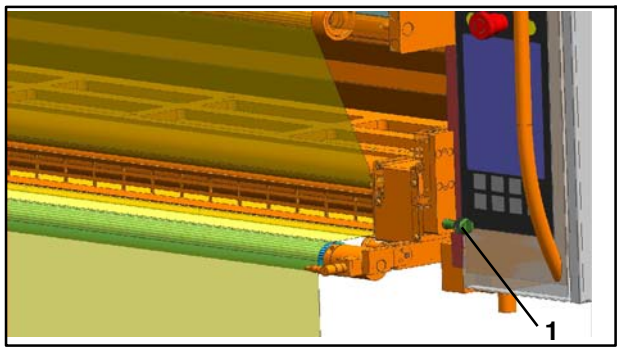

Fig. 91 Goujon d'arrêt côté enrouleur

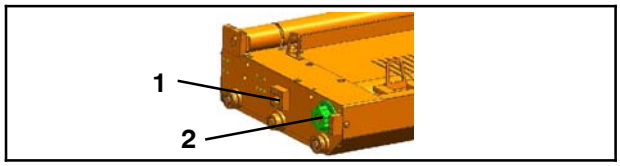

Fig. 92 Cassette

1. Tirer les cassettes Fig. 89) en position de dépose - voir le chapitre 12.7.4
2. Graisser les goujons d'arrêt (Fig. 90/1 et Fig. 91/1) avec Gleitmo 810
3. Graisser le trou de l'éclisse (Fig. 92/1) dans lequel le goujon de verrouillage pneumatique s'insère avec Gleitmo 810
4. Graisser le disque d'entraînement denté (Fig. 92/2) avec un peu de Gleitmo 810
5. Faire glisser les cassettes en position de travail

12.11.4 Opérations de maintenance

Les périodicités et opérations de maintenance prescrites par le fabricant des pièces de sous- traitance filtre, capteur de force sont indiquées au chapitre Pièces de sous- traitance.

12.11.5 Graisser les goujons d'arrêt, les goujons de verrouillage et le disque d'entraînement

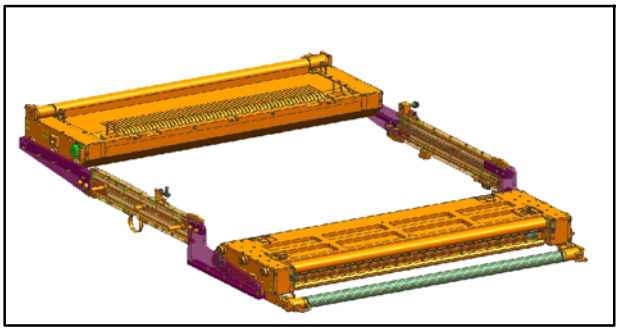

Fig. 89 Cassettes en position de dépose, vue du côté enrouleur

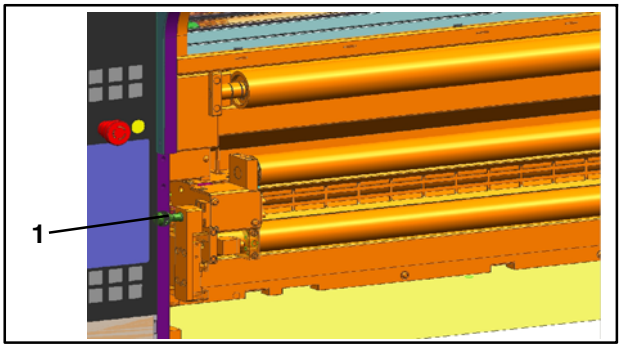

Fig. 90 Goujon d'arrêt côté dérouleur

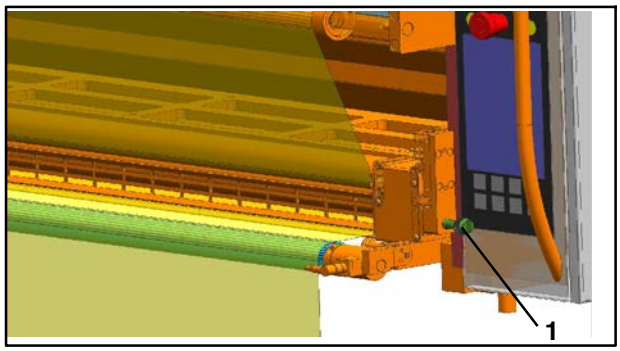

Fig. 91 Goujon d'arrêt côté enrouleur

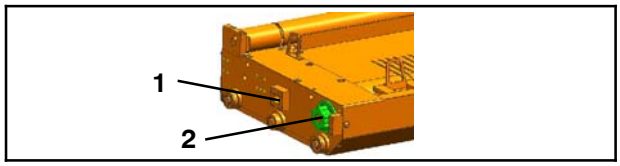

Fig. 92 Cassette

1. Tirer les cassettes Fig. 89) en position de dépose - voir le chapitre 12.7.4
2. Graisser les goujons d'arrêt (Fig. 90/1 et Fig. 91/1) avec Gleitmo 810
3. Graisser le trou de l'éclisse (Fig. 92/1) dans lequel le goujon de verrouillage pneumatique s'insère avec Gleitmo 810
4. Graisser le disque d'entraînement denté (Fig. 92/2) avec un peu de Gleitmo 810
5. Faire glisser les cassettes en position de travail

12.11.4 Opérations de maintenance

Les périodicités et opérations de maintenance prescrites par le fabricant des pièces de sous- traitance filtre, capteur de force sont indiquées au chapitre Pièces de sous- traitance.

12.11.5 Graisser les goujons d'arrêt, les goujons de verrouillage et le disque d'entraînement

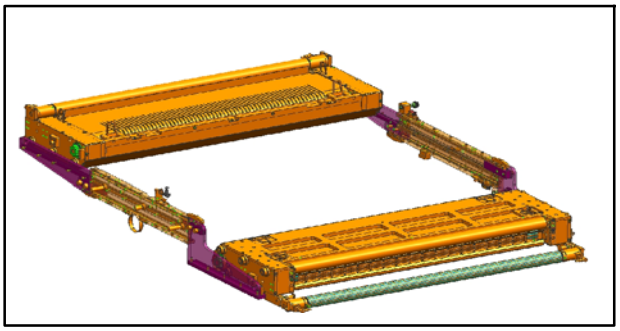

Fig. 89 Cassettes en position de dépose, vue du côté enrouleur

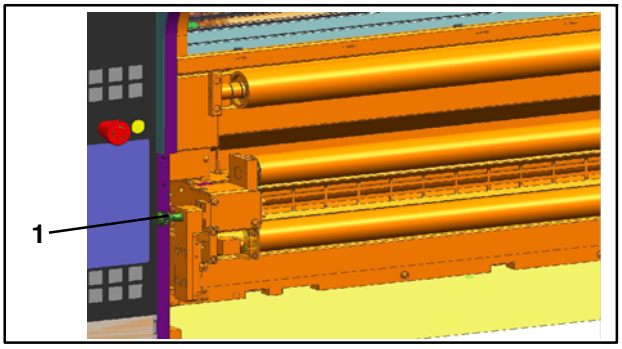

Fig. 90 Goujon d'arrêt côté dérouleur

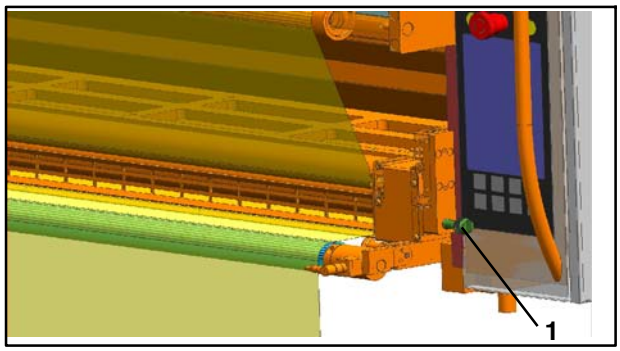

Fig. 91 Goujon d'arrêt côté enrouleur

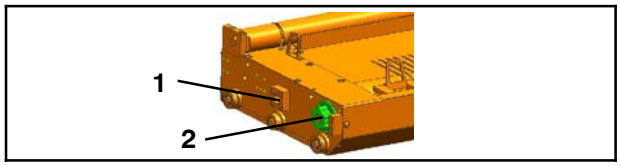

Fig. 92 Cassette

1. Tirer les cassettes Fig. 89) en position de dépose - voir le chapitre 12.7.4
2. Graisser les goujons d'arrêt (Fig. 90/1 et Fig. 91/1) avec Gleitmo 810
3. Graisser le trou de l'éclisse (Fig. 92/1) dans lequel le goujon de verrouillage pneumatique s'insère avec Gleitmo 810
4. Graisser le disque d'entraînement denté (Fig. 92/2) avec un peu de Gleitmo 810
5. Faire glisser les cassettes en position de travail

12.11.4 Opérations de maintenance

Les périodicités et opérations de maintenance prescrites par le fabricant des pièces de sous- traitance filtre, capteur de force sont indiquées au chapitre Pièces de sous- traitance.

12.11.5 Graisser les goujons d'arrêt, les goujons de verrouillage et le disque d'entraînement

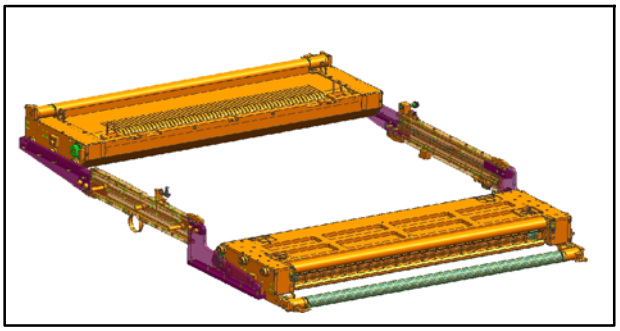

Fig. 89 Cassettes en position de dépose, vue du côté enrouleur

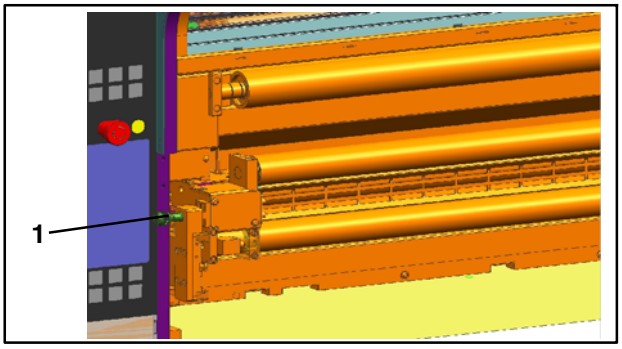

Fig. 90 Goujon d'arrêt côté dérouleur

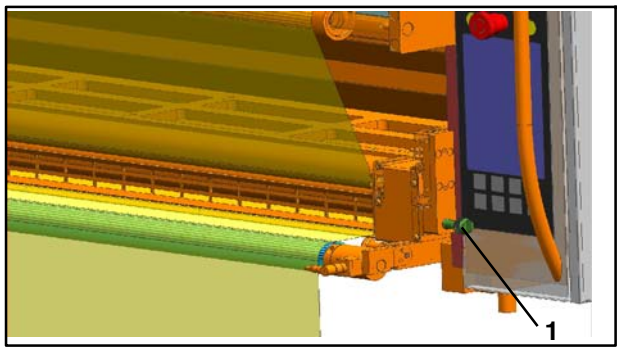

Fig. 91 Goujon d'arrêt côté enrouleur

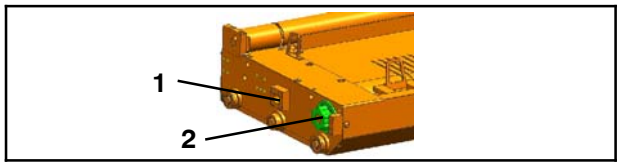

Fig. 92 Cassette

1. Tirer les cassettes Fig. 89) en position de dépose - voir le chapitre 12.7.4
2. Graisser les goujons d'arrêt (Fig. 90/1 et Fig. 91/1) avec Gleitmo 810
3. Graisser le trou de l'éclisse (Fig. 92/1) dans lequel le goujon de verrouillage pneumatique s'insère avec Gleitmo 810
4. Graisser le disque d'entraînement denté (Fig. 92/2) avec un peu de Gleitmo 810
5. Faire glisser les cassettes en position de travail

12.11.4 Opérations de maintenance

Les périodicités et opérations de maintenance prescrites par le fabricant des pièces de sous- traitance filtre, capteur de force sont indiquées au chapitre Pièces de sous- traitance.

12.11.5 Graisser les goujons d'arrêt, les goujons de verrouillage et le disque d'entraînement

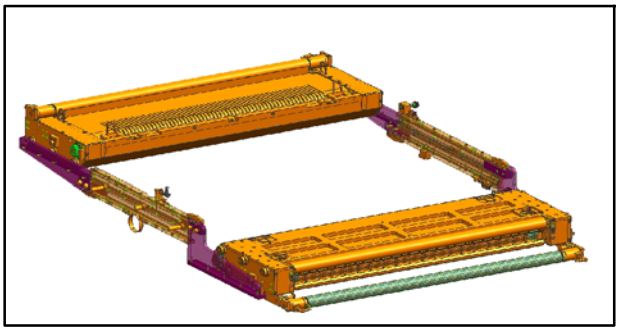

Fig. 89 Cassettes en position de dépose, vue du côté enrouleur

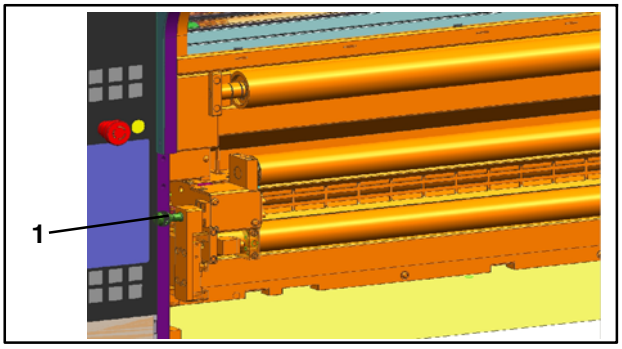

Fig. 90 Goujon d'arrêt côté dérouleur

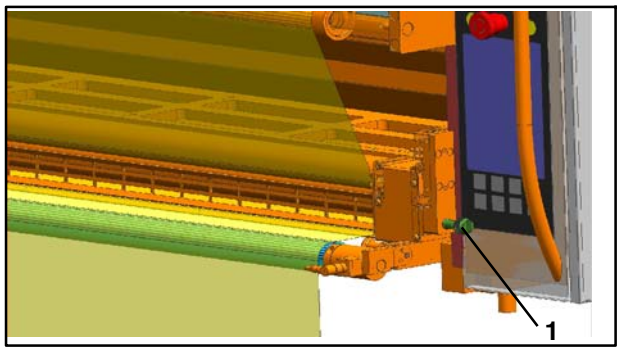

Fig. 91 Goujon d'arrêt côté enrouleur

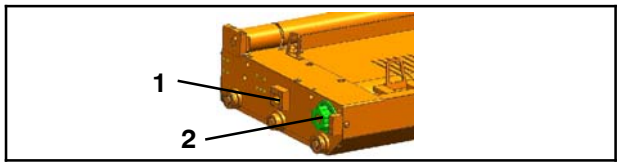

Fig. 92 Cassette

1. Tirer les cassettes Fig. 89) en position de dépose - voir le chapitre 12.7.4
2. Graisser les goujons d'arrêt (Fig. 90/1 et Fig. 91/1) avec Gleitmo 810
3. Graisser le trou de l'éclisse (Fig. 92/1) dans lequel le goujon de verrouillage pneumatique s'insère avec Gleitmo 810
4. Graisser le disque d'entraînement denté (Fig. 92/2) avec un peu de Gleitmo 810
5. Faire glisser les cassettes en position de travail

12.11.4 Opérations de maintenance

Les périodicités et opérations de maintenance prescrites par le fabricant des pièces de sous- traitance filtre, capteur de force sont indiquées au chapitre Pièces de sous- traitance.

12.11.5 Graisser les goujons d'arrêt, les goujons de verrouillage et le disque d'entraînement

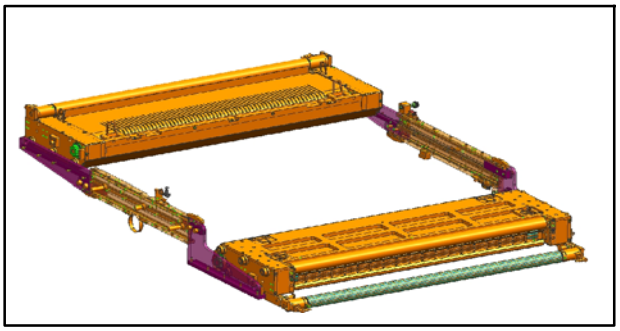

Fig. 89 Cassettes en position de dépose, vue du côté enrouleur

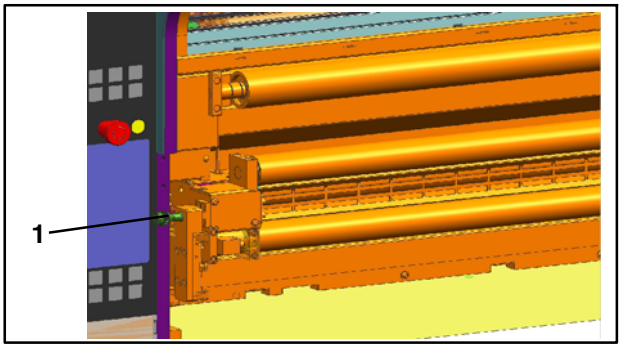

Fig. 90 Goujon d'arrêt côté dérouleur

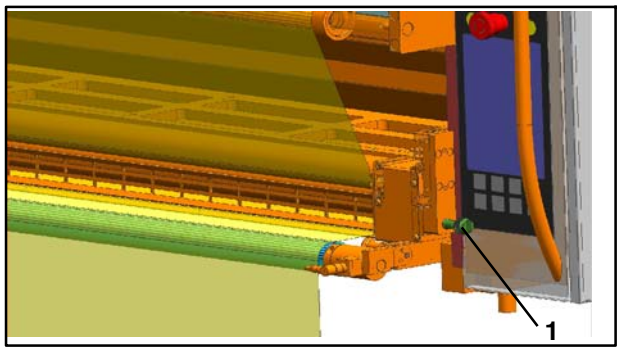

Fig. 91 Goujon d'arrêt côté enrouleur

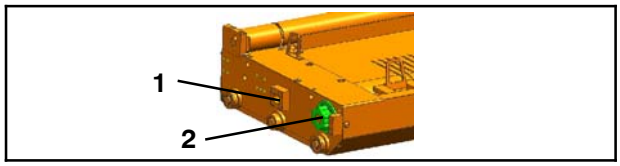

Fig. 92 Cassette

1. Tirer les cassettes Fig. 89) en position de dépose - voir le chapitre 12.7.4
2. Graisser les goujons d'arrêt (Fig. 90/1 et Fig. 91/1) avec Gleitmo 810
3. Graisser le trou de l'éclisse (Fig. 92/1) dans lequel le goujon de verrouillage pneumatique s'insère avec Gleitmo 810
4. Graisser le disque d'entraînement denté (Fig. 92/2) avec un peu de Gleitmo 810
5. Faire glisser les cassettes en position de travail

12.11.4 Opérations de maintenance

Les périodicités et opérations de maintenance prescrites par le fabricant des pièces de sous- traitance filtre, capteur de force sont indiquées au chapitre Pièces de sous- traitance.

12.11.5 Graisser les goujons d'arrêt, les goujons de verrouillage et le disque d'entraînement

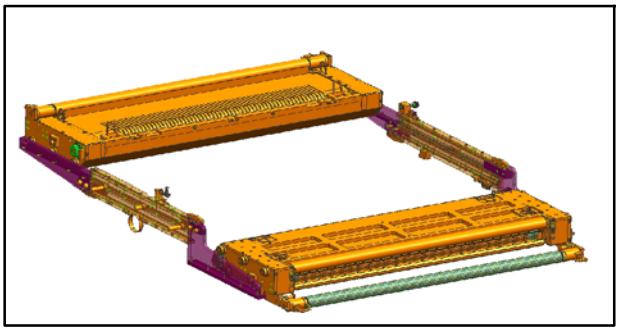

Fig. 89 Cassettes en position de dépose, vue du côté enrouleur

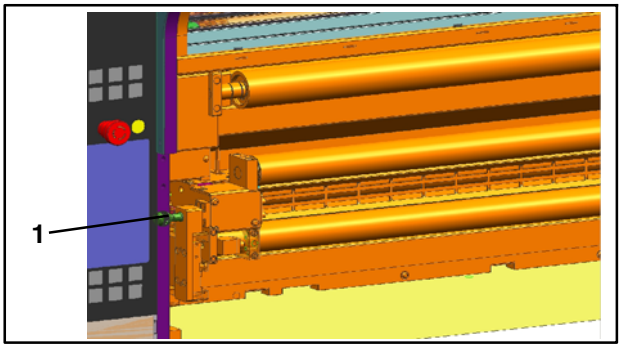

Fig. 90 Goujon d'arrêt côté dérouleur

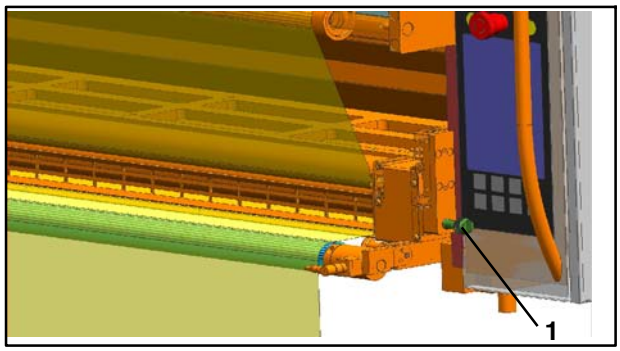

Fig. 91 Goujon d'arrêt côté enrouleur

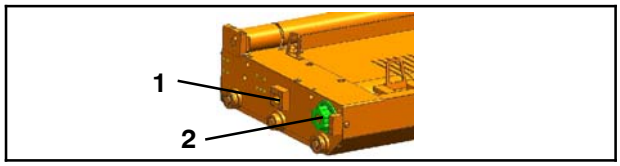

Fig. 92 Cassette

1. Tirer les cassettes Fig. 89) en position de dépose - voir le chapitre 12.7.4
2. Graisser les goujons d'arrêt (Fig. 90/1 et Fig. 91/1) avec Gleitmo 810
3. Graisser le trou de l'éclisse (Fig. 92/1) dans lequel le goujon de verrouillage pneumatique s'insère avec Gleitmo 810
4. Graisser le disque d'entraînement denté (Fig. 92/2) avec un peu de Gleitmo 810
5. Faire glisser les cassettes en position de travail

12.11.4 Opérations de maintenance

Les périodicités et opérations de maintenance prescrites par le fabricant des pièces de sous- traitance filtre, capteur de force sont indiquées au chapitre Pièces de sous- traitance.

12.11.5 Graisser les goujons d'arrêt, les goujons de verrouillage et le disque d'entraînement

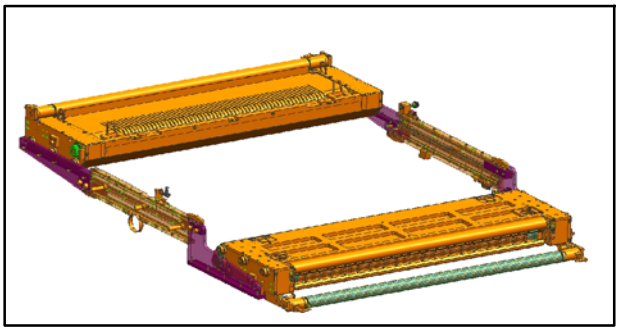

Fig. 89 Cassettes en position de dépose, vue du côté enrouleur

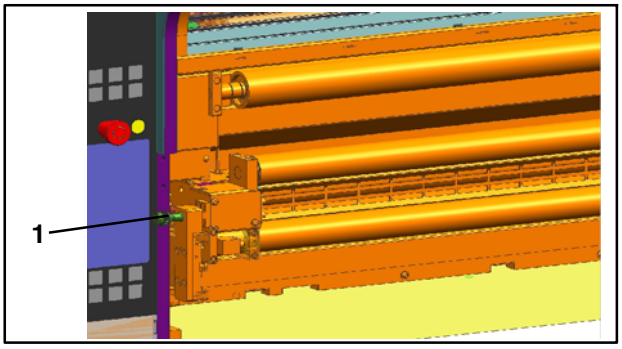

Fig. 90 Goujon d'arrêt côté dérouleur

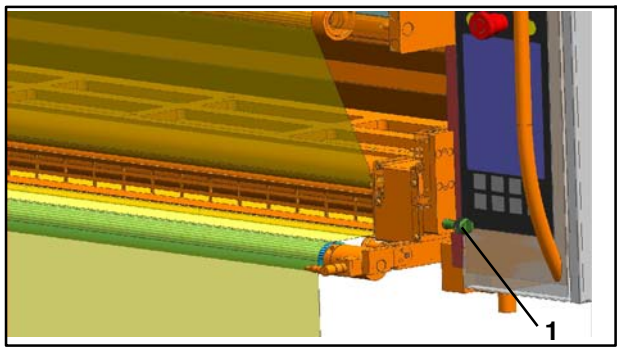

Fig. 91 Goujon d'arrêt côté enrouleur

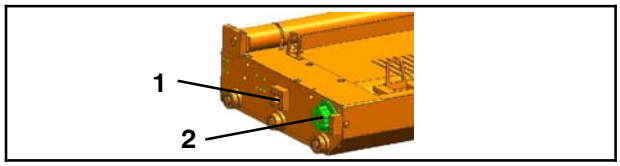

Fig. 92 Cassette

1. Tirer les cassettes Fig. 89) en position de dépose - voir le chapitre 12.7.4
2. Graisser les goujons d'arrêt (Fig. 90/1 et Fig. 91/1) avec Gleitmo 810
3. Graisser le trou de l'éclisse (Fig. 92/1) dans lequel le goujon de verrouillage pneumatique s'insère avec Gleitmo 810
4. Graisser le disque d'entraînement denté (Fig. 92/2) avec un peu de Gleitmo 810
5. Faire glisser les cassettes en position de travail

12.11.4 Opérations de maintenance

Les périodicités et opérations de maintenance prescrites par le fabricant des pièces de sous- traitance filtre, capteur de force sont indiquées au chapitre Pièces de sous- traitance.

12.11.5 Graisser les goujons d'arrêt, les goujons de verrouillage et le disque d'entraînement

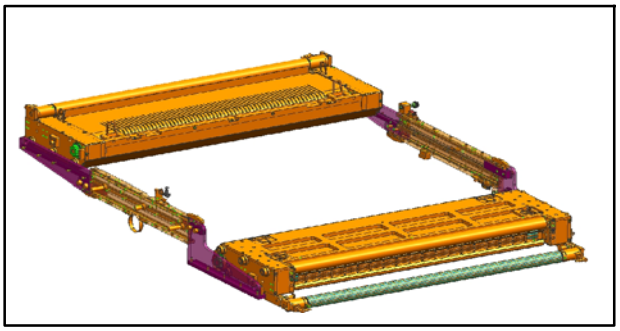

Fig. 89 Cassettes en position de dépose, vue du côté enrouleur

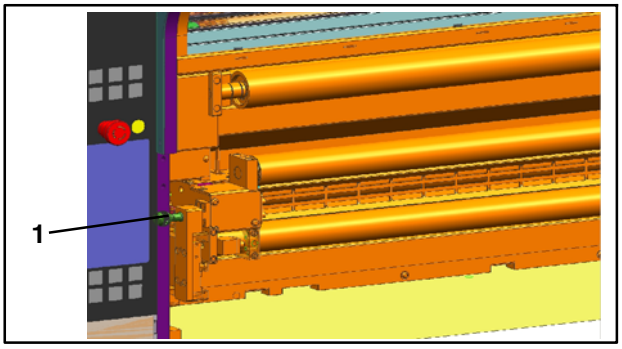

Fig. 90 Goujon d'arrêt côté dérouleur

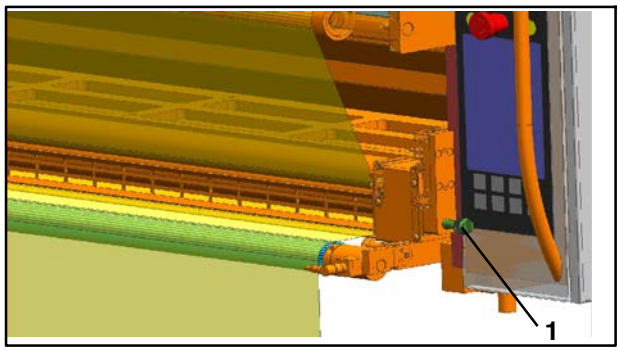

Fig. 91 Goujon d'arrêt côté enrouleur

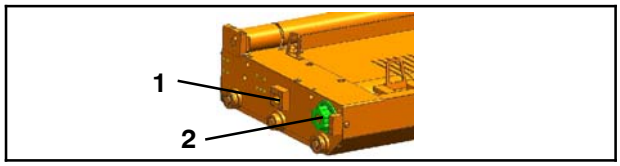

Fig. 92 Cassette

1. Tirer les cassettes Fig. 89) en position de dépose - voir le chapitre 12.7.4
2. Graisser les goujons d'arrêt (Fig. 90/1 et Fig. 91/1) avec Gleitmo 810
3. Graisser le trou de l'éclisse (Fig. 92/1) dans lequel le goujon de verrouillage pneumatique s'insère avec Gleitmo 810
4. Graisser le disque d'entraînement denté (Fig. 92/2) avec un peu de Gleitmo 810
5. Faire glisser les cassettes en position de travail

12.11.4 Opérations de maintenance

Les périodicités et opérations de maintenance prescrites par le fabricant des pièces de sous- traitance filtre, capteur de force sont indiquées au chapitre Pièces de sous- traitance.

12.11.5 Graisser les goujons d'arrêt, les goujons de verrouillage et le disque d'entraînement

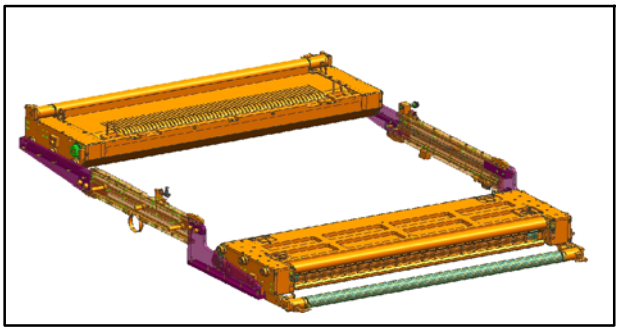

Fig. 89 Cassettes en position de dépose, vue du côté enrouleur

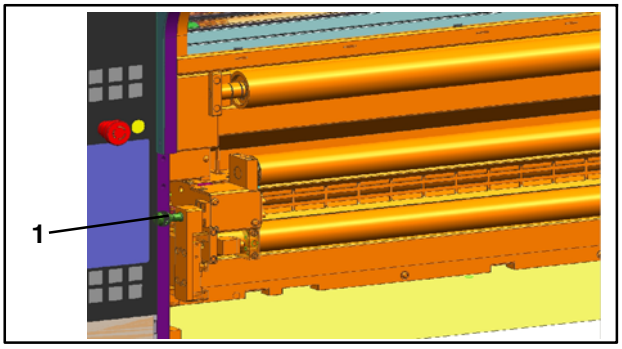

Fig. 90 Goujon d'arrêt côté dérouleur

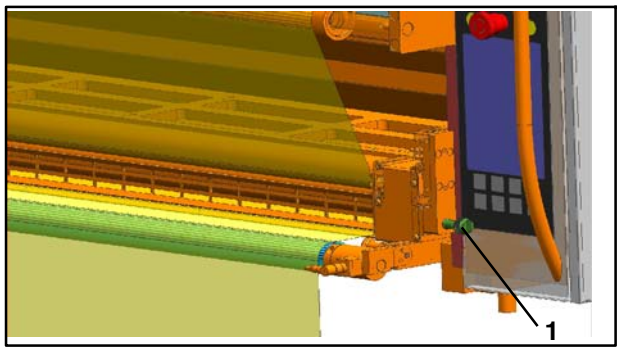

Fig. 91 Goujon d'arrêt côté enrouleur

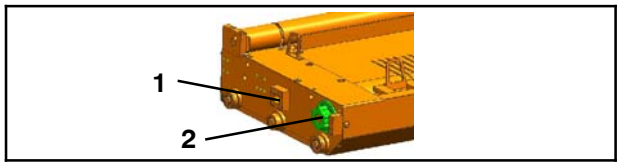

Fig. 92 Cassette

1. Tirer les cassettes Fig. 89) en position de dépose - voir le chapitre 12.7.4
2. Graisser les goujons d'arrêt (Fig. 90/1 et Fig. 91/1) avec Gleitmo 810
3. Graisser le trou de l'éclisse (Fig. 92/1) dans lequel le goujon de verrouillage pneumatique s'insère avec Gleitmo 810
4. Graisser le disque d'entraînement denté (Fig. 92/2) avec un peu de Gleitmo 810
5. Faire glisser les cassettes en position de travail

12.11.4 Opérations de maintenance

Les périodicités et opérations de maintenance prescrites par le fabricant des pièces de sous- traitance filtre, capteur de force sont indiquées au chapitre Pièces de sous- traitance.

12.11.5 Graisser les goujons d'arrêt, les goujons de verrouillage et le disque d'entraînement

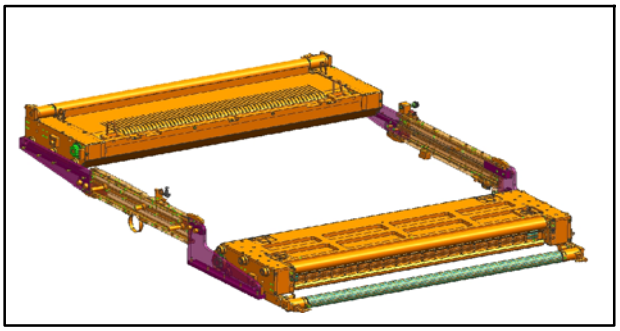

Fig. 89 Cassettes en position de dépose, vue du côté enrouleur

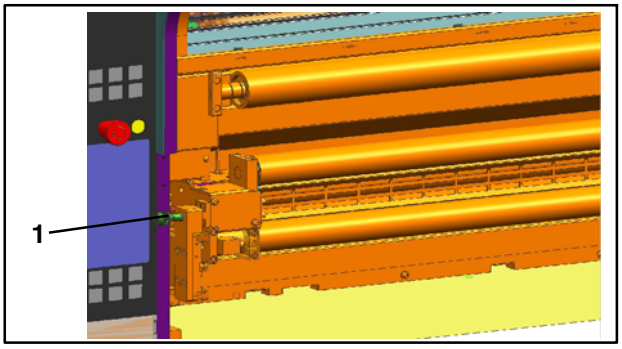

Fig. 90 Goujon d'arrêt côté dérouleur

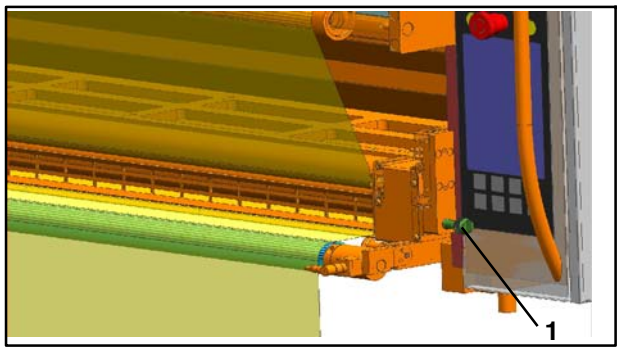

Fig. 91 Goujon d'arrêt côté enrouleur

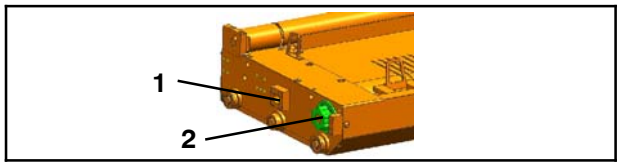

Fig. 92 Cassette

1. Tirer les cassettes Fig. 89) en position de dépose - voir le chapitre 12.7.4
2. Graisser les goujons d'arrêt (Fig. 90/1 et Fig. 91/1) avec Gleitmo 810
3. Graisser le trou de l'éclisse (Fig. 92/1) dans lequel le goujon de verrouillage pneumatique s'insère avec Gleitmo 810
4. Graisser le disque d'entraînement denté (Fig. 92/2) avec un peu de Gleitmo 810
5. Faire glisser les cassettes en position de travail

12.11.4 Opérations de maintenance

Les périodicités et opérations de maintenance prescrites par le fabricant des pièces de sous- traitance filtre, capteur de force sont indiquées au chapitre Pièces de sous- traitance.

12.11.5 Graisser les goujons d'arrêt, les goujons de verrouillage et le disque d'entraînement

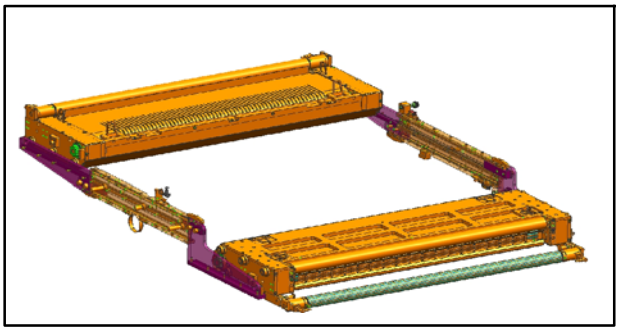

Fig. 89 Cassettes en position de dépose, vue du côté enrouleur

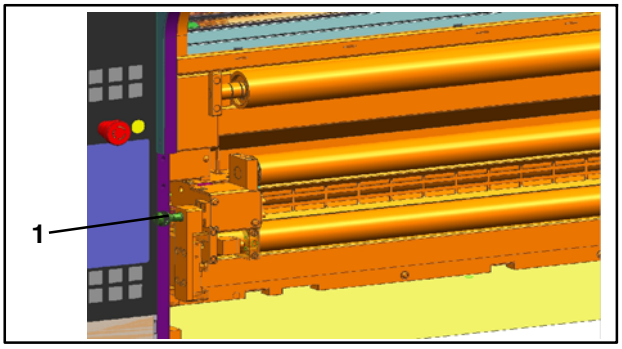

Fig. 90 Goujon d'arrêt côté dérouleur

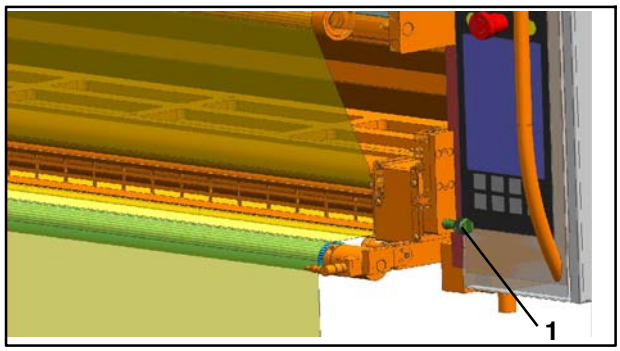

Fig. 91 Goujon d'arrêt côté enrouleur

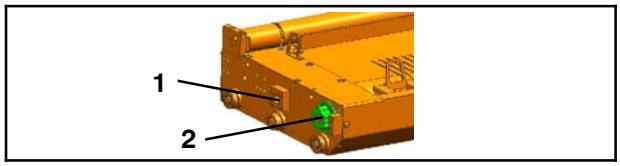

Fig. 92 Cassette

1. Tirer les cassettes Fig. 89) en position de dépose - voir le chapitre 12.7.4
2. Graisser les goujons d'arrêt (Fig. 90/1 et Fig. 91/1) avec Gleitmo 810
3. Graisser le trou de l'éclisse (Fig. 92/1) dans lequel le goujon de verrouillage pneumatique s'insère avec Gleitmo 810
4. Graisser le disque d'entraînement denté (Fig. 92/2) avec un peu de Gleitmo 810
5. Faire glisser les cassettes en position de travail

12.11.4 Opérations de maintenance

Les périodicités et opérations de maintenance prescrites par le fabricant des pièces de sous- traitance filtre, capteur de force sont indiquées au chapitre Pièces de sous- traitance.

12.11.5 Graisser les goujons d'arrêt, les goujons de verrouillage et le disque d'entraînement

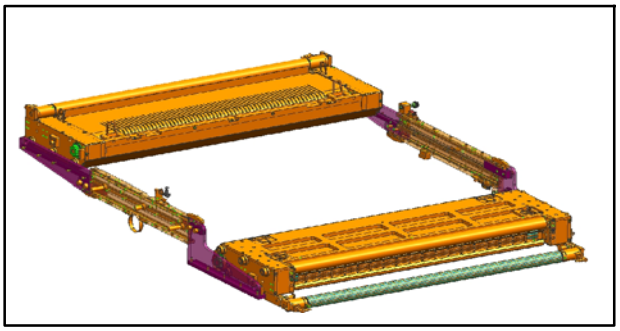

Fig. 89 Cassettes en position de dépose, vue du côté enrouleur

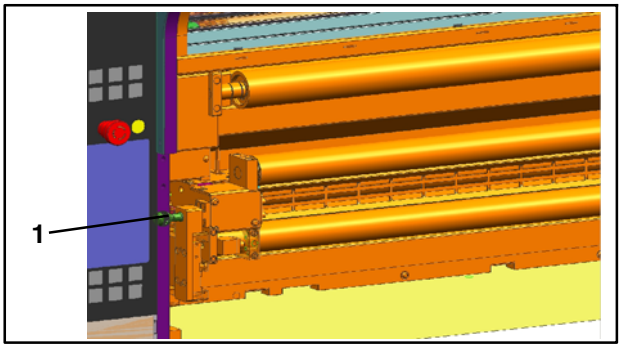

Fig. 90 Goujon d'arrêt côté dérouleur

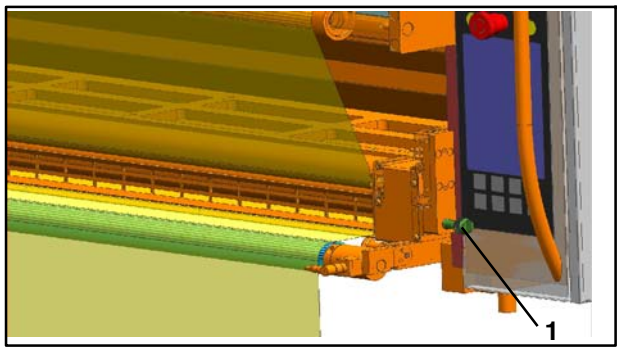

Fig. 91 Goujon d'arrêt côté enrouleur

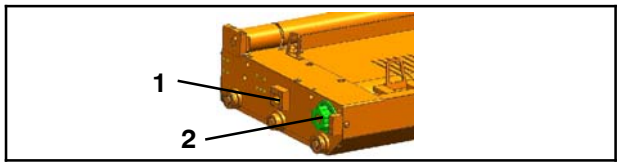

Fig. 92 Cassette

1. Tirer les cassettes Fig. 89) en position de dépose - voir le chapitre 12.7.4
2. Graisser les goujons d'arrêt (Fig. 90/1 et Fig. 91/1) avec Gleitmo 810
3. Graisser le trou de l'éclisse (Fig. 92/1) dans lequel le goujon de verrouillage pneumatique s'insère avec Gleitmo 810
4. Graisser le disque d'entraînement denté (Fig. 92/2) avec un peu de Gleitmo 810
5. Faire glisser les cassettes en position de travail

12.11.4 Opérations de maintenance

Les périodicités et opérations de maintenance prescrites par le fabricant des pièces de sous- traitance filtre, capteur de force sont indiquées au chapitre Pièces de sous- traitance.

12.11.5 Graisser les goujons d'arrêt, les goujons de verrouillage et le disque d'entraînement

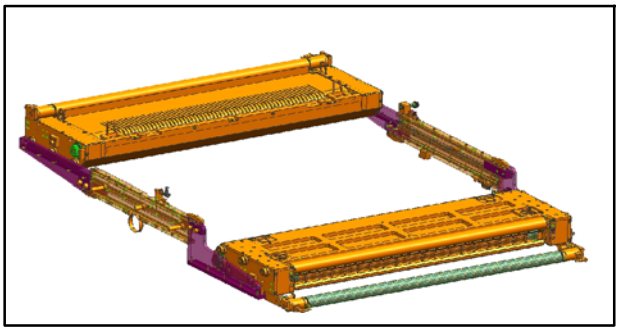

Fig. 89 Cassettes en position de dépose, vue du côté enrouleur

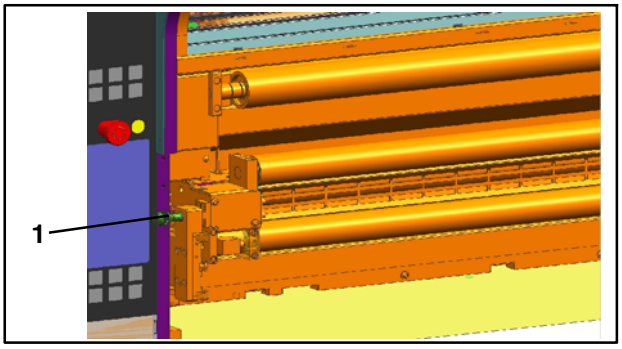

Fig. 90 Goujon d'arrêt côté dérouleur

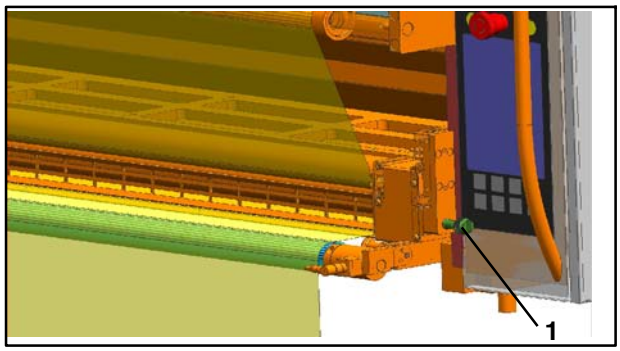

Fig. 91 Goujon d'arrêt côté enrouleur

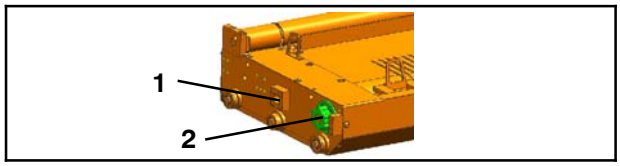

Fig. 92 Cassette

1. Tirer les cassettes Fig. 89) en position de dépose - voir le chapitre 12.7.4
2. Graisser les goujons d'arrêt (Fig. 90/1 et Fig. 91/1) avec Gleitmo 810
3. Graisser le trou de l'éclisse (Fig. 92/1) dans lequel le goujon de verrouillage pneumatique s'insère avec Gleitmo 810
4. Graisser le disque d'entraînement denté (Fig. 92/2) avec un peu de Gleitmo 810
5. Faire glisser les cassettes en position de travail

12.11.4 Opérations de maintenance

Les périodicités et opérations de maintenance prescrites par le fabricant des pièces de sous- traitance filtre, capteur de force sont indiquées au chapitre Pièces de sous- traitance.

12.11.5 Graisser les goujons d'arrêt, les goujons de verrouillage et le disque d'entraînement

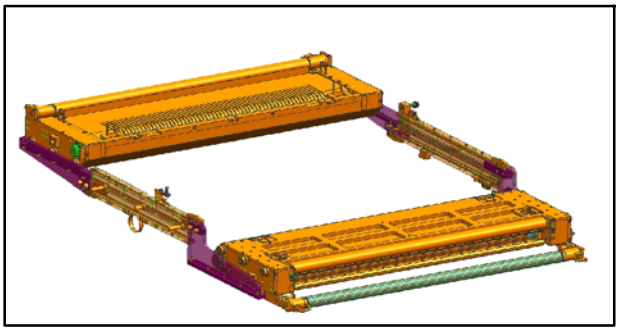

Fig. 89 Cassettes en position de dépose, vue du côté enrouleur

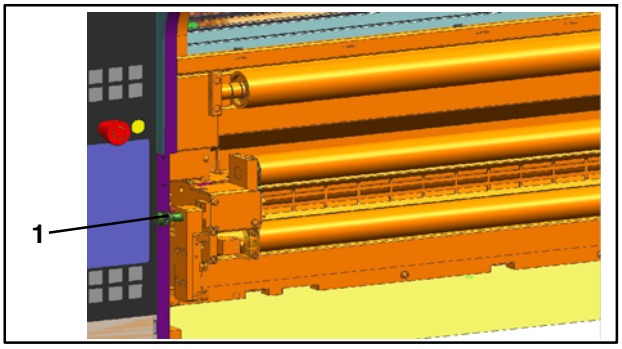

Fig. 90 Goujon d'arrêt côté dérouleur

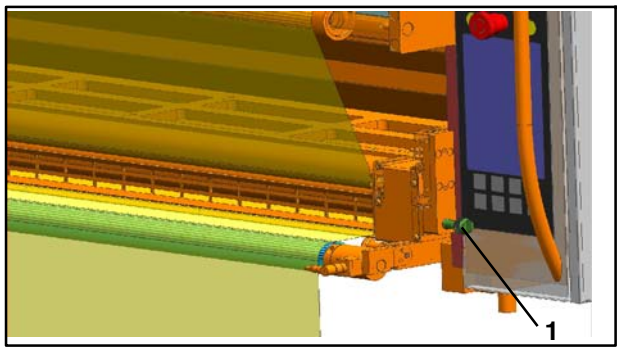

Fig. 91 Goujon d'arrêt côté enrouleur

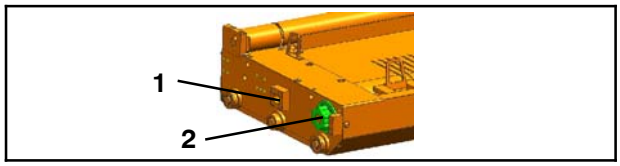

Fig. 92 Cassette

1. Tirer les cassettes Fig. 89) en position de dépose - voir le chapitre 12.7.4
2. Graisser les goujons d'arrêt (Fig. 90/1 et Fig. 91/1) avec Gleitmo 810
3. Graisser le trou de l'éclisse (Fig. 92/1) dans lequel le goujon de verrouillage pneumatique s'insère avec Gleitmo 810
4. Graisser le disque d'entraînement denté (Fig. 92/2) avec un peu de Gleitmo 810
5. Faire glisser les cassettes en position de travail

12.11.4 Opérations de maintenance

Les périodicités et opérations de maintenance prescrites par le fabricant des pièces de sous- traitance filtre, capteur de force sont indiquées au chapitre Pièces de sous- traitance.

12.11.5 Graisser les goujons d'arrêt, les goujons de verrouillage et le disque d'entraînement

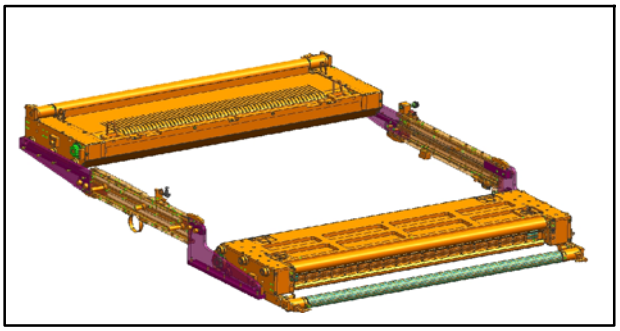

Fig. 89 Cassettes en position de dépose, vue du côté enrouleur

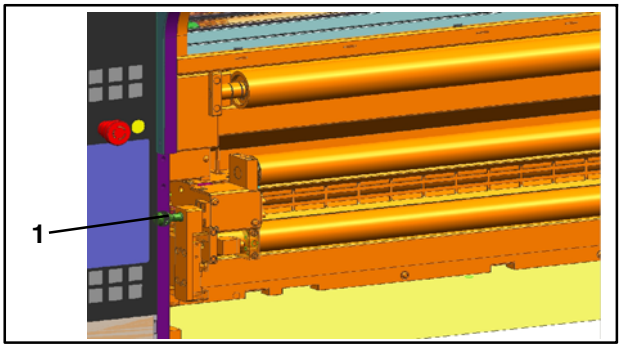

Fig. 90 Goujon d'arrêt côté dérouleur

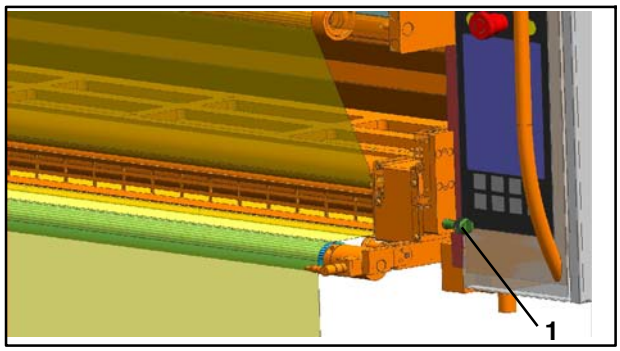

Fig. 91 Goujon d'arrêt côté enrouleur

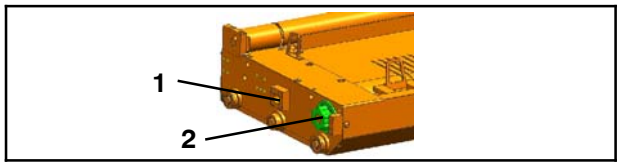

Fig. 92 Cassette

1. Tirer les cassettes Fig. 89) en position de dépose - voir le chapitre 12.7.4
2. Graisser les goujons d'arrêt (Fig. 90/1 et Fig. 91/1) avec Gleitmo 810
3. Graisser le trou de l'éclisse (Fig. 92/1) dans lequel le goujon de verrouillage pneumatique s'insère avec Gleitmo 810
4. Graisser le disque d'entraînement denté (Fig. 92/2) avec un peu de Gleitmo 810
5. Faire glisser les cassettes en position de travail

12.11.4 Opérations de maintenance

Les périodicités et opérations de maintenance prescrites par le fabricant des pièces de sous- traitance filtre, capteur de force sont indiquées au chapitre Pièces de sous- traitance.

12.11.5 Graisser les goujons d'arrêt, les goujons de verrouillage et le disque d'entraînement

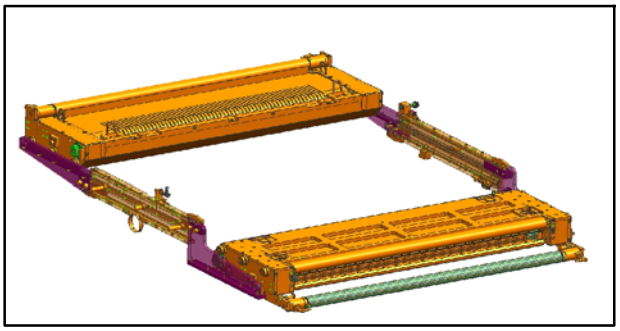

Fig. 89 Cassettes en position de dépose, vue du côté enrouleur

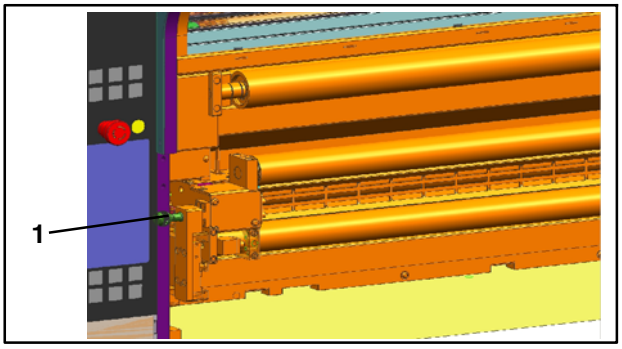

Fig. 90 Goujon d'arrêt côté dérouleur

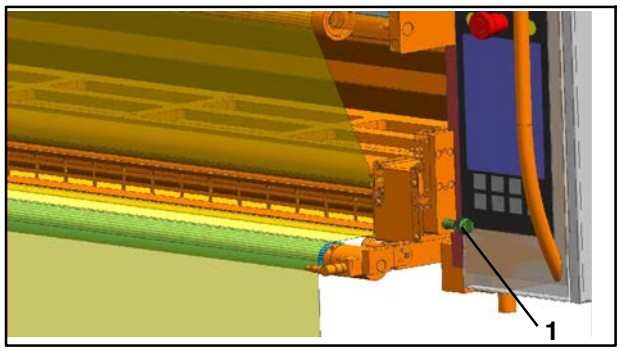

Fig. 91 Goujon d'arrêt côté enrouleur

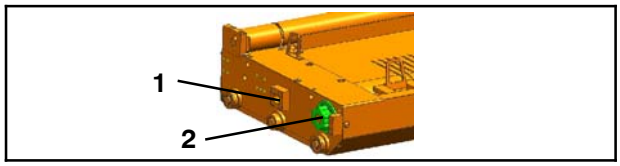

Fig. 92 Cassette

1. Tirer les cassettes Fig. 89) en position de dépose - voir le chapitre 12.7.4
2. Graisser les goujons d'arrêt (Fig. 90/1 et Fig. 91/1) avec Gleitmo 810
3. Graisser le trou de l'éclisse (Fig. 92/1) dans lequel le goujon de verrouillage pneumatique s'insère avec Gleitmo 810
4. Graisser le disque d'entraînement denté (Fig. 92/2) avec un peu de Gleitmo 810
5. Faire glisser les cassettes en position de travail

12.11.4 Opérations de maintenance

Les périodicités et opérations de maintenance prescrites par le fabricant des pièces de sous- traitance filtre, capteur de force sont indiquées au chapitre Pièces de sous- traitance.

12.11.5 Graisser les goujons d'arrêt, les goujons de verrouillage et le disque d'entraînement

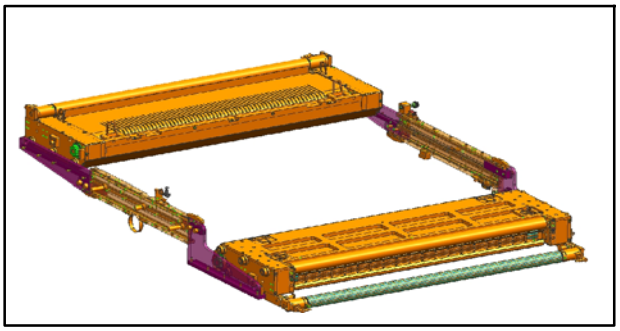

Fig. 89 Cassettes en position de dépose, vue du côté enrouleur

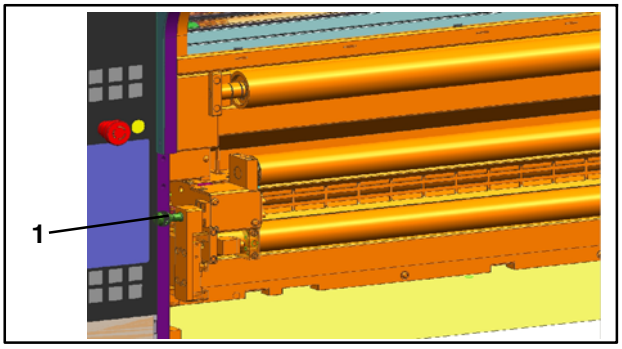

Fig. 90 Goujon d'arrêt côté dérouleur

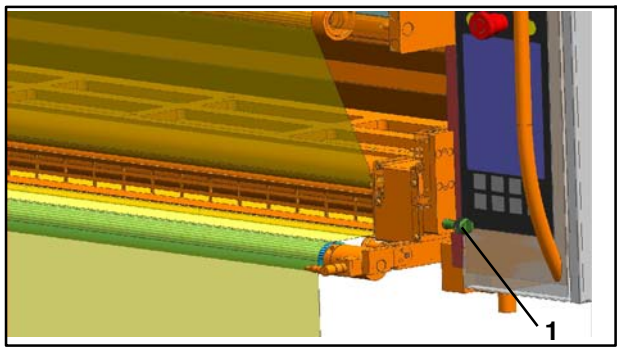

Fig. 91 Goujon d'arrêt côté enrouleur

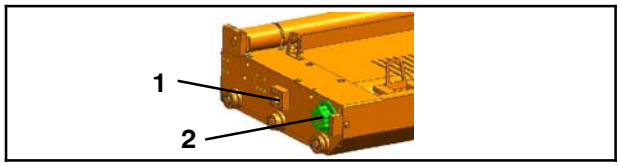

Fig. 92 Cassette

1. Tirer les cassettes Fig. 89) en position de dépose - voir le chapitre 12.7.4
2. Graisser les goujons d'arrêt (Fig. 90/1 et Fig. 91/1) avec Gleitmo 810
3. Graisser le trou de l'éclisse (Fig. 92/1) dans lequel le goujon de verrouillage pneumatique s'insère avec Gleitmo 810
4. Graisser le disque d'entraînement denté (Fig. 92/2) avec un peu de Gleitmo 810
5. Faire glisser les cassettes en position de travail

12.11.4 Opérations de maintenance

Les périodicités et opérations de maintenance prescrites par le fabricant des pièces de sous- traitance filtre, capteur de force sont indiquées au chapitre Pièces de sous- traitance.

12.11.5 Graisser les goujons d'arrêt, les goujons de verrouillage et le disque d'entraînement

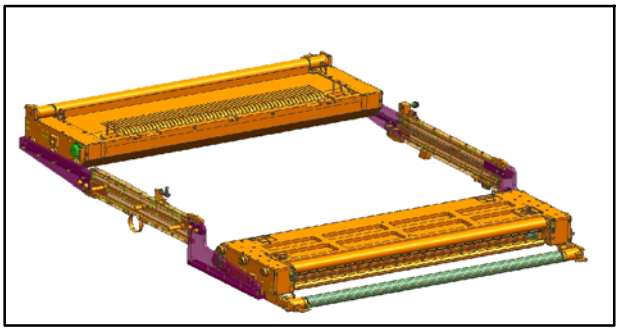

Fig. 89 Cassettes en position de dépose, vue du côté enrouleur

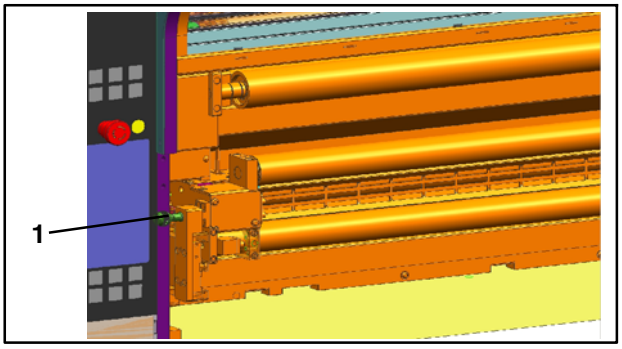

Fig. 90 Goujon d'arrêt côté dérouleur

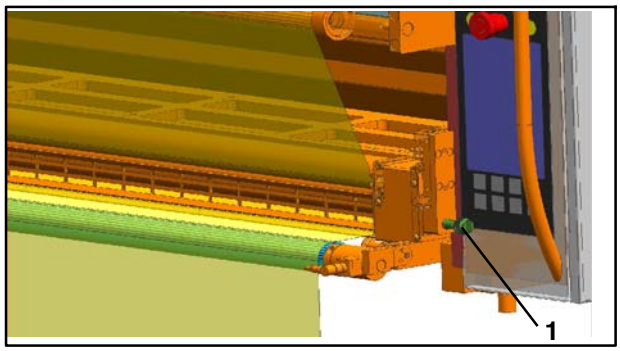

Fig. 91 Goujon d'arrêt côté enrouleur

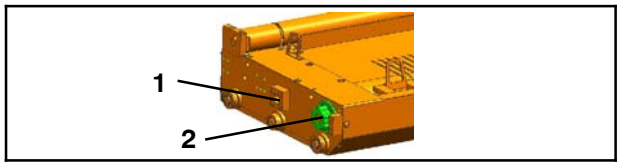

Fig. 92 Cassette

1. Tirer les cassettes Fig. 89) en position de dépose - voir le chapitre 12.7.4
2. Graisser les goujons d'arrêt (Fig. 90/1 et Fig. 91/1) avec Gleitmo 810
3. Graisser le trou de l'éclisse (Fig. 92/1) dans lequel le goujon de verrouillage pneumatique s'insère avec Gleitmo 810
4. Graisser le disque d'entraînement denté (Fig. 92/2) avec un peu de Gleitmo 810
5. Faire glisser les cassettes en position de travail

12.11.4 Opérations de maintenance

Les périodicités et opérations de maintenance prescrites par le fabricant des pièces de sous- traitance filtre, capteur de force sont indiquées au chapitre Pièces de sous- traitance.

12.11.5 Graisser les goujons d'arrêt, les goujons de verrouillage et le disque d'entraînement

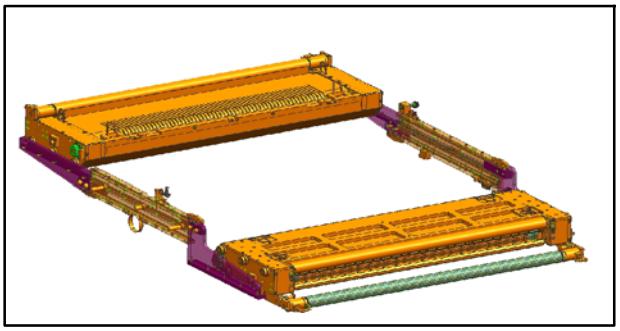

Fig. 89 Cassettes en position de dépose, vue du côté enrouleur

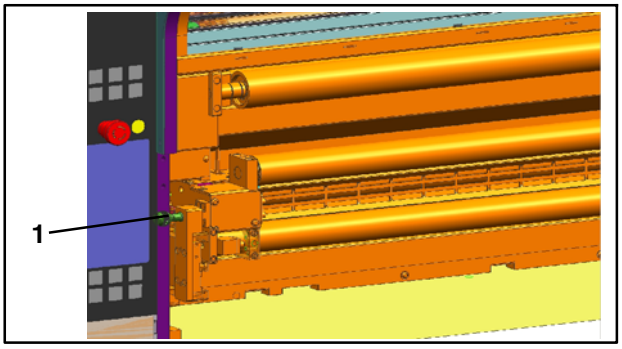

Fig. 90 Goujon d'arrêt côté dérouleur

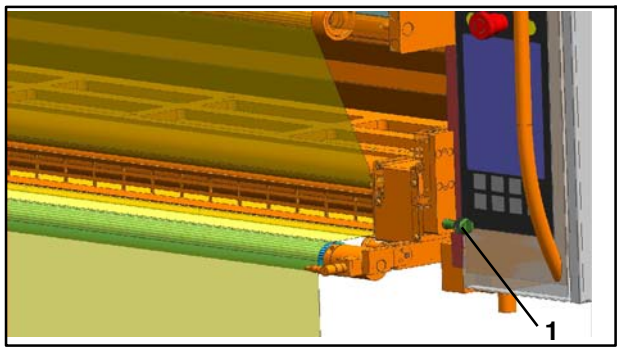

Fig. 91 Goujon d'arrêt côté enrouleur

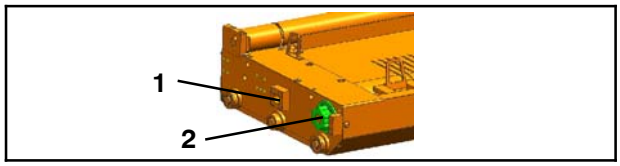

Fig. 92 Cassette

1. Tirer les cassettes Fig. 89) en position de dépose - voir le chapitre 12.7.4
2. Graisser les goujons d'arrêt (Fig. 90/1 et Fig. 91/1) avec Gleitmo 810
3. Graisser le trou de l'éclisse (Fig. 92/1) dans lequel le goujon de verrouillage pneumatique s'insère avec Gleitmo 810
4. Graisser le disque d'entraînement denté (Fig. 92/2) avec un peu de Gleitmo 810
5. Faire glisser les cassettes en position de travail

12.11.4 Opérations de maintenance

Les périodicités et opérations de maintenance prescrites par le fabricant des pièces de sous- traitance filtre, capteur de force sont indiquées au chapitre Pièces de sous- traitance.

12.11.5 Graisser les goujons d'arrêt, les goujons de verrouillage et le disque d'entraînement

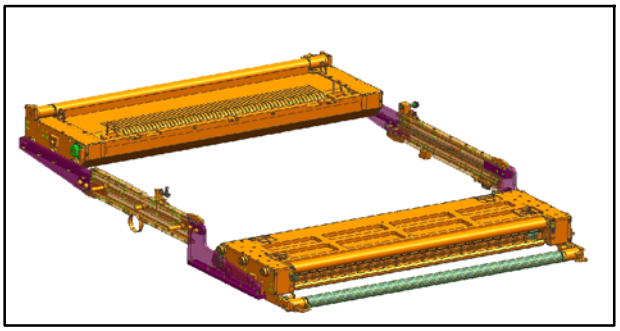

Fig. 89 Cassettes en position de dépose, vue du côté enrouleur

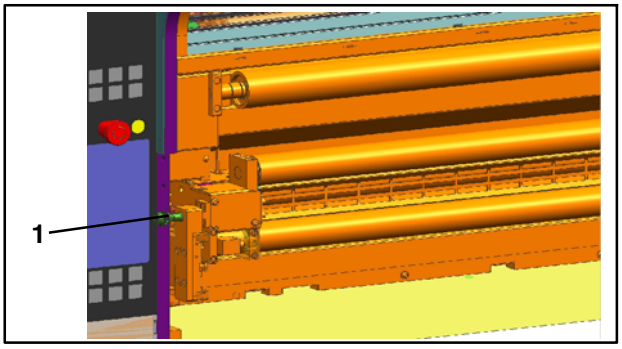

Fig. 90 Goujon d'arrêt côté dérouleur

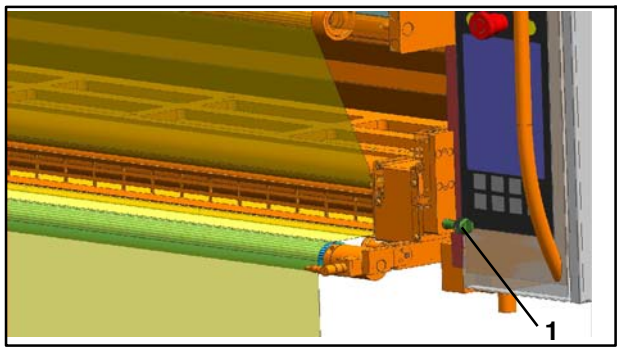

Fig. 91 Goujon d'arrêt côté enrouleur

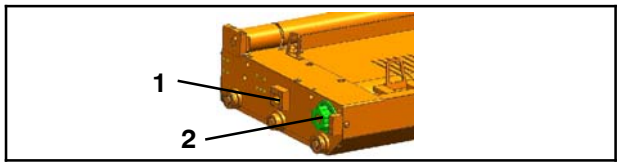

Fig. 92 Cassette

1. Tirer les cassettes Fig. 89) en position de dépose - voir le chapitre 12.7.4
2. Graisser les goujons d'arrêt (Fig. 90/1 et Fig. 91/1) avec Gleitmo 810
3. Graisser le trou de l'éclisse (Fig. 92/1) dans lequel le goujon de verrouillage pneumatique s'insère avec Gleitmo 810
4. Graisser le disque d'entraînement denté (Fig. 92/2) avec un peu de Gleitmo 810
5. Faire glisser les cassettes en position de travail

12.11.4 Opérations de maintenance

Les périodicités et opérations de maintenance prescrites par le fabricant des pièces de sous- traitance filtre, capteur de force sont indiquées au chapitre Pièces de sous- traitance.

12.11.5 Graisser les goujons d'arrêt, les goujons de verrouillage et le disque d'entraînement

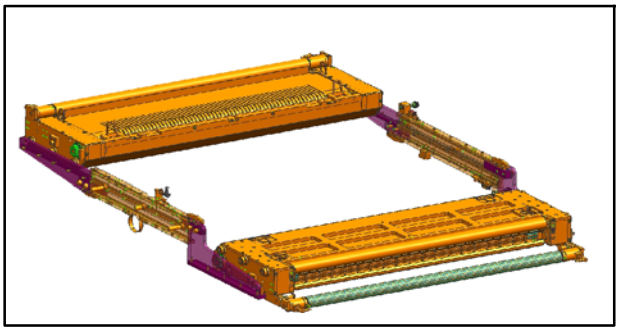

Fig. 89 Cassettes en position de dépose, vue du côté enrouleur

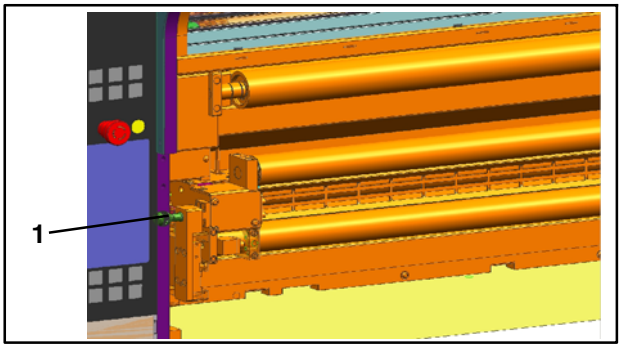

Fig. 90 Goujon d'arrêt côté dérouleur

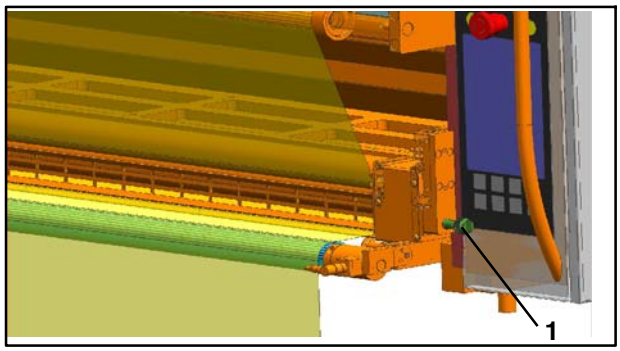

Fig. 91 Goujon d'arrêt côté enrouleur

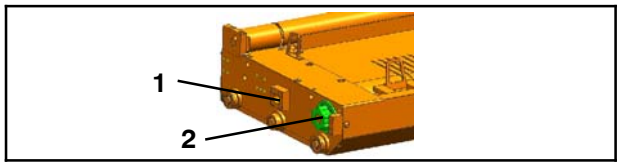

Fig. 92 Cassette

1. Tirer les cassettes Fig. 89) en position de dépose - voir le chapitre 12.7.4
2. Graisser les goujons d'arrêt (Fig. 90/1 et Fig. 91/1) avec Gleitmo 810
3. Graisser le trou de l'éclisse (Fig. 92/1) dans lequel le goujon de verrouillage pneumatique s'insère avec Gleitmo 810
4. Graisser le disque d'entraînement denté (Fig. 92/2) avec un peu de Gleitmo 810
5. Faire glisser les cassettes en position de travail

12.11.4 Opérations de maintenance

Les périodicités et opérations de maintenance prescrites par le fabricant des pièces de sous- traitance filtre, capteur de force sont indiquées au chapitre Pièces de sous- traitance.

12.11.5 Graisser les goujons d'arrêt, les goujons de verrouillage et le disque d'entraînement

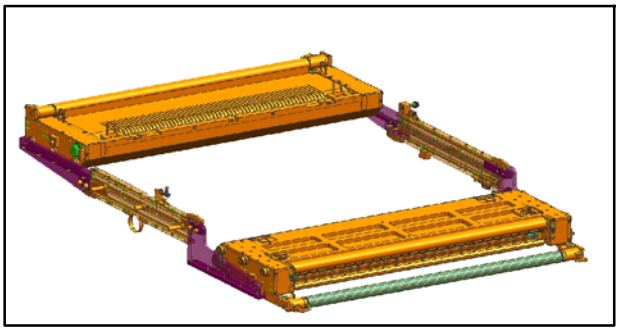

Fig. 89 Cassettes en position de dépose, vue du côté enrouleur

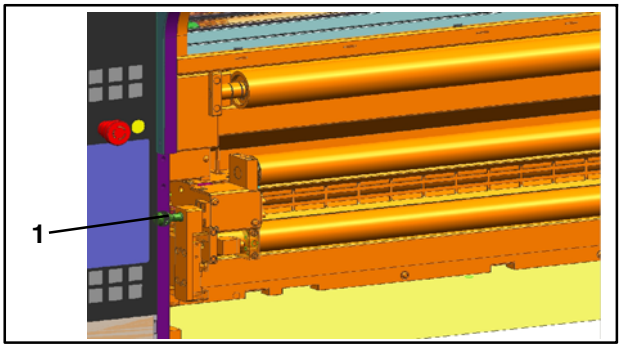

Fig. 90 Goujon d'arrêt côté dérouleur

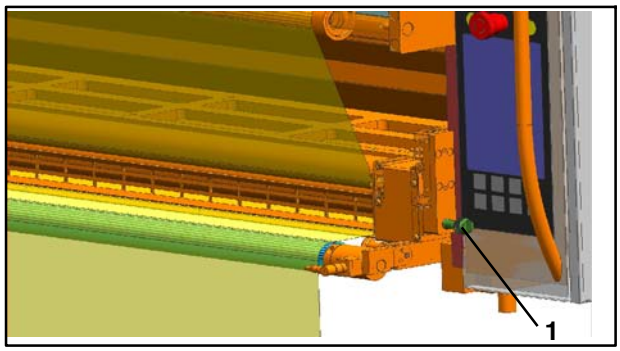

Fig. 91 Goujon d'arrêt côté enrouleur

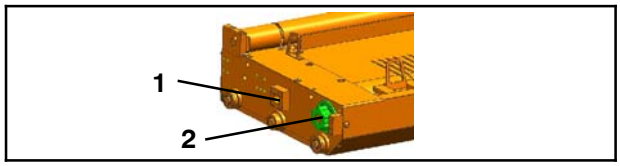

Fig. 92 Cassette

1. Tirer les cassettes Fig. 89) en position de dépose - voir le chapitre 12.7.4
2. Graisser les goujons d'arrêt (Fig. 90/1 et Fig. 91/1) avec Gleitmo 810
3. Graisser le trou de l'éclisse (Fig. 92/1) dans lequel le goujon de verrouillage pneumatique s'insère avec Gleitmo 810
4. Graisser le disque d'entraînement denté (Fig. 92/2) avec un peu de Gleitmo 810
5. Faire glisser les cassettes en position de travail

12.11.4 Opérations de maintenance

Les périodicités et opérations de maintenance prescrites par le fabricant des pièces de sous- traitance filtre, capteur de force sont indiquées au chapitre Pièces de sous- traitance.

12.11.5 Graisser les goujons d'arrêt, les goujons de verrouillage et le disque d'entraînement

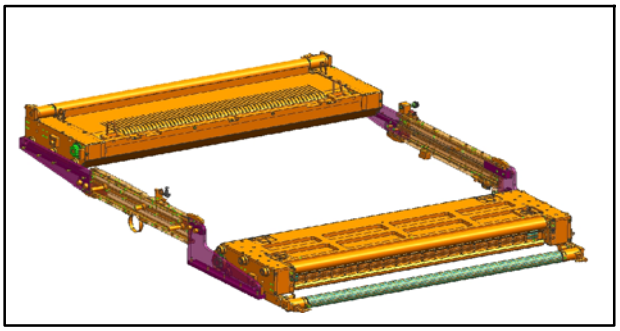

Fig. 89 Cassettes en position de dépose, vue du côté enrouleur

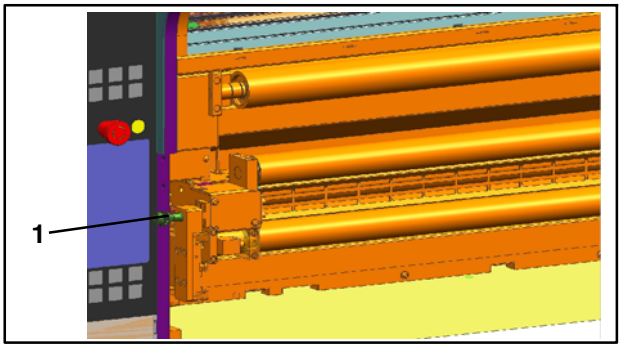

Fig. 90 Goujon d'arrêt côté dérouleur

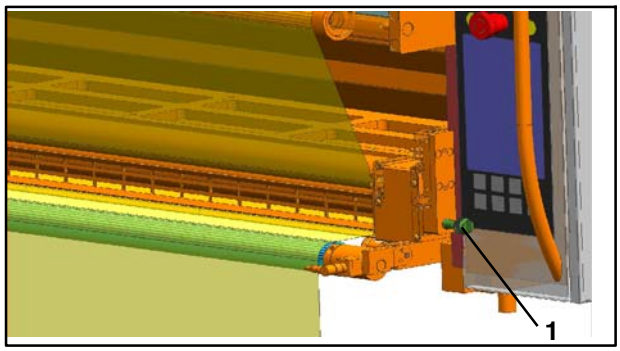

Fig. 91 Goujon d'arrêt côté enrouleur

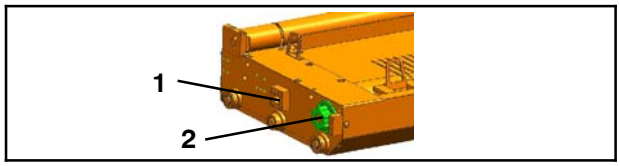

Fig. 92 Cassette

1. Tirer les cassettes Fig. 89) en position de dépose - voir le chapitre 12.7.4
2. Graisser les goujons d'arrêt (Fig. 90/1 et Fig. 91/1) avec Gleitmo 810
3. Graisser le trou de l'éclisse (Fig. 92/1) dans lequel le goujon de verrouillage pneumatique s'insère avec Gleitmo 810
4. Graisser le disque d'entraînement denté (Fig. 92/2) avec un peu de Gleitmo 810
5. Faire glisser les cassettes en position de travail

12.11.4 Opérations de maintenance

Les périodicités et opérations de maintenance prescrites par le fabricant des pièces de sous- traitance filtre, capteur de force sont indiquées au chapitre Pièces de sous- traitance.

12.11.5 Graisser les goujons d'arrêt, les goujons de verrouillage et le disque d'entraînement

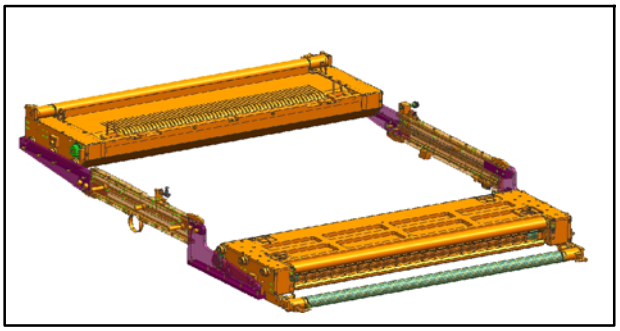

Fig. 89 Cassettes en position de dépose, vue du côté enrouleur

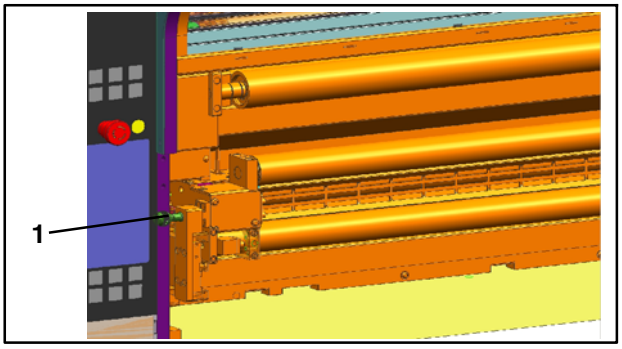

Fig. 90 Goujon d'arrêt côté dérouleur

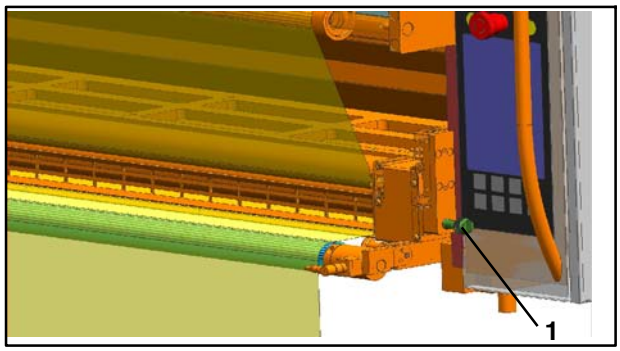

Fig. 91 Goujon d'arrêt côté enrouleur

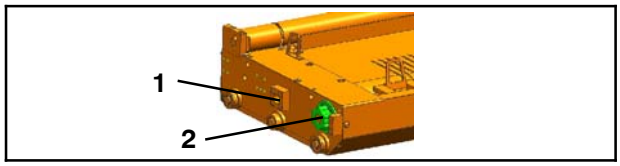

Fig. 92 Cassette

1. Tirer les cassettes Fig. 89) en position de dépose - voir le chapitre 12.7.4
2. Graisser les goujons d'arrêt (Fig. 90/1 et Fig. 91/1) avec Gleitmo 810
3. Graisser le trou de l'éclisse (Fig. 92/1) dans lequel le goujon de verrouillage pneumatique s'insère avec Gleitmo 810
4. Graisser le disque d'entraînement denté (Fig. 92/2) avec un peu de Gleitmo 810
5. Faire glisser les cassettes en position de travail

12.11.4 Opérations de maintenance

Les périodicités et opérations de maintenance prescrites par le fabricant des pièces de sous- traitance filtre, capteur de force sont indiquées au chapitre Pièces de sous- traitance.

12.11.5 Graisser les goujons d'arrêt, les goujons de verrouillage et le disque d'entraînement

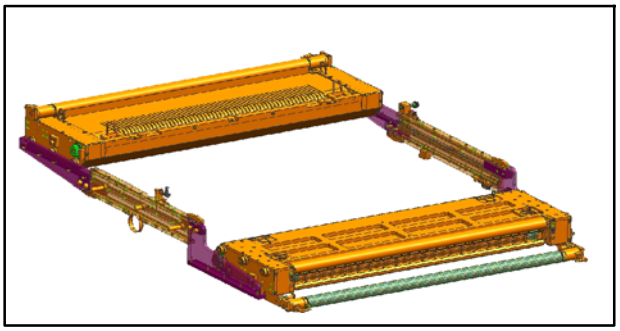

Fig. 89 Cassettes en position de dépose, vue du côté enrouleur

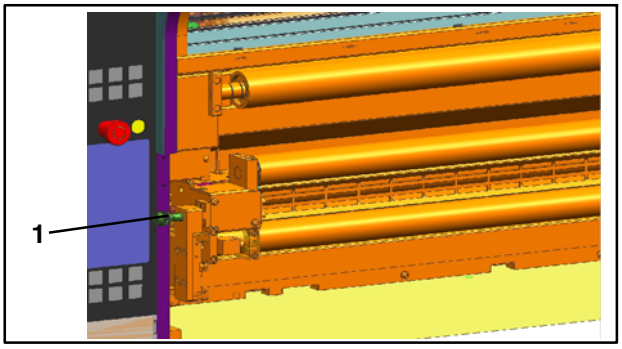

Fig. 90 Goujon d'arrêt côté dérouleur

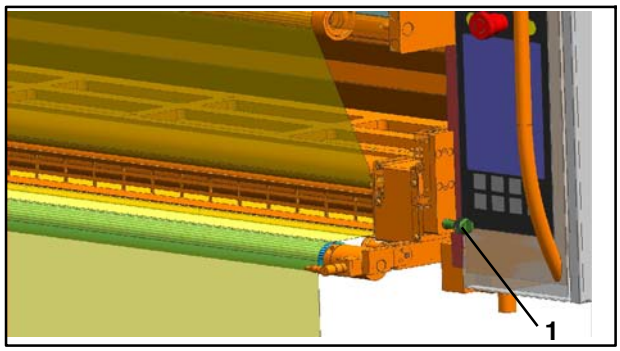

Fig. 91 Goujon d'arrêt côté enrouleur

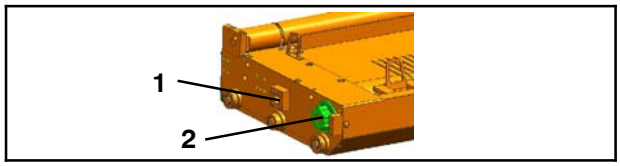

Fig. 92 Cassette

1. Tirer les cassettes Fig. 89) en position de dépose - voir le chapitre 12.7.4
2. Graisser les goujons d'arrêt (Fig. 90/1 et Fig. 91/1) avec Gleitmo 810
3. Graisser le trou de l'éclisse (Fig. 92/1) dans lequel le goujon de verrouillage pneumatique s'insère avec Gleitmo 810
4. Graisser le disque d'entraînement denté (Fig. 92/2) avec un peu de Gleitmo 810
5. Faire glisser les cassettes en position de travail

12.11.4 Opérations de maintenance

Les périodicités et opérations de maintenance prescrites par le fabricant des pièces de sous- traitance filtre, capteur de force sont indiquées au chapitre Pièces de sous- traitance.

12.11.5 Graisser les goujons d'arrêt, les goujons de verrouillage et le disque d'entraînement

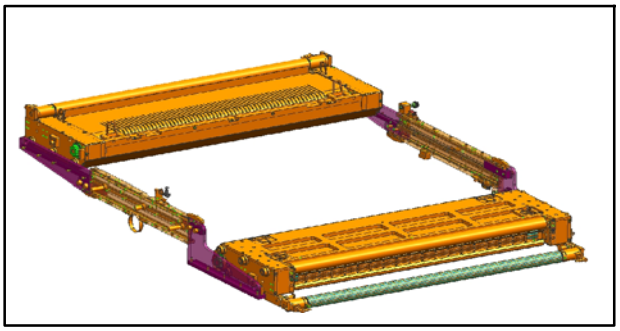

Fig. 89 Cassettes en position de dépose, vue du côté enrouleur

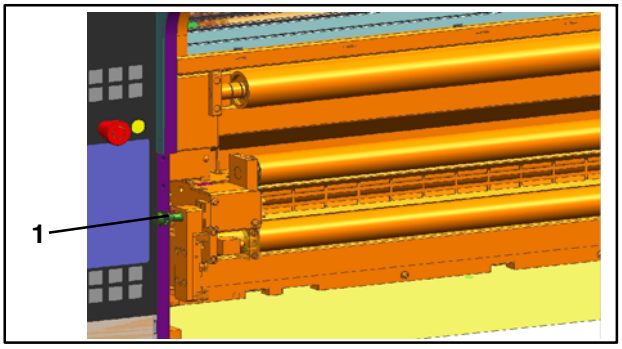

Fig. 90 Goujon d'arrêt côté dérouleur

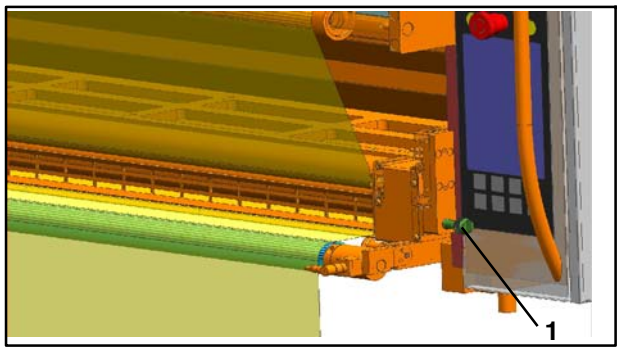

Fig. 91 Goujon d'arrêt côté enrouleur

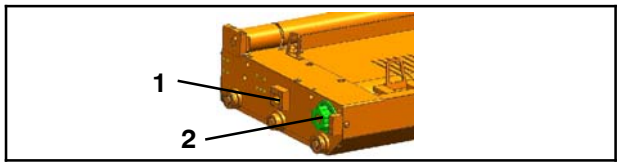

Fig. 92 Cassette

1. Tirer les cassettes Fig. 89) en position de dépose - voir le chapitre 12.7.4
2. Graisser les goujons d'arrêt (Fig. 90/1 et Fig. 91/1) avec Gleitmo 810
3. Graisser le trou de l'éclisse (Fig. 92/1) dans lequel le goujon de verrouillage pneumatique s'insère avec Gleitmo 810
4. Graisser le disque d'entraînement denté (Fig. 92/2) avec un peu de Gleitmo 810
5. Faire glisser les cassettes en position de travail

12.11.4 Opérations de maintenance

Les périodicités et opérations de maintenance prescrites par le fabricant des pièces de sous- traitance filtre, capteur de force sont indiquées au chapitre Pièces de sous- traitance.

12.11.5 Graisser les goujons d'arrêt, les goujons de verrouillage et le disque d'entraînement

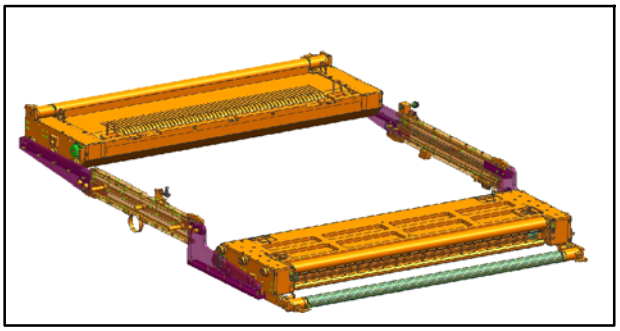

Fig. 89 Cassettes en position de dépose, vue du côté enrouleur

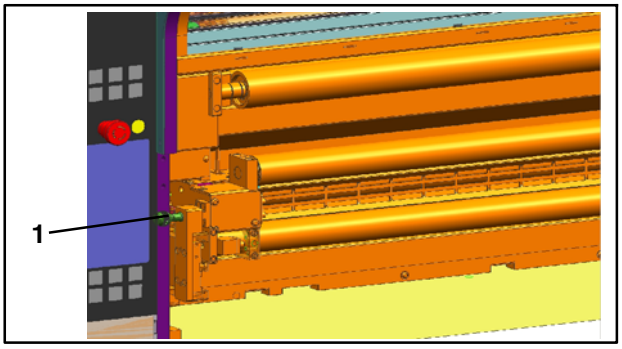

Fig. 90 Goujon d'arrêt côté dérouleur

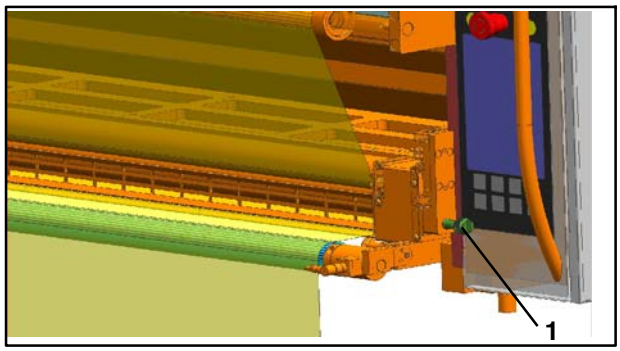

Fig. 91 Goujon d'arrêt côté enrouleur

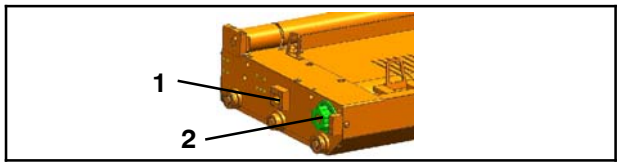

Fig. 92 Cassette

1. Tirer les cassettes Fig. 89) en position de dépose - voir le chapitre 12.7.4
2. Graisser les goujons d'arrêt (Fig. 90/1 et Fig. 91/1) avec Gleitmo 810
3. Graisser le trou de l'éclisse (Fig. 92/1) dans lequel le goujon de verrouillage pneumatique s'insère avec Gleitmo 810
4. Graisser le disque d'entraînement denté (Fig. 92/2) avec un peu de Gleitmo 810
5. Faire glisser les cassettes en position de travail

12.11.4 Opérations de maintenance

Les périodicités et opérations de maintenance prescrites par le fabricant des pièces de sous- traitance filtre, capteur de force sont indiquées au chapitre Pièces de sous- traitance.

12.11.5 Graisser les goujons d'arrêt, les goujons de verrouillage et le disque d'entraînement

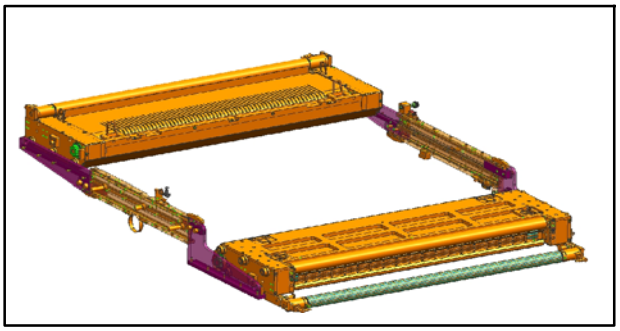

Fig. 89 Cassettes en position de dépose, vue du côté enrouleur

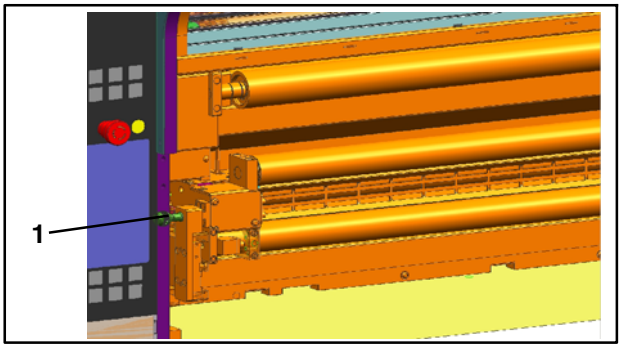

Fig. 90 Goujon d'arrêt côté dérouleur

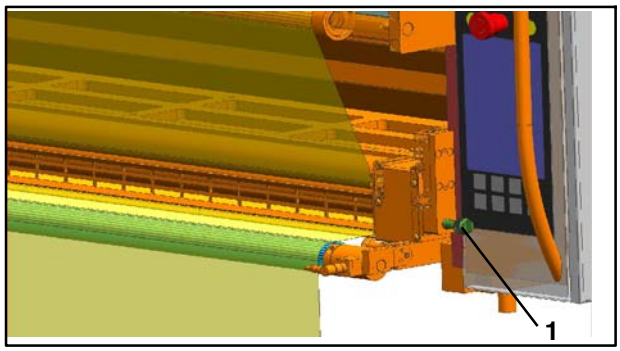

Fig. 91 Goujon d'arrêt côté enrouleur

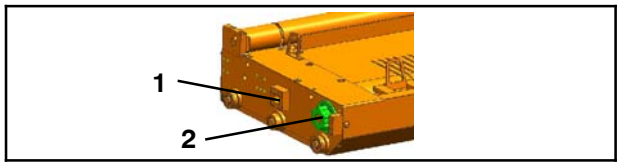

Fig. 92 Cassette

1. Tirer les cassettes Fig. 89) en position de dépose - voir le chapitre 12.7.4
2. Graisser les goujons d'arrêt (Fig. 90/1 et Fig. 91/1) avec Gleitmo 810
3. Graisser le trou de l'éclisse (Fig. 92/1) dans lequel le goujon de verrouillage pneumatique s'insère avec Gleitmo 810
4. Graisser le disque d'entraînement denté (Fig. 92/2) avec un peu de Gleitmo 810
5. Faire glisser les cassettes en position de travail

12.11.4 Opérations de maintenance

Les périodicités et opérations de maintenance prescrites par le fabricant des pièces de sous- traitance filtre, capteur de force sont indiquées au chapitre Pièces de sous- traitance.

12.11.5 Graisser les goujons d'arrêt, les goujons de verrouillage et le disque d'entraînement

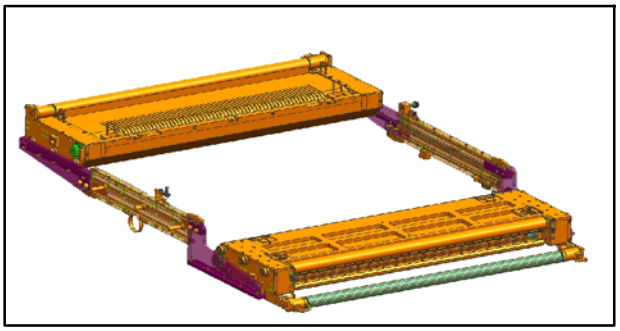

Fig. 89 Cassettes en position de dépose, vue du côté enrouleur

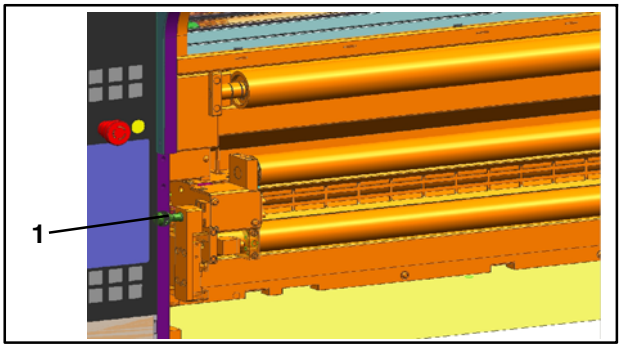

Fig. 90 Goujon d'arrêt côté dérouleur

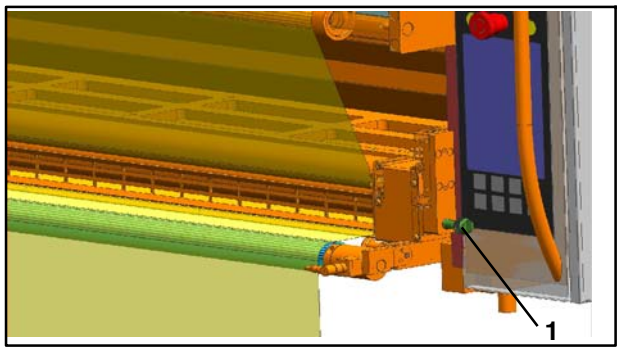

Fig. 91 Goujon d'arrêt côté enrouleur

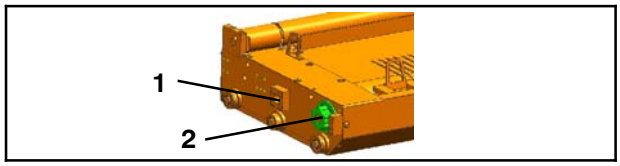

Fig. 92 Cassette

1. Tirer les cassettes Fig. 89) en position de dépose - voir le chapitre 12.7.4
2. Graisser les goujons d'arrêt (Fig. 90/1 et Fig. 91/1) avec Gleitmo 810
3. Graisser le trou de l'éclisse (Fig. 92/1) dans lequel le goujon de verrouillage pneumatique s'insère avec Gleitmo 810
4. Graisser le disque d'entraînement denté (Fig. 92/2) avec un peu de Gleitmo 810
5. Faire glisser les cassettes en position de travail

12.11.4 Opérations de maintenance

Les périodicités et opérations de maintenance prescrites par le fabricant des pièces de sous- traitance filtre, capteur de force sont indiquées au chapitre Pièces de sous- traitance.

12.11.5 Graisser les goujons d'arrêt, les goujons de verrouillage et le disque d'entraînement

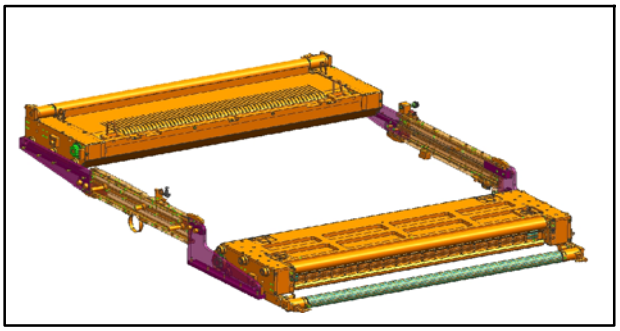

Fig. 89 Cassettes en position de dépose, vue du côté enrouleur

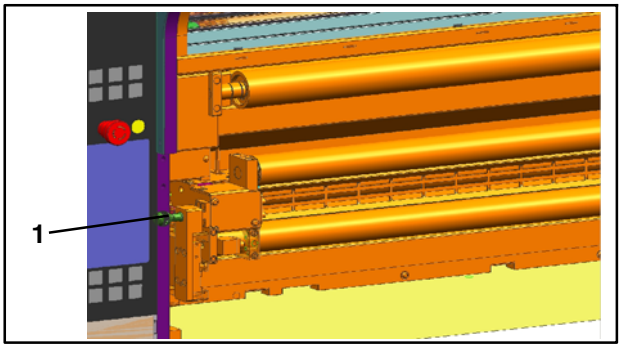

Fig. 90 Goujon d'arrêt côté dérouleur

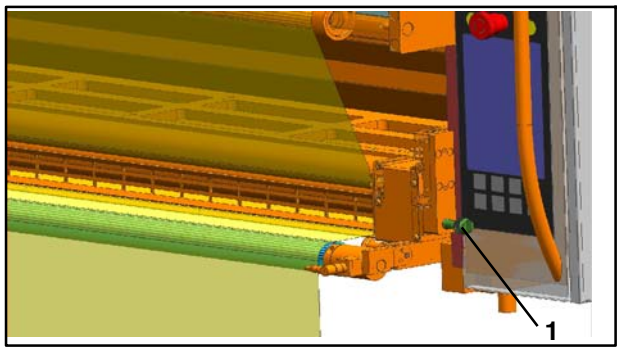

Fig. 91 Goujon d'arrêt côté enrouleur

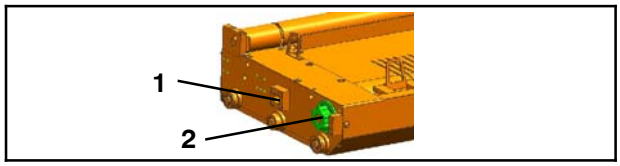

Fig. 92 Cassette

1. Tirer les cassettes Fig. 89) en position de dépose - voir le chapitre 12.7.4
2. Graisser les goujons d'arrêt (Fig. 90/1 et Fig. 91/1) avec Gleitmo 810
3. Graisser le trou de l'éclisse (Fig. 92/1) dans lequel le goujon de verrouillage pneumatique s'insère avec Gleitmo 810
4. Graisser le disque d'entraînement denté (Fig. 92/2) avec un peu de Gleitmo 810
5. Faire glisser les cassettes en position de travail

12.11.4 Opérations de maintenance

Les périodicités et opérations de maintenance prescrites par le fabricant des pièces de sous- traitance filtre, capteur de force sont indiquées au chapitre Pièces de sous- traitance.

12.11.5 Graisser les goujons d'arrêt, les goujons de verrouillage et le disque d'entraînement

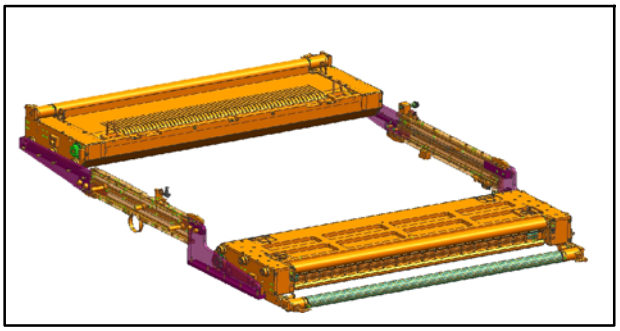

Fig. 89 Cassettes en position de dépose, vue du côté enrouleur

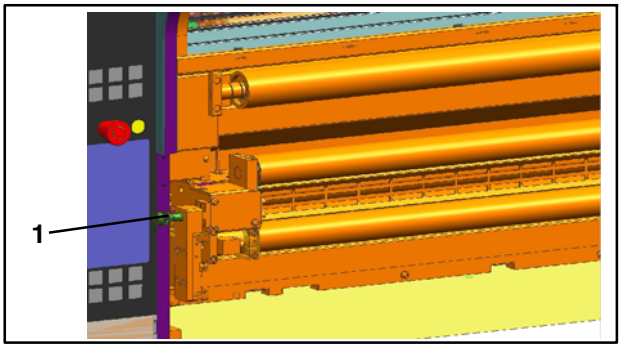

Fig. 90 Goujon d'arrêt côté dérouleur

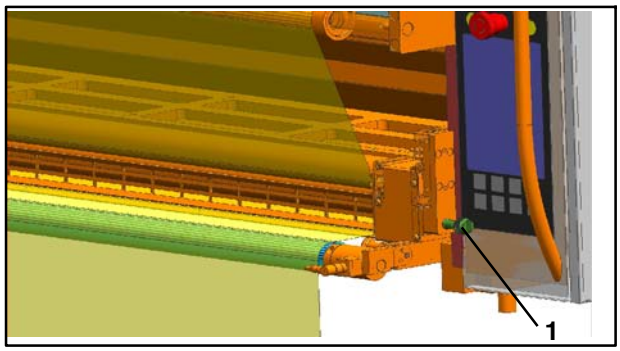

Fig. 91 Goujon d'arrêt côté enrouleur

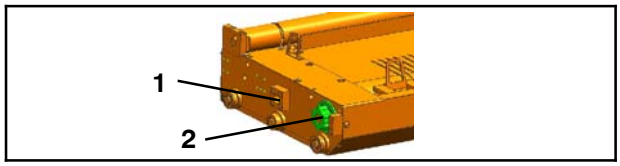

Fig. 92 Cassette

1. Tirer les cassettes Fig. 89) en position de dépose - voir le chapitre 12.7.4
2. Graisser les goujons d'arrêt (Fig. 90/1 et Fig. 91/1) avec Gleitmo 810
3. Graisser le trou de l'éclisse (Fig. 92/1) dans lequel le goujon de verrouillage pneumatique s'insère avec Gleitmo 810
4. Graisser le disque d'entraînement denté (Fig. 92/2) avec un peu de Gleitmo 810
5. Faire glisser les cassettes en position de travail

12.11.4 Opérations de maintenance

Les périodicités et opérations de maintenance prescrites par le fabricant des pièces de sous- traitance filtre, capteur de force sont indiquées au chapitre Pièces de sous- traitance.

12.11.5 Graisser les goujons d'arrêt, les goujons de verrouillage et le disque d'entraînement

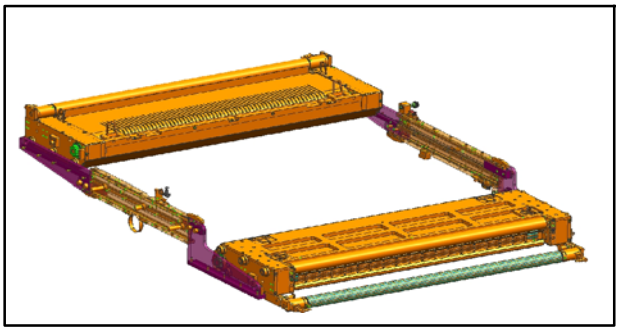

Fig. 89 Cassettes en position de dépose, vue du côté enrouleur

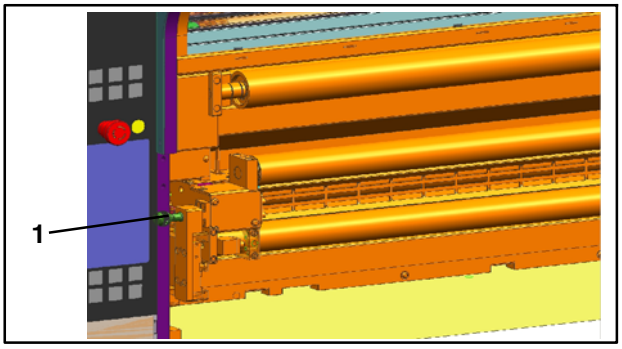

Fig. 90 Goujon d'arrêt côté dérouleur

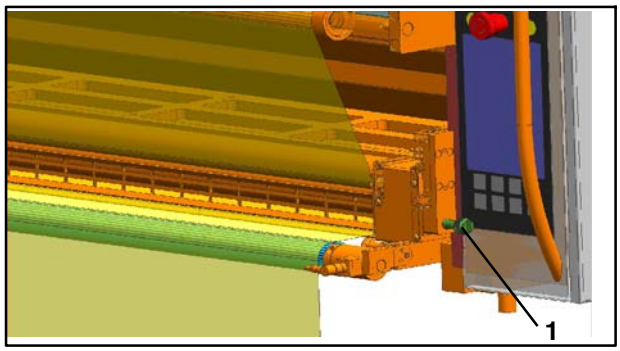

Fig. 91 Goujon d'arrêt côté enrouleur

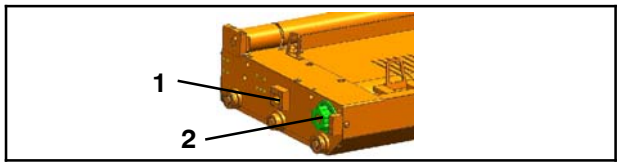

Fig. 92 Cassette

1. Tirer les cassettes Fig. 89) en position de dépose - voir le chapitre 12.7.4
2. Graisser les goujons d'arrêt (Fig. 90/1 et Fig. 91/1) avec Gleitmo 810
3. Graisser le trou de l'éclisse (Fig. 92/1) dans lequel le goujon de verrouillage pneumatique s'insère avec Gleitmo 810
4. Graisser le disque d'entraînement denté (Fig. 92/2) avec un peu de Gleitmo 810
5. Faire glisser les cassettes en position de travail

12.11.4 Opérations de maintenance

Les périodicités et opérations de maintenance prescrites par le fabricant des pièces de sous- traitance filtre, capteur de force sont indiquées au chapitre Pièces de sous- traitance.

12.11.5 Graisser les goujons d'arrêt, les goujons de verrouillage et le disque d'entraînement

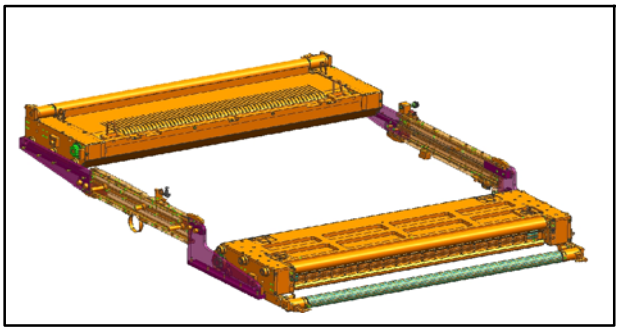

Fig. 89 Cassettes en position de dépose, vue du côté enrouleur

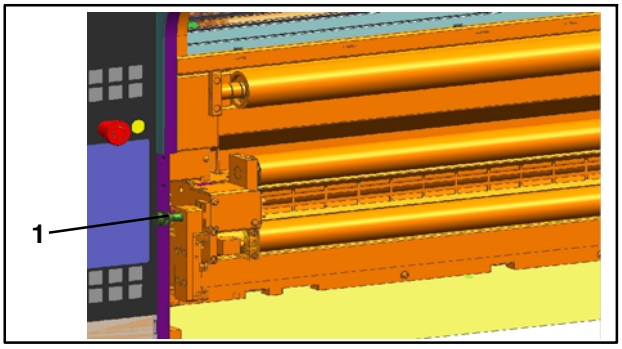

Fig. 90 Goujon d'arrêt côté dérouleur

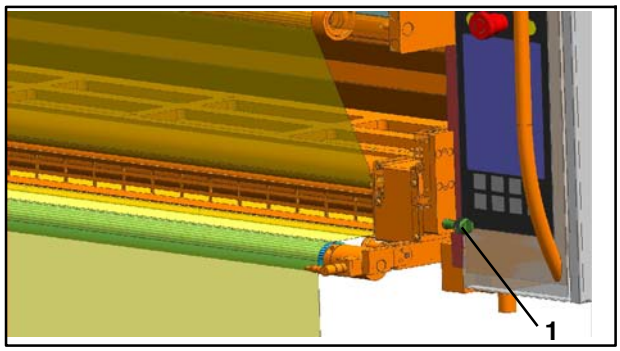

Fig. 91 Goujon d'arrêt côté enrouleur

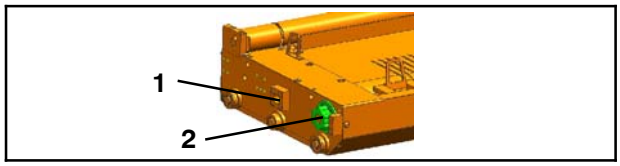

Fig. 92 Cassette

1. Tirer les cassettes Fig. 89) en position de dépose - voir le chapitre 12.7.4
2. Graisser les goujons d'arrêt (Fig. 90/1 et Fig. 91/1) avec Gleitmo 810
3. Graisser le trou de l'éclisse (Fig. 92/1) dans lequel le goujon de verrouillage pneumatique s'insère avec Gleitmo 810
4. Graisser le disque d'entraînement denté (Fig. 92/2) avec un peu de Gleitmo 810
5. Faire glisser les cassettes en position de travail

12.11.4 Opérations de maintenance

Les périodicités et opérations de maintenance prescrites par le fabricant des pièces de sous- traitance filtre, capteur de force sont indiquées au chapitre Pièces de sous- traitance.

12.11.5 Graisser les goujons d'arrêt, les goujons de verrouillage et le disque d'entraînement

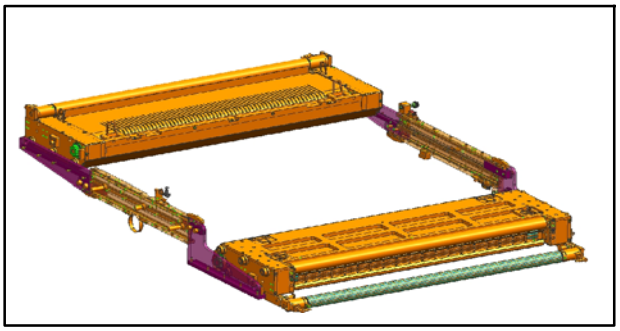

Fig. 89 Cassettes en position de dépose, vue du côté enrouleur

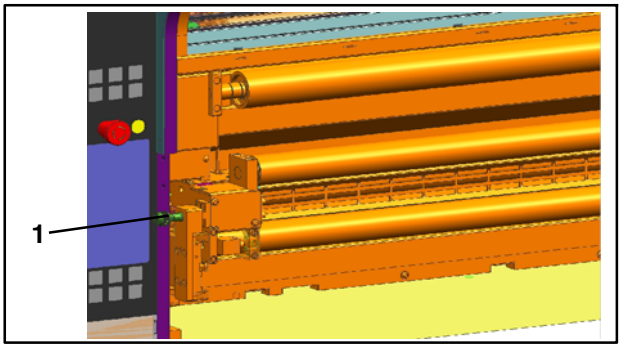

Fig. 90 Goujon d'arrêt côté dérouleur

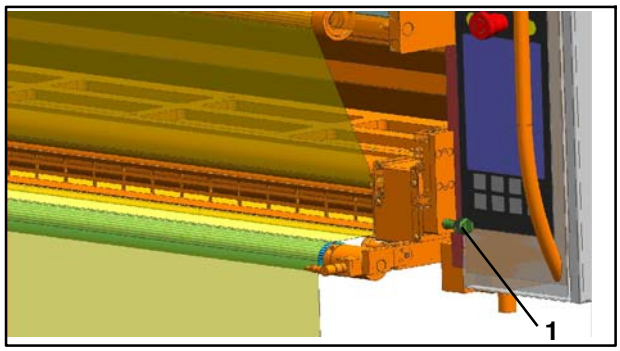

Fig. 91 Goujon d'arrêt côté enrouleur

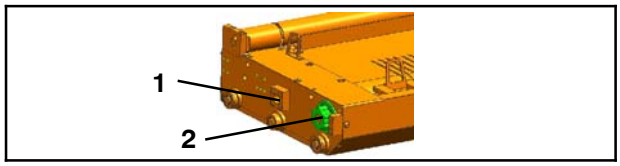

Fig. 92 Cassette

1. Tirer les cassettes Fig. 89) en position de dépose - voir le chapitre 12.7.4
2. Graisser les goujons d'arrêt (Fig. 90/1 et Fig. 91/1) avec Gleitmo 810
3. Graisser le trou de l'éclisse (Fig. 92/1) dans lequel le goujon de verrouillage pneumatique s'insère avec Gleitmo 810
4. Graisser le disque d'entraînement denté (Fig. 92/2) avec un peu de Gleitmo 810
5. Faire glisser les cassettes en position de travail

12.11.4 Opérations de maintenance

Les périodicités et opérations de maintenance prescrites par le fabricant des pièces de sous- traitance filtre, capteur de force sont indiquées au chapitre Pièces de sous- traitance.

12.11.5 Graisser les goujons d'arrêt, les goujons de verrouillage et le disque d'entraînement

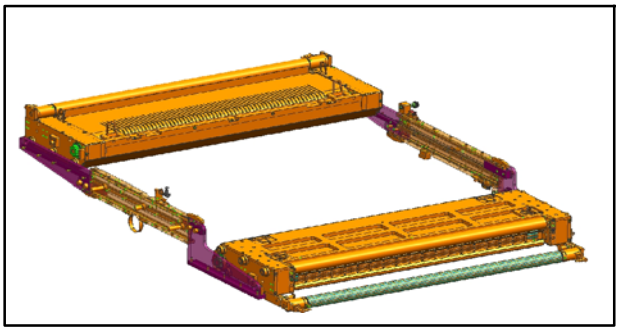

Fig. 89 Cassettes en position de dépose, vue du côté enrouleur

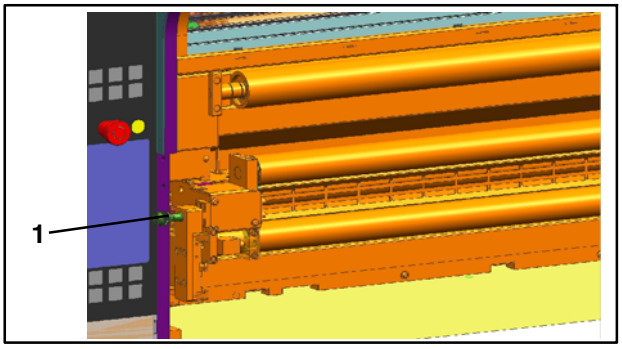

Fig. 90 Goujon d'arrêt côté dérouleur

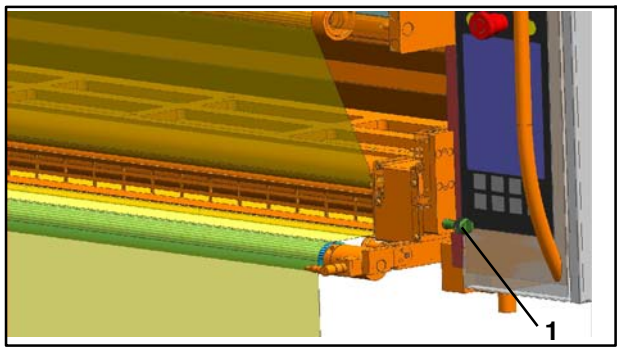

Fig. 91 Goujon d'arrêt côté enrouleur

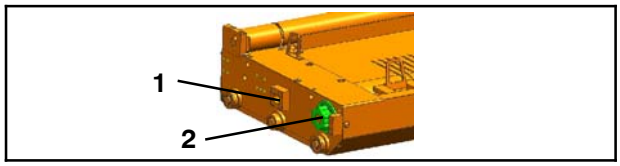

Fig. 92 Cassette

1. Tirer les cassettes Fig. 89) en position de dépose - voir le chapitre 12.7.4
2. Graisser les goujons d'arrêt (Fig. 90/1 et Fig. 91/1) avec Gleitmo 810
3. Graisser le trou de l'éclisse (Fig. 92/1) dans lequel le goujon de verrouillage pneumatique s'insère avec Gleitmo 810
4. Graisser le disque d'entraînement denté (Fig. 92/2) avec un peu de Gleitmo 810
5. Faire glisser les cassettes en position de travail

12.11.4 Opérations de maintenance

Les périodicités et opérations de maintenance prescrites par le fabricant des pièces de sous- traitance filtre, capteur de force sont indiquées au chapitre Pièces de sous- traitance.

12.11.5 Graisser les goujons d'arrêt, les goujons de verrouillage et le disque d'entraînement

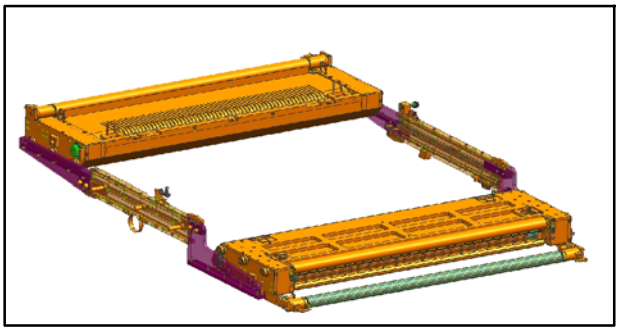

Fig. 89 Cassettes en position de dépose, vue du côté enrouleur

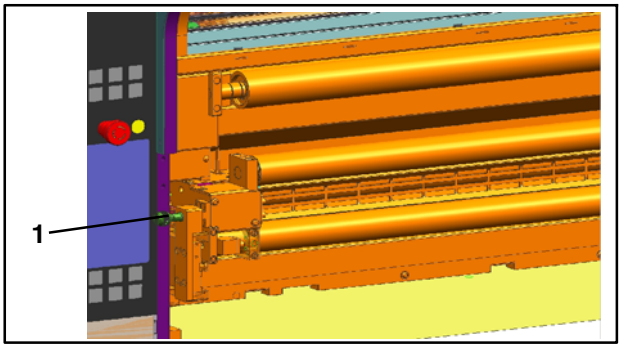

Fig. 90 Goujon d'arrêt côté dérouleur

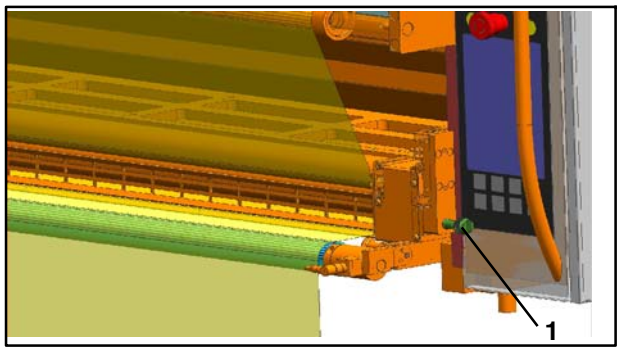

Fig. 91 Goujon d'arrêt côté enrouleur

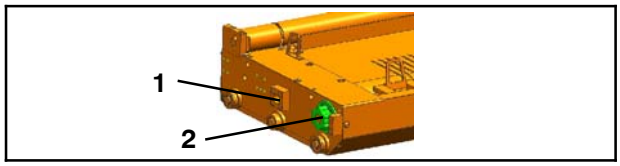

Fig. 92 Cassette

1. Tirer les cassettes Fig. 89) en position de dépose - voir le chapitre 12.7.4
2. Graisser les goujons d'arrêt (Fig. 90/1 et Fig. 91/1) avec Gleitmo 810
3. Graisser le trou de l'éclisse (Fig. 92/1) dans lequel le goujon de verrouillage pneumatique s'insère avec Gleitmo 810
4. Graisser le disque d'entraînement denté (Fig. 92/2) avec un peu de Gleitmo 810
5. Faire glisser les cassettes en position de travail

12.11.4 Opérations de maintenance

Les périodicités et opérations de maintenance prescrites par le fabricant des pièces de sous- traitance filtre, capteur de force sont indiquées au chapitre Pièces de sous- traitance.

12.11.5 Graisser les goujons d'arrêt, les goujons de verrouillage et le disque d'entraînement

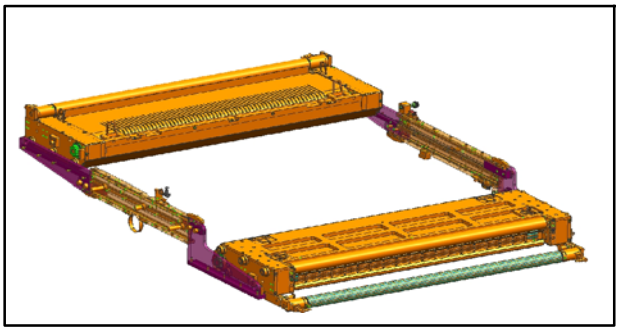

Fig. 89 Cassettes en position de dépose, vue du côté enrouleur

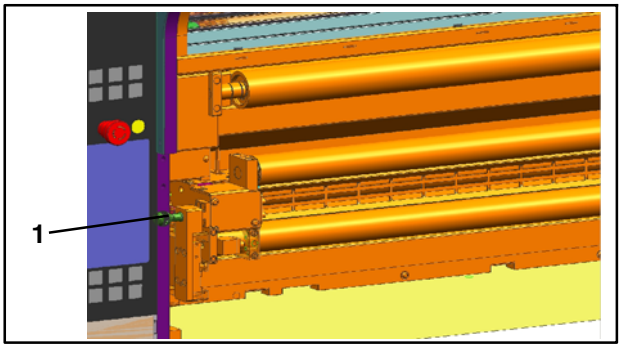

Fig. 90 Goujon d'arrêt côté dérouleur

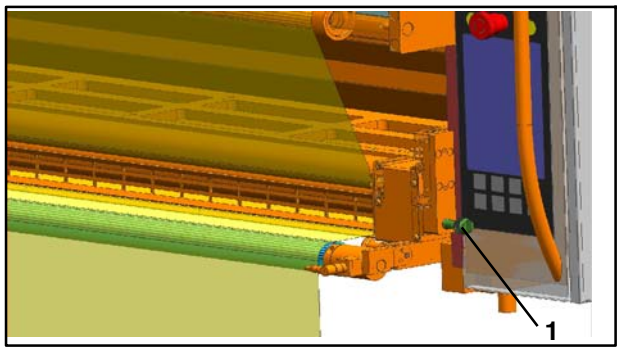

Fig. 91 Goujon d'arrêt côté enrouleur

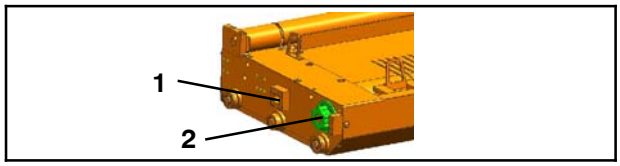

Fig. 92 Cassette

1. Tirer les cassettes Fig. 89) en position de dépose - voir le chapitre 12.7.4
2. Graisser les goujons d'arrêt (Fig. 90/1 et Fig. 91/1) avec Gleitmo 810
3. Graisser le trou de l'éclisse (Fig. 92/1) dans lequel le goujon de verrouillage pneumatique s'insère avec Gleitmo 810
4. Graisser le disque d'entraînement denté (Fig. 92/2) avec un peu de Gleitmo 810
5. Faire glisser les cassettes en position de travail

12.11.4 Opérations de maintenance

Les périodicités et opérations de maintenance prescrites par le fabricant des pièces de sous- traitance filtre, capteur de force sont indiquées au chapitre Pièces de sous- traitance.

12.11.5 Graisser les goujons d'arrêt, les goujons de verrouillage et le disque d'entraînement

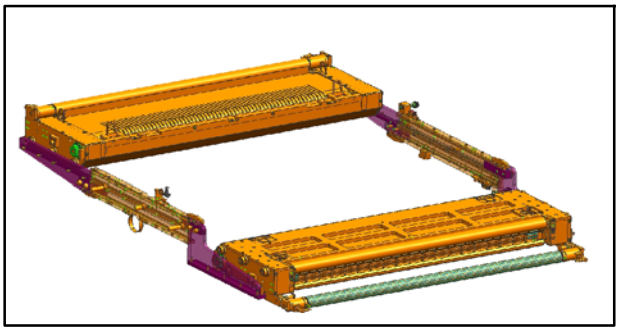

Fig. 89 Cassettes en position de dépose, vue du côté enrouleur

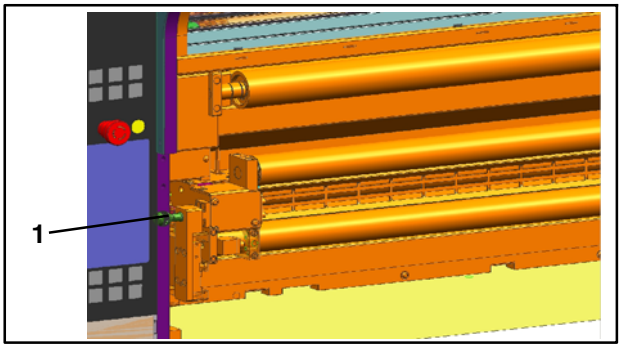

Fig. 90 Goujon d'arrêt côté dérouleur

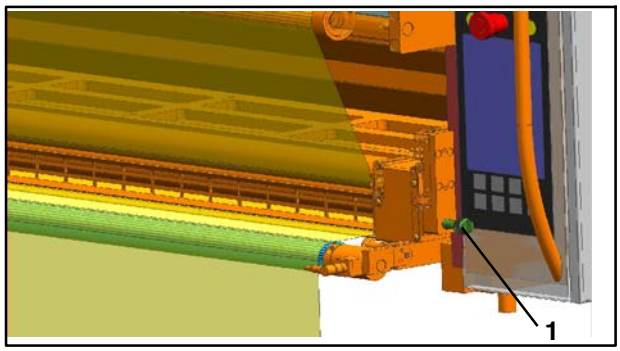

Fig. 91 Goujon d'arrêt côté enrouleur

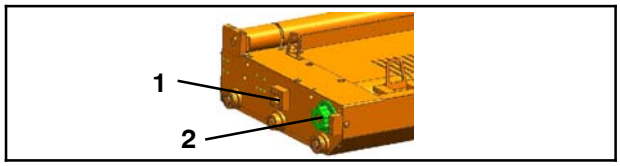

Fig. 92 Cassette

1. Tirer les cassettes Fig. 89) en position de dépose - voir le chapitre 12.7.4
2. Graisser les goujons d'arrêt (Fig. 90/1 et Fig. 91/1) avec Gleitmo 810
3. Graisser le trou de l'éclisse (Fig. 92/1) dans lequel le goujon de verrouillage pneumatique s'insère avec Gleitmo 810
4. Graisser le disque d'entraînement denté (Fig. 92/2) avec un peu de Gleitmo 810
5. Faire glisser les cassettes en position de travail

12.11.4 Opérations de maintenance

Les périodicités et opérations de maintenance prescrites par le fabricant des pièces de sous- traitance filtre, capteur de force sont indiquées au chapitre Pièces de sous- traitance.

12.11.5 Graisser les goujons d'arrêt, les goujons de verrouillage et le disque d'entraînement

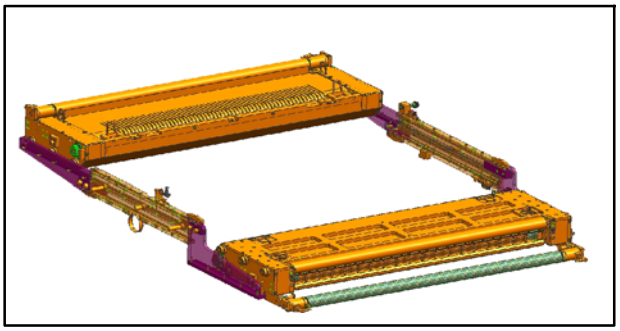

Fig. 89 Cassettes en position de dépose, vue du côté enrouleur

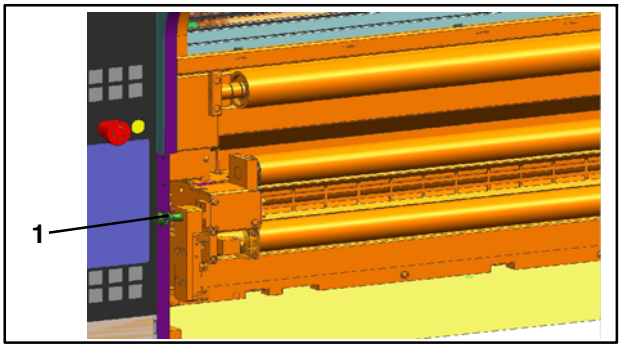

Fig. 90 Goujon d'arrêt côté dérouleur

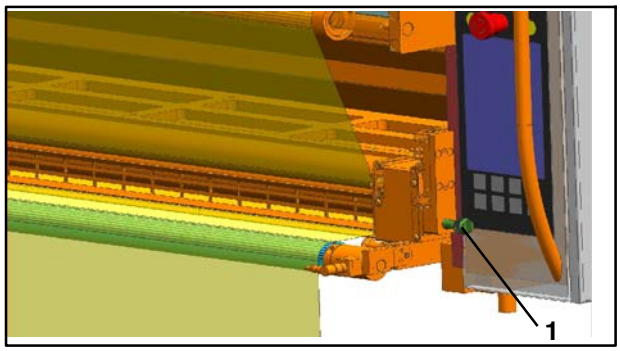

Fig. 91 Goujon d'arrêt côté enrouleur

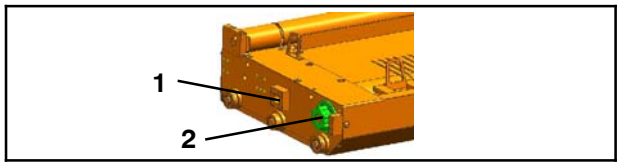

Fig. 92 Cassette

1. Tirer les cassettes Fig. 89) en position de dépose - voir le chapitre 12.7.4
2. Graisser les goujons d'arrêt (Fig. 90/1 et Fig. 91/1) avec Gleitmo 810
3. Graisser le trou de l'éclisse (Fig. 92/1) dans lequel le goujon de verrouillage pneumatique s'insère avec Gleitmo 810
4. Graisser le disque d'entraînement denté (Fig. 92/2) avec un peu de Gleitmo 810
5. Faire glisser les cassettes en position de travail

12.11.4 Opérations de maintenance

Les périodicités et opérations de maintenance prescrites par le fabricant des pièces de sous- traitance filtre, capteur de force sont indiquées au chapitre Pièces de sous- traitance.

12.11.5 Graisser les goujons d'arrêt, les goujons de verrouillage et le disque d'entraînement

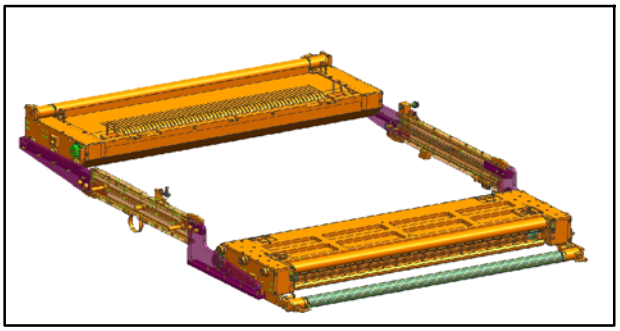

Fig. 89 Cassettes en position de dépose, vue du côté enrouleur

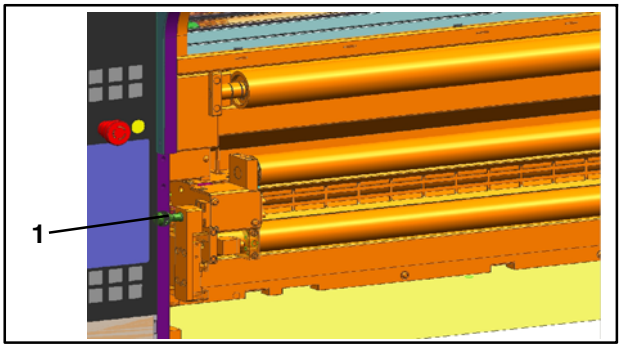

Fig. 90 Goujon d'arrêt côté dérouleur

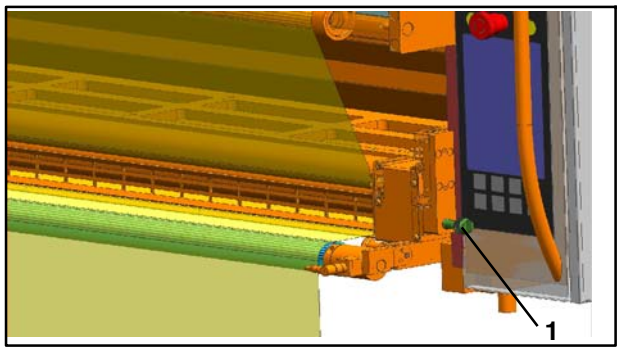

Fig. 91 Goujon d'arrêt côté enrouleur

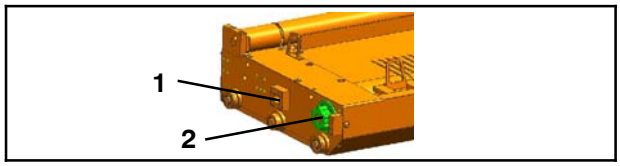

Fig. 92 Cassette

1. Tirer les cassettes Fig. 89) en position de dépose - voir le chapitre 12.7.4
2. Graisser les goujons d'arrêt (Fig. 90/1 et Fig. 91/1) avec Gleitmo 810
3. Graisser le trou de l'éclisse (Fig. 92/1) dans lequel le goujon de verrouillage pneumatique s'insère avec Gleitmo 810
4. Graisser le disque d'entraînement denté (Fig. 92/2) avec un peu de Gleitmo 810
5. Faire glisser les cassettes en position de travail

12.11.4 Opérations de maintenance

Les périodicités et opérations de maintenance prescrites par le fabricant des pièces de sous- traitance filtre, capteur de force sont indiquées au chapitre Pièces de sous- traitance.

12.11.5 Graisser les goujons d'arrêt, les goujons de verrouillage et le disque d'entraînement

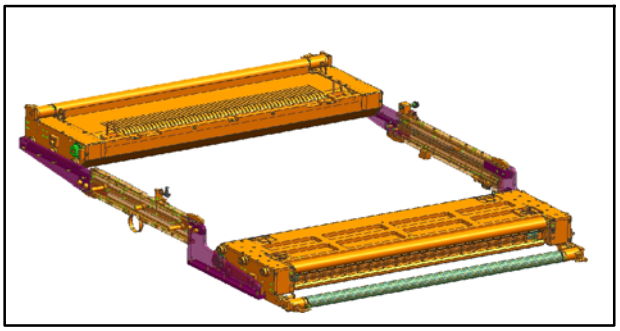

Fig. 89 Cassettes en position de dépose, vue du côté enrouleur

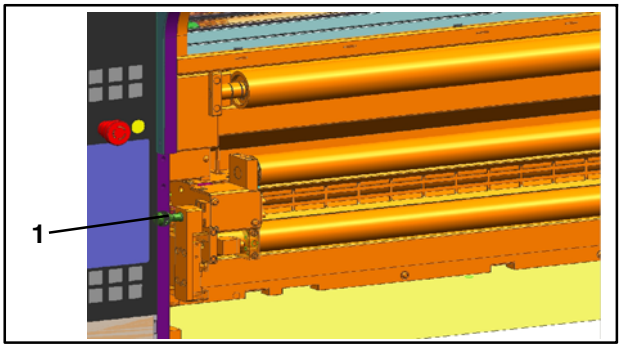

Fig. 90 Goujon d'arrêt côté dérouleur

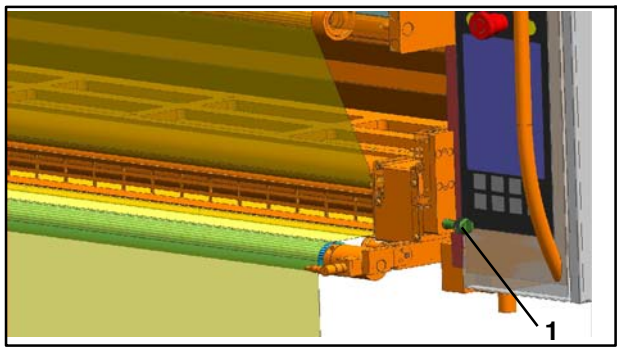

Fig. 91 Goujon d'arrêt côté enrouleur

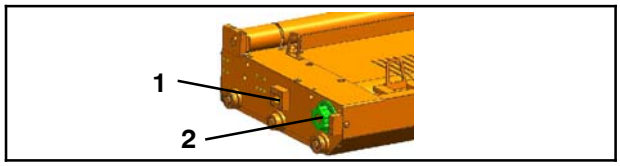

Fig. 92 Cassette

1. Tirer les cassettes Fig. 89) en position de dépose - voir le chapitre 12.7.4
2. Graisser les goujons d'arrêt (Fig. 90/1 et Fig. 91/1) avec Gleitmo 810
3. Graisser le trou de l'éclisse (Fig. 92/1) dans lequel le goujon de verrouillage pneumatique s'insère avec Gleitmo 810
4. Graisser le disque d'entraînement denté (Fig. 92/2) avec un peu de Gleitmo 810
5. Faire glisser les cassettes en position de travail

12.11.4 Opérations de maintenance

Les périodicités et opérations de maintenance prescrites par le fabricant des pièces de sous- traitance filtre, capteur de force sont indiquées au chapitre Pièces de sous- traitance.

12.11.5 Graisser les goujons d'arrêt, les goujons de verrouillage et le disque d'entraînement

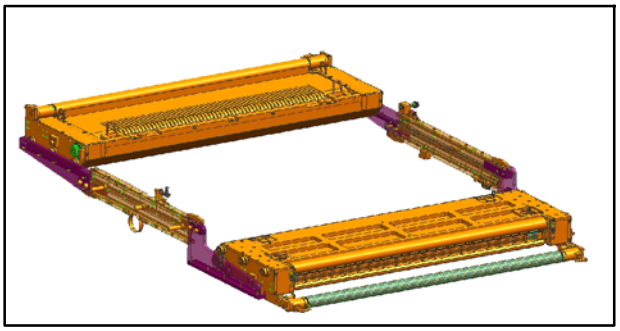

Fig. 89 Cassettes en position de dépose, vue du côté enrouleur

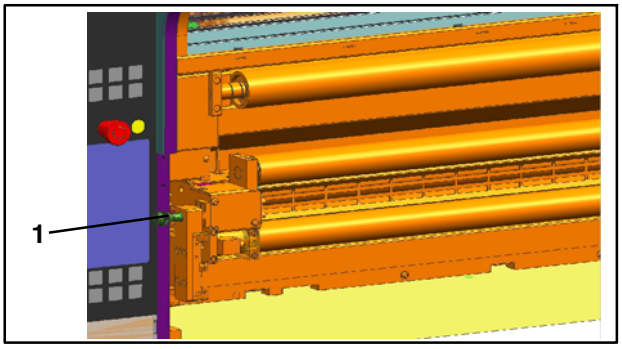

Fig. 90 Goujon d'arrêt côté dérouleur

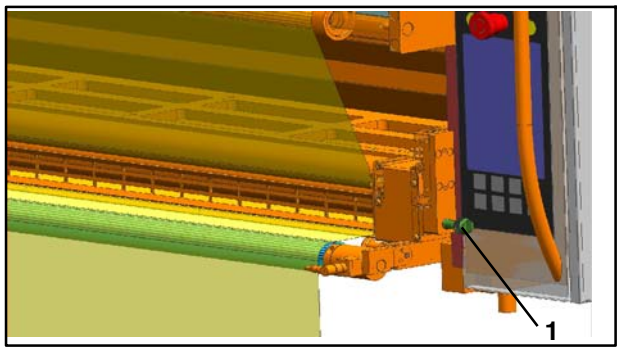

Fig. 91 Goujon d'arrêt côté enrouleur

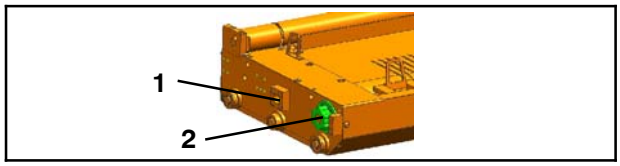

Fig. 92 Cassette

1. Tirer les cassettes Fig. 89) en position de dépose - voir le chapitre 12.7.4
2. Graisser les goujons d'arrêt (Fig. 90/1 et Fig. 91/1) avec Gleitmo 810
3. Graisser le trou de l'éclisse (Fig. 92/1) dans lequel le goujon de verrouillage pneumatique s'insère avec Gleitmo 810
4. Graisser le disque d'entraînement denté (Fig. 92/2) avec un peu de Gleitmo 810
5. Faire glisser les cassettes en position de travail

12.11.4 Opérations de maintenance

Les périodicités et opérations de maintenance prescrites par le fabricant des pièces de sous- traitance filtre, capteur de force sont indiquées au chapitre Pièces de sous- traitance.

12.11.5 Graisser les goujons d'arrêt, les goujons de verrouillage et le disque d'entraînement

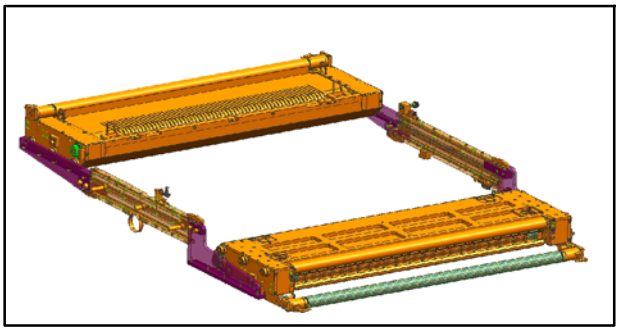

Fig. 89 Cassettes en position de dépose, vue du côté enrouleur

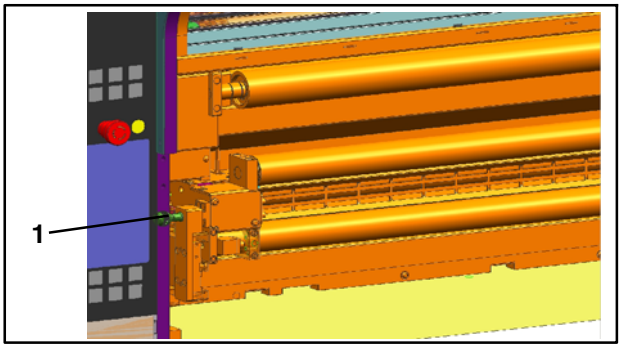

Fig. 90 Goujon d'arrêt côté dérouleur

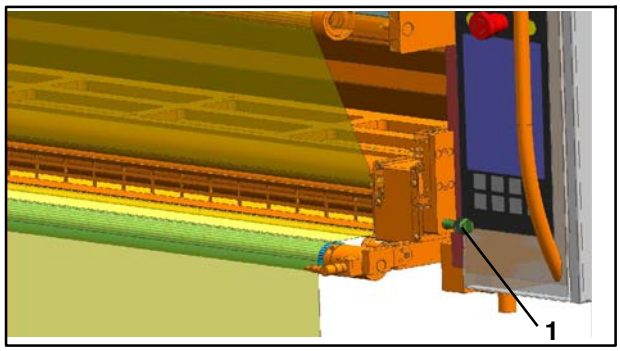

Fig. 91 Goujon d'arrêt côté enrouleur

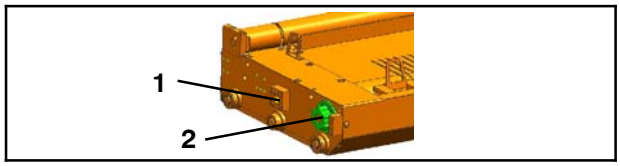

Fig. 92 Cassette

1. Tirer les cassettes Fig. 89) en position de dépose - voir le chapitre 12.7.4
2. Graisser les goujons d'arrêt (Fig. 90/1 et Fig. 91/1) avec Gleitmo 810
3. Graisser le trou de l'éclisse (Fig. 92/1) dans lequel le goujon de verrouillage pneumatique s'insère avec Gleitmo 810
4. Graisser le disque d'entraînement denté (Fig. 92/2) avec un peu de Gleitmo 810
5. Faire glisser les cassettes en position de travail

12.11.4 Opérations de maintenance

Les périodicités et opérations de maintenance prescrites par le fabricant des pièces de sous- traitance filtre, capteur de force sont indiquées au chapitre Pièces de sous- traitance.

12.11.5 Graisser les goujons d'arrêt, les goujons de verrouillage et le disque d'entraînement

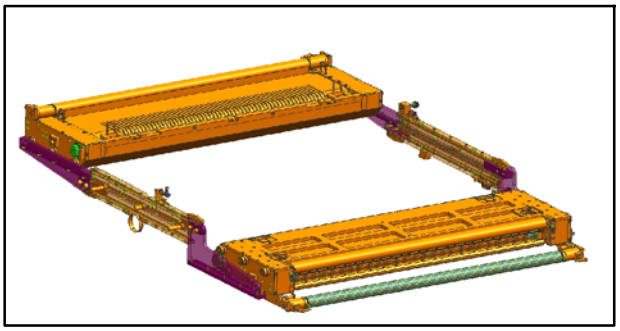

Fig. 89 Cassettes en position de dépose, vue du côté enrouleur

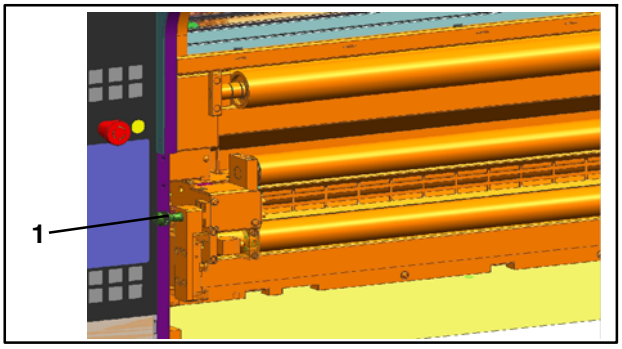

Fig. 90 Goujon d'arrêt côté dérouleur

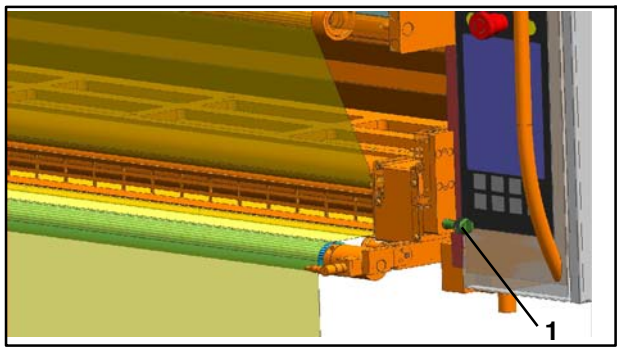

Fig. 91 Goujon d'arrêt côté enrouleur

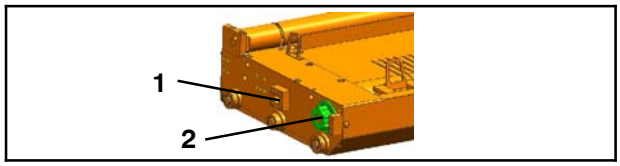

Fig. 92 Cassette

1. Tirer les cassettes Fig. 89) en position de dépose - voir le chapitre 12.7.4
2. Graisser les goujons d'arrêt (Fig. 90/1 et Fig. 91/1) avec Gleitmo 810
3. Graisser le trou de l'éclisse (Fig. 92/1) dans lequel le goujon de verrouillage pneumatique s'insère avec Gleitmo 810
4. Graisser le disque d'entraînement denté (Fig. 92/2) avec un peu de Gleitmo 810
5. Faire glisser les cassettes en position de travail

12.11.4 Opérations de maintenance

Les périodicités et opérations de maintenance prescrites par le fabricant des pièces de sous- traitance filtre, capteur de force sont indiquées au chapitre Pièces de sous- traitance.

12.11.5 Graisser les goujons d'arrêt, les goujons de verrouillage et le disque d'entraînement

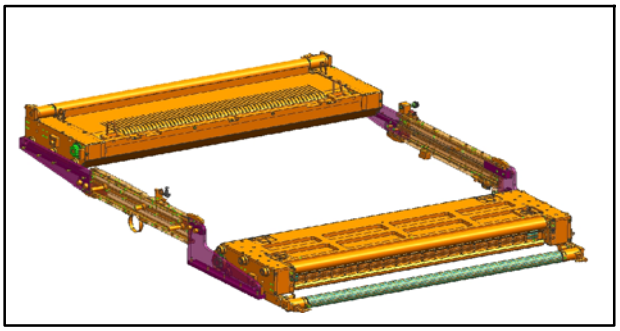

Fig. 89 Cassettes en position de dépose, vue du côté enrouleur

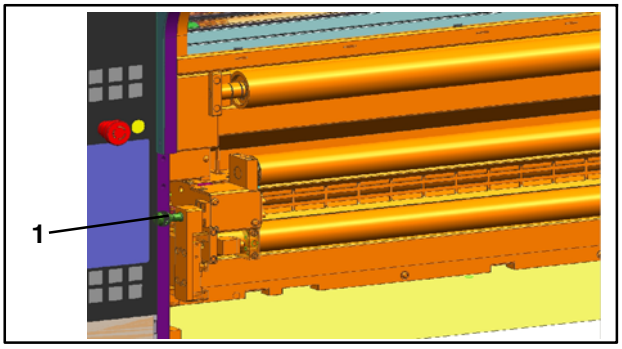

Fig. 90 Goujon d'arrêt côté dérouleur

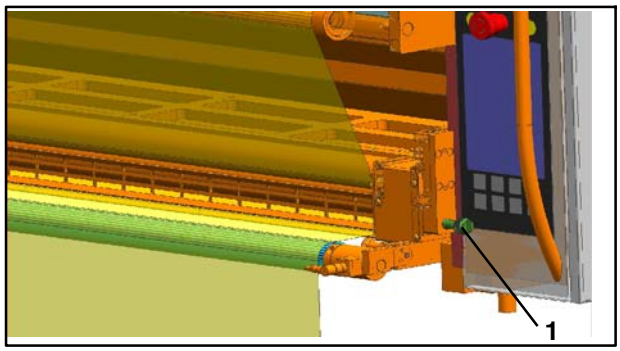

Fig. 91 Goujon d'arrêt côté enrouleur

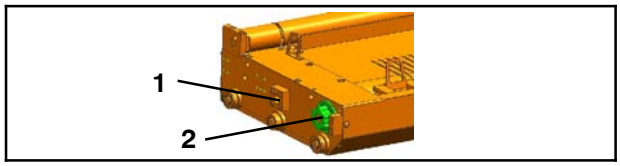

Fig. 92 Cassette

1. Tirer les cassettes Fig. 89) en position de dépose - voir le chapitre 12.7.4
2. Graisser les goujons d'arrêt (Fig. 90/1 et Fig. 91/1) avec Gleitmo 810
3. Graisser le trou de l'éclisse (Fig. 92/1) dans lequel le goujon de verrouillage pneumatique s'insère avec Gleitmo 810
4. Graisser le disque d'entraînement denté (Fig. 92/2) avec un peu de Gleitmo 810
5. Faire glisser les cassettes en position de travail

12.11.4 Opérations de maintenance

Les périodicités et opérations de maintenance prescrites par le fabricant des pièces de sous- traitance filtre, capteur de force sont indiquées au chapitre Pièces de sous- traitance.

12.11.5 Graisser les goujons d'arrêt, les goujons de verrouillage et le disque d'entraînement

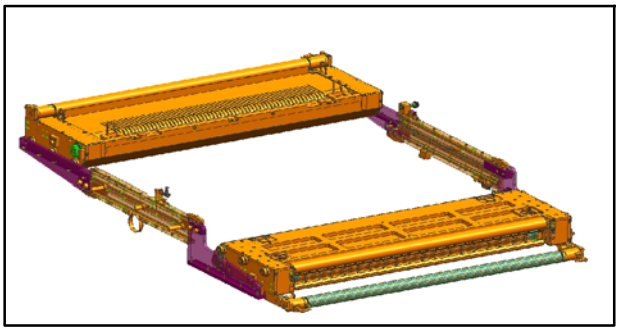

Fig. 89 Cassettes en position de dépose, vue du côté enrouleur

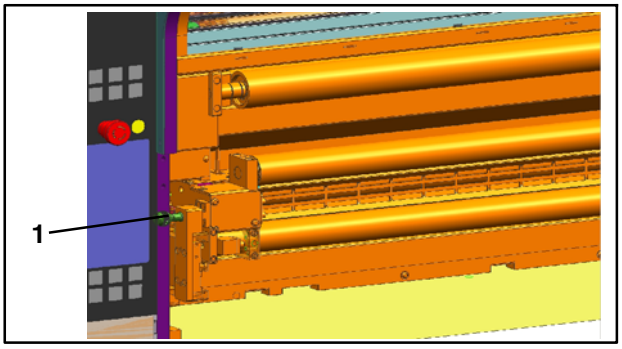

Fig. 90 Goujon d'arrêt côté dérouleur

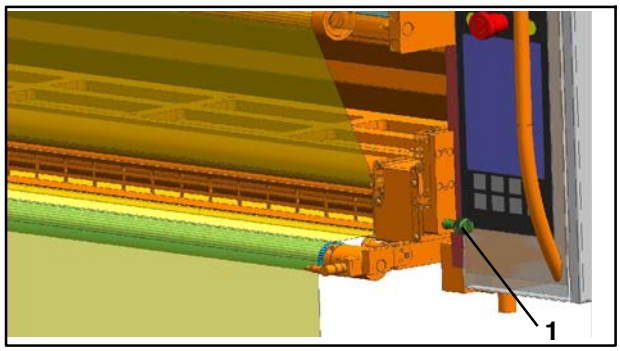

Fig. 91 Goujon d'arrêt côté enrouleur

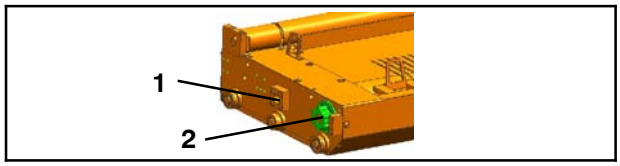

Fig. 92 Cassette

1. Tirer les cassettes Fig. 89) en position de dépose - voir le chapitre 12.7.4
2. Graisser les goujons d'arrêt (Fig. 90/1 et Fig. 91/1) avec Gleitmo 810
3. Graisser le trou de l'éclisse (Fig. 92/1) dans lequel le goujon de verrouillage pneumatique s'insère avec Gleitmo 810
4. Graisser le disque d'entraînement denté (Fig. 92/2) avec un peu de Gleitmo 810
5. Faire glisser les cassettes en position de travail

12.11.4 Opérations de maintenance

Les périodicités et opérations de maintenance prescrites par le fabricant des pièces de sous- traitance filtre, capteur de force sont indiquées au chapitre Pièces de sous- traitance.

12.11.5 Graisser les goujons d'arrêt, les goujons de verrouillage et le disque d'entraînement

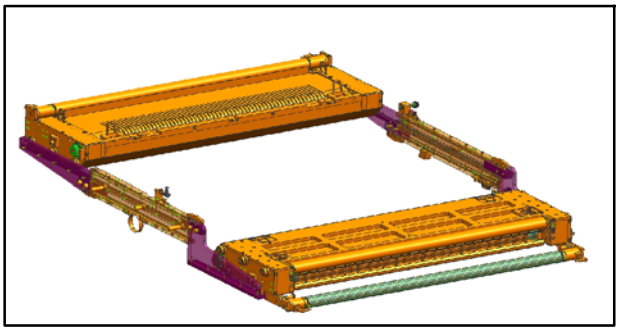

Fig. 89 Cassettes en position de dépose, vue du côté enrouleur

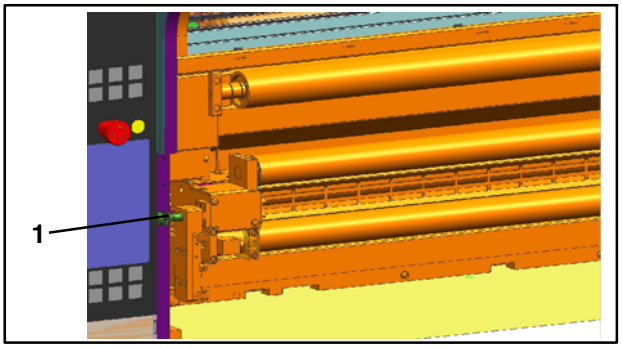

Fig. 90 Goujon d'arrêt côté dérouleur

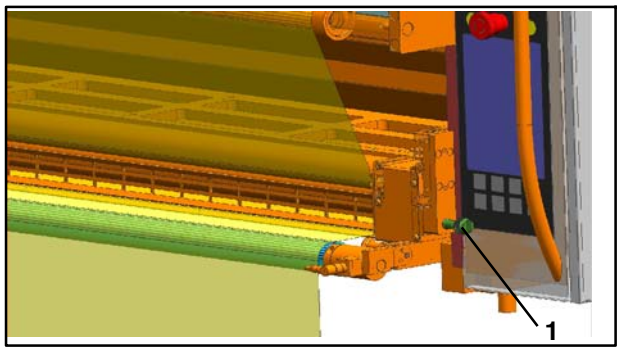

Fig. 91 Goujon d'arrêt côté enrouleur

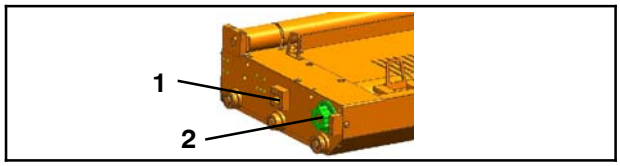

Fig. 92 Cassette

1. Tirer les cassettes Fig. 89) en position de dépose - voir le chapitre 12.7.4
2. Graisser les goujons d'arrêt (Fig. 90/1 et Fig. 91/1) avec Gleitmo 810
3. Graisser le trou de l'éclisse (Fig. 92/1) dans lequel le goujon de verrouillage pneumatique s'insère avec Gleitmo 810
4. Graisser le disque d'entraînement denté (Fig. 92/2) avec un peu de Gleitmo 810
5. Faire glisser les cassettes en position de travail

12.11.4 Opérations de maintenance

Les périodicités et opérations de maintenance prescrites par le fabricant des pièces de sous- traitance filtre, capteur de force sont indiquées au chapitre Pièces de sous- traitance.

12.11.5 Graisser les goujons d'arrêt, les goujons de verrouillage et le disque d'entraînement

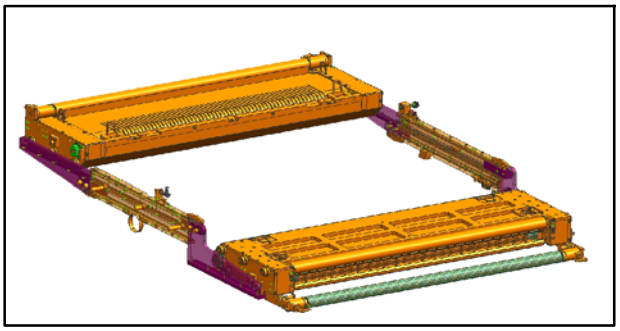

Fig. 89 Cassettes en position de dépose, vue du côté enrouleur

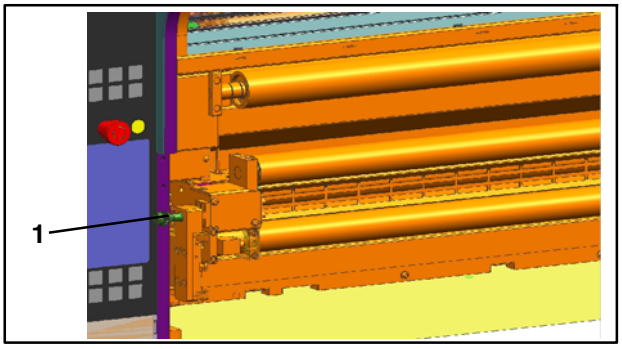

Fig. 90 Goujon d'arrêt côté dérouleur

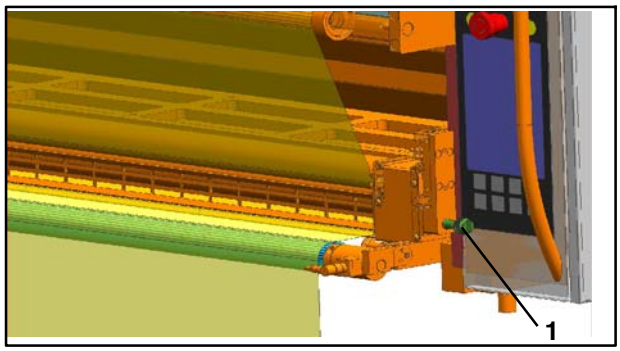

Fig. 91 Goujon d'arrêt côté enrouleur

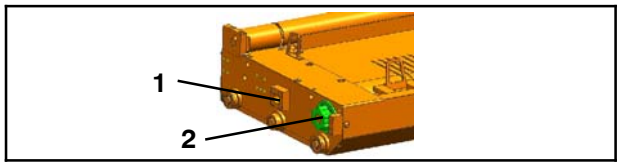

Fig. 92 Cassette

1. Tirer les cassettes Fig. 89) en position de dépose - voir le chapitre 12.7.4
2. Graisser les goujons d'arrêt (Fig. 90/1 et Fig. 91/1) avec Gleitmo 810
3. Graisser le trou de l'éclisse (Fig. 92/1) dans lequel le goujon de verrouillage pneumatique s'insère avec Gleitmo 810
4. Graisser le disque d'entraînement denté (Fig. 92/2) avec un peu de Gleitmo 810
5. Faire glisser les cassettes en position de travail

12.11.4 Opérations de maintenance

Les périodicités et opérations de maintenance prescrites par le fabricant des pièces de sous- traitance filtre, capteur de force sont indiquées au chapitre Pièces de sous- traitance.

12.11.5 Graisser les goujons d'arrêt, les goujons de verrouillage et le disque d'entraînement

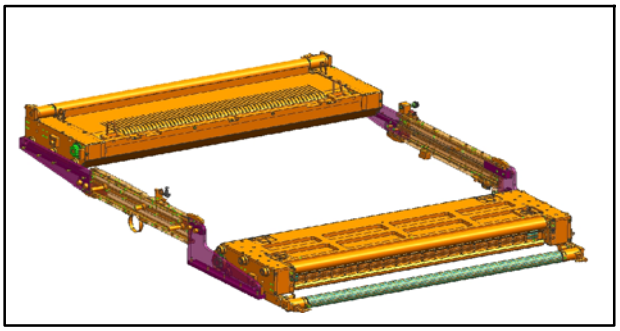

Fig. 89 Cassettes en position de dépose, vue du côté enrouleur

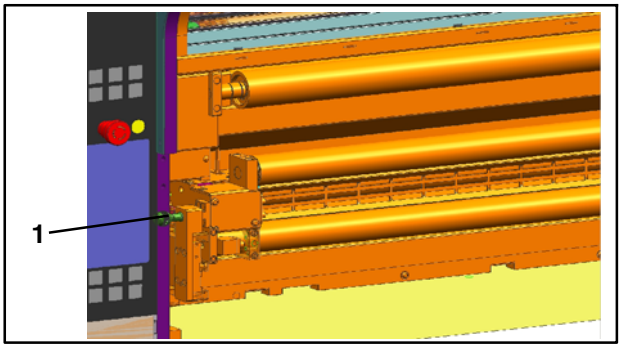

Fig. 90 Goujon d'arrêt côté dérouleur

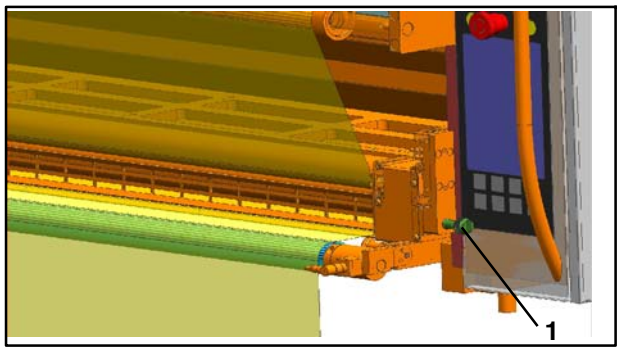

Fig. 91 Goujon d'arrêt côté enrouleur

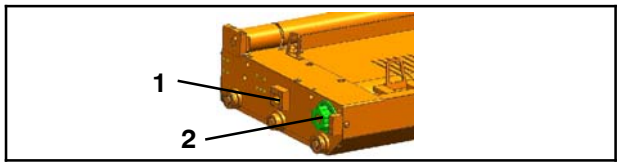

Fig. 92 Cassette

1. Tirer les cassettes Fig. 89) en position de dépose - voir le chapitre 12.7.4
2. Graisser les goujons d'arrêt (Fig. 90/1 et Fig. 91/1) avec Gleitmo 810
3. Graisser le trou de l'éclisse (Fig. 92/1) dans lequel le goujon de verrouillage pneumatique s'insère avec Gleitmo 810
4. Graisser le disque d'entraînement denté (Fig. 92/2) avec un peu de Gleitmo 810
5. Faire glisser les cassettes en position de travail

12.11.4 Opérations de maintenance

Les périodicités et opérations de maintenance prescrites par le fabricant des pièces de sous- traitance filtre, capteur de force sont indiquées au chapitre Pièces de sous- traitance.

12.11.5 Graisser les goujons d'arrêt, les goujons de verrouillage et le disque d'entraînement

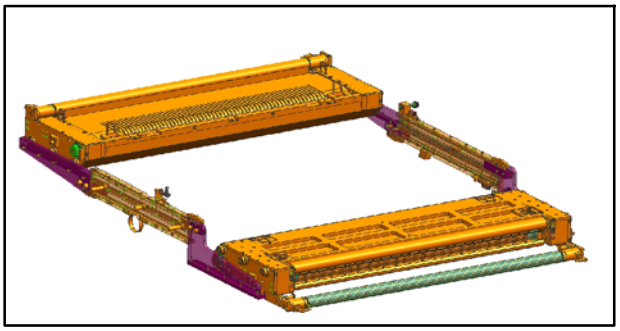

Fig. 89 Cassettes en position de dépose, vue du côté enrouleur

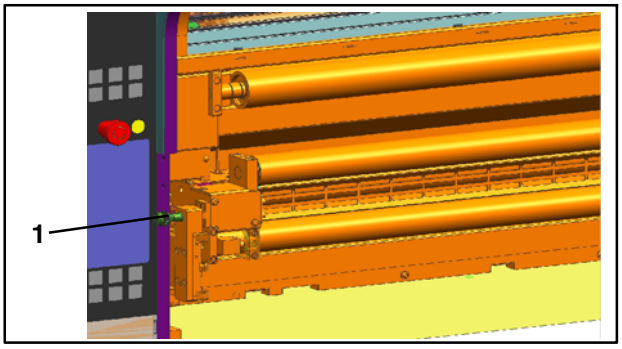

Fig. 90 Goujon d'arrêt côté dérouleur

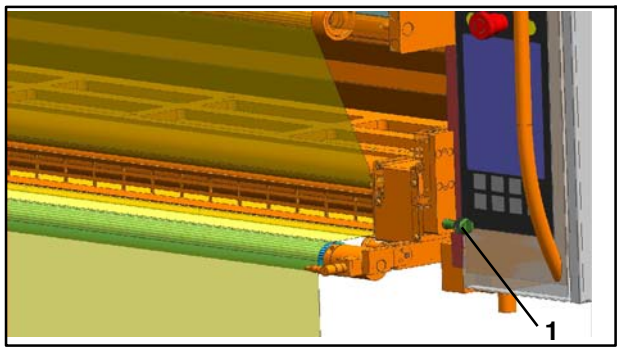

Fig. 91 Goujon d'arrêt côté enrouleur

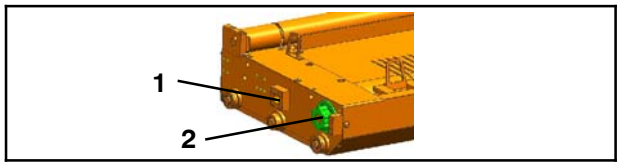

Fig. 92 Cassette

1. Tirer les cassettes Fig. 89) en position de dépose - voir le chapitre 12.7.4
2. Graisser les goujons d'arrêt (Fig. 90/1 et Fig. 91/1) avec Gleitmo 810
3. Graisser le trou de l'éclisse (Fig. 92/1) dans lequel le goujon de verrouillage pneumatique s'insère avec Gleitmo 810
4. Graisser le disque d'entraînement denté (Fig. 92/2) avec un peu de Gleitmo 810
5. Faire glisser les cassettes en position de travail

12.11.4 Opérations de maintenance

Les périodicités et opérations de maintenance prescrites par le fabricant des pièces de sous- traitance filtre, capteur de force sont indiquées au chapitre Pièces de sous- traitance.

12.11.5 Graisser les goujons d'arrêt, les goujons de verrouillage et le disque d'entraînement

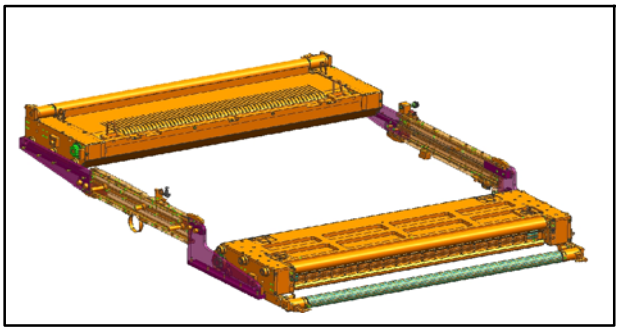

Fig. 89 Cassettes en position de dépose, vue du côté enrouleur

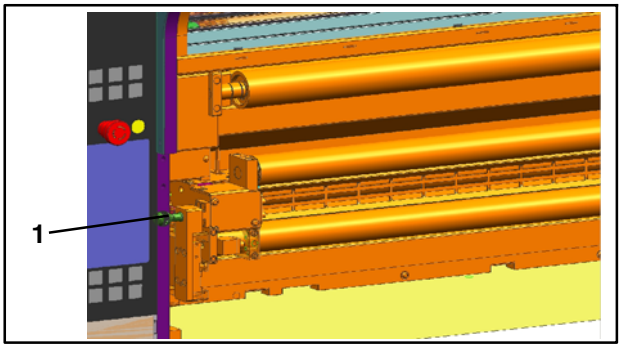

Fig. 90 Goujon d'arrêt côté dérouleur

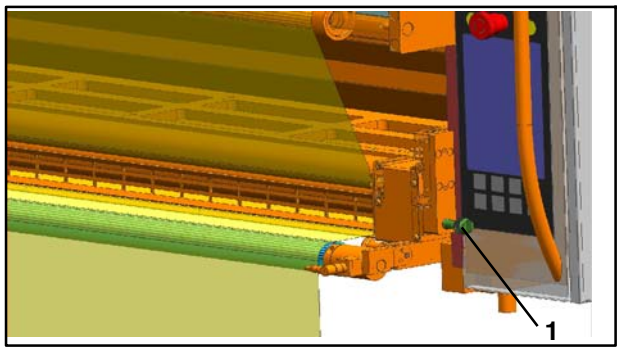

Fig. 91 Goujon d'arrêt côté enrouleur

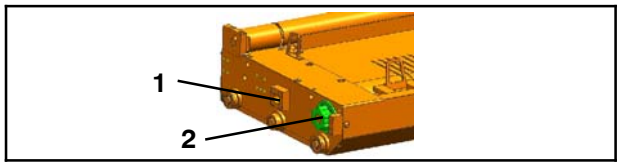

Fig. 92 Cassette

1. Tirer les cassettes Fig. 89) en position de dépose - voir le chapitre 12.7.4
2. Graisser les goujons d'arrêt (Fig. 90/1 et Fig. 91/1) avec Gleitmo 810
3. Graisser le trou de l'éclisse (Fig. 92/1) dans lequel le goujon de verrouillage pneumatique s'insère avec Gleitmo 810
4. Graisser le disque d'entraînement denté (Fig. 92/2) avec un peu de Gleitmo 810
5. Faire glisser les cassettes en position de travail

12.11.4 Opérations de maintenance

Les périodicités et opérations de maintenance prescrites par le fabricant des pièces de sous- traitance filtre, capteur de force sont indiquées au chapitre Pièces de sous- traitance.

12.11.5 Graisser les goujons d'arrêt, les goujons de verrouillage et le disque d'entraînement

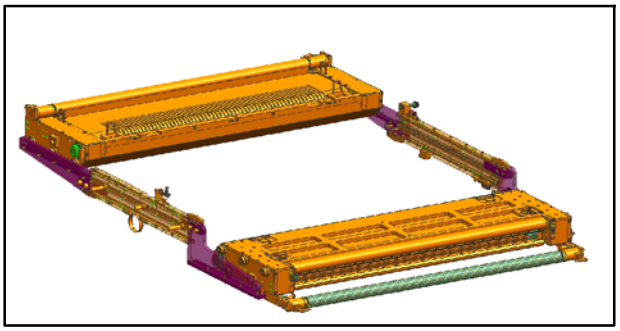

Fig. 89 Cassettes en position de dépose, vue du côté enrouleur

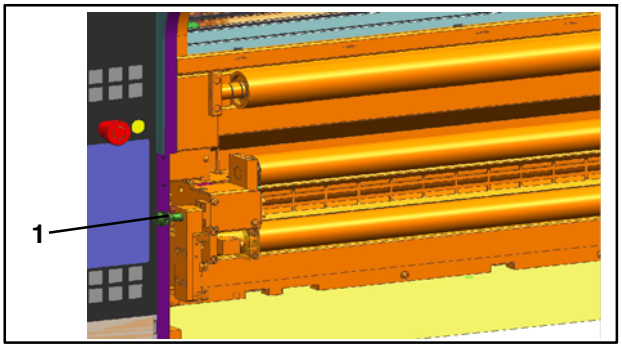

Fig. 90 Goujon d'arrêt côté dérouleur

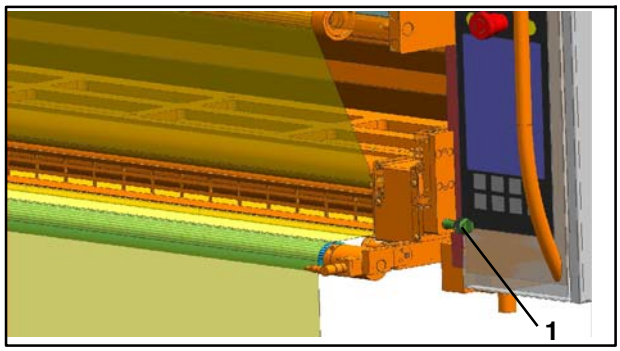

Fig. 91 Goujon d'arrêt côté enrouleur

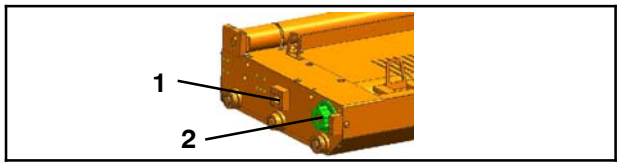

Fig. 92 Cassette

1. Tirer les cassettes Fig. 89) en position de dépose - voir le chapitre 12.7.4
2. Graisser les goujons d'arrêt (Fig. 90/1 et Fig. 91/1) avec Gleitmo 810
3. Graisser le trou de l'éclisse (Fig. 92/1) dans lequel le goujon de verrouillage pneumatique s'insère avec Gleitmo 810
4. Graisser le disque d'entraînement denté (Fig. 92/2) avec un peu de Gleitmo 810
5. Faire glisser les cassettes en position de travail

12.11.4 Opérations de maintenance

Les périodicités et opérations de maintenance prescrites par le fabricant des pièces de sous- traitance filtre, capteur de force sont indiquées au chapitre Pièces de sous- traitance.

12.11.5 Graisser les goujons d'arrêt, les goujons de verrouillage et le disque d'entraînement

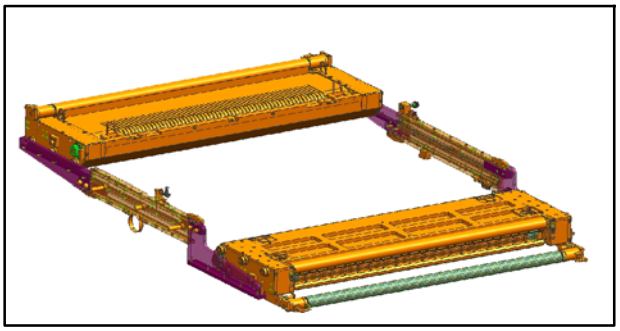

Fig. 89 Cassettes en position de dépose, vue du côté enrouleur

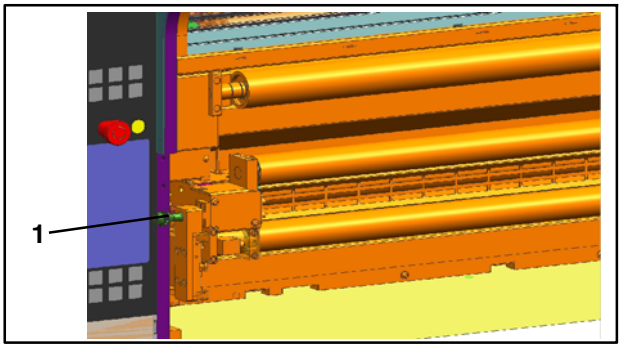

Fig. 90 Goujon d'arrêt côté dérouleur

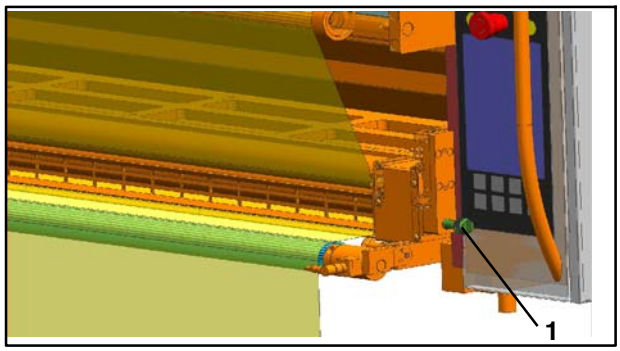

Fig. 91 Goujon d'arrêt côté enrouleur

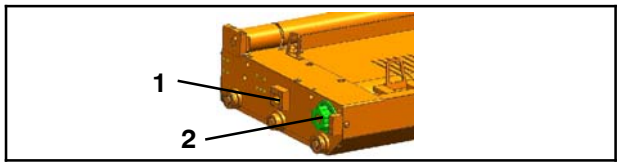

Fig. 92 Cassette

1. Tirer les cassettes Fig. 89) en position de dépose - voir le chapitre 12.7.4
2. Graisser les goujons d'arrêt (Fig. 90/1 et Fig. 91/1) avec Gleitmo 810
3. Graisser le trou de l'éclisse (Fig. 92/1) dans lequel le goujon de verrouillage pneumatique s'insère avec Gleitmo 810
4. Graisser le disque d'entraînement denté (Fig. 92/2) avec un peu de Gleitmo 810
5. Faire glisser les cassettes en position de travail

12.11.4 Opérations de maintenance

Les périodicités et opérations de maintenance prescrites par le fabricant des pièces de sous- traitance filtre, capteur de force sont indiquées au chapitre Pièces de sous- traitance.

12.11.5 Graisser les goujons d'arrêt, les goujons de verrouillage et le disque d'entraînement

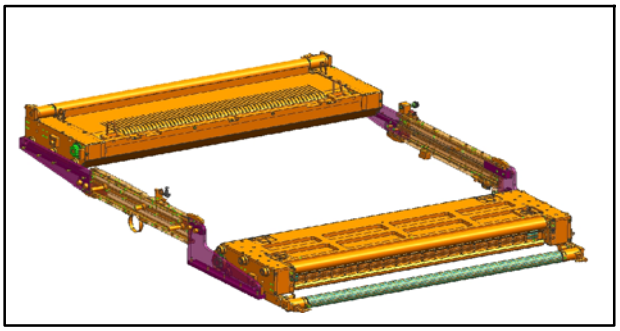

Fig. 89 Cassettes en position de dépose, vue du côté enrouleur

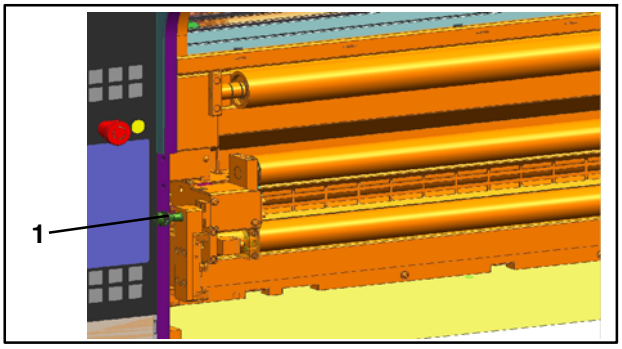

Fig. 90 Goujon d'arrêt côté dérouleur

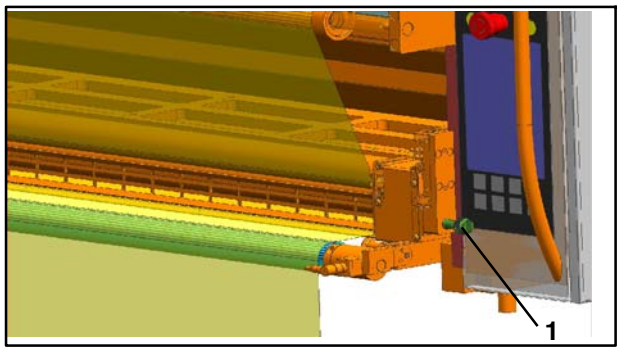

Fig. 91 Goujon d'arrêt côté enrouleur

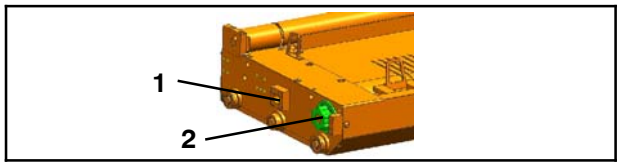

Fig. 92 Cassette

1. Tirer les cassettes Fig. 89) en position de dépose - voir le chapitre 12.7.4
2. Graisser les goujons d'arrêt (Fig. 90/1 et Fig. 91/1) avec Gleitmo 810
3. Graisser le trou de l'éclisse (Fig. 92/1) dans lequel le goujon de verrouillage pneumatique s'insère avec Gleitmo 810
4. Graisser le disque d'entraînement denté (Fig. 92/2) avec un peu de Gleitmo 810
5. Faire glisser les cassettes en position de travail

12.11.4 Opérations de maintenance

Les périodicités et opérations de maintenance prescrites par le fabricant des pièces de sous- traitance filtre, capteur de force sont indiquées au chapitre Pièces de sous- traitance.

12.11.5 Graisser les goujons d'arrêt, les goujons de verrouillage et le disque d'entraînement

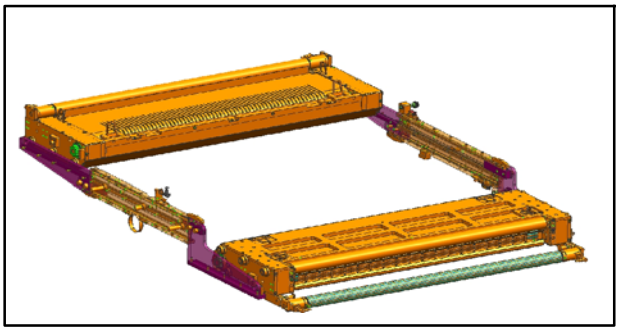

Fig. 89 Cassettes en position de dépose, vue du côté enrouleur

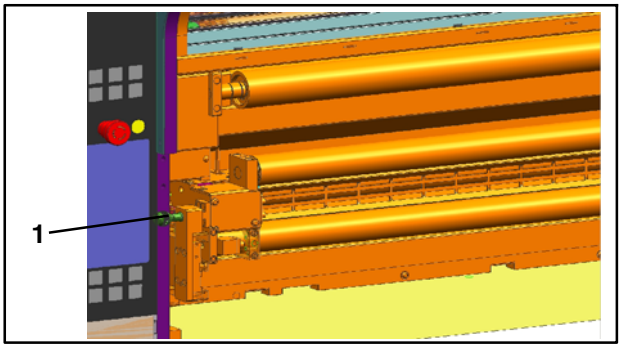

Fig. 90 Goujon d'arrêt côté dérouleur

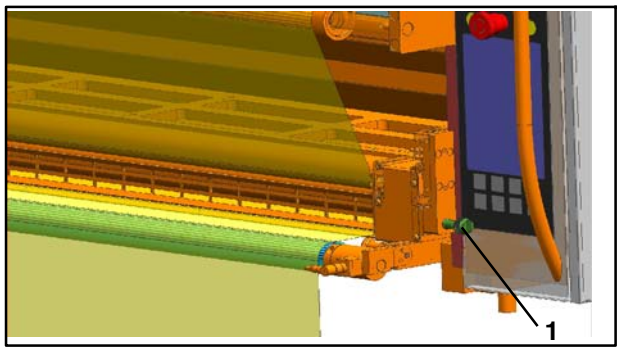

Fig. 91 Goujon d'arrêt côté enrouleur

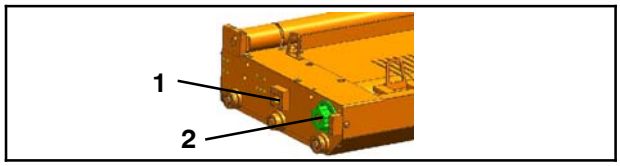

Fig. 92 Cassette

1. Tirer les cassettes Fig. 89) en position de dépose - voir le chapitre 12.7.4
2. Graisser les goujons d'arrêt (Fig. 90/1 et Fig. 91/1) avec Gleitmo 810
3. Graisser le trou de l'éclisse (Fig. 92/1) dans lequel le goujon de verrouillage pneumatique s'insère avec Gleitmo 810
4. Graisser le disque d'entraînement denté (Fig. 92/2) avec un peu de Gleitmo 810
5. Faire glisser les cassettes en position de travail

12.11.4 Opérations de maintenance

Les périodicités et opérations de maintenance prescrites par le fabricant des pièces de sous- traitance filtre, capteur de force sont indiquées au chapitre Pièces de sous- traitance.

12.11.5 Graisser les goujons d'arrêt, les goujons de verrouillage et le disque d'entraînement

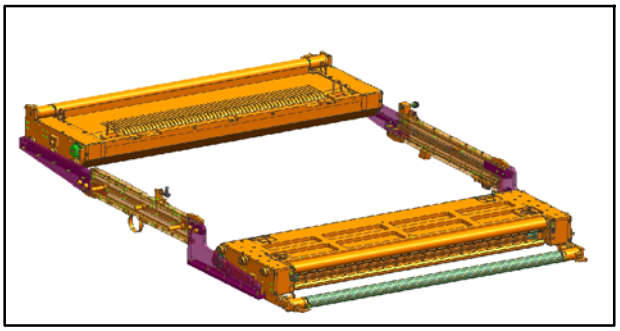

Fig. 89 Cassettes en position de dépose, vue du côté enrouleur

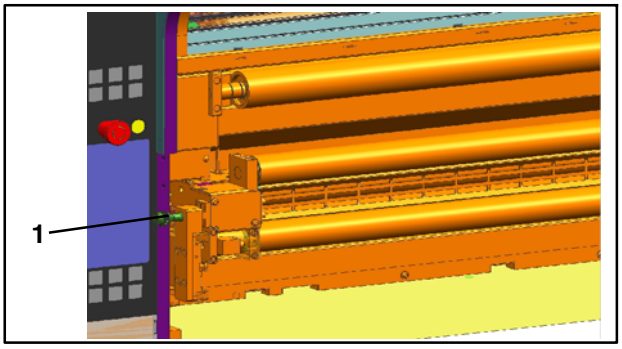

Fig. 90 Goujon d'arrêt côté dérouleur

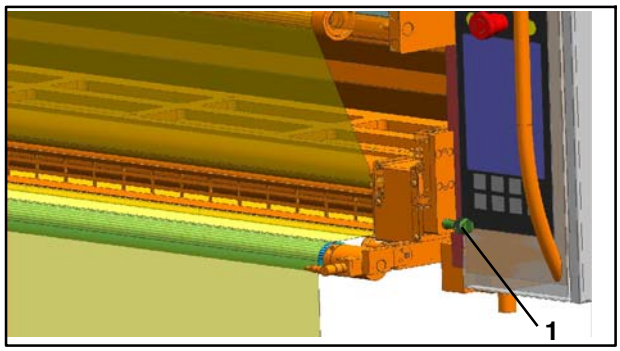

Fig. 91 Goujon d'arrêt côté enrouleur

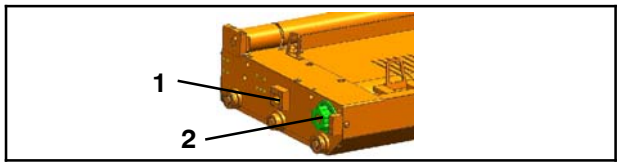

Fig. 92 Cassette

1. Tirer les cassettes Fig. 89) en position de dépose - voir le chapitre 12.7.4
2. Graisser les goujons d'arrêt (Fig. 90/1 et Fig. 91/1) avec Gleitmo 810
3. Graisser le trou de l'éclisse (Fig. 92/1) dans lequel le goujon de verrouillage pneumatique s'insère avec Gleitmo 810
4. Graisser le disque d'entraînement denté (Fig. 92/2) avec un peu de Gleitmo 810
5. Faire glisser les cassettes en position de travail

12.11.4 Opérations de maintenance

Les périodicités et opérations de maintenance prescrites par le fabricant des pièces de sous- traitance filtre, capteur de force sont indiquées au chapitre Pièces de sous- traitance.

12.11.5 Graisser les goujons d'arrêt, les goujons de verrouillage et le disque d'entraînement

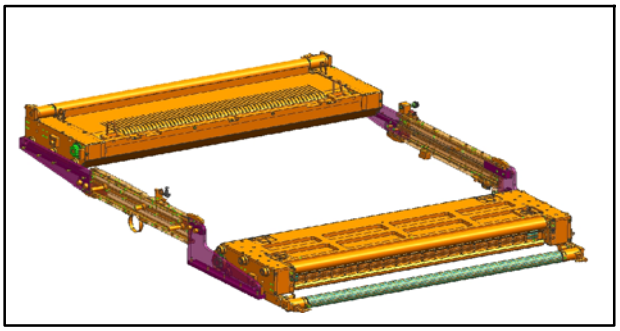

Fig. 89 Cassettes en position de dépose, vue du côté enrouleur

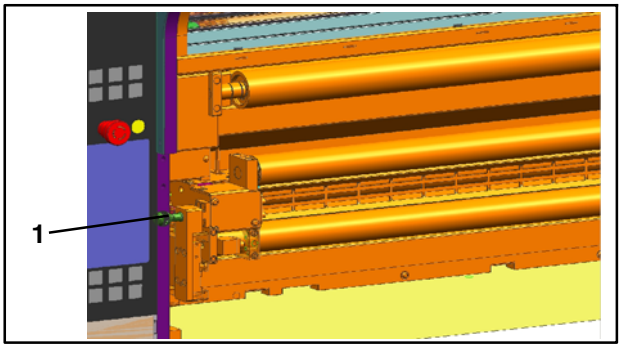

Fig. 90 Goujon d'arrêt côté dérouleur

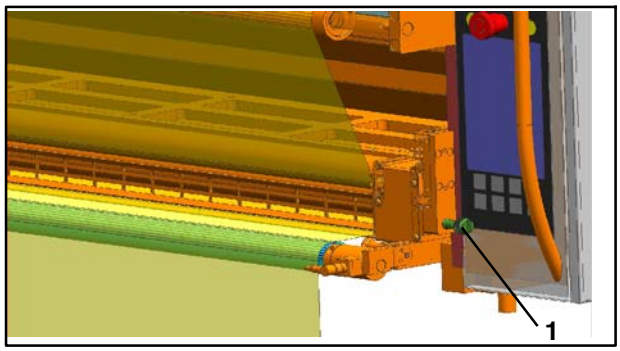

Fig. 91 Goujon d'arrêt côté enrouleur

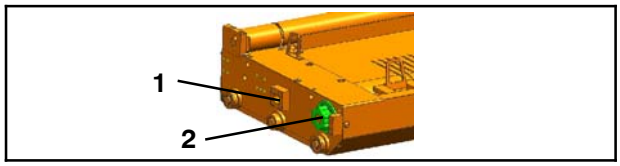

Fig. 92 Cassette

1. Tirer les cassettes Fig. 89) en position de dépose - voir le chapitre 12.7.4
2. Graisser les goujons d'arrêt (Fig. 90/1 et Fig. 91/1) avec Gleitmo 810
3. Graisser le trou de l'éclisse (Fig. 92/1) dans lequel le goujon de verrouillage pneumatique s'insère avec Gleitmo 810
4. Graisser le disque d'entraînement denté (Fig. 92/2) avec un peu de Gleitmo 810
5. Faire glisser les cassettes en position de travail

12.11.4 Opérations de maintenance

Les périodicités et opérations de maintenance prescrites par le fabricant des pièces de sous- traitance filtre, capteur de force sont indiquées au chapitre Pièces de sous- traitance.

12.11.5 Graisser les goujons d'arrêt, les goujons de verrouillage et le disque d'entraînement

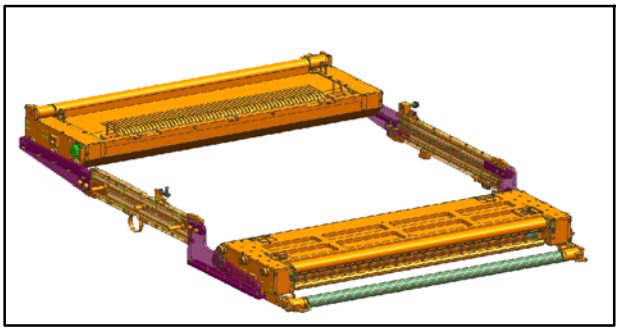

Fig. 89 Cassettes en position de dépose, vue du côté enrouleur

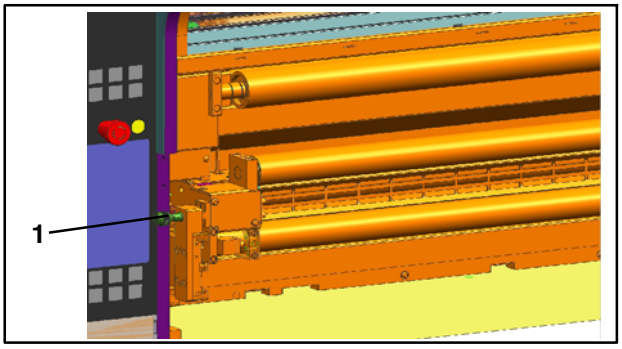

Fig. 90 Goujon d'arrêt côté dérouleur

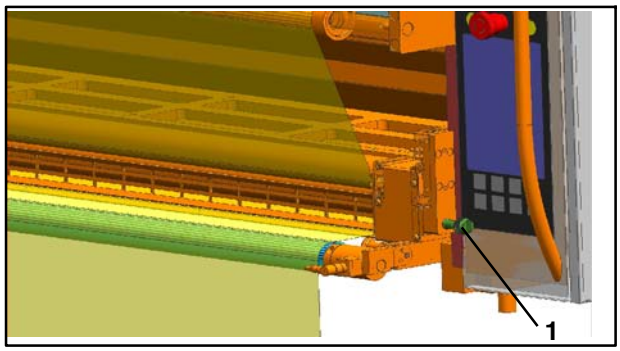

Fig. 91 Goujon d'arrêt côté enrouleur

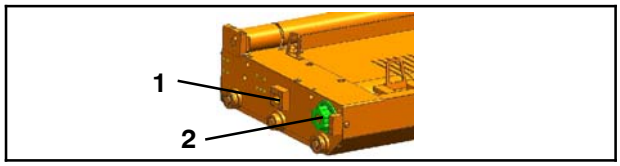

Fig. 92 Cassette

1. Tirer les cassettes Fig. 89) en position de dépose - voir le chapitre 12.7.4
2. Graisser les goujons d'arrêt (Fig. 90/1 et Fig. 91/1) avec Gleitmo 810
3. Graisser le trou de l'éclisse (Fig. 92/1) dans lequel le goujon de verrouillage pneumatique s'insère avec Gleitmo 810
4. Graisser le disque d'entraînement denté (Fig. 92/2) avec un peu de Gleitmo 810
5. Faire glisser les cassettes en position de travail

12.11.4 Opérations de maintenance

Les périodicités et opérations de maintenance prescrites par le fabricant des pièces de sous- traitance filtre, capteur de force sont indiquées au chapitre Pièces de sous- traitance.

12.11.5 Graisser les goujons d'arrêt, les goujons de verrouillage et le disque d'entraînement

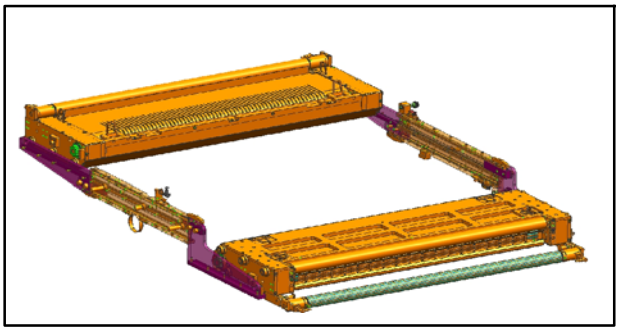

Fig. 89 Cassettes en position de dépose, vue du côté enrouleur

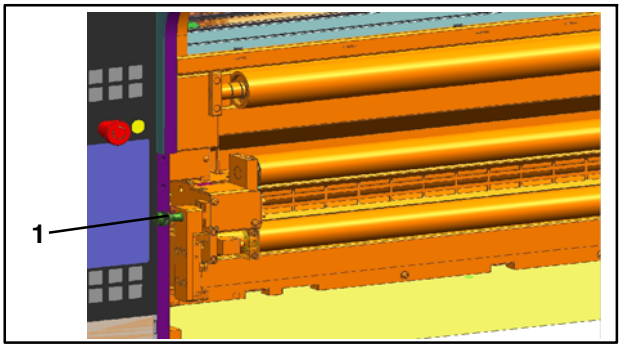

Fig. 90 Goujon d'arrêt côté dérouleur

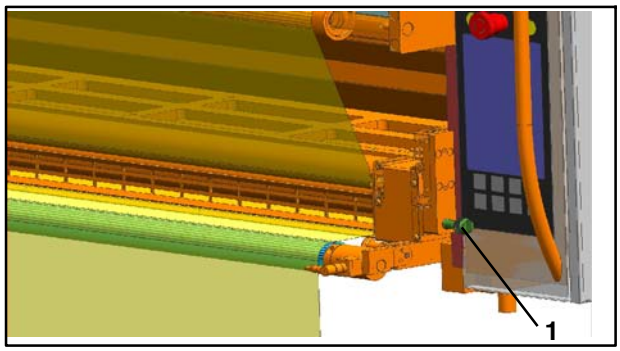

Fig. 91 Goujon d'arrêt côté enrouleur

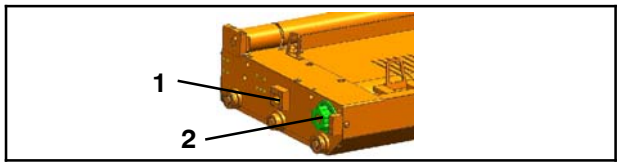

Fig. 92 Cassette

1. Tirer les cassettes Fig. 89) en position de dépose - voir le chapitre 12.7.4
2. Graisser les goujons d'arrêt (Fig. 90/1 et Fig. 91/1) avec Gleitmo 810
3. Graisser le trou de l'éclisse (Fig. 92/1) dans lequel le goujon de verrouillage pneumatique s'insère avec Gleitmo 810
4. Graisser le disque d'entraînement denté (Fig. 92/2) avec un peu de Gleitmo 810
5. Faire glisser les cassettes en position de travail

12.11.4 Opérations de maintenance

Les périodicités et opérations de maintenance prescrites par le fabricant des pièces de sous- traitance filtre, capteur de force sont indiquées au chapitre Pièces de sous- traitance.

12.11.5 Graisser les goujons d'arrêt, les goujons de verrouillage et le disque d'entraînement

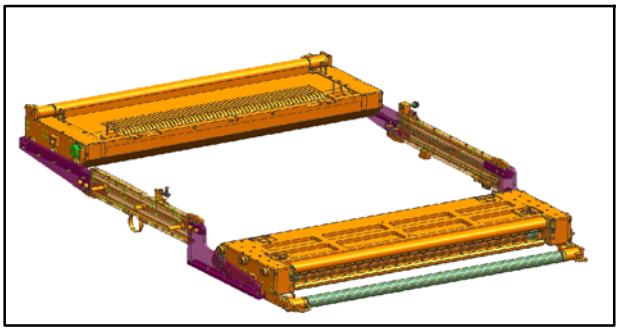

Fig. 89 Cassettes en position de dépose, vue du côté enrouleur

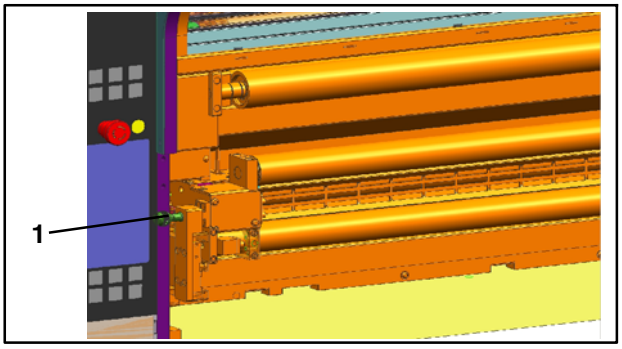

Fig. 90 Goujon d'arrêt côté dérouleur

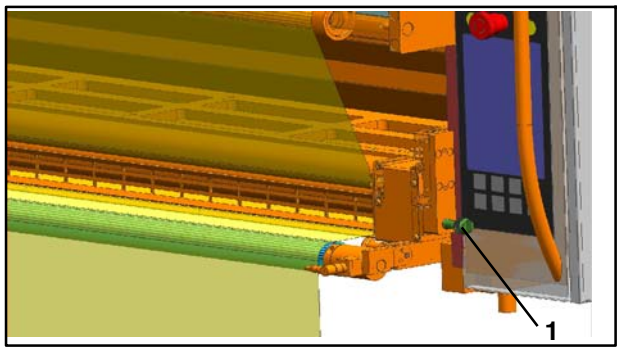

Fig. 91 Goujon d'arrêt côté enrouleur

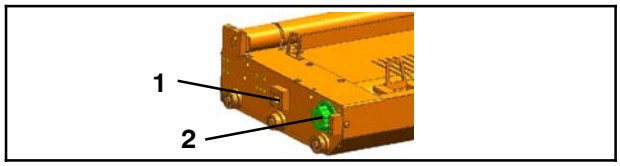

Fig. 92 Cassette

1. Tirer les cassettes Fig. 89) en position de dépose - voir le chapitre 12.7.4
2. Graisser les goujons d'arrêt (Fig. 90/1 et Fig. 91/1) avec Gleitmo 810
3. Graisser le trou de l'éclisse (Fig. 92/1) dans lequel le goujon de verrouillage pneumatique s'insère avec Gleitmo 810
4. Graisser le disque d'entraînement denté (Fig. 92/2) avec un peu de Gleitmo 810
5. Faire glisser les cassettes en position de travail

12.11.4 Opérations de maintenance

Les périodicités et opérations de maintenance prescrites par le fabricant des pièces de sous- traitance filtre, capteur de force sont indiquées au chapitre Pièces de sous- traitance.

12.11.5 Graisser les goujons d'arrêt, les goujons de verrouillage et le disque d'entraînement

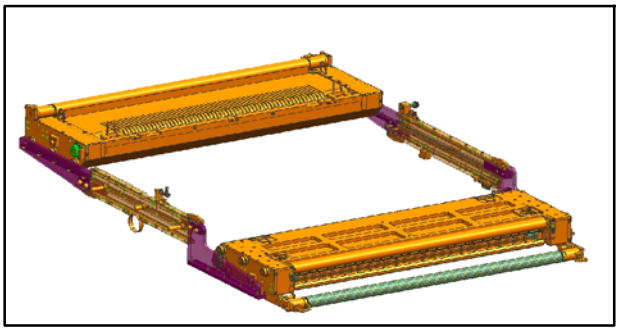

Fig. 89 Cassettes en position de dépose, vue du côté enrouleur

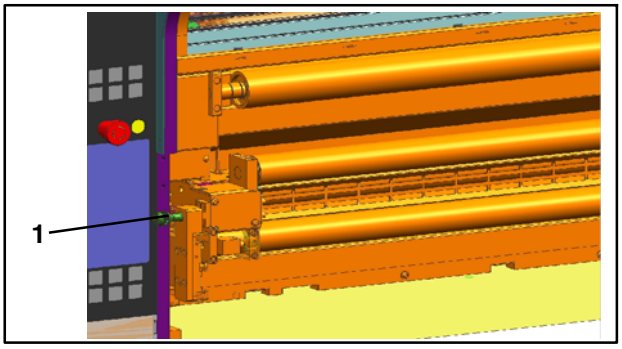

Fig. 90 Goujon d'arrêt côté dérouleur

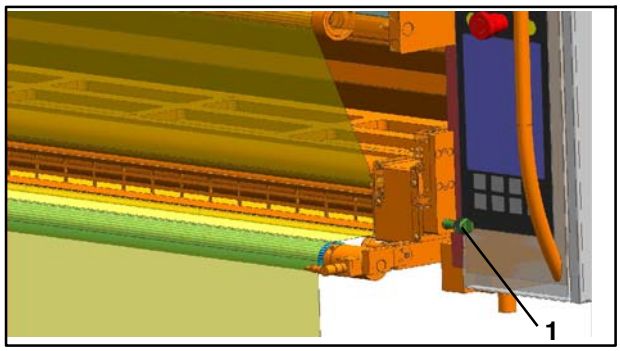

Fig. 91 Goujon d'arrêt côté enrouleur

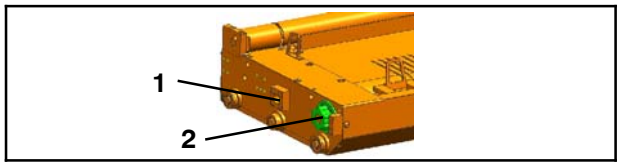

Fig. 92 Cassette

1. Tirer les cassettes Fig. 89) en position de dépose - voir le chapitre 12.7.4
2. Graisser les goujons d'arrêt (Fig. 90/1 et Fig. 91/1) avec Gleitmo 810
3. Graisser le trou de l'éclisse (Fig. 92/1) dans lequel le goujon de verrouillage pneumatique s'insère avec Gleitmo 810
4. Graisser le disque d'entraînement denté (Fig. 92/2) avec un peu de Gleitmo 810
5. Faire glisser les cassettes en position de travail

12.11.4 Opérations de maintenance

Les périodicités et opérations de maintenance prescrites par le fabricant des pièces de sous- traitance filtre, capteur de force sont indiquées au chapitre Pièces de sous- traitance.

12.11.5 Graisser les goujons d'arrêt, les goujons de verrouillage et le disque d'entraînement

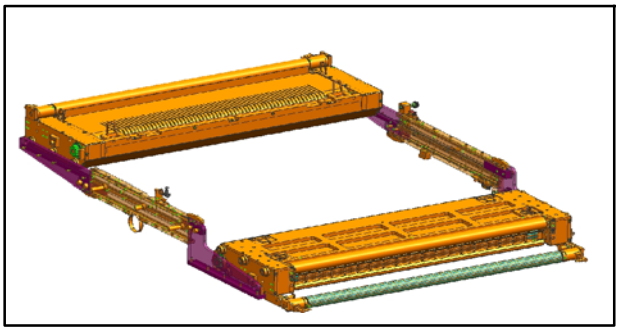

Fig. 89 Cassettes en position de dépose, vue du côté enrouleur

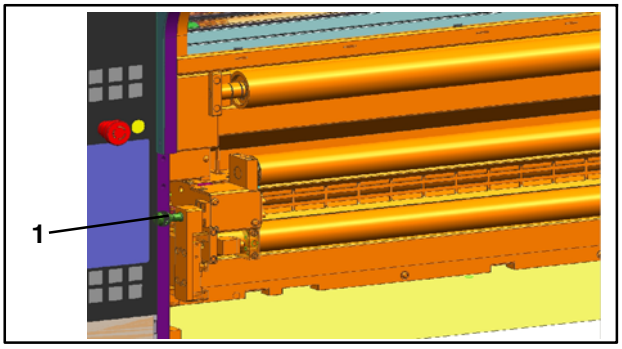

Fig. 90 Goujon d'arrêt côté dérouleur

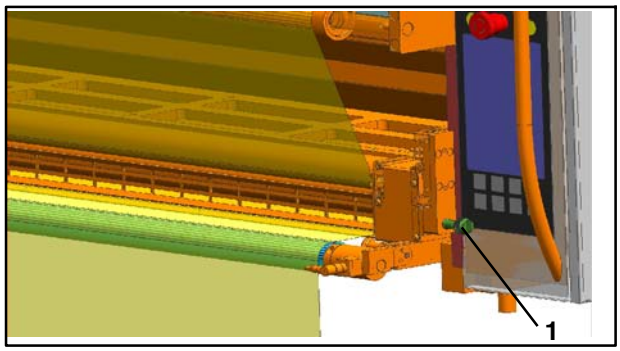

Fig. 91 Goujon d'arrêt côté enrouleur

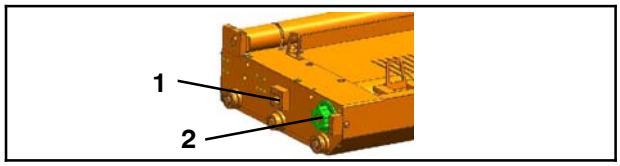

Fig. 92 Cassette

1. Tirer les cassettes Fig. 89) en position de dépose - voir le chapitre 12.7.4
2. Graisser les goujons d'arrêt (Fig. 90/1 et Fig. 91/1) avec Gleitmo 810
3. Graisser le trou de l'éclisse (Fig. 92/1) dans lequel le goujon de verrouillage pneumatique s'insère avec Gleitmo 810
4. Graisser le disque d'entraînement denté (Fig. 92/2) avec un peu de Gleitmo 810
5. Faire glisser les cassettes en position de travail

12.11.4 Opérations de maintenance

Les périodicités et opérations de maintenance prescrites par le fabricant des pièces de sous- traitance filtre, capteur de force sont indiquées au chapitre Pièces de sous- traitance.

12.11.5 Graisser les goujons d'arrêt, les goujons de verrouillage et le disque d'entraînement

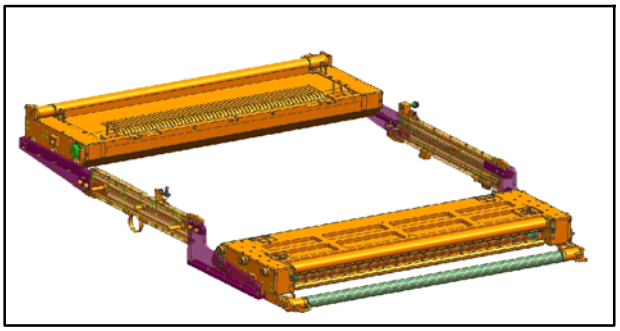

Fig. 89 Cassettes en position de dépose, vue du côté enrouleur

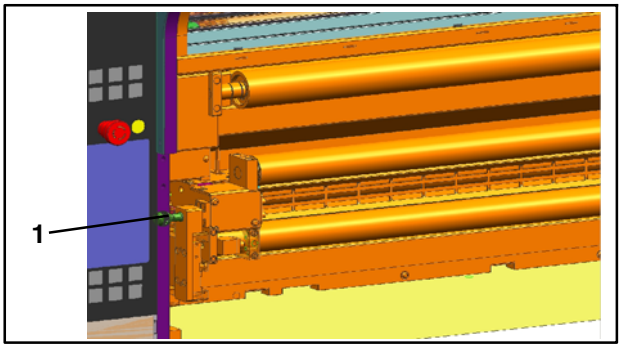

Fig. 90 Goujon d'arrêt côté dérouleur

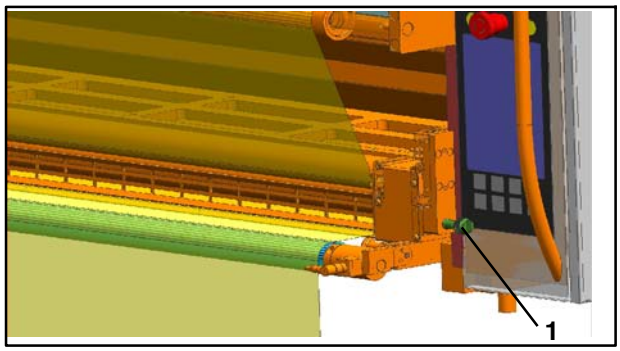

Fig. 91 Goujon d'arrêt côté enrouleur

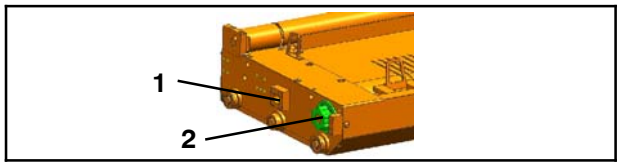

Fig. 92 Cassette

1. Tirer les cassettes Fig. 89) en position de dépose - voir le chapitre 12.7.4
2. Graisser les goujons d'arrêt (Fig. 90/1 et Fig. 91/1) avec Gleitmo 810
3. Graisser le trou de l'éclisse (Fig. 92/1) dans lequel le goujon de verrouillage pneumatique s'insère avec Gleitmo 810
4. Graisser le disque d'entraînement denté (Fig. 92/2) avec un peu de Gleitmo 810
5. Faire glisser les cassettes en position de travail

12.11.4 Opérations de maintenance

Les périodicités et opérations de maintenance prescrites par le fabricant des pièces de sous- traitance filtre, capteur de force sont indiquées au chapitre Pièces de sous- traitance.

12.11.5 Graisser les goujons d'arrêt, les goujons de verrouillage et le disque d'entraînement

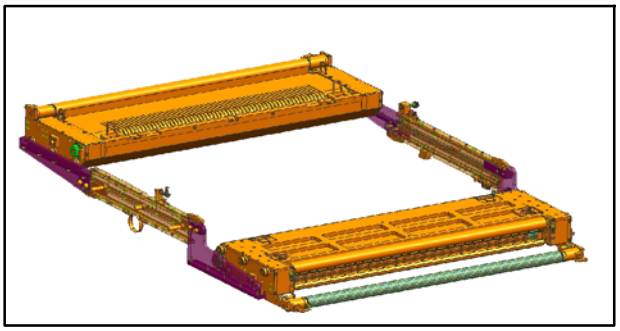

Fig. 89 Cassettes en position de dépose, vue du côté enrouleur

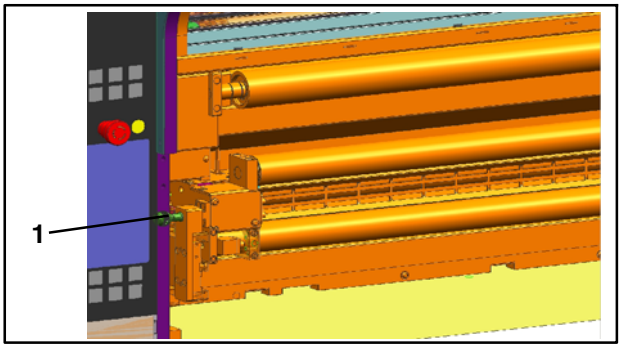

Fig. 90 Goujon d'arrêt côté dérouleur

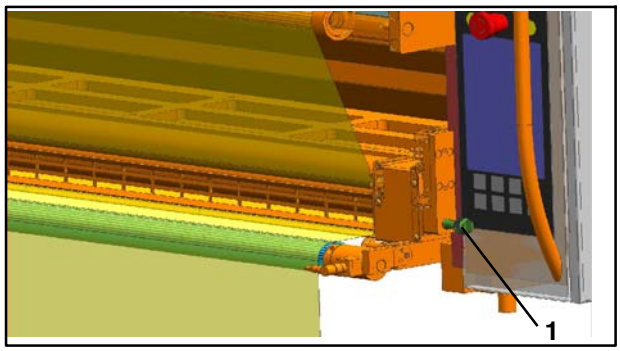

Fig. 91 Goujon d'arrêt côté enrouleur

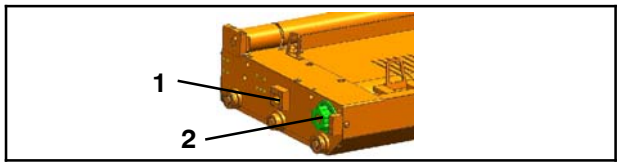

Fig. 92 Cassette

1. Tirer les cassettes Fig. 89) en position de dépose - voir le chapitre 12.7.4
2. Graisser les goujons d'arrêt (Fig. 90/1 et Fig. 91/1) avec Gleitmo 810
3. Graisser le trou de l'éclisse (Fig. 92/1) dans lequel le goujon de verrouillage pneumatique s'insère avec Gleitmo 810
4. Graisser le disque d'entraînement denté (Fig. 92/2) avec un peu de Gleitmo 810
5. Faire glisser les cassettes en position de travail

12.11.4 Opérations de maintenance

Les périodicités et opérations de maintenance prescrites par le fabricant des pièces de sous- traitance filtre, capteur de force sont indiquées au chapitre Pièces de sous- traitance.

12.11.5 Graisser les goujons d'arrêt, les goujons de verrouillage et le disque d'entraînement

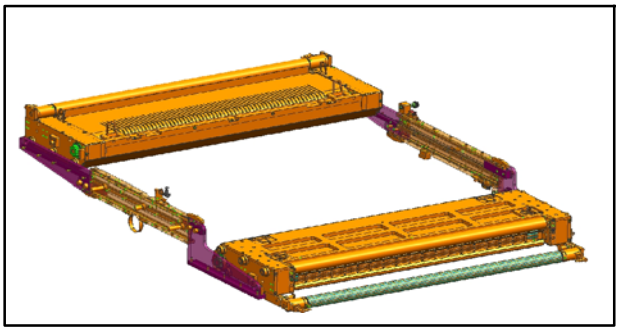

Fig. 89 Cassettes en position de dépose, vue du côté enrouleur

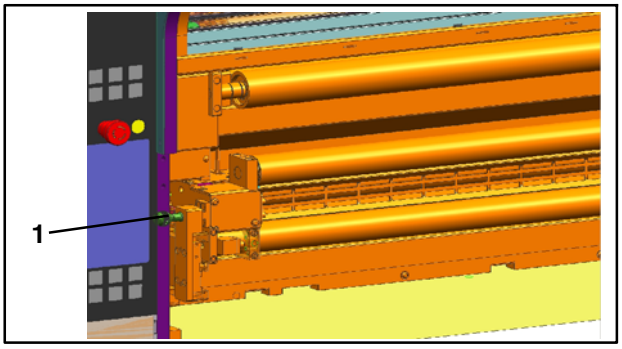

Fig. 90 Goujon d'arrêt côté dérouleur

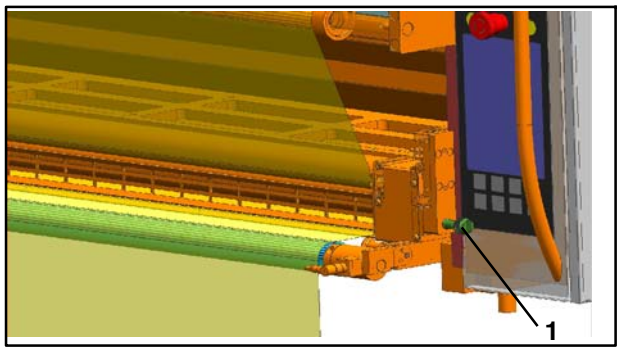

Fig. 91 Goujon d'arrêt côté enrouleur

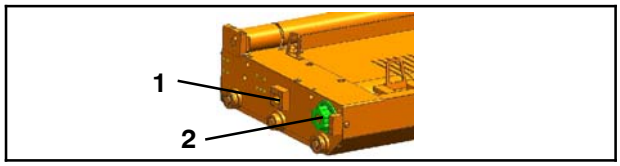

Fig. 92 Cassette

1. Tirer les cassettes Fig. 89) en position de dépose - voir le chapitre 12.7.4
2. Graisser les goujons d'arrêt (Fig. 90/1 et Fig. 91/1) avec Gleitmo 810
3. Graisser le trou de l'éclisse (Fig. 92/1) dans lequel le goujon de verrouillage pneumatique s'insère avec Gleitmo 810
4. Graisser le disque d'entraînement denté (Fig. 92/2) avec un peu de Gleitmo 810
5. Faire glisser les cassettes en position de travail

12.11.4 Opérations de maintenance

Les périodicités et opérations de maintenance prescrites par le fabricant des pièces de sous- traitance filtre, capteur de force sont indiquées au chapitre Pièces de sous- traitance.

12.11.5 Graisser les goujons d'arrêt, les goujons de verrouillage et le disque d'entraînement

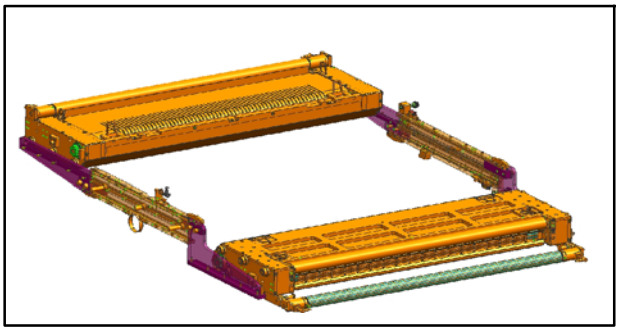

Fig. 89 Cassettes en position de dépose, vue du côté enrouleur

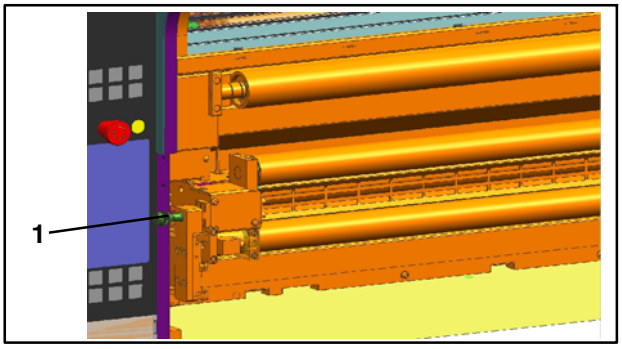

Fig. 90 Goujon d'arrêt côté dérouleur

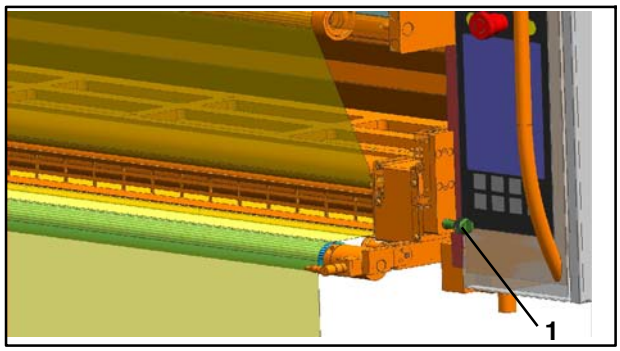

Fig. 91 Goujon d'arrêt côté enrouleur

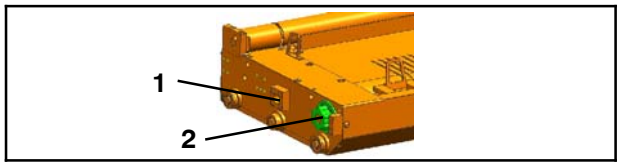

Fig. 92 Cassette

1. Tirer les cassettes Fig. 89) en position de dépose - voir le chapitre 12.7.4
2. Graisser les goujons d'arrêt (Fig. 90/1 et Fig. 91/1) avec Gleitmo 810
3. Graisser le trou de l'éclisse (Fig. 92/1) dans lequel le goujon de verrouillage pneumatique s'insère avec Gleitmo 810
4. Graisser le disque d'entraînement denté (Fig. 92/2) avec un peu de Gleitmo 810
5. Faire glisser les cassettes en position de travail

12.11.4 Opérations de maintenance

Les périodicités et opérations de maintenance prescrites par le fabricant des pièces de sous- traitance filtre, capteur de force sont indiquées au chapitre Pièces de sous- traitance.

12.11.5 Graisser les goujons d'arrêt, les goujons de verrouillage et le disque d'entraînement

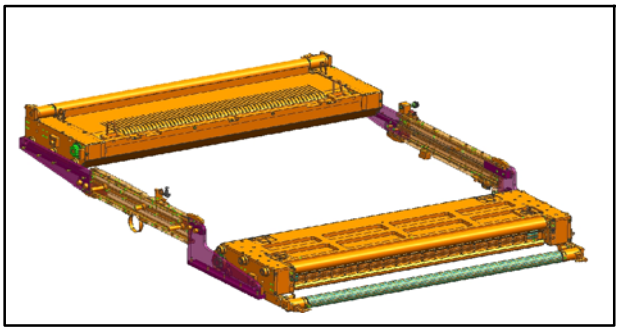

Fig. 89 Cassettes en position de dépose, vue du côté enrouleur

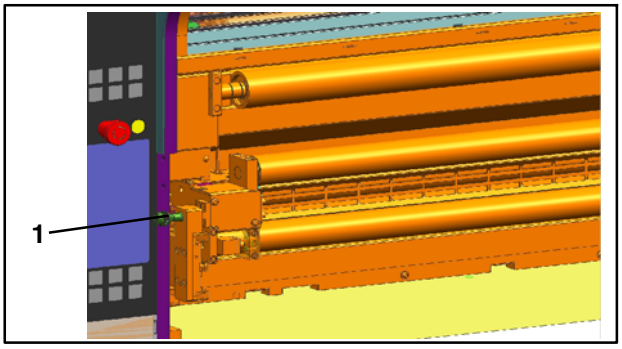

Fig. 90 Goujon d'arrêt côté dérouleur

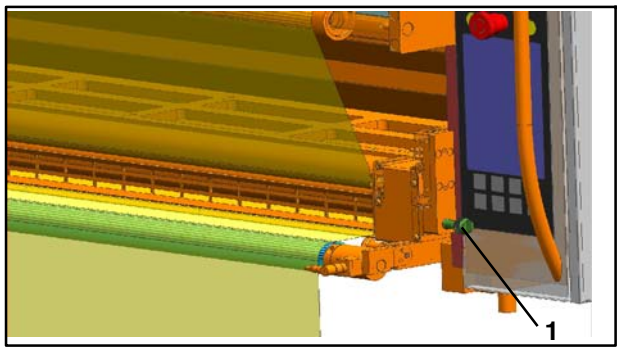

Fig. 91 Goujon d'arrêt côté enrouleur

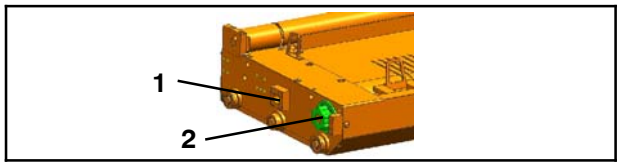

Fig. 92 Cassette

1. Tirer les cassettes Fig. 89) en position de dépose - voir le chapitre 12.7.4
2. Graisser les goujons d'arrêt (Fig. 90/1 et Fig. 91/1) avec Gleitmo 810
3. Graisser le trou de l'éclisse (Fig. 92/1) dans lequel le goujon de verrouillage pneumatique s'insère avec Gleitmo 810
4. Graisser le disque d'entraînement denté (Fig. 92/2) avec un peu de Gleitmo 810
5. Faire glisser les cassettes en position de travail

12.11.4 Opérations de maintenance

Les périodicités et opérations de maintenance prescrites par le fabricant des pièces de sous- traitance filtre, capteur de force sont indiquées au chapitre Pièces de sous- traitance.

12.11.5 Graisser les goujons d'arrêt, les goujons de verrouillage et le disque d'entraînement

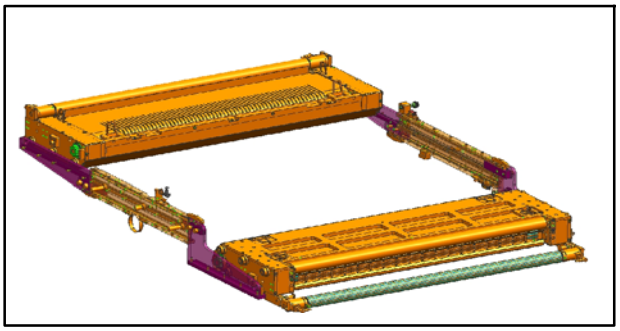

Fig. 89 Cassettes en position de dépose, vue du côté enrouleur

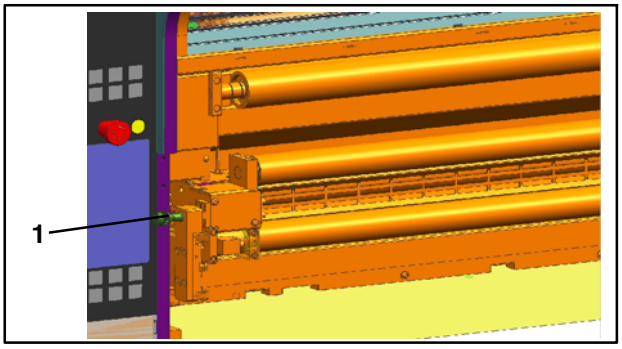

Fig. 90 Goujon d'arrêt côté dérouleur

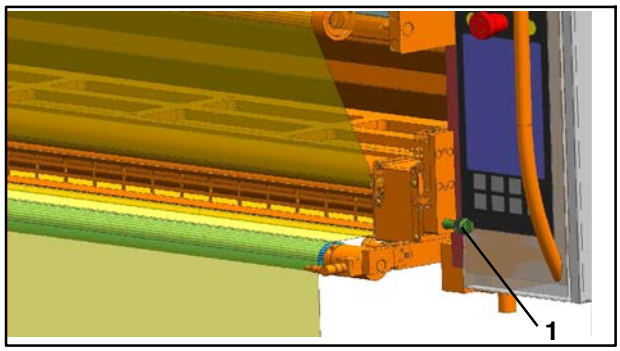

Fig. 91 Goujon d'arrêt côté enrouleur

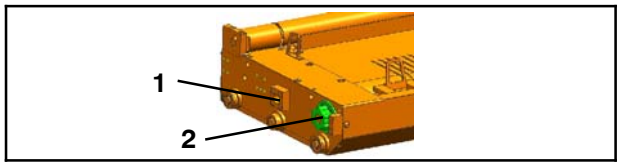

Fig. 92 Cassette

1. Tirer les cassettes Fig. 89) en position de dépose - voir le chapitre 12.7.4
2. Graisser les goujons d'arrêt (Fig. 90/1 et Fig. 91/1) avec Gleitmo 810
3. Graisser le trou de l'éclisse (Fig. 92/1) dans lequel le goujon de verrouillage pneumatique s'insère avec Gleitmo 810
4. Graisser le disque d'entraînement denté (Fig. 92/2) avec un peu de Gleitmo 810
5. Faire glisser les cassettes en position de travail

12.11.4 Opérations de maintenance

Les périodicités et opérations de maintenance prescrites par le fabricant des pièces de sous- traitance filtre, capteur de force sont indiquées au chapitre Pièces de sous- traitance.

12.11.5 Graisser les goujons d'arrêt, les goujons de verrouillage et le disque d'entraînement

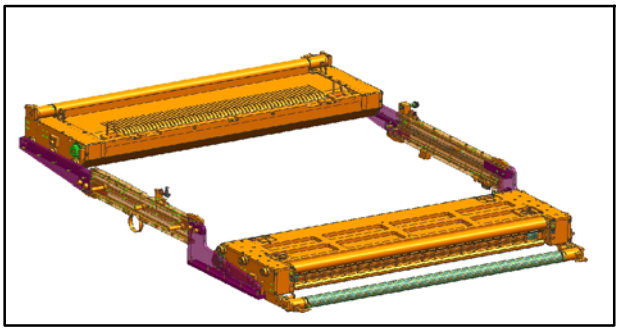

Fig. 89 Cassettes en position de dépose, vue du côté enrouleur

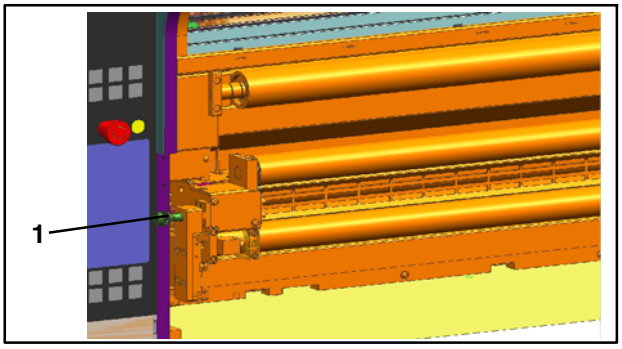

Fig. 90 Goujon d'arrêt côté dérouleur

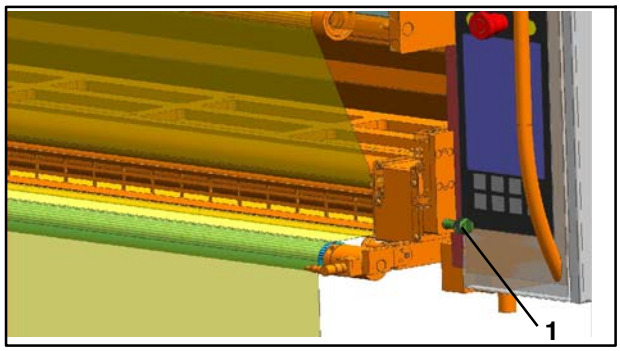

Fig. 91 Goujon d'arrêt côté enrouleur

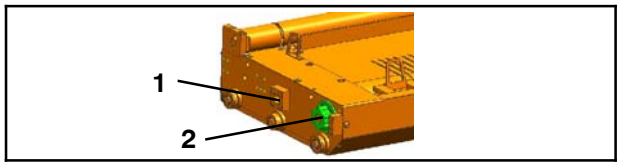

Fig. 92 Cassette

1. Tirer les cassettes Fig. 89) en position de dépose - voir le chapitre 12.7.4
2. Graisser les goujons d'arrêt (Fig. 90/1 et Fig. 91/1) avec Gleitmo 810
3. Graisser le trou de l'éclisse (Fig. 92/1) dans lequel le goujon de verrouillage pneumatique s'insère avec Gleitmo 810
4. Graisser le disque d'entraînement denté (Fig. 92/2) avec un peu de Gleitmo 810
5. Faire glisser les cassettes en position de travail

12.11.4 Opérations de maintenance

Les périodicités et opérations de maintenance prescrites par le fabricant des pièces de sous- traitance filtre, capteur de force sont indiquées au chapitre Pièces de sous- traitance.

12.11.5 Graisser les goujons d'arrêt, les goujons de verrouillage et le disque d'entraînement

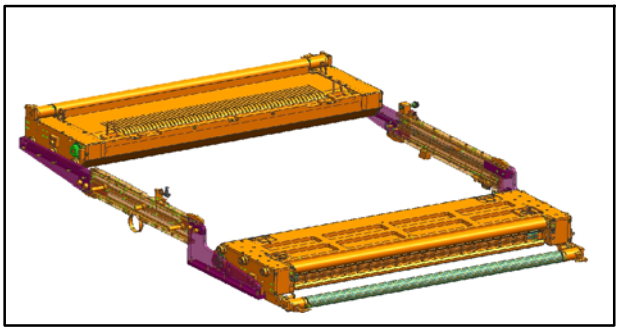

Fig. 89 Cassettes en position de dépose, vue du côté enrouleur

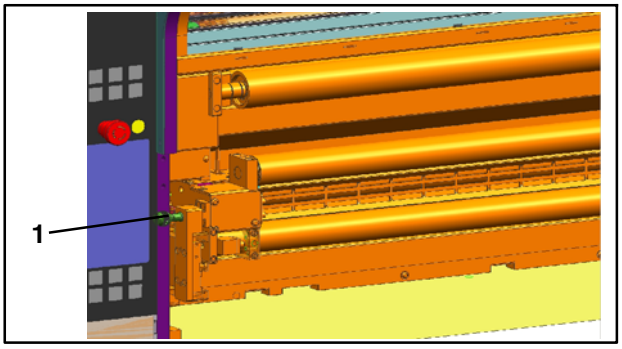

Fig. 90 Goujon d'arrêt côté dérouleur

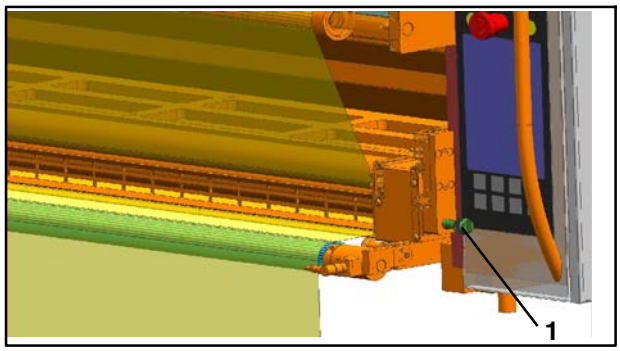

Fig. 91 Goujon d'arrêt côté enrouleur

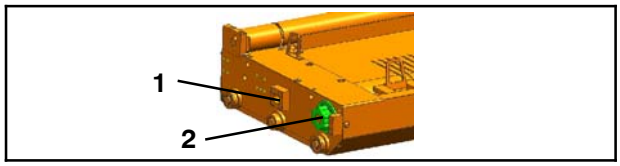

Fig. 92 Cassette

1. Tirer les cassettes Fig. 89) en position de dépose - voir le chapitre 12.7.4
2. Graisser les goujons d'arrêt (Fig. 90/1 et Fig. 91/1) avec Gleitmo 810
3. Graisser le trou de l'éclisse (Fig. 92/1) dans lequel le goujon de verrouillage pneumatique s'insère avec Gleitmo 810
4. Graisser le disque d'entraînement denté (Fig. 92/2) avec un peu de Gleitmo 810
5. Faire glisser les cassettes en position de travail

12.11.4 Opérations de maintenance

Les périodicités et opérations de maintenance prescrites par le fabricant des pièces de sous- traitance filtre, capteur de force sont indiquées au chapitre Pièces de sous- traitance.

12.11.5 Graisser les goujons d'arrêt, les goujons de verrouillage et le disque d'entraînement

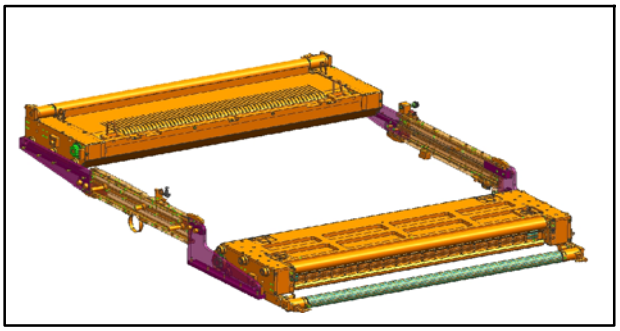

Fig. 89 Cassettes en position de dépose, vue du côté enrouleur

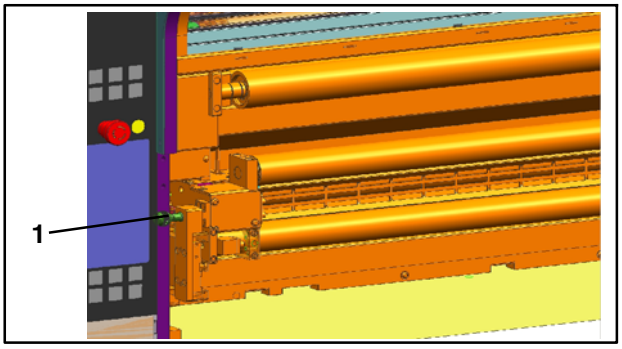

Fig. 90 Goujon d'arrêt côté dérouleur

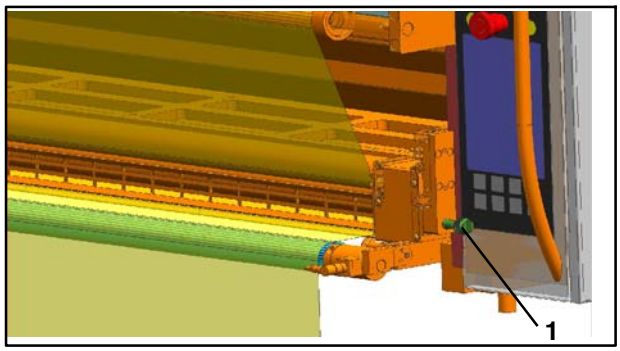

Fig. 91 Goujon d'arrêt côté enrouleur

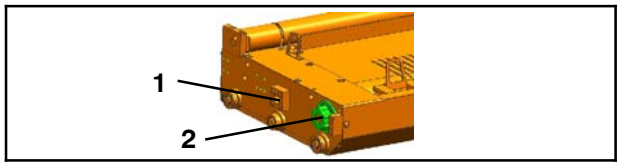

Fig. 92 Cassette

1. Tirer les cassettes Fig. 89) en position de dépose - voir le chapitre 12.7.4
2. Graisser les goujons d'arrêt (Fig. 90/1 et Fig. 91/1) avec Gleitmo 810
3. Graisser le trou de l'éclisse (Fig. 92/1) dans lequel le goujon de verrouillage pneumatique s'insère avec Gleitmo 810
4. Graisser le disque d'entraînement denté (Fig. 92/2) avec un peu de Gleitmo 810
5. Faire glisser les cassettes en position de travail

12.11.4 Opérations de maintenance

Les périodicités et opérations de maintenance prescrites par le fabricant des pièces de sous- traitance filtre, capteur de force sont indiquées au chapitre Pièces de sous- traitance.

12.11.5 Graisser les goujons d'arrêt, les goujons de verrouillage et le disque d'entraînement

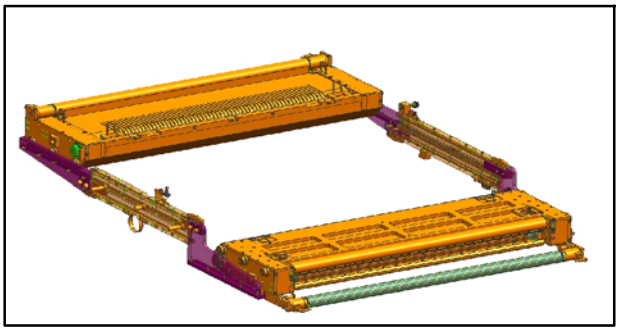

Fig. 89 Cassettes en position de dépose, vue du côté enrouleur

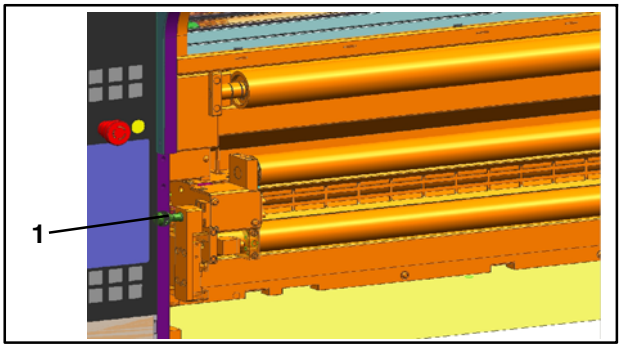

Fig. 90 Goujon d'arrêt côté dérouleur

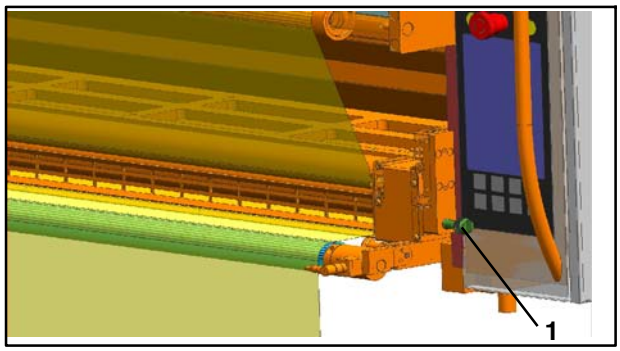

Fig. 91 Goujon d'arrêt côté enrouleur

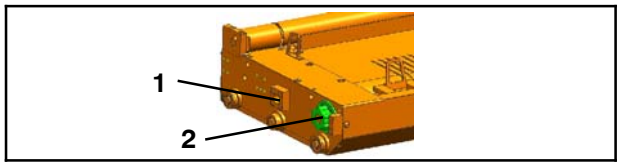

Fig. 92 Cassette

1. Tirer les cassettes Fig. 89) en position de dépose - voir le chapitre 12.7.4
2. Graisser les goujons d'arrêt (Fig. 90/1 et Fig. 91/1) avec Gleitmo 810
3. Graisser le trou de l'éclisse (Fig. 92/1) dans lequel le goujon de verrouillage pneumatique s'insère avec Gleitmo 810
4. Graisser le disque d'entraînement denté (Fig. 92/2) avec un peu de Gleitmo 810
5. Faire glisser les cassettes en position de travail

12.11.4 Opérations de maintenance

Les périodicités et opérations de maintenance prescrites par le fabricant des pièces de sous- traitance filtre, capteur de force sont indiquées au chapitre Pièces de sous- traitance.

12.11.5 Graisser les goujons d'arrêt, les goujons de verrouillage et le disque d'entraînement

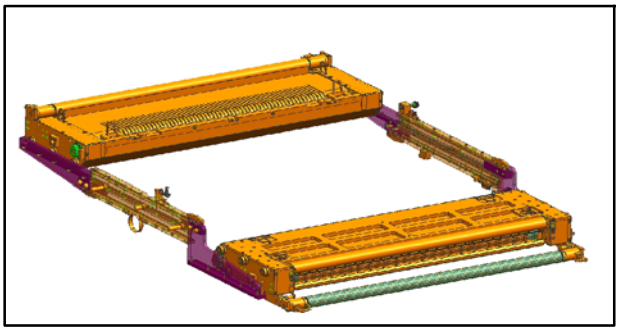

Fig. 89 Cassettes en position de dépose, vue du côté enrouleur

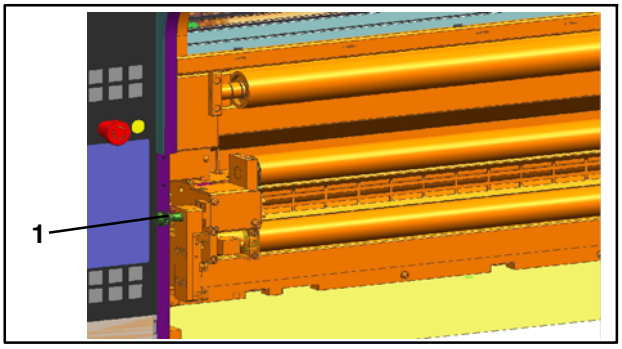

Fig. 90 Goujon d'arrêt côté dérouleur

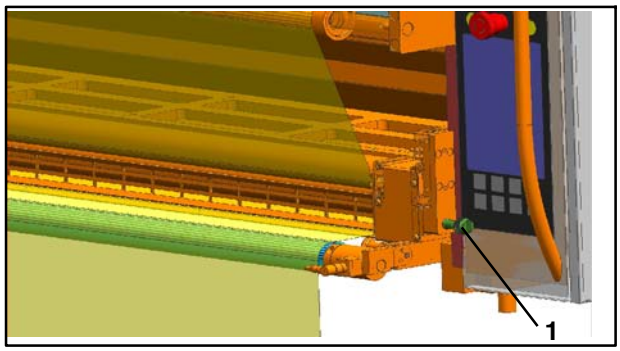

Fig. 91 Goujon d'arrêt côté enrouleur

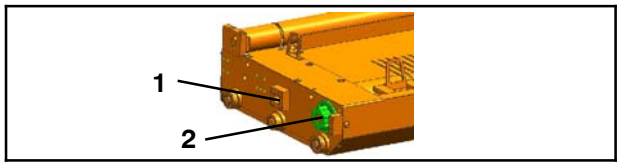

Fig. 92 Cassette

1. Tirer les cassettes Fig. 89) en position de dépose - voir le chapitre 12.7.4
2. Graisser les goujons d'arrêt (Fig. 90/1 et Fig. 91/1) avec Gleitmo 810
3. Graisser le trou de l'éclisse (Fig. 92/1) dans lequel le goujon de verrouillage pneumatique s'insère avec Gleitmo 810
4. Graisser le disque d'entraînement denté (Fig. 92/2) avec un peu de Gleitmo 810
5. Faire glisser les cassettes en position de travail

12.11.4 Opérations de maintenance

Les périodicités et opérations de maintenance prescrites par le fabricant des pièces de sous- traitance filtre, capteur de force sont indiquées au chapitre Pièces de sous- traitance.

12.11.5 Graisser les goujons d'arrêt, les goujons de verrouillage et le disque d'entraînement

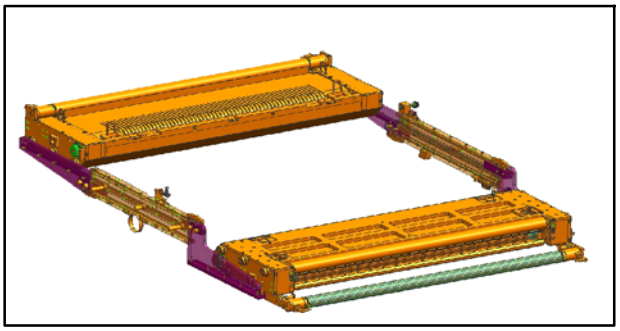

Fig. 89 Cassettes en position de dépose, vue du côté enrouleur

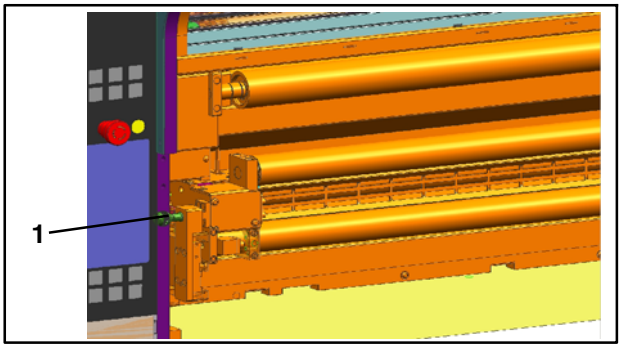

Fig. 90 Goujon d'arrêt côté dérouleur

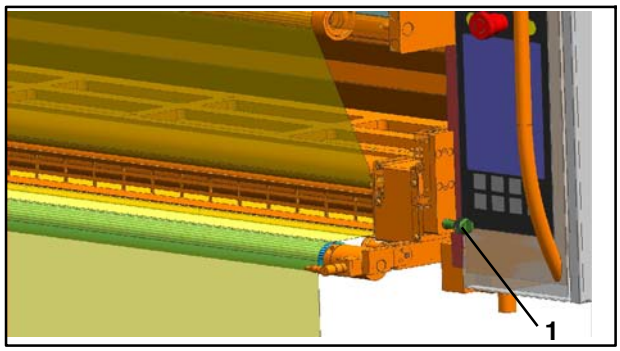

Fig. 91 Goujon d'arrêt côté enrouleur

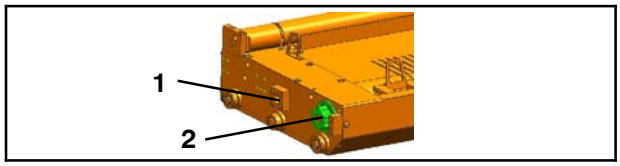

Fig. 92 Cassette

1. Tirer les cassettes Fig. 89) en position de dépose - voir le chapitre 12.7.4
2. Graisser les goujons d'arrêt (Fig. 90/1 et Fig. 91/1) avec Gleitmo 810
3. Graisser le trou de l'éclisse (Fig. 92/1) dans lequel le goujon de verrouillage pneumatique s'insère avec Gleitmo 810
4. Graisser le disque d'entraînement denté (Fig. 92/2) avec un peu de Gleitmo 810
5. Faire glisser les cassettes en position de travail

12.11.4 Opérations de maintenance

Les périodicités et opérations de maintenance prescrites par le fabricant des pièces de sous- traitance filtre, capteur de force sont indiquées au chapitre Pièces de sous- traitance.

12.11.5 Graisser les goujons d'arrêt, les goujons de verrouillage et le disque d'entraînement

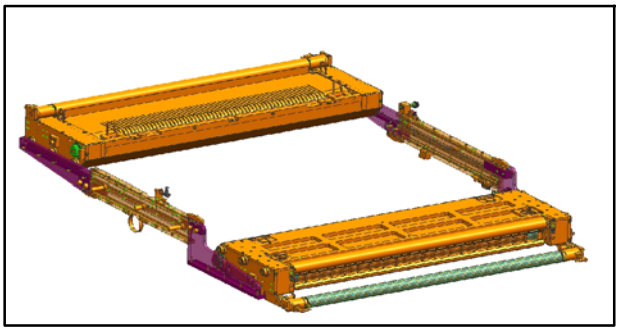

Fig. 89 Cassettes en position de dépose, vue du côté enrouleur

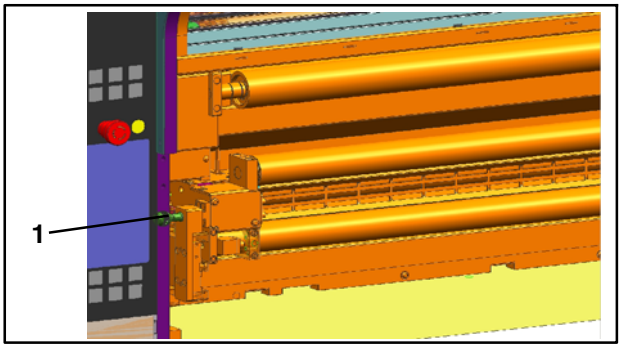

Fig. 90 Goujon d'arrêt côté dérouleur

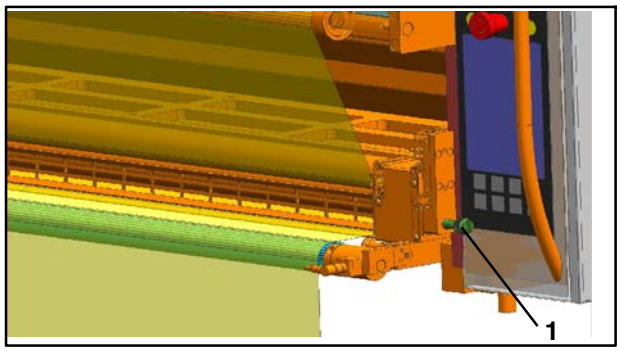

Fig. 91 Goujon d'arrêt côté enrouleur

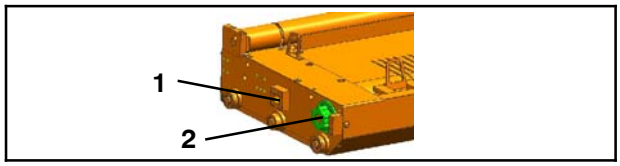

Fig. 92 Cassette

1. Tirer les cassettes Fig. 89) en position de dépose - voir le chapitre 12.7.4
2. Graisser les goujons d'arrêt (Fig. 90/1 et Fig. 91/1) avec Gleitmo 810
3. Graisser le trou de l'éclisse (Fig. 92/1) dans lequel le goujon de verrouillage pneumatique s'insère avec Gleitmo 810
4. Graisser le disque d'entraînement denté (Fig. 92/2) avec un peu de Gleitmo 810
5. Faire glisser les cassettes en position de travail

12.11.4 Opérations de maintenance

Les périodicités et opérations de maintenance prescrites par le fabricant des pièces de sous- traitance filtre, capteur de force sont indiquées au chapitre Pièces de sous- traitance.

12.11.5 Graisser les goujons d'arrêt, les goujons de verrouillage et le disque d'entraînement

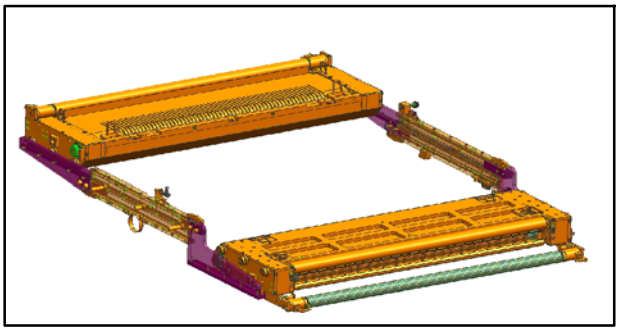

Fig. 89 Cassettes en position de dépose, vue du côté enrouleur

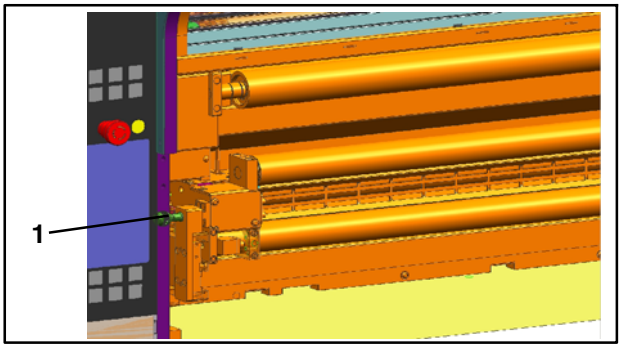

Fig. 90 Goujon d'arrêt côté dérouleur

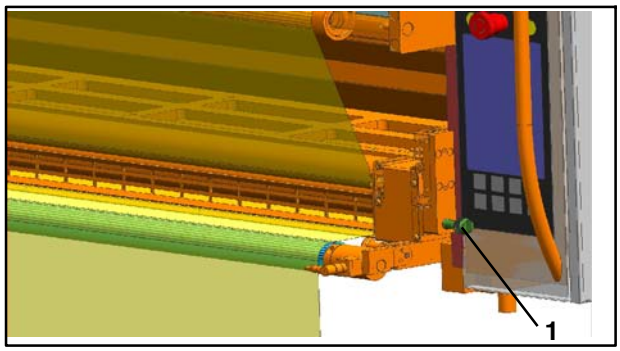

Fig. 91 Goujon d'arrêt côté enrouleur

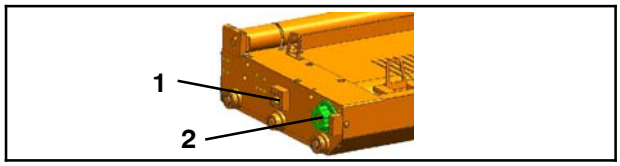

Fig. 92 Cassette

1. Tirer les cassettes Fig. 89) en position de dépose - voir le chapitre 12.7.4
2. Graisser les goujons d'arrêt (Fig. 90/1 et Fig. 91/1) avec Gleitmo 810
3. Graisser le trou de l'éclisse (Fig. 92/1) dans lequel le goujon de verrouillage pneumatique s'insère avec Gleitmo 810
4. Graisser le disque d'entraînement denté (Fig. 92/2) avec un peu de Gleitmo 810
5. Faire glisser les cassettes en position de travail

12.11.4 Opérations de maintenance

Les périodicités et opérations de maintenance prescrites par le fabricant des pièces de sous- traitance filtre, capteur de force sont indiquées au chapitre Pièces de sous- traitance.

12.11.5 Graisser les goujons d'arrêt, les goujons de verrouillage et le disque d'entraînement

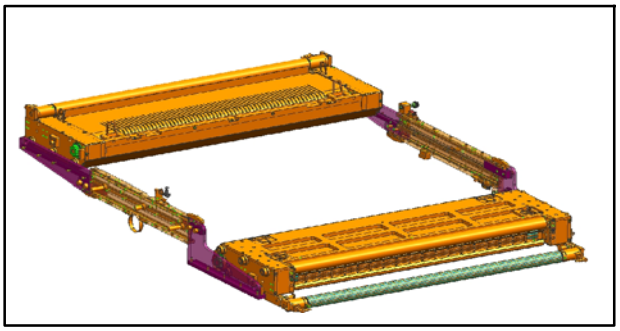

Fig. 89 Cassettes en position de dépose, vue du côté enrouleur

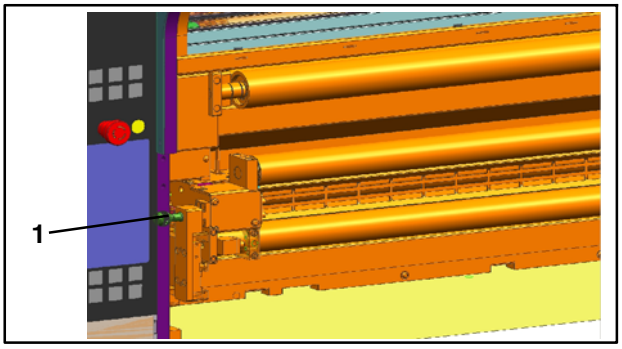

Fig. 90 Goujon d'arrêt côté dérouleur

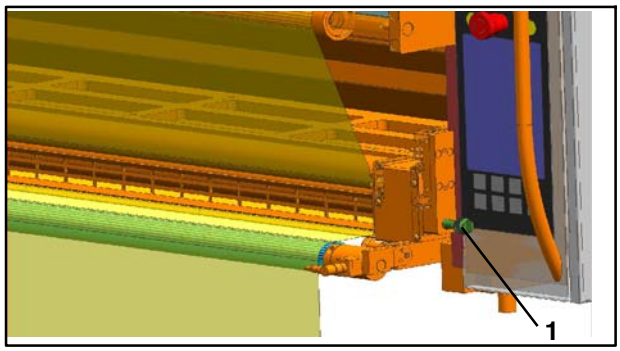

Fig. 91 Goujon d'arrêt côté enrouleur

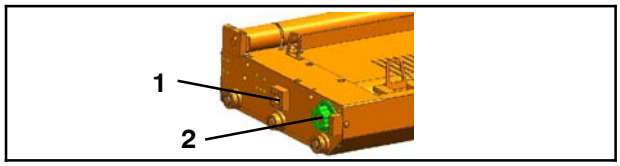

Fig. 92 Cassette

1. Tirer les cassettes Fig. 89) en position de dépose - voir le chapitre 12.7.4
2. Graisser les goujons d'arrêt (Fig. 90/1 et Fig. 91/1) avec Gleitmo 810
3. Graisser le trou de l'éclisse (Fig. 92/1) dans lequel le goujon de verrouillage pneumatique s'insère avec Gleitmo 810
4. Graisser le disque d'entraînement denté (Fig. 92/2) avec un peu de Gleitmo 810
5. Faire glisser les cassettes en position de travail

12.11.4 Opérations de maintenance

Les périodicités et opérations de maintenance prescrites par le fabricant des pièces de sous- traitance filtre, capteur de force sont indiquées au chapitre Pièces de sous- traitance.

12.11.5 Graisser les goujons d'arrêt, les goujons de verrouillage et le disque d'entraînement

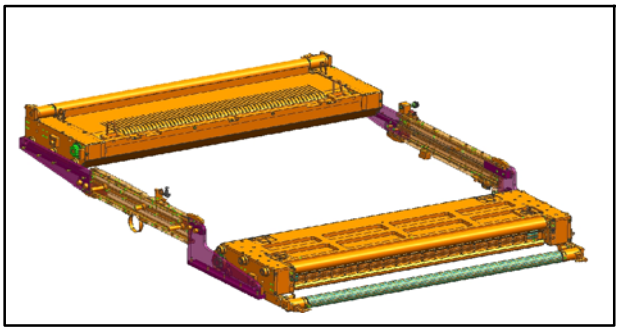

Fig. 89 Cassettes en position de dépose, vue du côté enrouleur

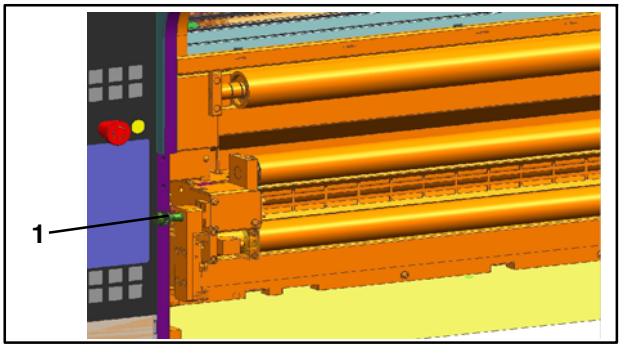

Fig. 90 Goujon d'arrêt côté dérouleur

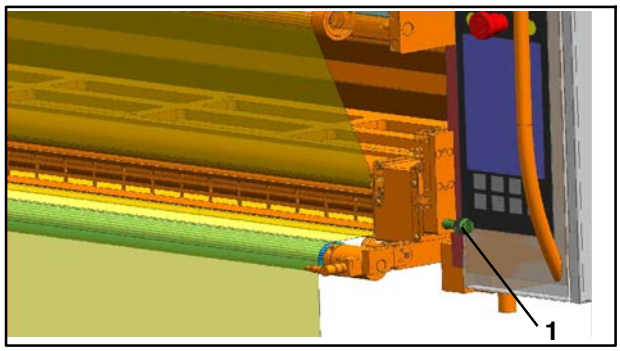

Fig. 91 Goujon d'arrêt côté enrouleur

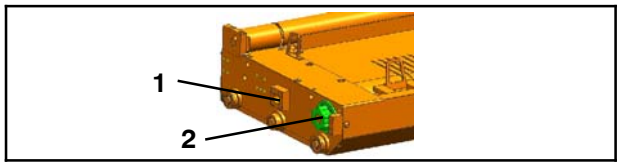

Fig. 92 Cassette

1. Tirer les cassettes Fig. 89) en position de dépose - voir le chapitre 12.7.4
2. Graisser les goujons d'arrêt (Fig. 90/1 et Fig. 91/1) avec Gleitmo 810
3. Graisser le trou de l'éclisse (Fig. 92/1) dans lequel le goujon de verrouillage pneumatique s'insère avec Gleitmo 810
4. Graisser le disque d'entraînement denté (Fig. 92/2) avec un peu de Gleitmo 810
5. Faire glisser les cassettes en position de travail

12.11.4 Opérations de maintenance

Les périodicités et opérations de maintenance prescrites par le fabricant des pièces de sous- traitance filtre, capteur de force sont indiquées au chapitre Pièces de sous- traitance.

12.11.5 Graisser les goujons d'arrêt, les goujons de verrouillage et le disque d'entraînement

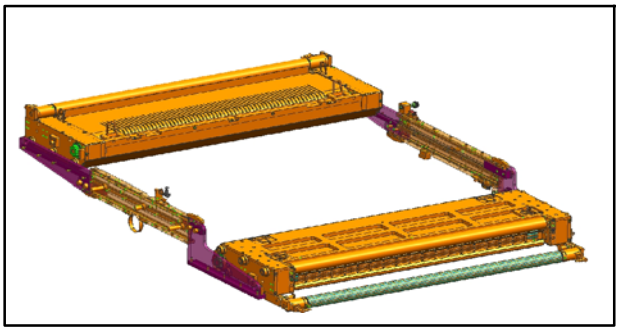

Fig. 89 Cassettes en position de dépose, vue du côté enrouleur

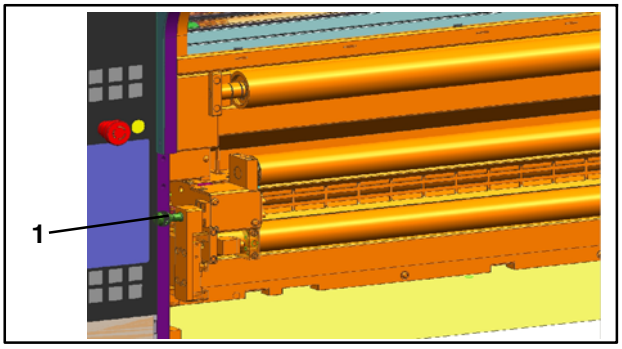

Fig. 90 Goujon d'arrêt côté dérouleur

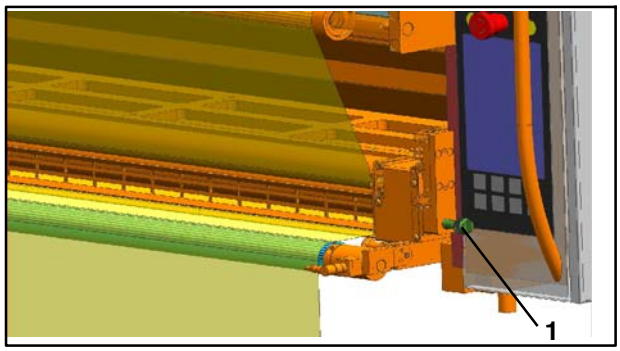

Fig. 91 Goujon d'arrêt côté enrouleur

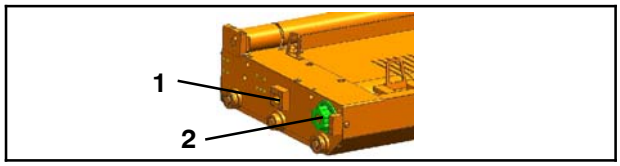

Fig. 92 Cassette

1. Tirer les cassettes Fig. 89) en position de dépose - voir le chapitre 12.7.4
2. Graisser les goujons d'arrêt (Fig. 90/1 et Fig. 91/1) avec Gleitmo 810
3. Graisser le trou de l'éclisse (Fig. 92/1) dans lequel le goujon de verrouillage pneumatique s'insère avec Gleitmo 810
4. Graisser le disque d'entraînement denté (Fig. 92/2) avec un peu de Gleitmo 810
5. Faire glisser les cassettes en position de travail

12.11.4 Opérations de maintenance

Les périodicités et opérations de maintenance prescrites par le fabricant des pièces de sous- traitance filtre, capteur de force sont indiquées au chapitre Pièces de sous- traitance.

12.11.5 Graisser les goujons d'arrêt, les goujons de verrouillage et le disque d'entraînement

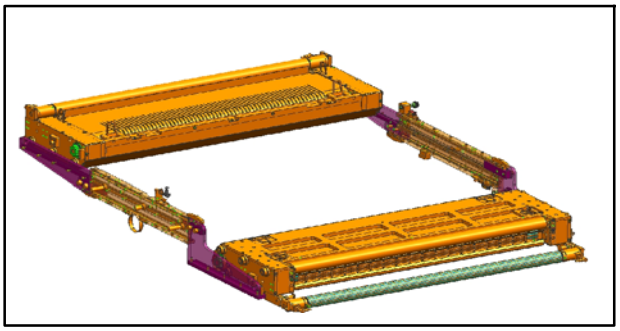

Fig. 89 Cassettes en position de dépose, vue du côté enrouleur

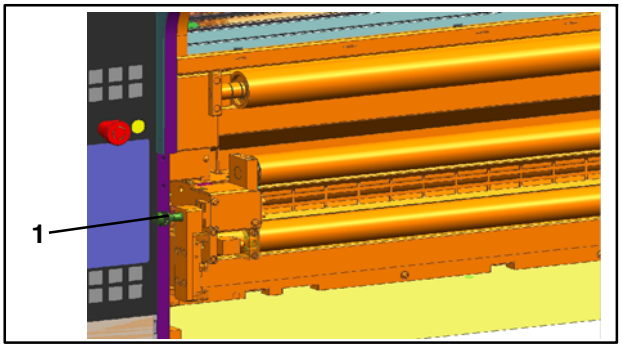

Fig. 90 Goujon d'arrêt côté dérouleur

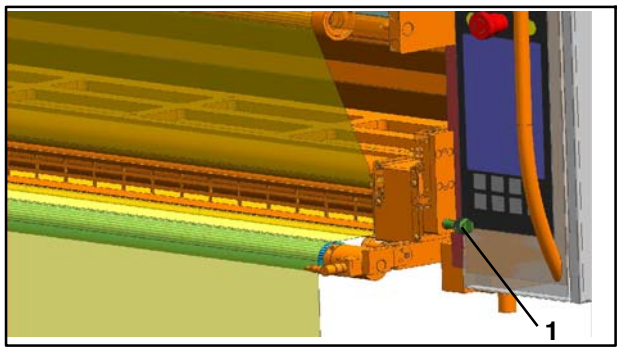

Fig. 91 Goujon d'arrêt côté enrouleur

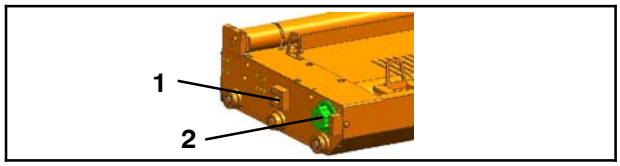

Fig. 92 Cassette

1. Tirer les cassettes Fig. 89) en position de dépose - voir le chapitre 12.7.4
2. Graisser les goujons d'arrêt (Fig. 90/1 et Fig. 91/1) avec Gleitmo 810
3. Graisser le trou de l'éclisse (Fig. 92/1) dans lequel le goujon de verrouillage pneumatique s'insère avec Gleitmo 810
4. Graisser le disque d'entraînement denté (Fig. 92/2) avec un peu de Gleitmo 810
5. Faire glisser les cassettes en position de travail

12.11.4 Opérations de maintenance

Les périodicités et opérations de maintenance prescrites par le fabricant des pièces de sous- traitance filtre, capteur de force sont indiquées au chapitre Pièces de sous- traitance.

12.11.5 Graisser les goujons d'arrêt, les goujons de verrouillage et le disque d'entraînement

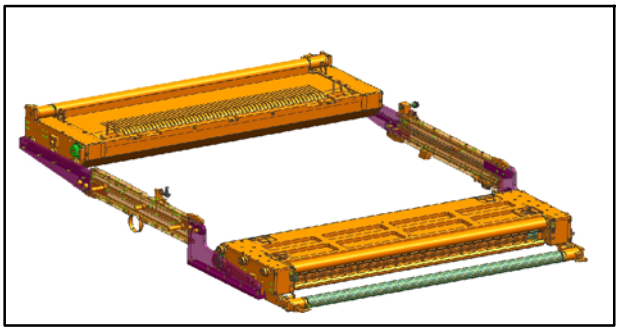

Fig. 89 Cassettes en position de dépose, vue du côté enrouleur

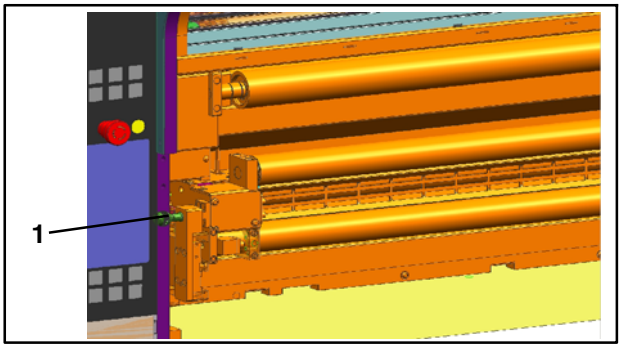

Fig. 90 Goujon d'arrêt côté dérouleur

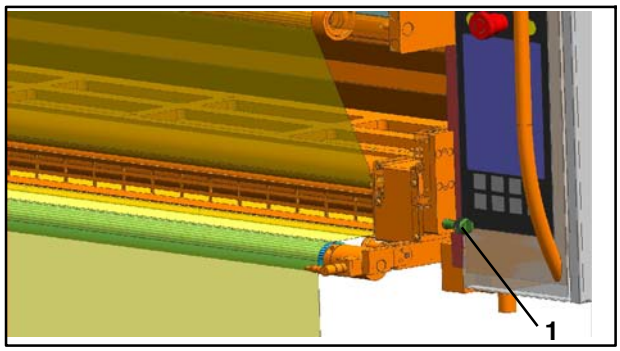

Fig. 91 Goujon d'arrêt côté enrouleur

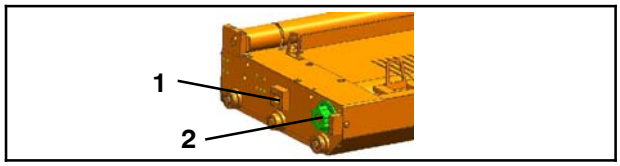

Fig. 92 Cassette

1. Tirer les cassettes Fig. 89) en position de dépose - voir le chapitre 12.7.4
2. Graisser les goujons d'arrêt (Fig. 90/1 et Fig. 91/1) avec Gleitmo 810
3. Graisser le trou de l'éclisse (Fig. 92/1) dans lequel le goujon de verrouillage pneumatique s'insère avec Gleitmo 810
4. Graisser le disque d'entraînement denté (Fig. 92/2) avec un peu de Gleitmo 810
5. Faire glisser les cassettes en position de travail

12.11.4 Opérations de maintenance

Les périodicités et opérations de maintenance prescrites par le fabricant des pièces de sous- traitance filtre, capteur de force sont indiquées au chapitre Pièces de sous- traitance.

12.11.5 Graisser les goujons d'arrêt, les goujons de verrouillage et le disque d'entraînement

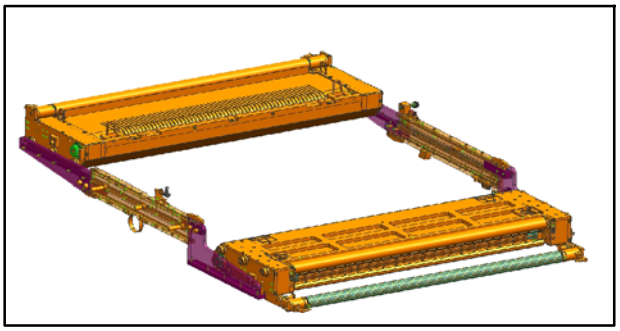

Fig. 89 Cassettes en position de dépose, vue du côté enrouleur

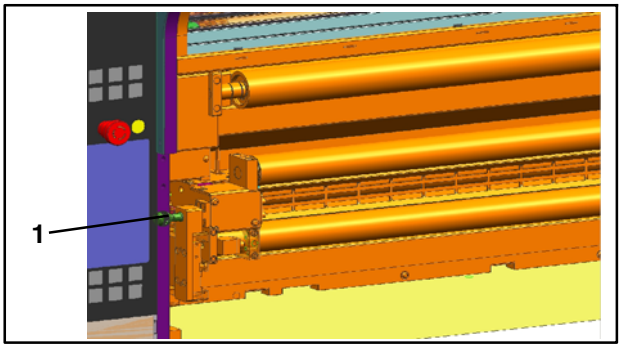

Fig. 90 Goujon d'arrêt côté dérouleur

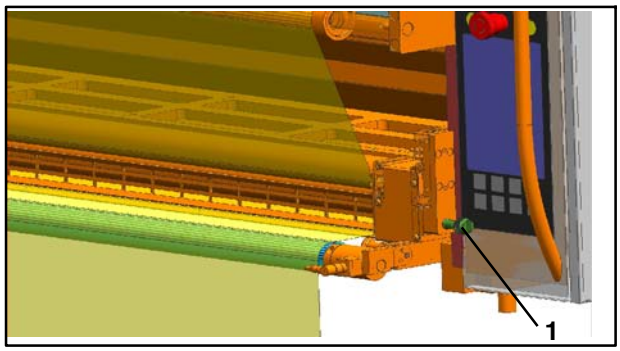

Fig. 91 Goujon d'arrêt côté enrouleur

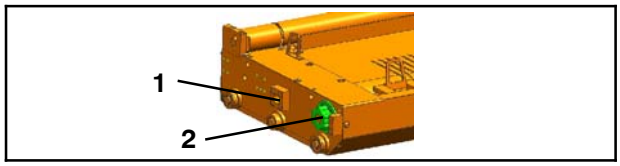

Fig. 92 Cassette

1. Tirer les cassettes Fig. 89) en position de dépose - voir le chapitre 12.7.4
2. Graisser les goujons d'arrêt (Fig. 90/1 et Fig. 91/1) avec Gleitmo 810
3. Graisser le trou de l'éclisse (Fig. 92/1) dans lequel le goujon de verrouillage pneumatique s'insère avec Gleitmo 810
4. Graisser le disque d'entraînement denté (Fig. 92/2) avec un peu de Gleitmo 810
5. Faire glisser les cassettes en position de travail

12.11.4 Opérations de maintenance

Les périodicités et opérations de maintenance prescrites par le fabricant des pièces de sous- traitance filtre, capteur de force sont indiquées au chapitre Pièces de sous- traitance.

12.11.5 Graisser les goujons d'arrêt, les goujons de verrouillage et le disque d'entraînement

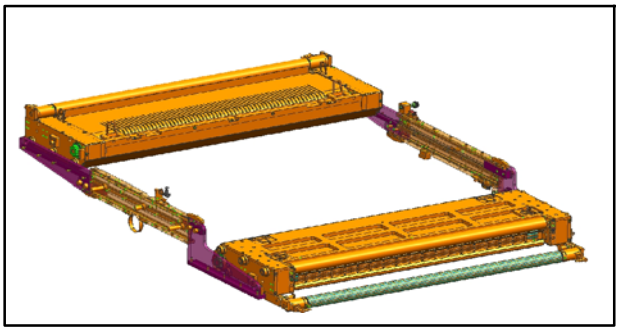

Fig. 89 Cassettes en position de dépose, vue du côté enrouleur

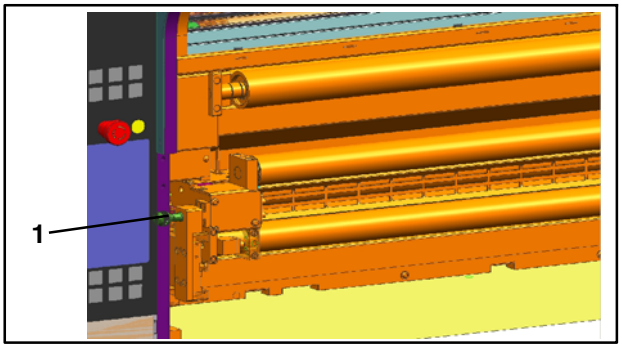

Fig. 90 Goujon d'arrêt côté dérouleur

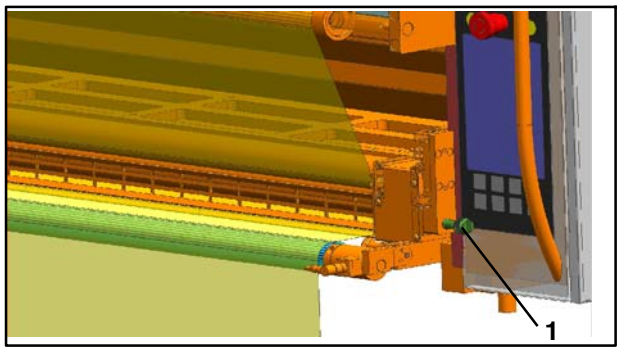

Fig. 91 Goujon d'arrêt côté enrouleur

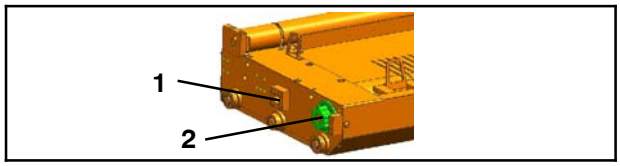

Fig. 92 Cassette

1. Tirer les cassettes Fig. 89) en position de dépose - voir le chapitre 12.7.4
2. Graisser les goujons d'arrêt (Fig. 90/1 et Fig. 91/1) avec Gleitmo 810
3. Graisser le trou de l'éclisse (Fig. 92/1) dans lequel le goujon de verrouillage pneumatique s'insère avec Gleitmo 810
4. Graisser le disque d'entraînement denté (Fig. 92/2) avec un peu de Gleitmo 810
5. Faire glisser les cassettes en position de travail

12.11.4 Opérations de maintenance

Les périodicités et opérations de maintenance prescrites par le fabricant des pièces de sous- traitance filtre, capteur de force sont indiquées au chapitre Pièces de sous- traitance.

12.11.5 Graisser les goujons d'arrêt, les goujons de verrouillage et le disque d'entraînement

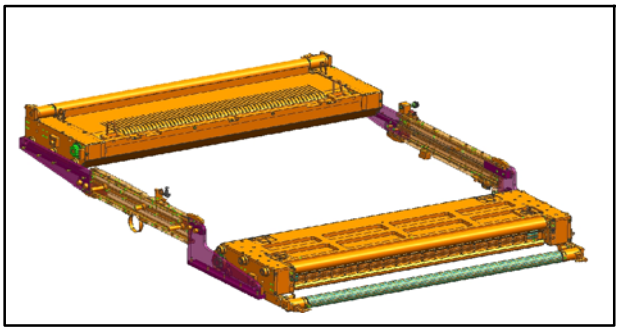

Fig. 89 Cassettes en position de dépose, vue du côté enrouleur

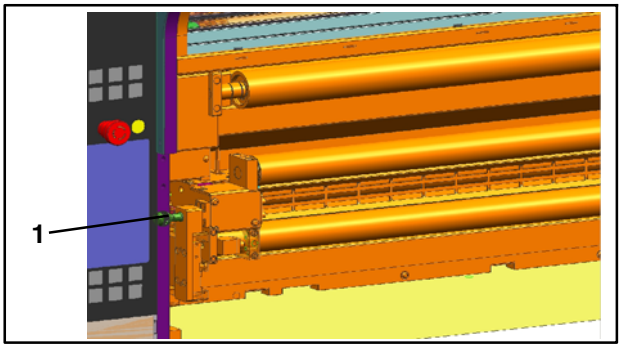

Fig. 90 Goujon d'arrêt côté dérouleur

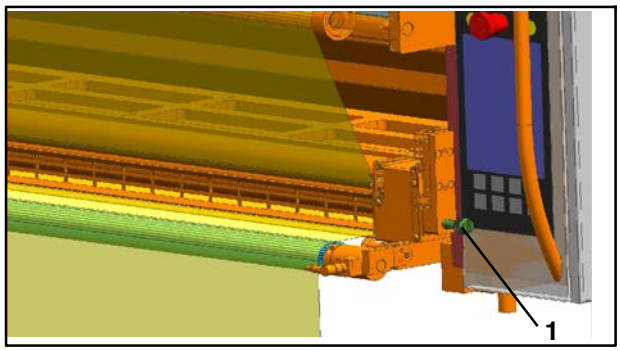

Fig. 91 Goujon d'arrêt côté enrouleur

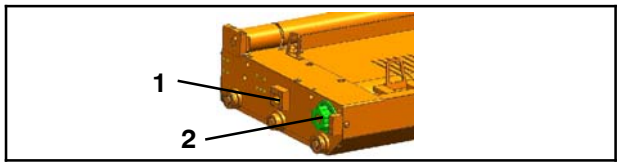

Fig. 92 Cassette

1. Tirer les cassettes Fig. 89) en position de dépose - voir le chapitre 12.7.4
2. Graisser les goujons d'arrêt (Fig. 90/1 et Fig. 91/1) avec Gleitmo 810
3. Graisser le trou de l'éclisse (Fig. 92/1) dans lequel le goujon de verrouillage pneumatique s'insère avec Gleitmo 810
4. Graisser le disque d'entraînement denté (Fig. 92/2) avec un peu de Gleitmo 810
5. Faire glisser les cassettes en position de travail

12.11.4 Opérations de maintenance

Les périodicités et opérations de maintenance prescrites par le fabricant des pièces de sous- traitance filtre, capteur de force sont indiquées au chapitre Pièces de sous- traitance.

12.11.5 Graisser les goujons d'arrêt, les goujons de verrouillage et le disque d'entraînement

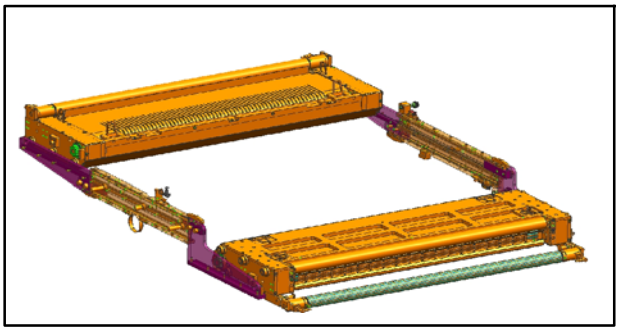

Fig. 89 Cassettes en position de dépose, vue du côté enrouleur

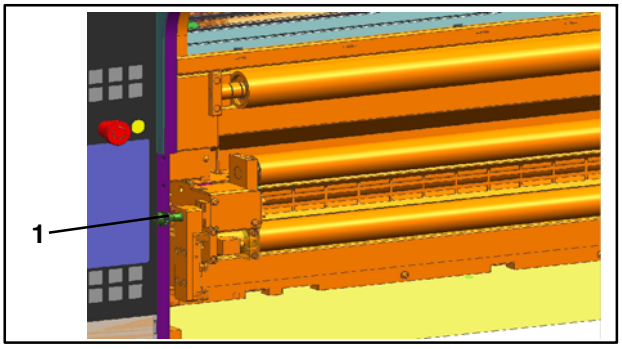

Fig. 90 Goujon d'arrêt côté dérouleur

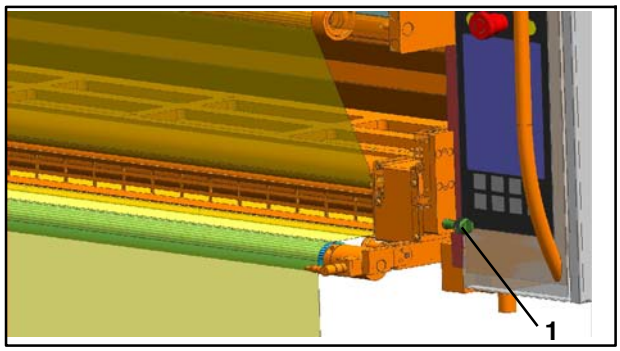

Fig. 91 Goujon d'arrêt côté enrouleur

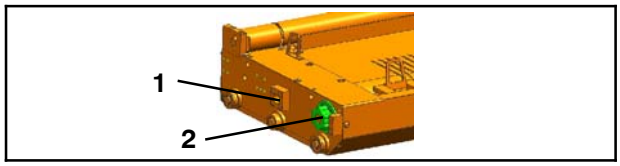

Fig. 92 Cassette

1. Tirer les cassettes Fig. 89) en position de dépose - voir le chapitre 12.7.4
2. Graisser les goujons d'arrêt (Fig. 90/1 et Fig. 91/1) avec Gleitmo 810
3. Graisser le trou de l'éclisse (Fig. 92/1) dans lequel le goujon de verrouillage pneumatique s'insère avec Gleitmo 810
4. Graisser le disque d'entraînement denté (Fig. 92/2) avec un peu de Gleitmo 810
5. Faire glisser les cassettes en position de travail

12.11.4 Opérations de maintenance

Les périodicités et opérations de maintenance prescrites par le fabricant des pièces de sous- traitance filtre, capteur de force sont indiquées au chapitre Pièces de sous- traitance.

12.11.5 Graisser les goujons d'arrêt, les goujons de verrouillage et le disque d'entraînement

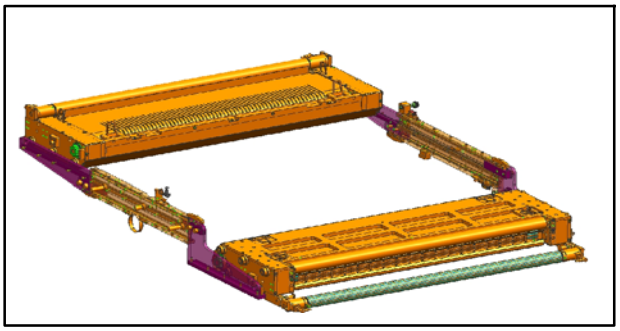

Fig. 89 Cassettes en position de dépose, vue du côté enrouleur

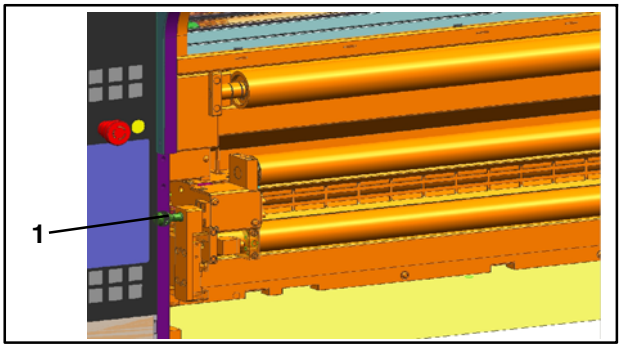

Fig. 90 Goujon d'arrêt côté dérouleur

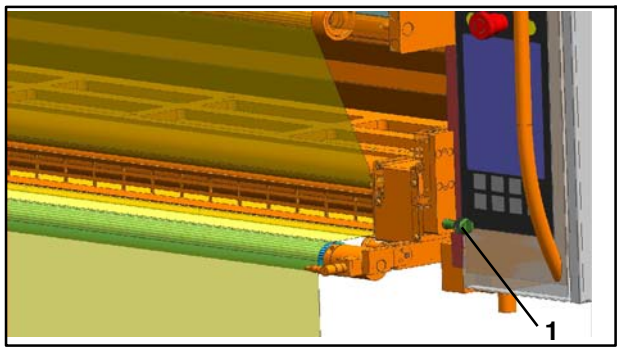

Fig. 91 Goujon d'arrêt côté enrouleur

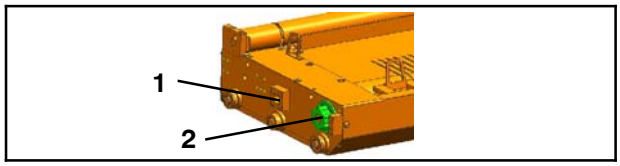

Fig. 92 Cassette

1. Tirer les cassettes Fig. 89) en position de dépose - voir le chapitre 12.7.4
2. Graisser les goujons d'arrêt (Fig. 90/1 et Fig. 91/1) avec Gleitmo 810
3. Graisser le trou de l'éclisse (Fig. 92/1) dans lequel le goujon de verrouillage pneumatique s'insère avec Gleitmo 810
4. Graisser le disque d'entraînement denté (Fig. 92/2) avec un peu de Gleitmo 810
5. Faire glisser les cassettes en position de travail

12.11.4 Opérations de maintenance

Les périodicités et opérations de maintenance prescrites par le fabricant des pièces de sous- traitance filtre, capteur de force sont indiquées au chapitre Pièces de sous- traitance.

12.11.5 Graisser les goujons d'arrêt, les goujons de verrouillage et le disque d'entraînement

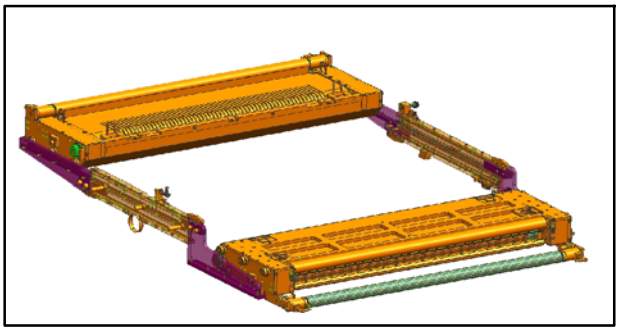

Fig. 89 Cassettes en position de dépose, vue du côté enrouleur

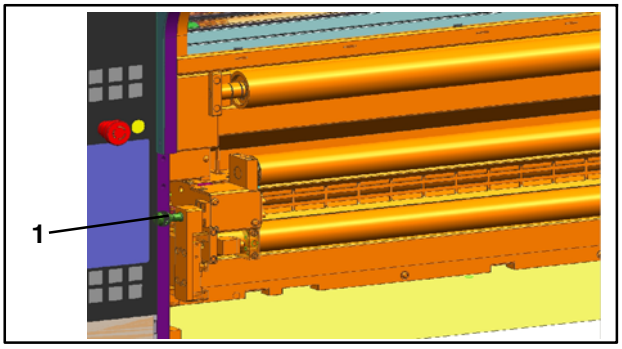

Fig. 90 Goujon d'arrêt côté dérouleur

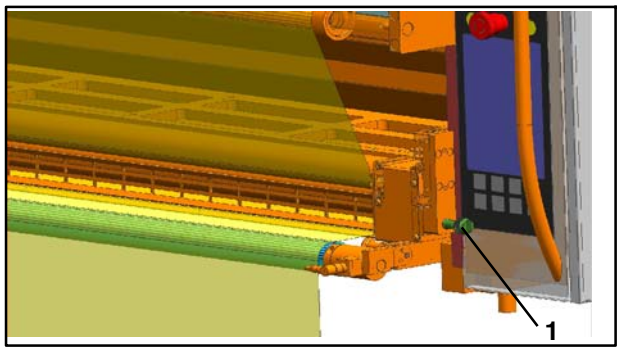

Fig. 91 Goujon d'arrêt côté enrouleur

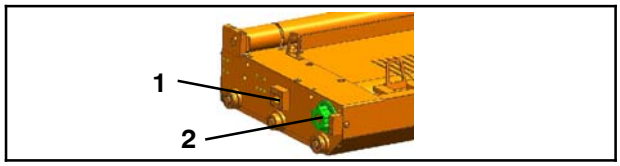

Fig. 92 Cassette

1. Tirer les cassettes Fig. 89) en position de dépose - voir le chapitre 12.7.4
2. Graisser les goujons d'arrêt (Fig. 90/1 et Fig. 91/1) avec Gleitmo 810
3. Graisser le trou de l'éclisse (Fig. 92/1) dans lequel le goujon de verrouillage pneumatique s'insère avec Gleitmo 810
4. Graisser le disque d'entraînement denté (Fig. 92/2) avec un peu de Gleitmo 810
5. Faire glisser les cassettes en position de travail

12.11.4 Opérations de maintenance

Les périodicités et opérations de maintenance prescrites par le fabricant des pièces de sous- traitance filtre, capteur de force sont indiquées au chapitre Pièces de sous- traitance.

12.11.5 Graisser les goujons d'arrêt, les goujons de verrouillage et le disque d'entraînement

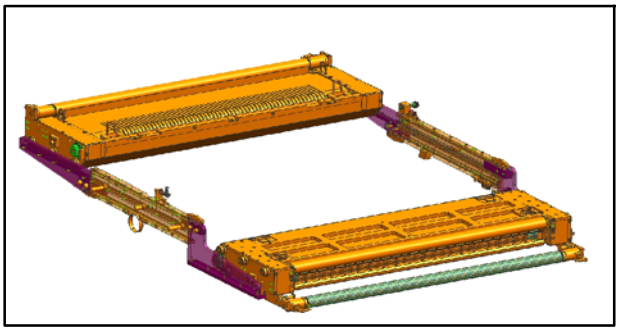

Fig. 89 Cassettes en position de dépose, vue du côté enrouleur

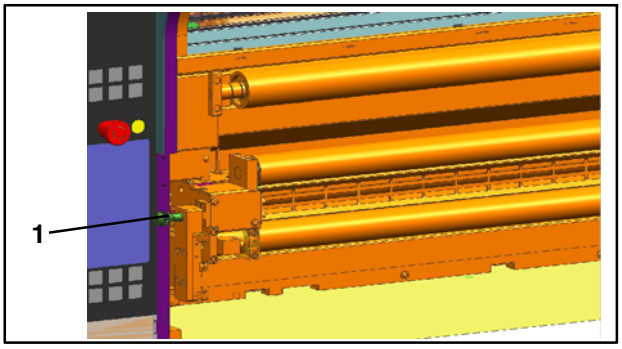

Fig. 90 Goujon d'arrêt côté dérouleur

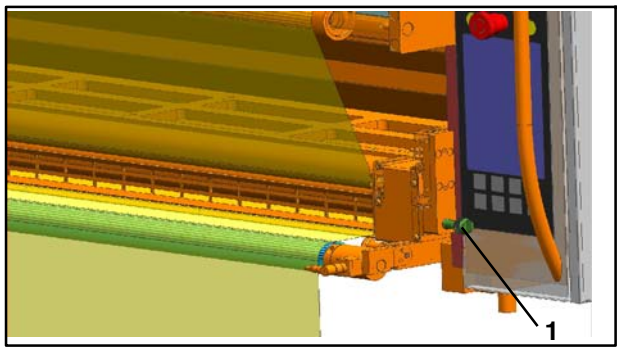

Fig. 91 Goujon d'arrêt côté enrouleur

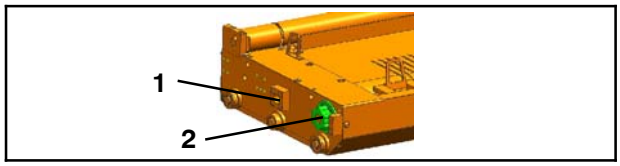

Fig. 92 Cassette

1. Tirer les cassettes Fig. 89) en position de dépose - voir le chapitre 12.7.4
2. Graisser les goujons d'arrêt (Fig. 90/1 et Fig. 91/1) avec Gleitmo 810
3. Graisser le trou de l'éclisse (Fig. 92/1) dans lequel le goujon de verrouillage pneumatique s'insère avec Gleitmo 810
4. Graisser le disque d'entraînement denté (Fig. 92/2) avec un peu de Gleitmo 810
5. Faire glisser les cassettes en position de travail

12.11.4 Opérations de maintenance

Les périodicités et opérations de maintenance prescrites par le fabricant des pièces de sous- traitance filtre, capteur de force sont indiquées au chapitre Pièces de sous- traitance.

12.11.5 Graisser les goujons d'arrêt, les goujons de verrouillage et le disque d'entraînement

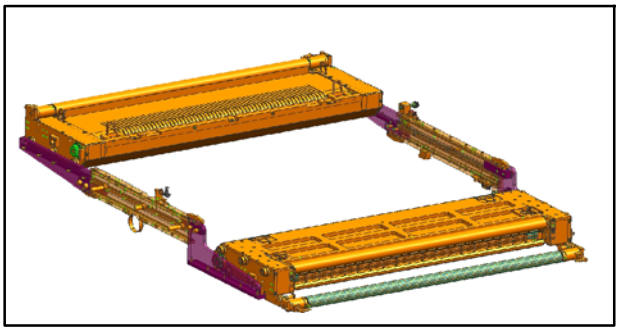

Fig. 89 Cassettes en position de dépose, vue du côté enrouleur

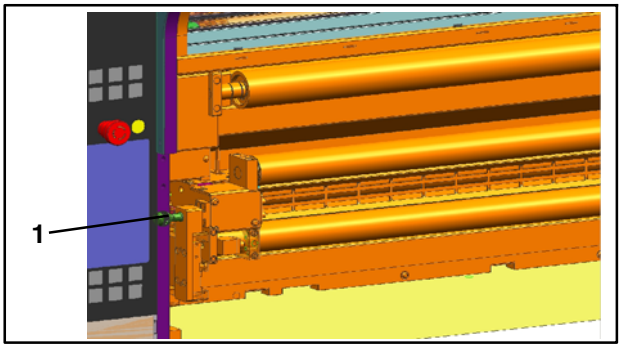

Fig. 90 Goujon d'arrêt côté dérouleur

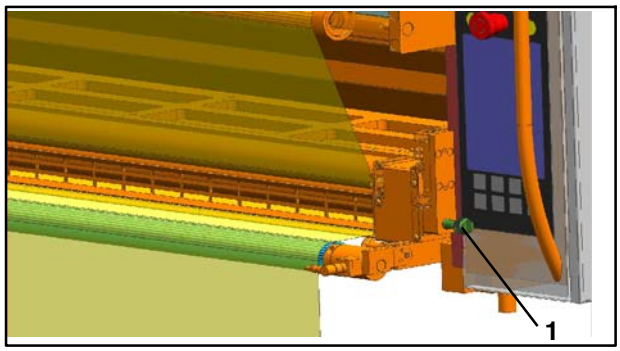

Fig. 91 Goujon d'arrêt côté enrouleur

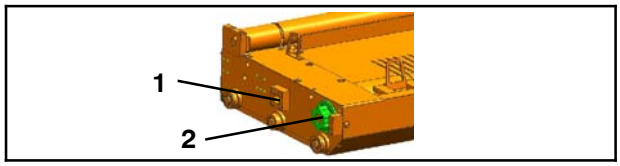

Fig. 92 Cassette

1. Tirer les cassettes Fig. 89) en position de dépose - voir le chapitre 12.7.4
2. Graisser les goujons d'arrêt (Fig. 90/1 et Fig. 91/1) avec Gleitmo 810
3. Graisser le trou de l'éclisse (Fig. 92/1) dans lequel le goujon de verrouillage pneumatique s'insère avec Gleitmo 810
4. Graisser le disque d'entraînement denté (Fig. 92/2) avec un peu de Gleitmo 810
5. Faire glisser les cassettes en position de travail

12.11.4 Opérations de maintenance

Les périodicités et opérations de maintenance prescrites par le fabricant des pièces de sous- traitance filtre, capteur de force sont indiquées au chapitre Pièces de sous- traitance.

12.11.5 Graisser les goujons d'arrêt, les goujons de verrouillage et le disque d'entraînement

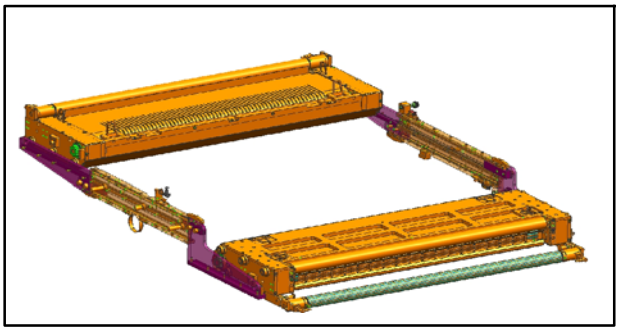

Fig. 89 Cassettes en position de dépose, vue du côté enrouleur

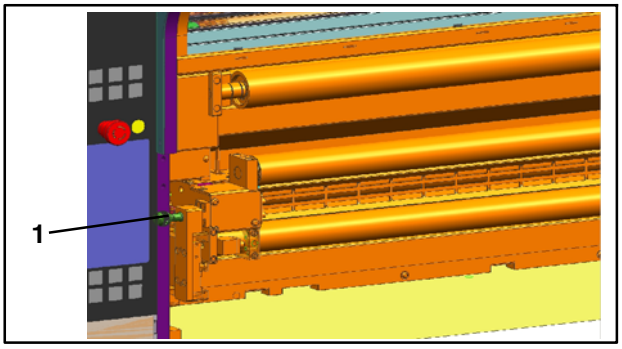

Fig. 90 Goujon d'arrêt côté dérouleur

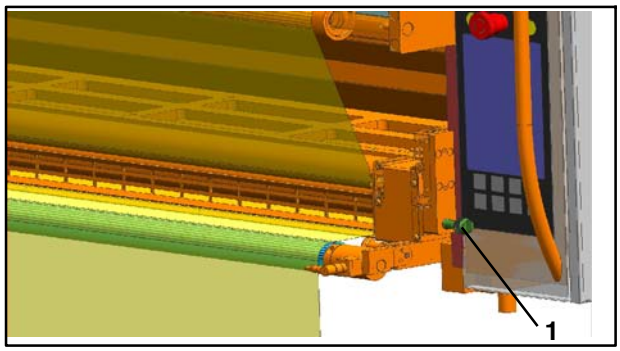

Fig. 91 Goujon d'arrêt côté enrouleur

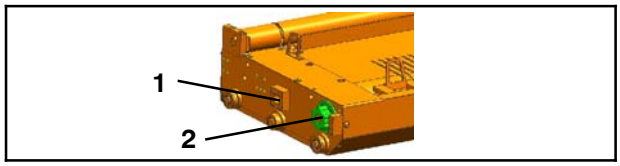

Fig. 92 Cassette

1. Tirer les cassettes Fig. 89) en position de dépose - voir le chapitre 12.7.4
2. Graisser les goujons d'arrêt (Fig. 90/1 et Fig. 91/1) avec Gleitmo 810
3. Graisser le trou de l'éclisse (Fig. 92/1) dans lequel le goujon de verrouillage pneumatique s'insère avec Gleitmo 810
4. Graisser le disque d'entraînement denté (Fig. 92/2) avec un peu de Gleitmo 810
5. Faire glisser les cassettes en position de travail

12.11.4 Opérations de maintenance

Les périodicités et opérations de maintenance prescrites par le fabricant des pièces de sous- traitance filtre, capteur de force sont indiquées au chapitre Pièces de sous- traitance.

12.11.5 Graisser les goujons d'arrêt, les goujons de verrouillage et le disque d'entraînement

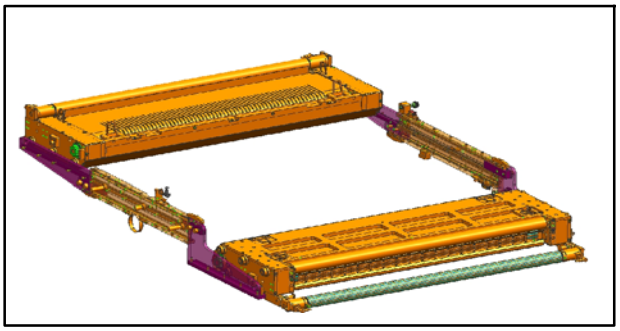

Fig. 89 Cassettes en position de dépose, vue du côté enrouleur

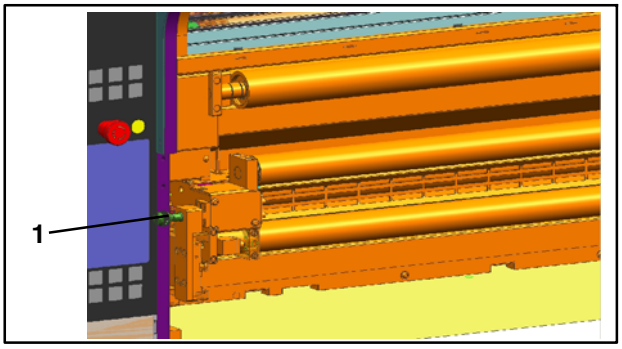

Fig. 90 Goujon d'arrêt côté dérouleur

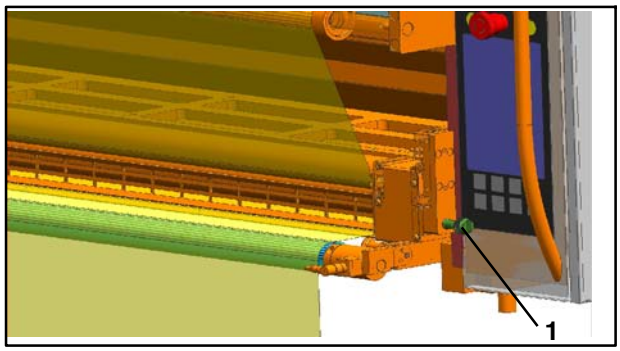

Fig. 91 Goujon d'arrêt côté enrouleur

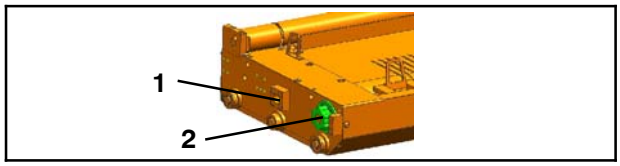

Fig. 92 Cassette

1. Tirer les cassettes Fig. 89) en position de dépose - voir le chapitre 12.7.4
2. Graisser les goujons d'arrêt (Fig. 90/1 et Fig. 91/1) avec Gleitmo 810
3. Graisser le trou de l'éclisse (Fig. 92/1) dans lequel le goujon de verrouillage pneumatique s'insère avec Gleitmo 810
4. Graisser le disque d'entraînement denté (Fig. 92/2) avec un peu de Gleitmo 810
5. Faire glisser les cassettes en position de travail

12.11.4 Opérations de maintenance

Les périodicités et opérations de maintenance prescrites par le fabricant des pièces de sous- traitance filtre, capteur de force sont indiquées au chapitre Pièces de sous- traitance.

12.11.5 Graisser les goujons d'arrêt, les goujons de verrouillage et le disque d'entraînement

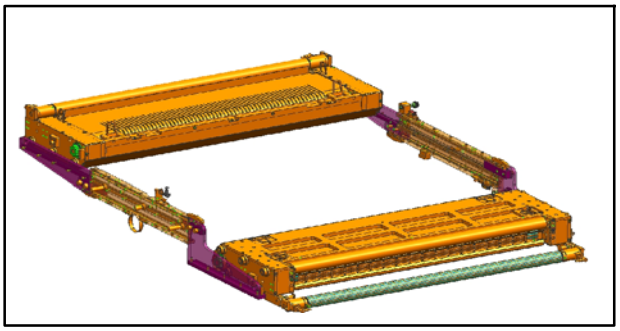

Fig. 89 Cassettes en position de dépose, vue du côté enrouleur

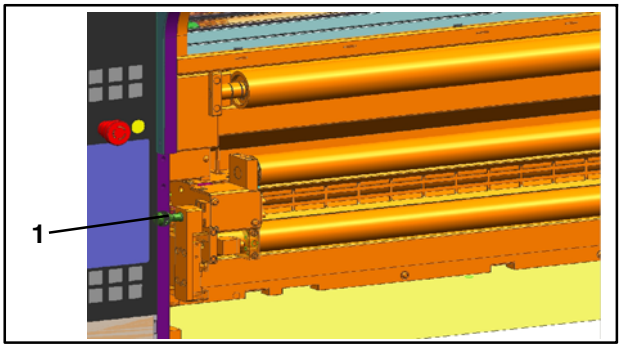

Fig. 90 Goujon d'arrêt côté dérouleur

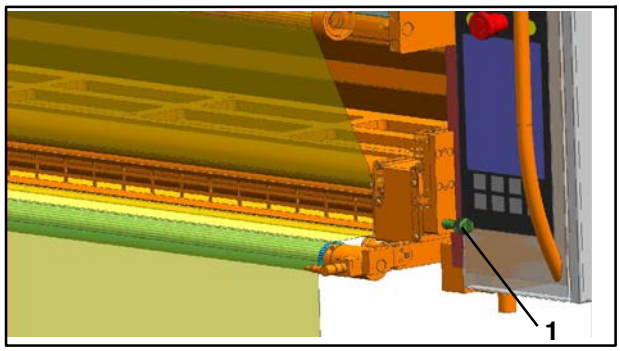

Fig. 91 Goujon d'arrêt côté enrouleur

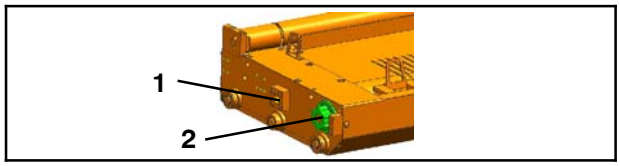

Fig. 92 Cassette

1. Tirer les cassettes Fig. 89) en position de dépose - voir le chapitre 12.7.4
2. Graisser les goujons d'arrêt (Fig. 90/1 et Fig. 91/1) avec Gleitmo 810
3. Graisser le trou de l'éclisse (Fig. 92/1) dans lequel le goujon de verrouillage pneumatique s'insère avec Gleitmo 810
4. Graisser le disque d'entraînement denté (Fig. 92/2) avec un peu de Gleitmo 810
5. Faire glisser les cassettes en position de travail

12.11.4 Opérations de maintenance

Les périodicités et opérations de maintenance prescrites par le fabricant des pièces de sous- traitance filtre, capteur de force sont indiquées au chapitre Pièces de sous- traitance.

12.11.5 Graisser les goujons d'arrêt, les goujons de verrouillage et le disque d'entraînement

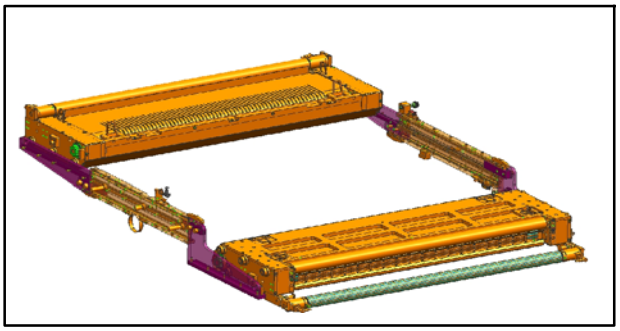

Fig. 89 Cassettes en position de dépose, vue du côté enrouleur

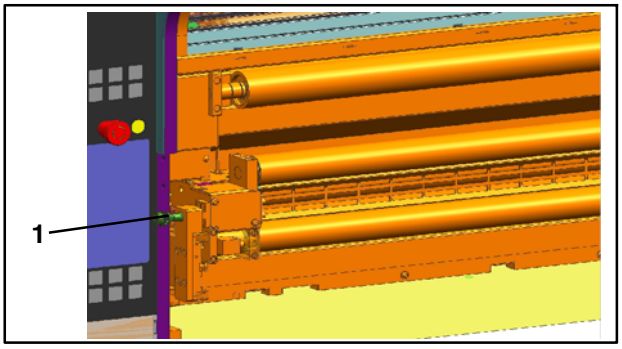

Fig. 90 Goujon d'arrêt côté dérouleur

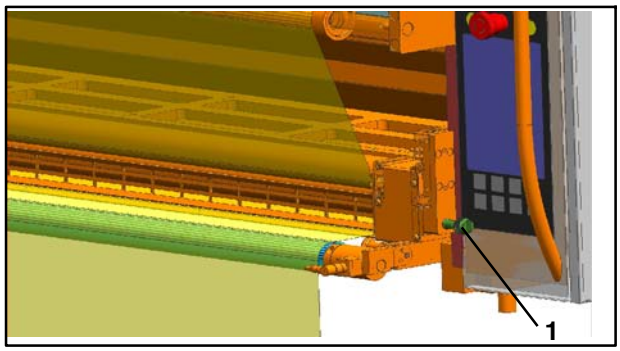

Fig. 91 Goujon d'arrêt côté enrouleur

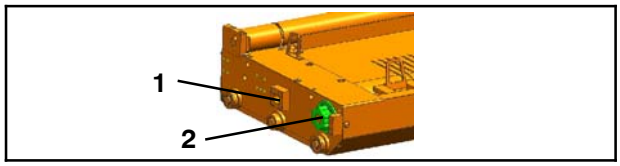

Fig. 92 Cassette

1. Tirer les cassettes Fig. 89) en position de dépose - voir le chapitre 12.7.4
2. Graisser les goujons d'arrêt (Fig. 90/1 et Fig. 91/1) avec Gleitmo 810
3. Graisser le trou de l'éclisse (Fig. 92/1) dans lequel le goujon de verrouillage pneumatique s'insère avec Gleitmo 810
4. Graisser le disque d'entraînement denté (Fig. 92/2) avec un peu de Gleitmo 810
5. Faire glisser les cassettes en position de travail

12.11.4 Opérations de maintenance

Les périodicités et opérations de maintenance prescrites par le fabricant des pièces de sous- traitance filtre, capteur de force sont indiquées au chapitre Pièces de sous- traitance.

12.11.5 Graisser les goujons d'arrêt, les goujons de verrouillage et le disque d'entraînement

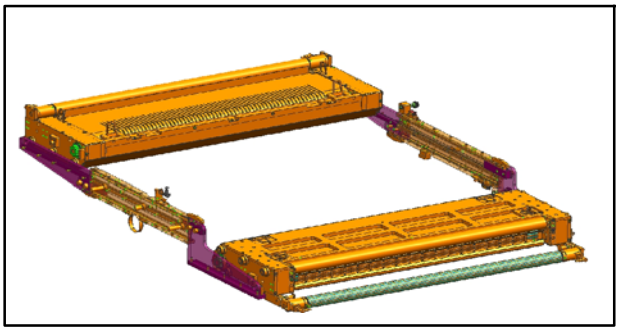

Fig. 89 Cassettes en position de dépose, vue du côté enrouleur

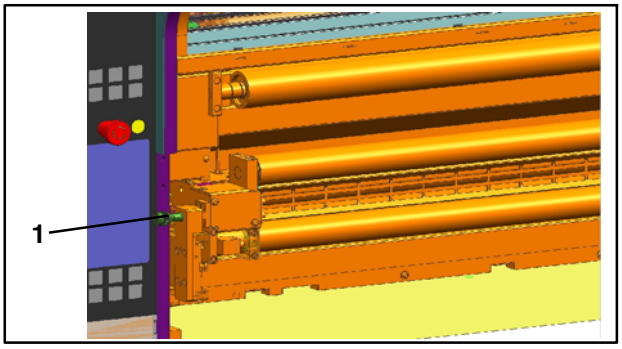

Fig. 90 Goujon d'arrêt côté dérouleur

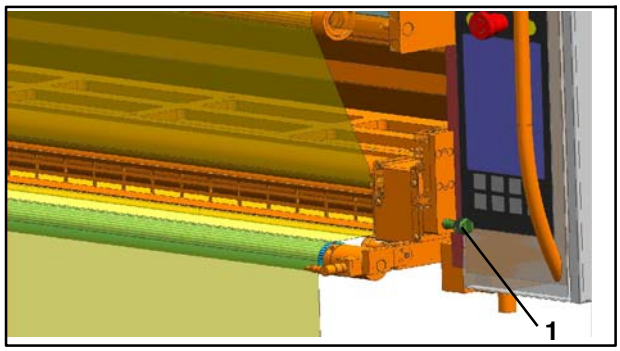

Fig. 91 Goujon d'arrêt côté enrouleur

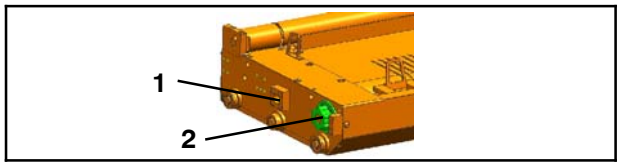

Fig. 92 Cassette

1. Tirer les cassettes Fig. 89) en position de dépose - voir le chapitre 12.7.4
2. Graisser les goujons d'arrêt (Fig. 90/1 et Fig. 91/1) avec Gleitmo 810
3. Graisser le trou de l'éclisse (Fig. 92/1) dans lequel le goujon de verrouillage pneumatique s'insère avec Gleitmo 810
4. Graisser le disque d'entraînement denté (Fig. 92/2) avec un peu de Gleitmo 810
5. Faire glisser les cassettes en position de travail

12.11.4 Opérations de maintenance

Les périodicités et opérations de maintenance prescrites par le fabricant des pièces de sous- traitance filtre, capteur de force sont indiquées au chapitre Pièces de sous- traitance.

12.11.5 Graisser les goujons d'arrêt, les goujons de verrouillage et le disque d'entraînement

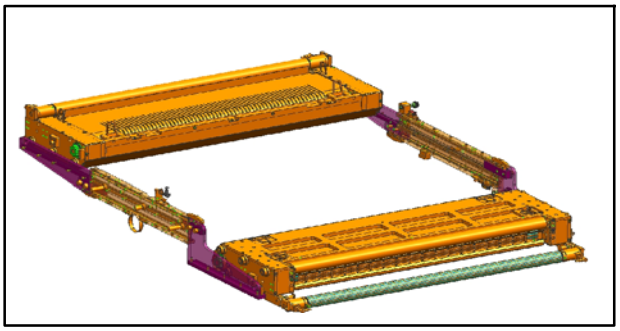

Fig. 89 Cassettes en position de dépose, vue du côté enrouleur

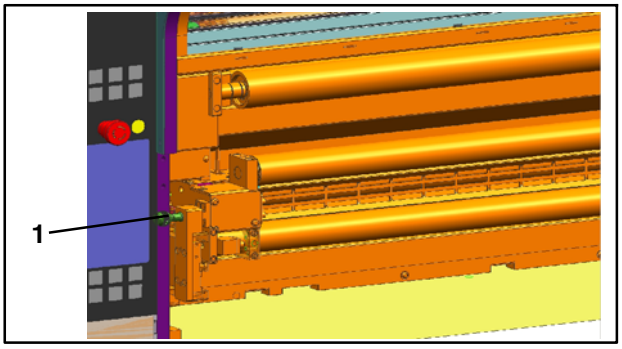

Fig. 90 Goujon d'arrêt côté dérouleur

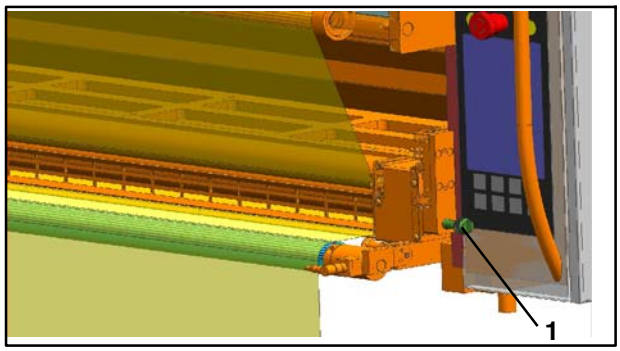

Fig. 91 Goujon d'arrêt côté enrouleur

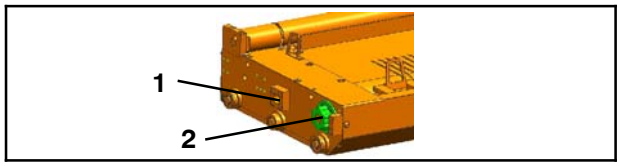

Fig. 92 Cassette

1. Tirer les cassettes Fig. 89) en position de dépose - voir le chapitre 12.7.4
2. Graisser les goujons d'arrêt (Fig. 90/1 et Fig. 91/1) avec Gleitmo 810
3. Graisser le trou de l'éclisse (Fig. 92/1) dans lequel le goujon de verrouillage pneumatique s'insère avec Gleitmo 810
4. Graisser le disque d'entraînement denté (Fig. 92/2) avec un peu de Gleitmo 810
5. Faire glisser les cassettes en position de travail

12.11.4 Opérations de maintenance

Les périodicités et opérations de maintenance prescrites par le fabricant des pièces de sous- traitance filtre, capteur de force sont indiquées au chapitre Pièces de sous- traitance.

12.11.5 Graisser les goujons d'arrêt, les goujons de verrouillage et le disque d'entraînement

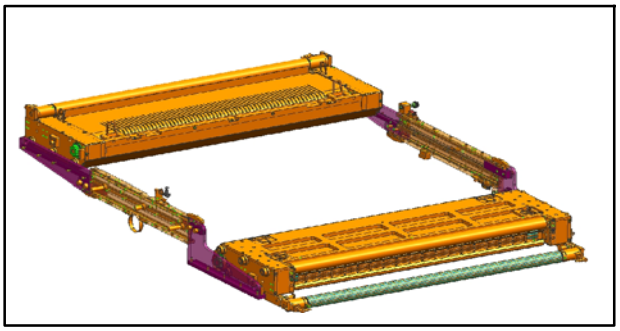

Fig. 89 Cassettes en position de dépose, vue du côté enrouleur

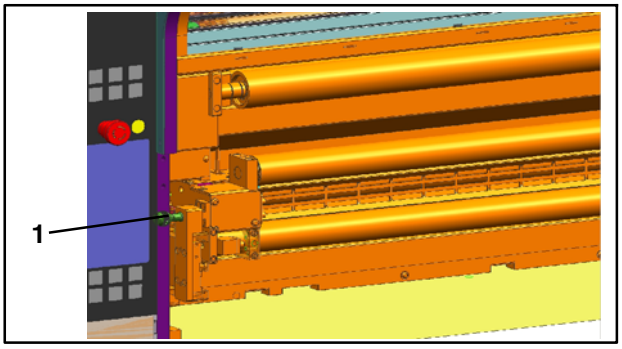

Fig. 90 Goujon d'arrêt côté dérouleur

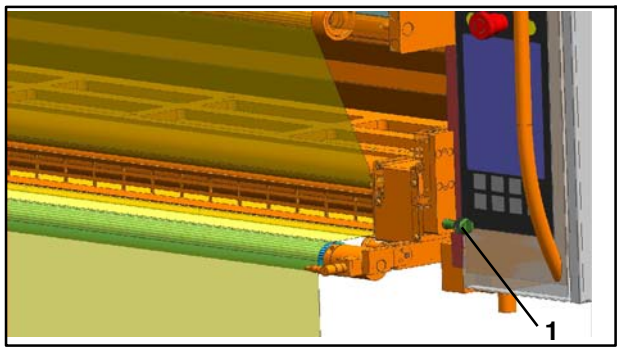

Fig. 91 Goujon d'arrêt côté enrouleur

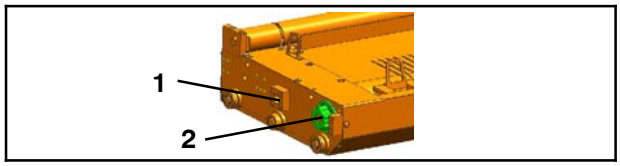

Fig. 92 Cassette

1. Tirer les cassettes Fig. 89) en position de dépose - voir le chapitre 12.7.4
2. Graisser les goujons d'arrêt (Fig. 90/1 et Fig. 91/1) avec Gleitmo 810
3. Graisser le trou de l'éclisse (Fig. 92/1) dans lequel le goujon de verrouillage pneumatique s'insère avec Gleitmo 810
4. Graisser le disque d'entraînement denté (Fig. 92/2) avec un peu de Gleitmo 810
5. Faire glisser les cassettes en position de travail

12.11.4 Opérations de maintenance

Les périodicités et opérations de maintenance prescrites par le fabricant des pièces de sous- traitance filtre, capteur de force sont indiquées au chapitre Pièces de sous- traitance.

12.11.5 Graisser les goujons d'arrêt, les goujons de verrouillage et le disque d'entraînement

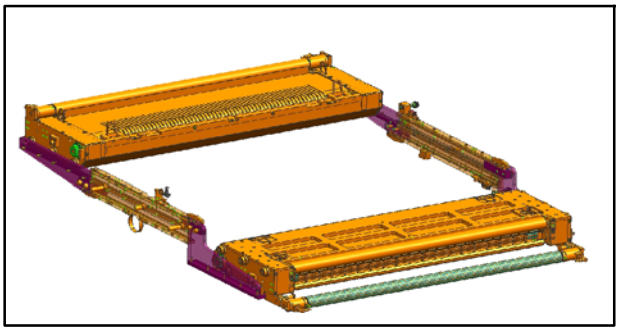

Fig. 89 Cassettes en position de dépose, vue du côté enrouleur

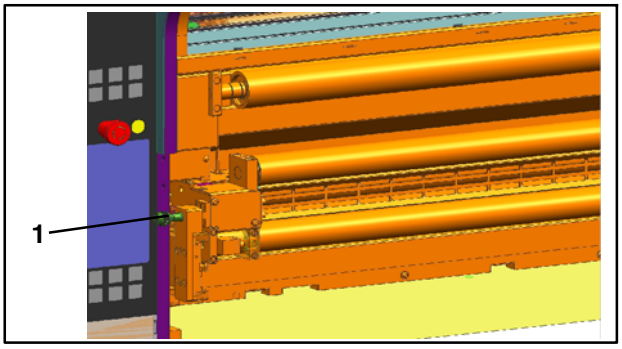

Fig. 90 Goujon d'arrêt côté dérouleur

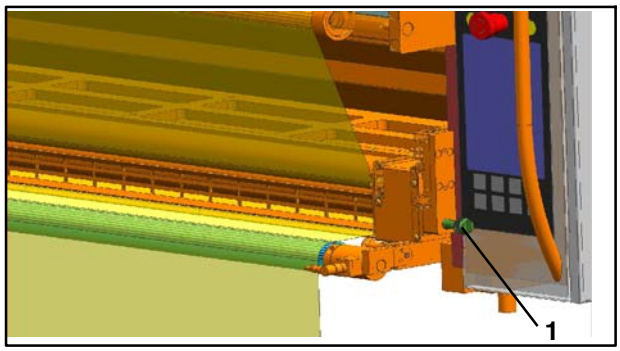

Fig. 91 Goujon d'arrêt côté enrouleur

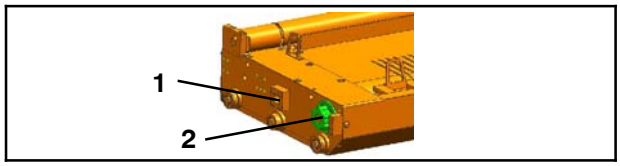

Fig. 92 Cassette

1. Tirer les cassettes Fig. 89) en position de dépose - voir le chapitre 12.7.4
2. Graisser les goujons d'arrêt (Fig. 90/1 et Fig. 91/1) avec Gleitmo 810
3. Graisser le trou de l'éclisse (Fig. 92/1) dans lequel le goujon de verrouillage pneumatique s'insère avec Gleitmo 810
4. Graisser le disque d'entraînement denté (Fig. 92/2) avec un peu de Gleitmo 810
5. Faire glisser les cassettes en position de travail

12.11.4 Opérations de maintenance

Les périodicités et opérations de maintenance prescrites par le fabricant des pièces de sous- traitance filtre, capteur de force sont indiquées au chapitre Pièces de sous- traitance.

12.11.5 Graisser les goujons d'arrêt, les goujons de verrouillage et le disque d'entraînement

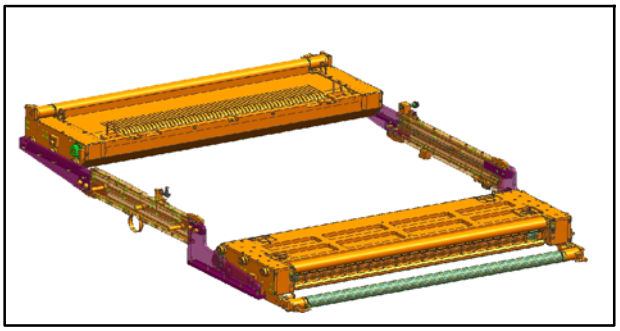

Fig. 89 Cassettes en position de dépose, vue du côté enrouleur

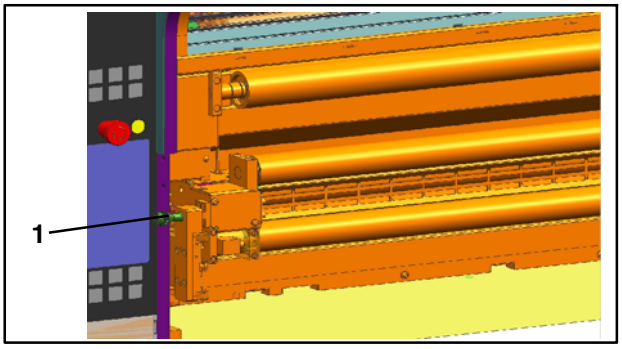

Fig. 90 Goujon d'arrêt côté dérouleur

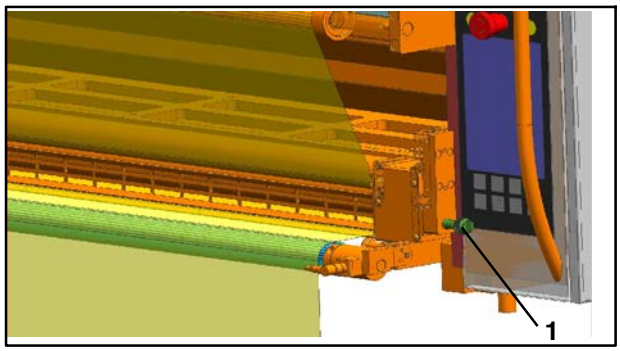

Fig. 91 Goujon d'arrêt côté enrouleur

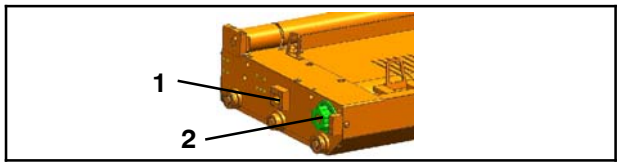

Fig. 92 Cassette

1. Tirer les cassettes Fig. 89) en position de dépose - voir le chapitre 12.7.4
2. Graisser les goujons d'arrêt (Fig. 90/1 et Fig. 91/1) avec Gleitmo 810
3. Graisser le trou de l'éclisse (Fig. 92/1) dans lequel le goujon de verrouillage pneumatique s'insère avec Gleitmo 810
4. Graisser le disque d'entraînement denté (Fig. 92/2) avec un peu de Gleitmo 810
5. Faire glisser les cassettes en position de travail

12.11.4 Opérations de maintenance

Les périodicités et opérations de maintenance prescrites par le fabricant des pièces de sous- traitance filtre, capteur de force sont indiquées au chapitre Pièces de sous- traitance.

12.11.5 Graisser les goujons d'arrêt, les goujons de verrouillage et le disque d'entraînement

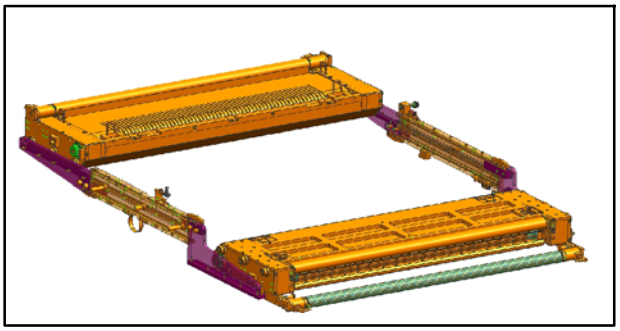

Fig. 89 Cassettes en position de dépose, vue du côté enrouleur

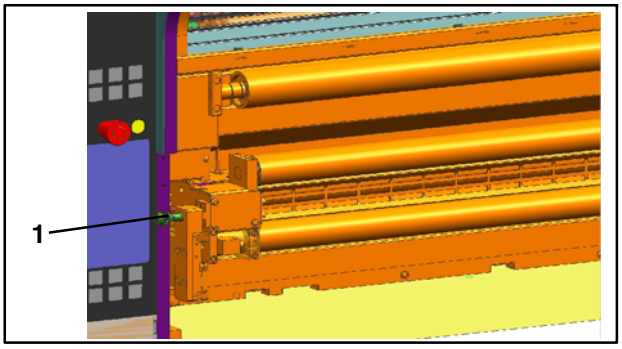

Fig. 90 Goujon d'arrêt côté dérouleur

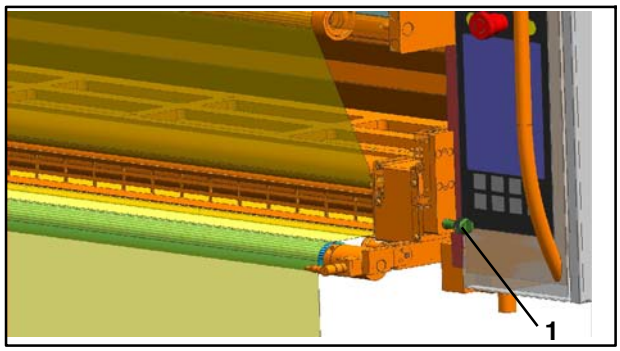

Fig. 91 Goujon d'arrêt côté enrouleur

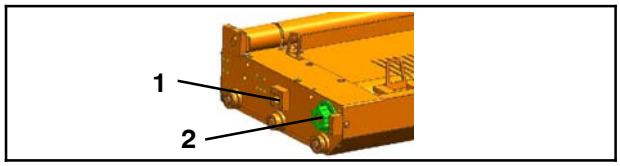

Fig. 92 Cassette

1. Tirer les cassettes Fig. 89) en position de dépose - voir le chapitre 12.7.4
2. Graisser les goujons d'arrêt (Fig. 90/1 et Fig. 91/1) avec Gleitmo 810
3. Graisser le trou de l'éclisse (Fig. 92/1) dans lequel le goujon de verrouillage pneumatique s'insère avec Gleitmo 810
4. Graisser le disque d'entraînement denté (Fig. 92/2) avec un peu de Gleitmo 810
5. Faire glisser les cassettes en position de travail

12.11.4 Opérations de maintenance

Les périodicités et opérations de maintenance prescrites par le fabricant des pièces de sous- traitance filtre, capteur de force sont indiquées au chapitre Pièces de sous- traitance.

12.11.5 Graisser les goujons d'arrêt, les goujons de verrouillage et le disque d'entraînement

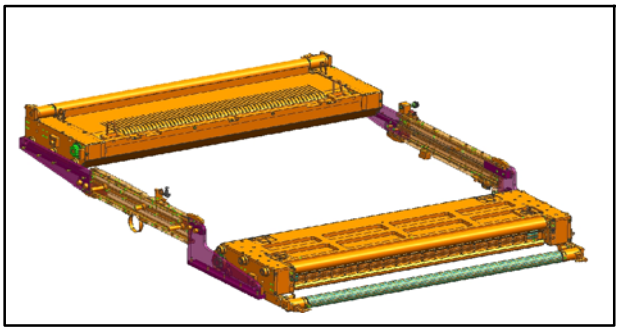

Fig. 89 Cassettes en position de dépose, vue du côté enrouleur

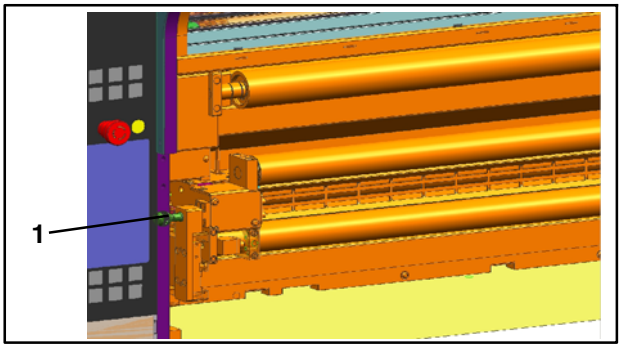

Fig. 90 Goujon d'arrêt côté dérouleur

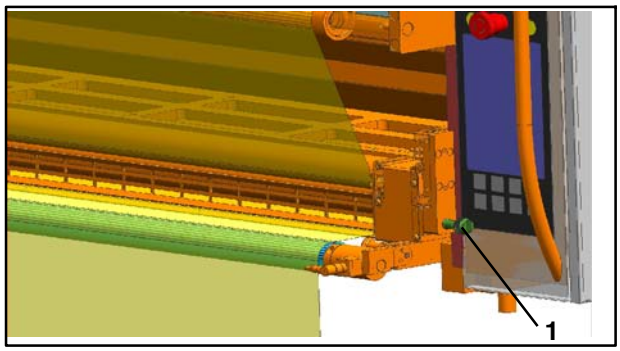

Fig. 91 Goujon d'arrêt côté enrouleur

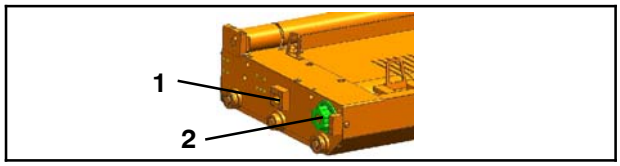

Fig. 92 Cassette

1. Tirer les cassettes Fig. 89) en position de dépose - voir le chapitre 12.7.4
2. Graisser les goujons d'arrêt (Fig. 90/1 et Fig. 91/1) avec Gleitmo 810
3. Graisser le trou de l'éclisse (Fig. 92/1) dans lequel le goujon de verrouillage pneumatique s'insère avec Gleitmo 810
4. Graisser le disque d'entraînement denté (Fig. 92/2) avec un peu de Gleitmo 810
5. Faire glisser les cassettes en position de travail

12.11.4 Opérations de maintenance

Les périodicités et opérations de maintenance prescrites par le fabricant des pièces de sous- traitance filtre, capteur de force sont indiquées au chapitre Pièces de sous- traitance.

12.11.5 Graisser les goujons d'arrêt, les goujons de verrouillage et le disque d'entraînement

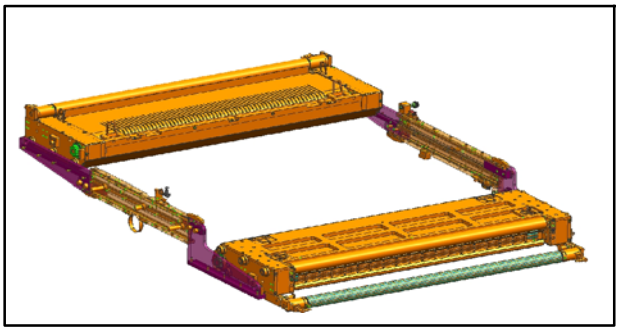

Fig. 89 Cassettes en position de dépose, vue du côté enrouleur

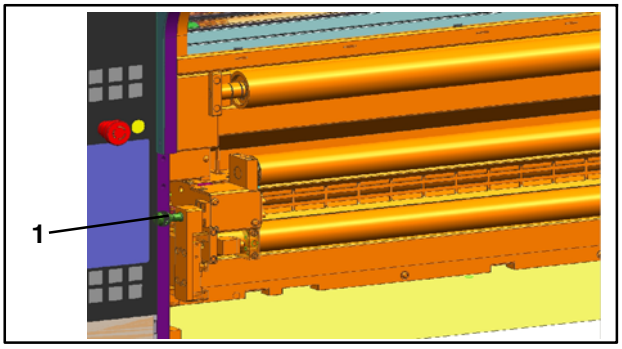

Fig. 90 Goujon d'arrêt côté dérouleur

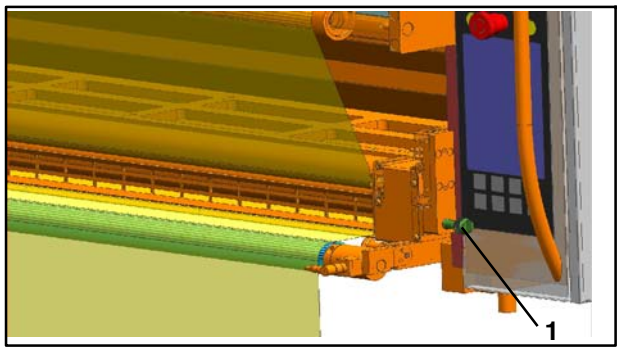

Fig. 91 Goujon d'arrêt côté enrouleur

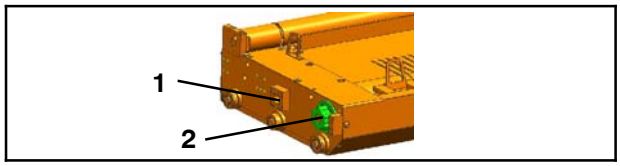

Fig. 92 Cassette

1. Tirer les cassettes Fig. 89) en position de dépose - voir le chapitre 12.7.4
2. Graisser les goujons d'arrêt (Fig. 90/1 et Fig. 91/1) avec Gleitmo 810
3. Graisser le trou de l'éclisse (Fig. 92/1) dans lequel le goujon de verrouillage pneumatique s'insère avec Gleitmo 810
4. Graisser le disque d'entraînement denté (Fig. 92/2) avec un peu de Gleitmo 810
5. Faire glisser les cassettes en position de travail

12.11.4 Opérations de maintenance

Les périodicités et opérations de maintenance prescrites par le fabricant des pièces de sous- traitance filtre, capteur de force sont indiquées au chapitre Pièces de sous- traitance.

12.11.5 Graisser les goujons d'arrêt, les goujons de verrouillage et le disque d'entraînement

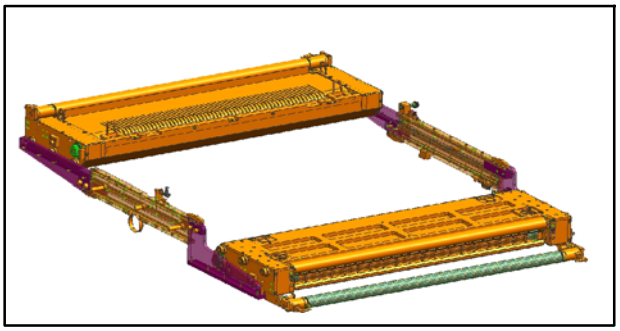

Fig. 89 Cassettes en position de dépose, vue du côté enrouleur

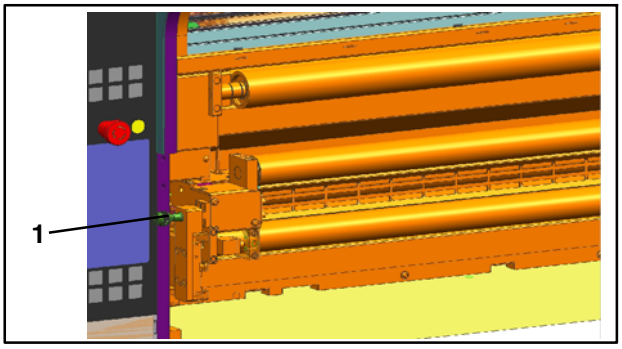

Fig. 90 Goujon d'arrêt côté dérouleur

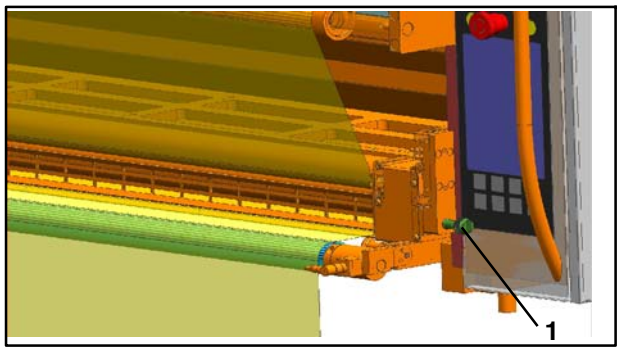

Fig. 91 Goujon d'arrêt côté enrouleur

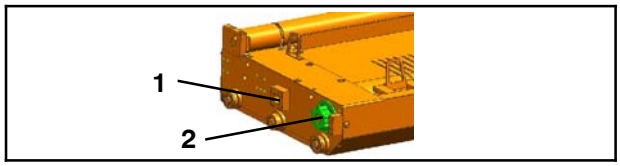

Fig. 92 Cassette

1. Tirer les cassettes Fig. 89) en position de dépose - voir le chapitre 12.7.4
2. Graisser les goujons d'arrêt (Fig. 90/1 et Fig. 91/1) avec Gleitmo 810
3. Graisser le trou de l'éclisse (Fig. 92/1) dans lequel le goujon de verrouillage pneumatique s'insère avec Gleitmo 810
4. Graisser le disque d'entraînement denté (Fig. 92/2) avec un peu de Gleitmo 810
5. Faire glisser les cassettes en position de travail

12.11.4 Opérations de maintenance

Les périodicités et opérations de maintenance prescrites par le fabricant des pièces de sous- traitance filtre, capteur de force sont indiquées au chapitre Pièces de sous- traitance.

12.11.5 Graisser les goujons d'arrêt, les goujons de verrouillage et le disque d'entraînement

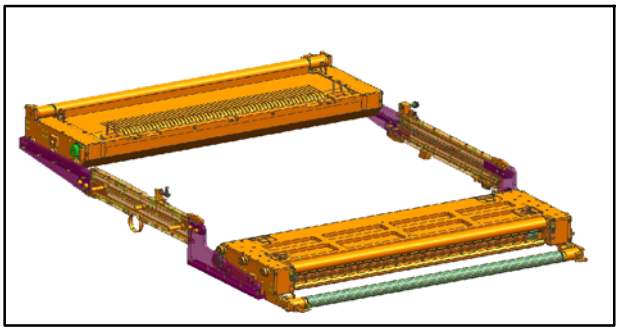

Fig. 89 Cassettes en position de dépose, vue du côté enrouleur

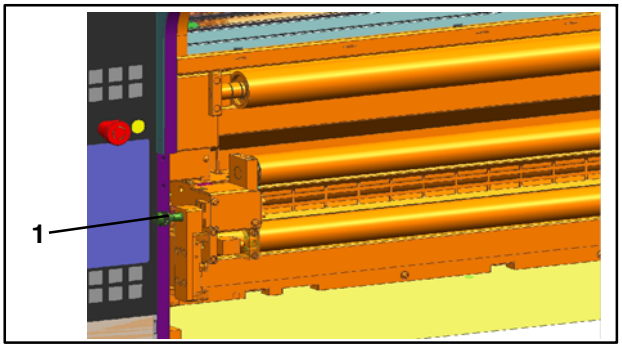

Fig. 90 Goujon d'arrêt côté dérouleur

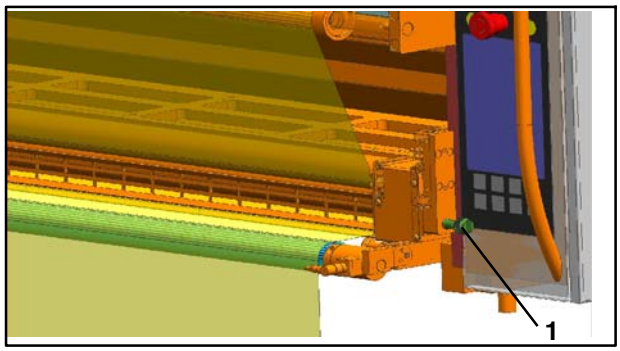

Fig. 91 Goujon d'arrêt côté enrouleur

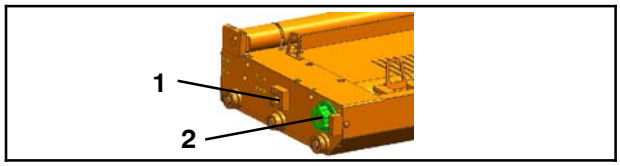

Fig. 92 Cassette

1. Tirer les cassettes Fig. 89) en position de dépose - voir le chapitre 12.7.4
2. Graisser les goujons d'arrêt (Fig. 90/1 et Fig. 91/1) avec Gleitmo 810
3. Graisser le trou de l'éclisse (Fig. 92/1) dans lequel le goujon de verrouillage pneumatique s'insère avec Gleitmo 810
4. Graisser le disque d'entraînement denté (Fig. 92/2) avec un peu de Gleitmo 810
5. Faire glisser les cassettes en position de travail

12.11.4 Opérations de maintenance

Les périodicités et opérations de maintenance prescrites par le fabricant des pièces de sous- traitance filtre, capteur de force sont indiquées au chapitre Pièces de sous- traitance.

12.11.5 Graisser les goujons d'arrêt, les goujons de verrouillage et le disque d'entraînement

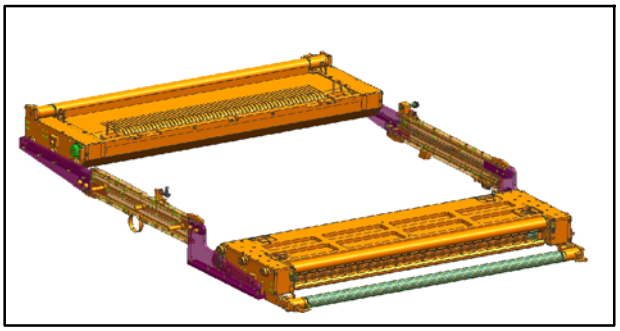

Fig. 89 Cassettes en position de dépose, vue du côté enrouleur

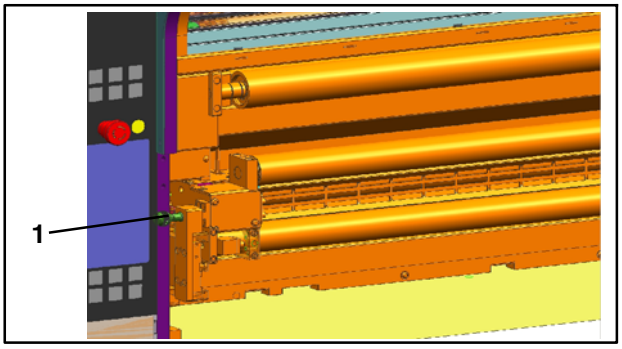

Fig. 90 Goujon d'arrêt côté dérouleur

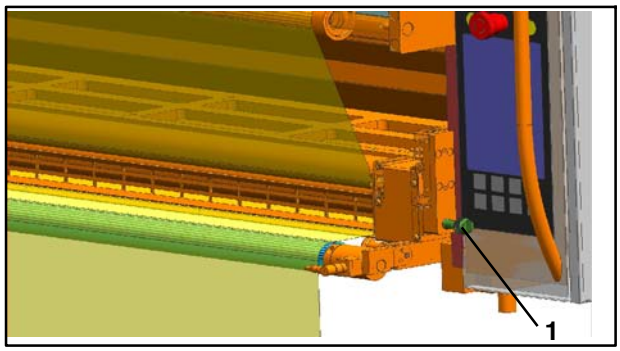

Fig. 91 Goujon d'arrêt côté enrouleur

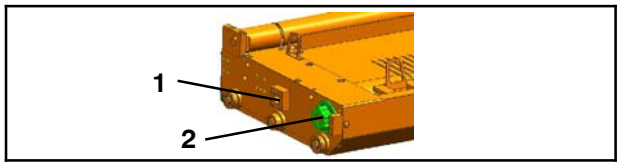

Fig. 92 Cassette

1. Tirer les cassettes Fig. 89) en position de dépose - voir le chapitre 12.7.4
2. Graisser les goujons d'arrêt (Fig. 90/1 et Fig. 91/1) avec Gleitmo 810
3. Graisser le trou de l'éclisse (Fig. 92/1) dans lequel le goujon de verrouillage pneumatique s'insère avec Gleitmo 810
4. Graisser le disque d'entraînement denté (Fig. 92/2) avec un peu de Gleitmo 810
5. Faire glisser les cassettes en position de travail

12.11.4 Opérations de maintenance

Les périodicités et opérations de maintenance prescrites par le fabricant des pièces de sous- traitance filtre, capteur de force sont indiquées au chapitre Pièces de sous- traitance.

12.11.5 Graisser les goujons d'arrêt, les goujons de verrouillage et le disque d'entraînement

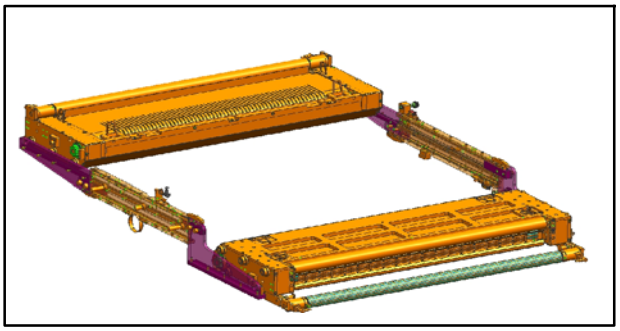

Fig. 89 Cassettes en position de dépose, vue du côté enrouleur

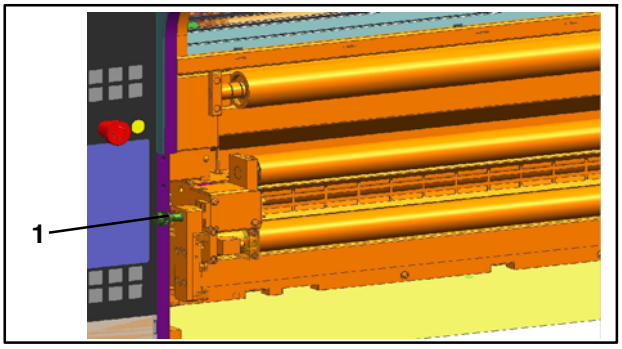

Fig. 90 Goujon d'arrêt côté dérouleur

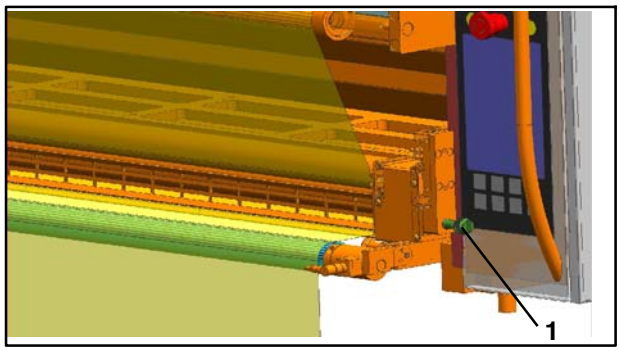

Fig. 91 Goujon d'arrêt côté enrouleur

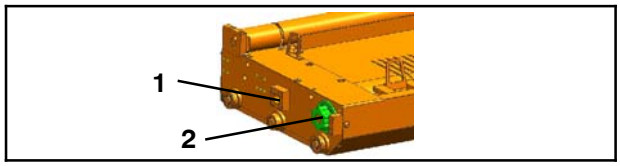

Fig. 92 Cassette

1. Tirer les cassettes Fig. 89) en position de dépose - voir le chapitre 12.7.4
2. Graisser les goujons d'arrêt (Fig. 90/1 et Fig. 91/1) avec Gleitmo 810
3. Graisser le trou de l'éclisse (Fig. 92/1) dans lequel le goujon de verrouillage pneumatique s'insère avec Gleitmo 810
4. Graisser le disque d'entraînement denté (Fig. 92/2) avec un peu de Gleitmo 810
5. Faire glisser les cassettes en position de travail

12.11.4 Opérations de maintenance

Les périodicités et opérations de maintenance prescrites par le fabricant des pièces de sous- traitance filtre, capteur de force sont indiquées au chapitre Pièces de sous- traitance.

12.11.5 Graisser les goujons d'arrêt, les goujons de verrouillage et le disque d'entraînement

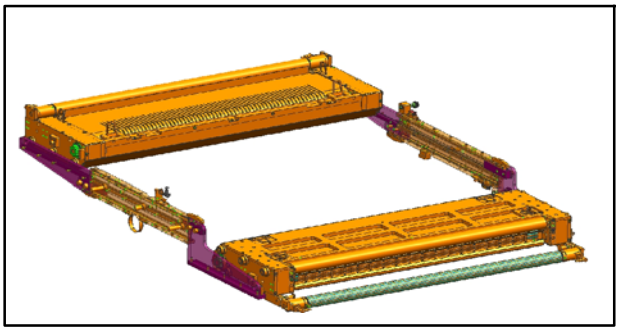

Fig. 89 Cassettes en position de dépose, vue du côté enrouleur

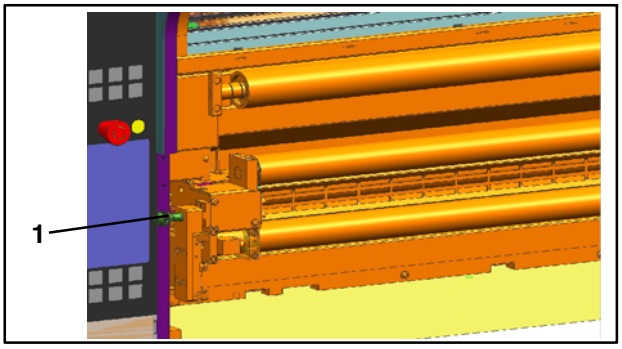

Fig. 90 Goujon d'arrêt côté dérouleur

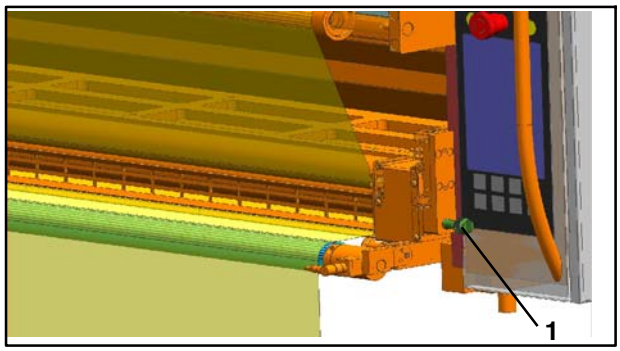

Fig. 91 Goujon d'arrêt côté enrouleur

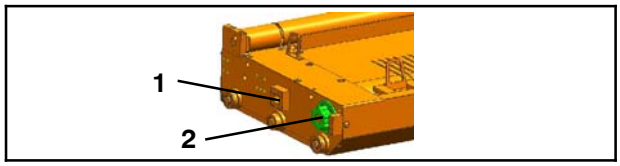

Fig. 92 Cassette

1. Tirer les cassettes Fig. 89) en position de dépose - voir le chapitre 12.7.4
2. Graisser les goujons d'arrêt (Fig. 90/1 et Fig. 91/1) avec Gleitmo 810
3. Graisser le trou de l'éclisse (Fig. 92/1) dans lequel le goujon de verrouillage pneumatique s'insère avec Gleitmo 810
4. Graisser le disque d'entraînement denté (Fig. 92/2) avec un peu de Gleitmo 810
5. Faire glisser les cassettes en position de travail

12.11.4 Opérations de maintenance

Les périodicités et opérations de maintenance prescrites par le fabricant des pièces de sous- traitance filtre, capteur de force sont indiquées au chapitre Pièces de sous- traitance.

12.11.5 Graisser les goujons d'arrêt, les goujons de verrouillage et le disque d'entraînement

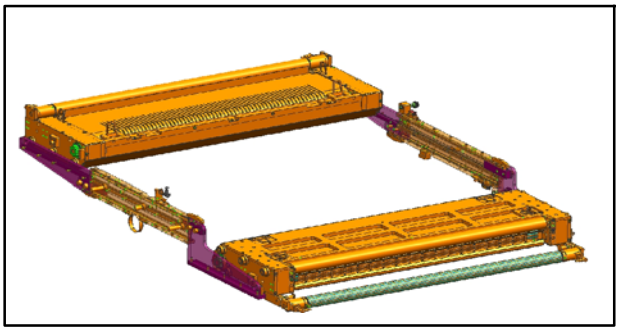

Fig. 89 Cassettes en position de dépose, vue du côté enrouleur

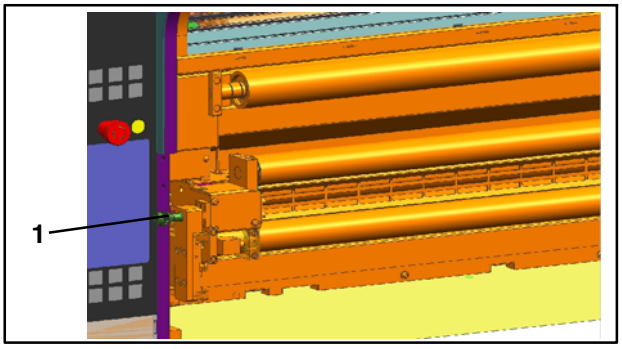

Fig. 90 Goujon d'arrêt côté dérouleur

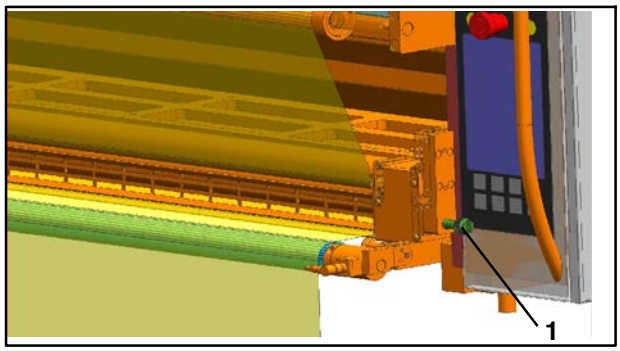

Fig. 91 Goujon d'arrêt côté enrouleur

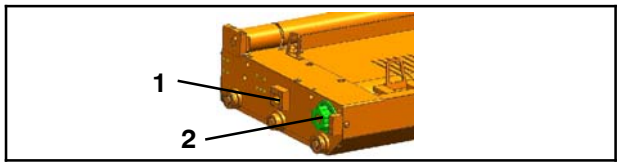

Fig. 92 Cassette

1. Tirer les cassettes Fig. 89) en position de dépose - voir le chapitre 12.7.4
2. Graisser les goujons d'arrêt (Fig. 90/1 et Fig. 91/1) avec Gleitmo 810
3. Graisser le trou de l'éclisse (Fig. 92/1) dans lequel le goujon de verrouillage pneumatique s'insère avec Gleitmo 810
4. Graisser le disque d'entraînement denté (Fig. 92/2) avec un peu de Gleitmo 810
5. Faire glisser les cassettes en position de travail

12.11.4 Opérations de maintenance

Les périodicités et opérations de maintenance prescrites par le fabricant des pièces de sous- traitance filtre, capteur de force sont indiquées au chapitre Pièces de sous- traitance.

12.11.5 Graisser les goujons d'arrêt, les goujons de verrouillage et le disque d'entraînement

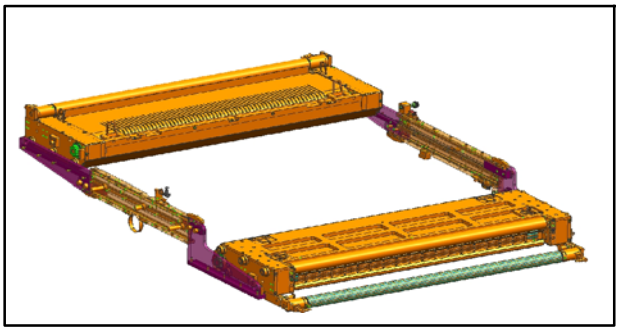

Fig. 89 Cassettes en position de dépose, vue du côté enrouleur

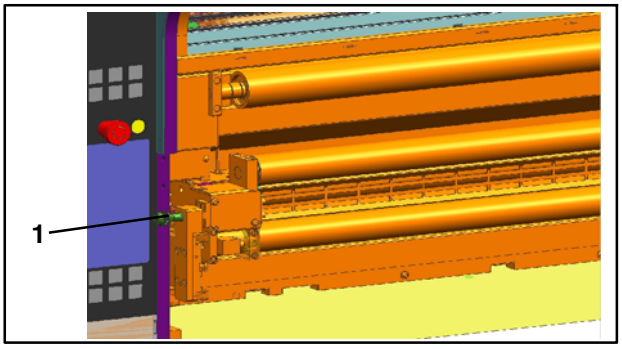

Fig. 90 Goujon d'arrêt côté dérouleur

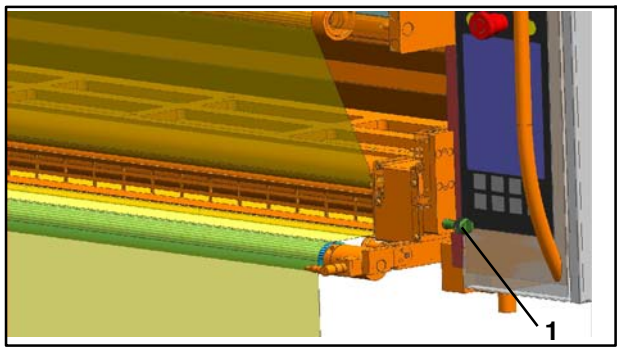

Fig. 91 Goujon d'arrêt côté enrouleur

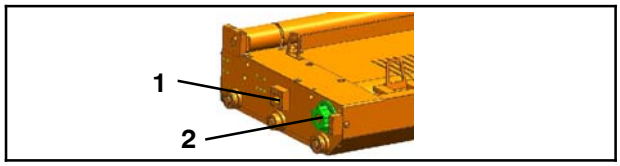

Fig. 92 Cassette

1. Tirer les cassettes Fig. 89) en position de dépose - voir le chapitre 12.7.4
2. Graisser les goujons d'arrêt (Fig. 90/1 et Fig. 91/1) avec Gleitmo 810
3. Graisser le trou de l'éclisse (Fig. 92/1) dans lequel le goujon de verrouillage pneumatique s'insère avec Gleitmo 810
4. Graisser le disque d'entraînement denté (Fig. 92/2) avec un peu de Gleitmo 810
5. Faire glisser les cassettes en position de travail

12.11.4 Opérations de maintenance

Les périodicités et opérations de maintenance prescrites par le fabricant des pièces de sous- traitance filtre, capteur de force sont indiquées au chapitre Pièces de sous- traitance.

12.11.5 Graisser les goujons d'arrêt, les goujons de verrouillage et le disque d'entraînement

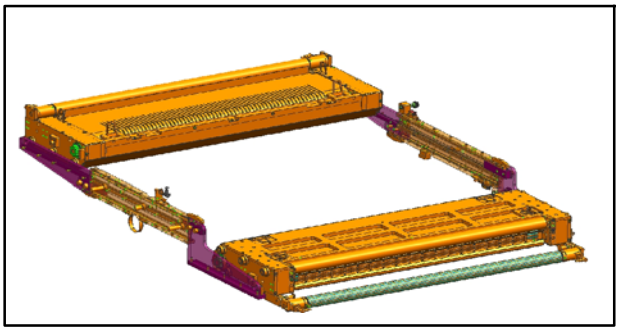

Fig. 89 Cassettes en position de dépose, vue du côté enrouleur

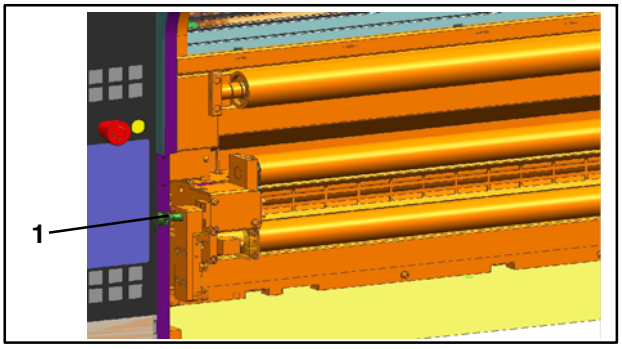

Fig. 90 Goujon d'arrêt côté dérouleur

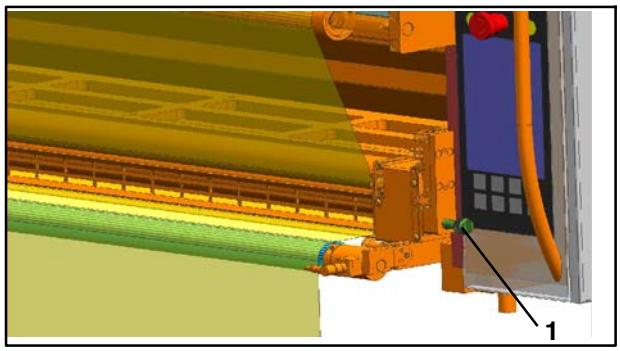

Fig. 91 Goujon d'arrêt côté enrouleur

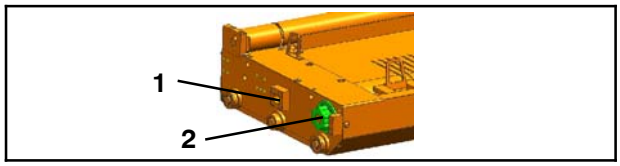

Fig. 92 Cassette

1. Tirer les cassettes Fig. 89) en position de dépose - voir le chapitre 12.7.4
2. Graisser les goujons d'arrêt (Fig. 90/1 et Fig. 91/1) avec Gleitmo 810
3. Graisser le trou de l'éclisse (Fig. 92/1) dans lequel le goujon de verrouillage pneumatique s'insère avec Gleitmo 810
4. Graisser le disque d'entraînement denté (Fig. 92/2) avec un peu de Gleitmo 810
5. Faire glisser les cassettes en position de travail

12.11.4 Opérations de maintenance

Les périodicités et opérations de maintenance prescrites par le fabricant des pièces de sous- traitance filtre, capteur de force sont indiquées au chapitre Pièces de sous- traitance.

12.11.5 Graisser les goujons d'arrêt, les goujons de verrouillage et le disque d'entraînement

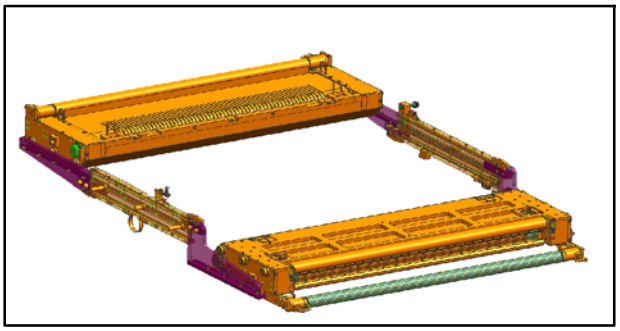

Fig. 89 Cassettes en position de dépose, vue du côté enrouleur

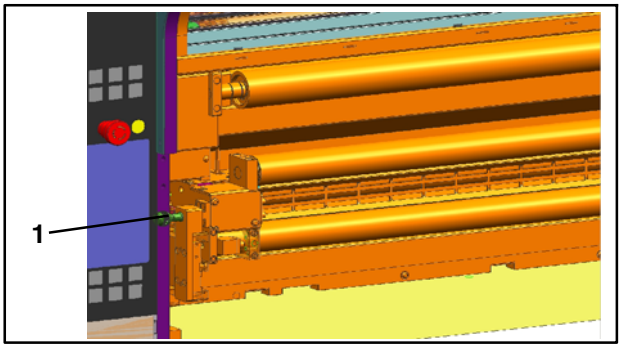

Fig. 90 Goujon d'arrêt côté dérouleur

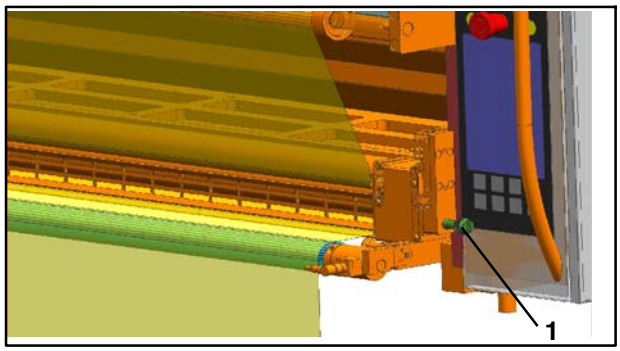

Fig. 91 Goujon d'arrêt côté enrouleur

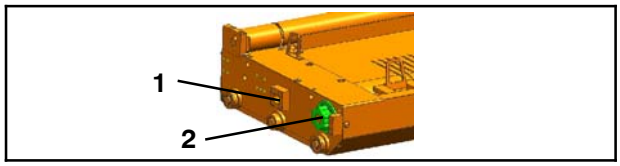

Fig. 92 Cassette

1. Tirer les cassettes Fig. 89) en position de dépose - voir le chapitre 12.7.4
2. Graisser les goujons d'arrêt (Fig. 90/1 et Fig. 91/1) avec Gleitmo 810
3. Graisser le trou de l'éclisse (Fig. 92/1) dans lequel le goujon de verrouillage pneumatique s'insère avec Gleitmo 810
4. Graisser le disque d'entraînement denté (Fig. 92/2) avec un peu de Gleitmo 810
5. Faire glisser les cassettes en position de travail

12.11.4 Opérations de maintenance

Les périodicités et opérations de maintenance prescrites par le fabricant des pièces de sous- traitance filtre, capteur de force sont indiquées au chapitre Pièces de sous- traitance.

12.11.5 Graisser les goujons d'arrêt, les goujons de verrouillage et le disque d'entraînement

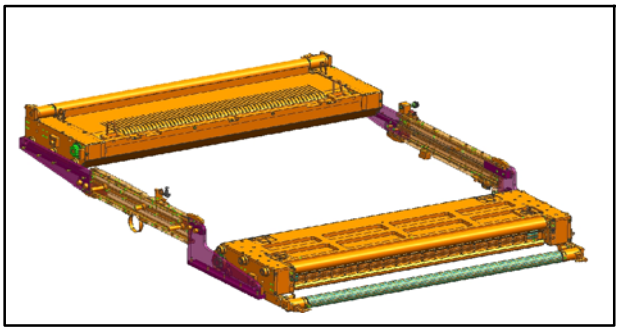

Fig. 89 Cassettes en position de dépose, vue du côté enrouleur

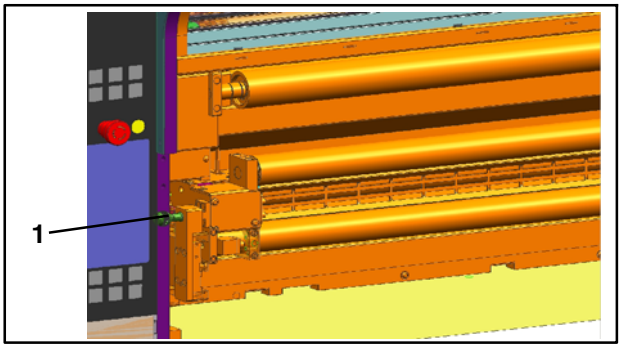

Fig. 90 Goujon d'arrêt côté dérouleur

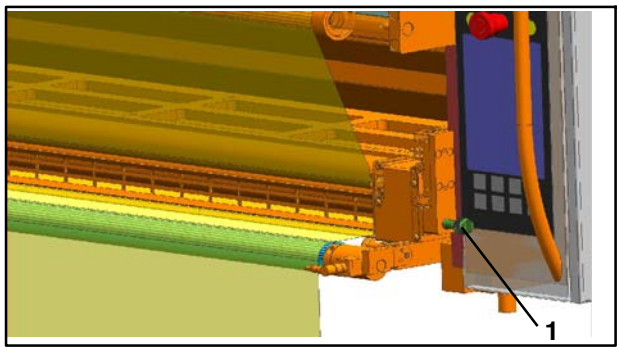

Fig. 91 Goujon d'arrêt côté enrouleur

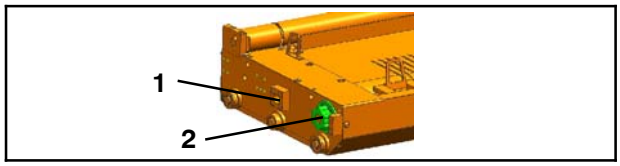

Fig. 92 Cassette

1. Tirer les cassettes Fig. 89) en position de dépose - voir le chapitre 12.7.4
2. Graisser les goujons d'arrêt (Fig. 90/1 et Fig. 91/1) avec Gleitmo 810
3. Graisser le trou de l'éclisse (Fig. 92/1) dans lequel le goujon de verrouillage pneumatique s'insère avec Gleitmo 810
4. Graisser le disque d'entraînement denté (Fig. 92/2) avec un peu de Gleitmo 810
5. Faire glisser les cassettes en position de travail

12.11.4 Opérations de maintenance

Les périodicités et opérations de maintenance prescrites par le fabricant des pièces de sous- traitance filtre, capteur de force sont indiquées au chapitre Pièces de sous- traitance.

12.11.5 Graisser les goujons d'arrêt, les goujons de verrouillage et le disque d'entraînement

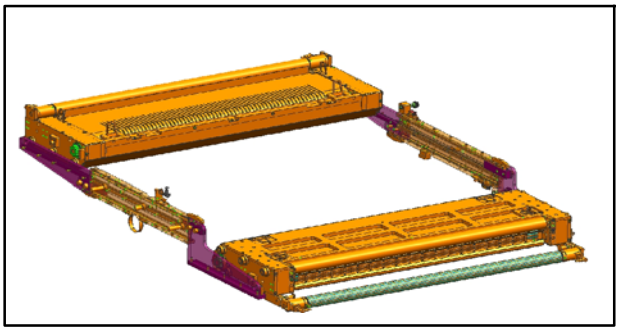

Fig. 89 Cassettes en position de dépose, vue du côté enrouleur

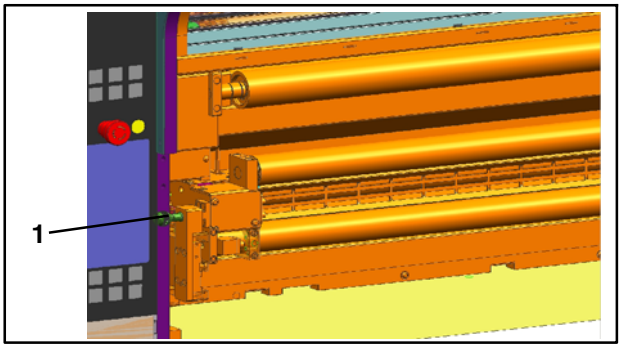

Fig. 90 Goujon d'arrêt côté dérouleur

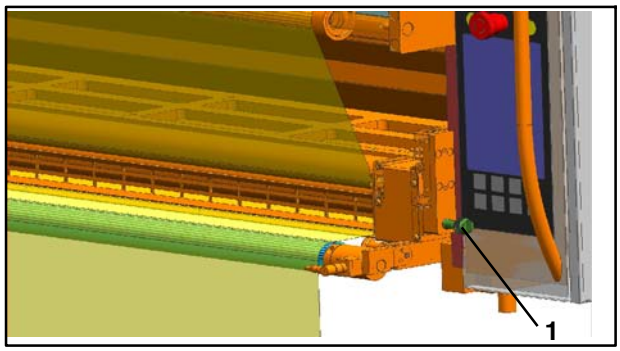

Fig. 91 Goujon d'arrêt côté enrouleur

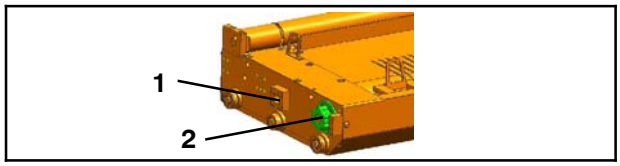

Fig. 92 Cassette

1. Tirer les cassettes Fig. 89) en position de dépose - voir le chapitre 12.7.4
2. Graisser les goujons d'arrêt (Fig. 90/1 et Fig. 91/1) avec Gleitmo 810
3. Graisser le trou de l'éclisse (Fig. 92/1) dans lequel le goujon de verrouillage pneumatique s'insère avec Gleitmo 810
4. Graisser le disque d'entraînement denté (Fig. 92/2) avec un peu de Gleitmo 810
5. Faire glisser les cassettes en position de travail

12.11.4 Opérations de maintenance

Les périodicités et opérations de maintenance prescrites par le fabricant des pièces de sous- traitance filtre, capteur de force sont indiquées au chapitre Pièces de sous- traitance.

12.11.5 Graisser les goujons d'arrêt, les goujons de verrouillage et le disque d'entraînement

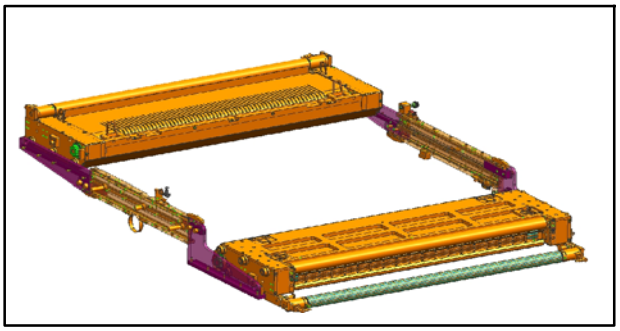

Fig. 89 Cassettes en position de dépose, vue du côté enrouleur

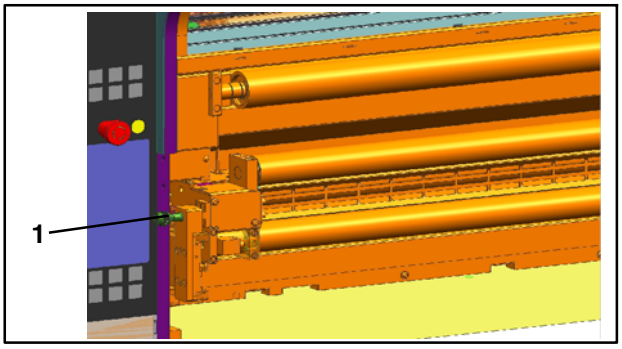

Fig. 90 Goujon d'arrêt côté dérouleur

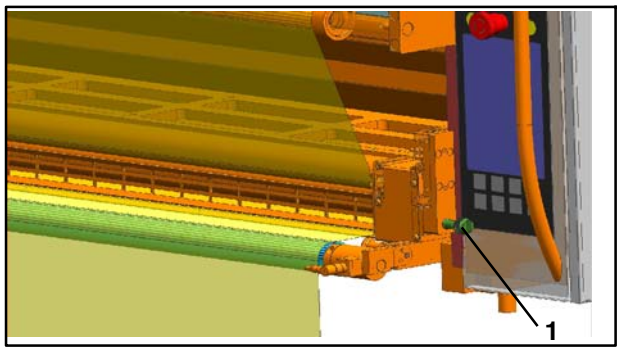

Fig. 91 Goujon d'arrêt côté enrouleur

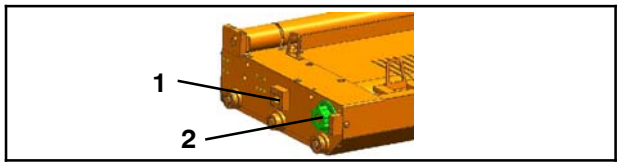

Fig. 92 Cassette

1. Tirer les cassettes Fig. 89) en position de dépose - voir le chapitre 12.7.4
2. Graisser les goujons d'arrêt (Fig. 90/1 et Fig. 91/1) avec Gleitmo 810
3. Graisser le trou de l'éclisse (Fig. 92/1) dans lequel le goujon de verrouillage pneumatique s'insère avec Gleitmo 810
4. Graisser le disque d'entraînement denté (Fig. 92/2) avec un peu de Gleitmo 810
5. Faire glisser les cassettes en position de travail

12.11.4 Opérations de maintenance

Les périodicités et opérations de maintenance prescrites par le fabricant des pièces de sous- traitance filtre, capteur de force sont indiquées au chapitre Pièces de sous- traitance.

12.11.5 Graisser les goujons d'arrêt, les goujons de verrouillage et le disque d'entraînement

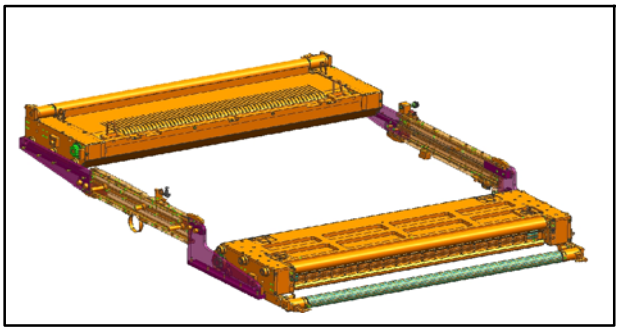

Fig. 89 Cassettes en position de dépose, vue du côté enrouleur

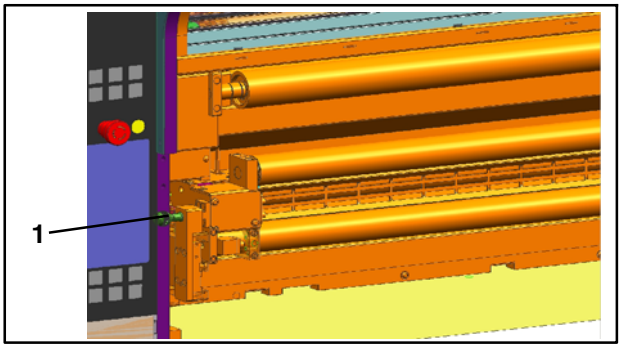

Fig. 90 Goujon d'arrêt côté dérouleur

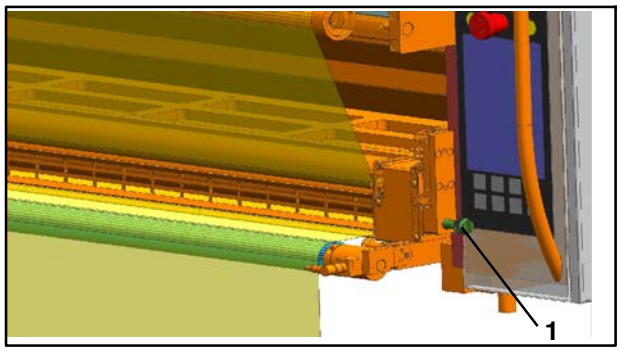

Fig. 91 Goujon d'arrêt côté enrouleur

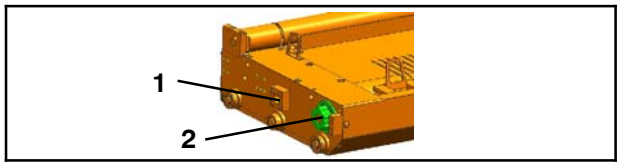

Fig. 92 Cassette

1. Tirer les cassettes Fig. 89) en position de dépose - voir le chapitre 12.7.4
2. Graisser les goujons d'arrêt (Fig. 90/1 et Fig. 91/1) avec Gleitmo 810
3. Graisser le trou de l'éclisse (Fig. 92/1) dans lequel le goujon de verrouillage pneumatique s'insère avec Gleitmo 810
4. Graisser le disque d'entraînement denté (Fig. 92/2) avec un peu de Gleitmo 810
5. Faire glisser les cassettes en position de travail

12.11.4 Opérations de maintenance

Les périodicités et opérations de maintenance prescrites par le fabricant des pièces de sous- traitance filtre, capteur de force sont indiquées au chapitre Pièces de sous- traitance.

12.11.5 Graisser les goujons d'arrêt, les goujons de verrouillage et le disque d'entraînement

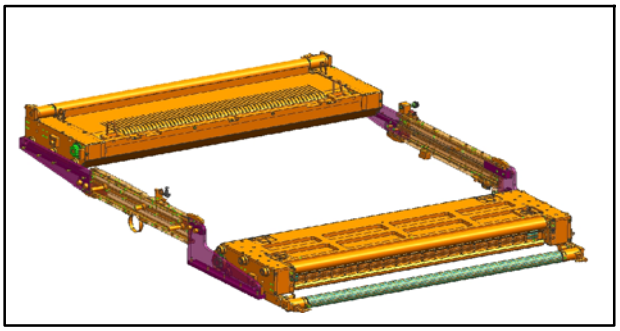

Fig. 89 Cassettes en position de dépose, vue du côté enrouleur

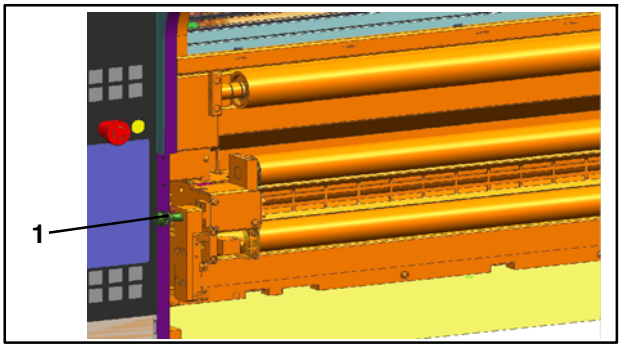

Fig. 90 Goujon d'arrêt côté dérouleur

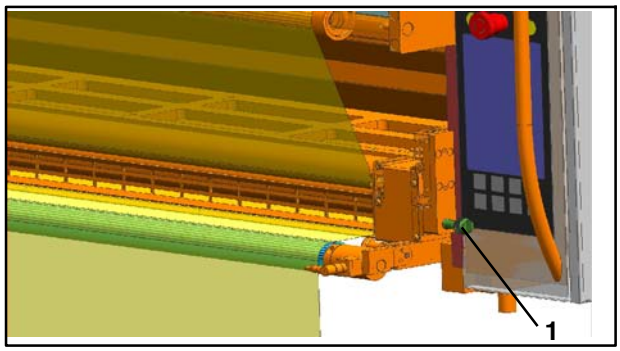

Fig. 91 Goujon d'arrêt côté enrouleur

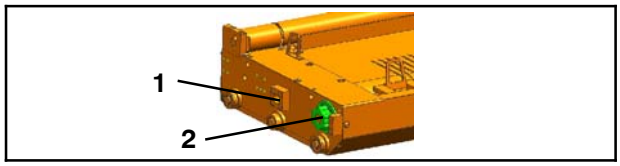

Fig. 92 Cassette

1. Tirer les cassettes Fig. 89) en position de dépose - voir le chapitre 12.7.4
2. Graisser les goujons d'arrêt (Fig. 90/1 et Fig. 91/1) avec Gleitmo 810
3. Graisser le trou de l'éclisse (Fig. 92/1) dans lequel le goujon de verrouillage pneumatique s'insère avec Gleitmo 810
4. Graisser le disque d'entraînement denté (Fig. 92/2) avec un peu de Gleitmo 810
5. Faire glisser les cassettes en position de travail

12.11.4 Opérations de maintenance

Les périodicités et opérations de maintenance prescrites par le fabricant des pièces de sous- traitance filtre, capteur de force sont indiquées au chapitre Pièces de sous- traitance.

12.11.5 Graisser les goujons d'arrêt, les goujons de verrouillage et le disque d'entraînement

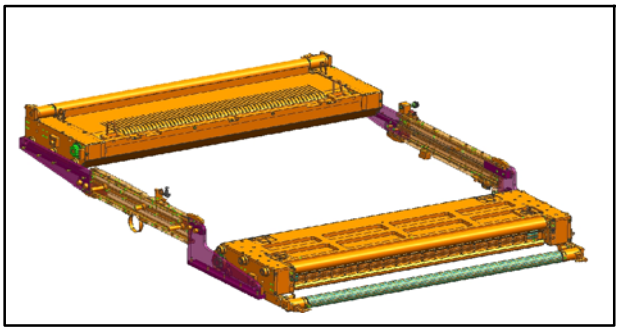

Fig. 89 Cassettes en position de dépose, vue du côté enrouleur

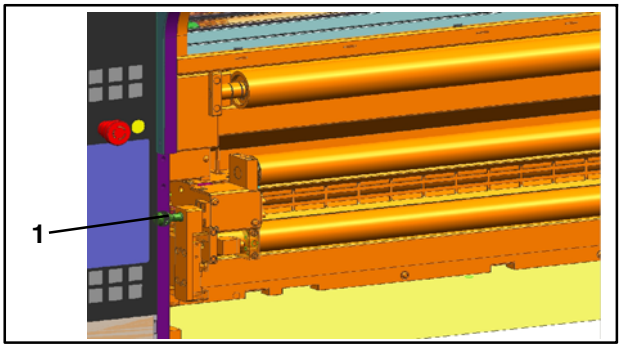

Fig. 90 Goujon d'arrêt côté dérouleur

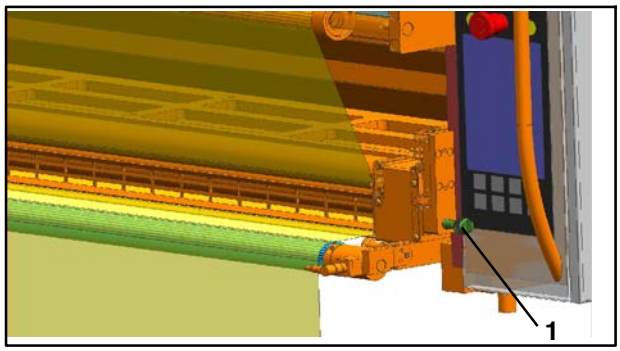

Fig. 91 Goujon d'arrêt côté enrouleur

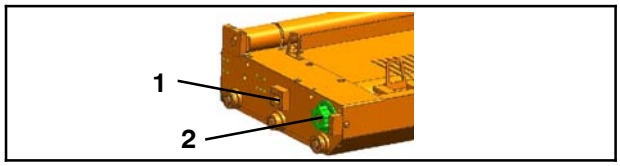

Fig. 92 Cassette

1. Tirer les cassettes Fig. 89) en position de dépose - voir le chapitre 12.7.4
2. Graisser les goujons d'arrêt (Fig. 90/1 et Fig. 91/1) avec Gleitmo 810
3. Graisser le trou de l'éclisse (Fig. 92/1) dans lequel le goujon de verrouillage pneumatique s'insère avec Gleitmo 810
4. Graisser le disque d'entraînement denté (Fig. 92/2) avec un peu de Gleitmo 810
5. Faire glisser les cassettes en position de travail

12.11.4 Opérations de maintenance

Les périodicités et opérations de maintenance prescrites par le fabricant des pièces de sous- traitance filtre, capteur de force sont indiquées au chapitre Pièces de sous- traitance.

12.11.5 Graisser les goujons d'arrêt, les goujons de verrouillage et le disque d'entraînement

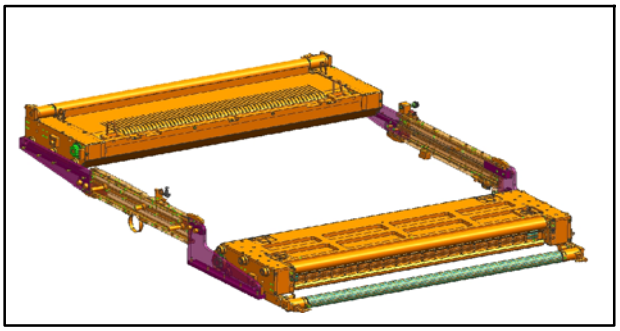

Fig. 89 Cassettes en position de dépose, vue du côté enrouleur

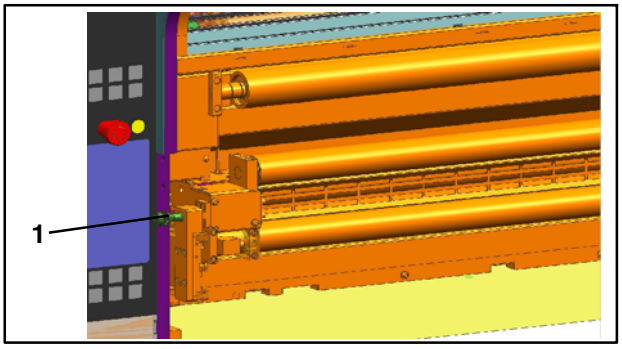

Fig. 90 Goujon d'arrêt côté dérouleur

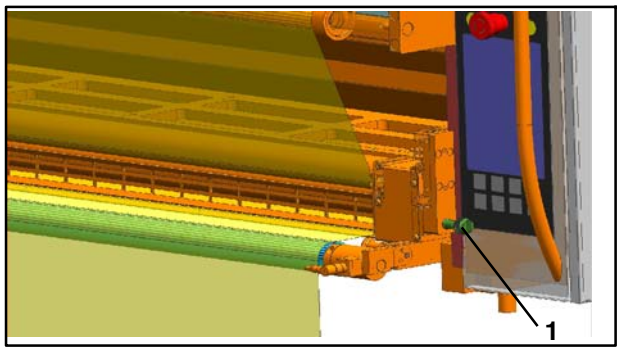

Fig. 91 Goujon d'arrêt côté enrouleur

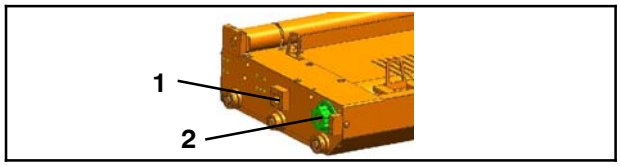

Fig. 92 Cassette

1. Tirer les cassettes Fig. 89) en position de dépose - voir le chapitre 12.7.4
2. Graisser les goujons d'arrêt (Fig. 90/1 et Fig. 91/1) avec Gleitmo 810
3. Graisser le trou de l'éclisse (Fig. 92/1) dans lequel le goujon de verrouillage pneumatique s'insère avec Gleitmo 810
4. Graisser le disque d'entraînement denté (Fig. 92/2) avec un peu de Gleitmo 810
5. Faire glisser les cassettes en position de travail

12.11.4 Opérations de maintenance

Les périodicités et opérations de maintenance prescrites par le fabricant des pièces de sous- traitance filtre, capteur de force sont indiquées au chapitre Pièces de sous- traitance.

12.11.5 Graisser les goujons d'arrêt, les goujons de verrouillage et le disque d'entraînement

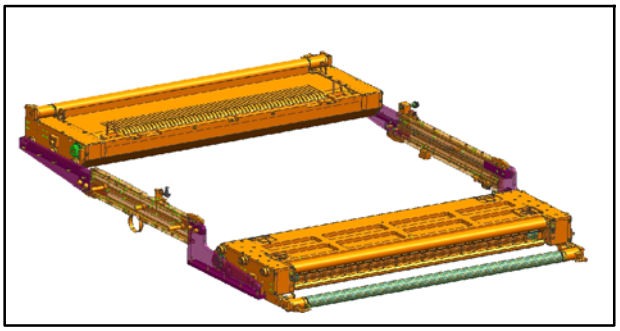

Fig. 89 Cassettes en position de dépose, vue du côté enrouleur

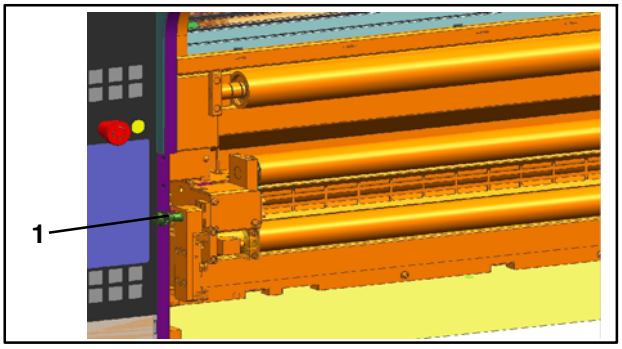

Fig. 90 Goujon d'arrêt côté dérouleur

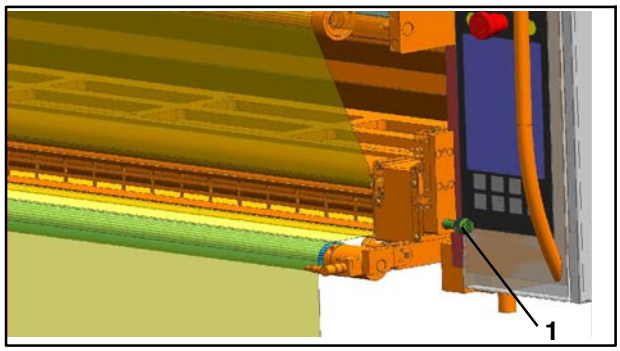

Fig. 91 Goujon d'arrêt côté enrouleur

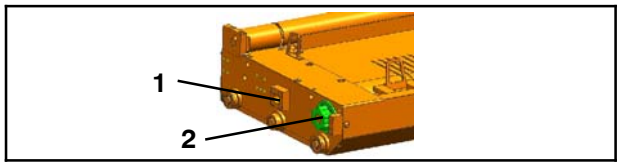

Fig. 92 Cassette

1. Tirer les cassettes Fig. 89) en position de dépose - voir le chapitre 12.7.4
2. Graisser les goujons d'arrêt (Fig. 90/1 et Fig. 91/1) avec Gleitmo 810
3. Graisser le trou de l'éclisse (Fig. 92/1) dans lequel le goujon de verrouillage pneumatique s'insère avec Gleitmo 810
4. Graisser le disque d'entraînement denté (Fig. 92/2) avec un peu de Gleitmo 810
5. Faire glisser les cassettes en position de travail

12.11.4 Opérations de maintenance

Les périodicités et opérations de maintenance prescrites par le fabricant des pièces de sous- traitance filtre, capteur de force sont indiquées au chapitre Pièces de sous- traitance.

12.11.5 Graisser les goujons d'arrêt, les goujons de verrouillage et le disque d'entraînement

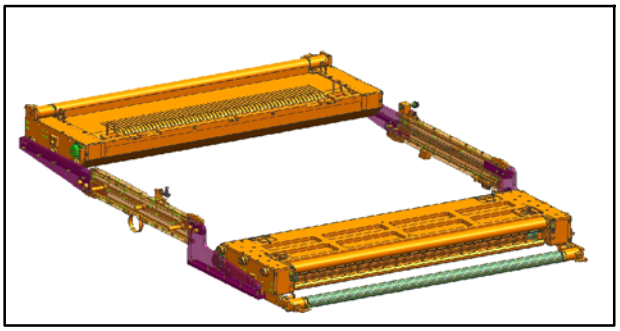

Fig. 89 Cassettes en position de dépose, vue du côté enrouleur

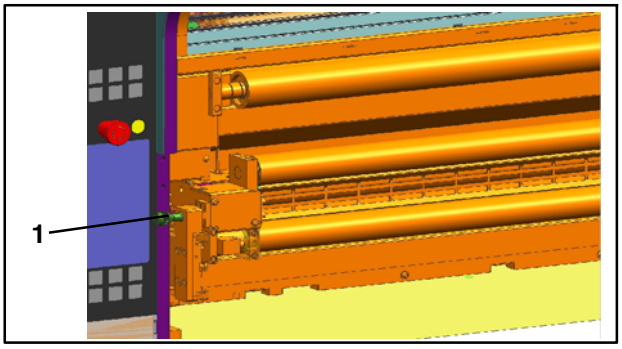

Fig. 90 Goujon d'arrêt côté dérouleur

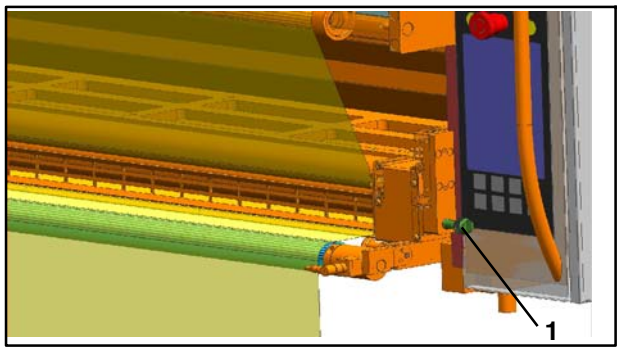

Fig. 91 Goujon d'arrêt côté enrouleur

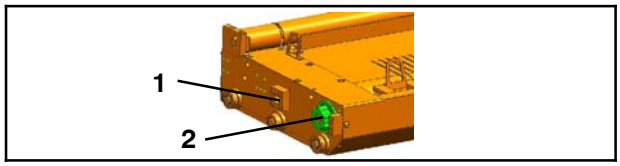

Fig. 92 Cassette

1. Tirer les cassettes Fig. 89) en position de dépose - voir le chapitre 12.7.4
2. Graisser les goujons d'arrêt (Fig. 90/1 et Fig. 91/1) avec Gleitmo 810
3. Graisser le trou de l'éclisse (Fig. 92/1) dans lequel le goujon de verrouillage pneumatique s'insère avec Gleitmo 810
4. Graisser le disque d'entraînement denté (Fig. 92/2) avec un peu de Gleitmo 810
5. Faire glisser les cassettes en position de travail

12.11.4 Opérations de maintenance

Les périodicités et opérations de maintenance prescrites par le fabricant des pièces de sous- traitance filtre, capteur de force sont indiquées au chapitre Pièces de sous- traitance.

12.11.5 Graisser les goujons d'arrêt, les goujons de verrouillage et le disque d'entraînement

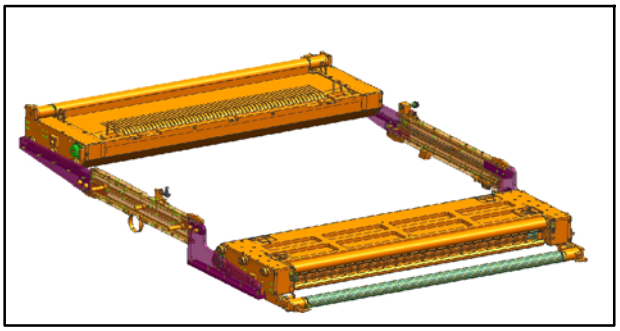

Fig. 89 Cassettes en position de dépose, vue du côté enrouleur

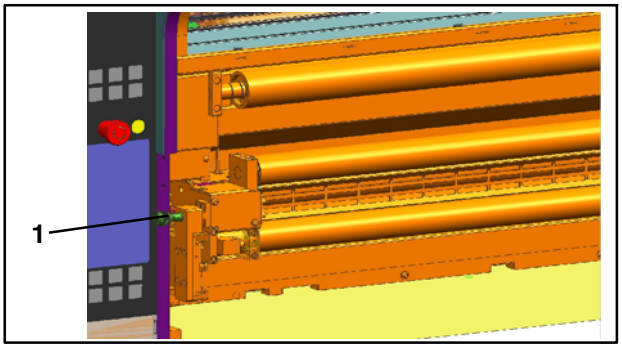

Fig. 90 Goujon d'arrêt côté dérouleur

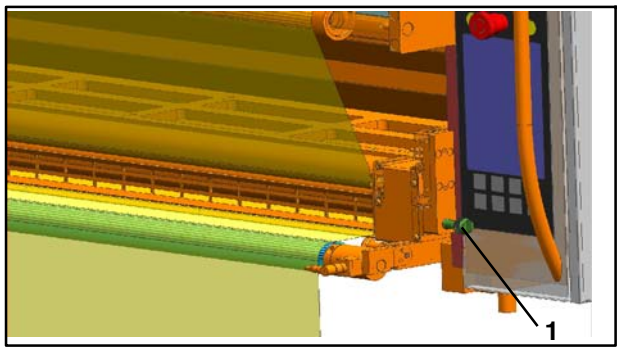

Fig. 91 Goujon d'arrêt côté enrouleur

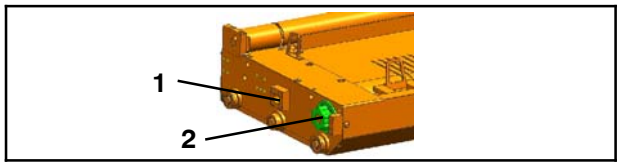

Fig. 92 Cassette

1. Tirer les cassettes Fig. 89) en position de dépose - voir le chapitre 12.7.4
2. Graisser les goujons d'arrêt (Fig. 90/1 et Fig. 91/1) avec Gleitmo 810
3. Graisser le trou de l'éclisse (Fig. 92/1) dans lequel le goujon de verrouillage pneumatique s'insère avec Gleitmo 810
4. Graisser le disque d'entraînement denté (Fig. 92/2) avec un peu de Gleitmo 810
5. Faire glisser les cassettes en position de travail

12.11.4 Opérations de maintenance

Les périodicités et opérations de maintenance prescrites par le fabricant des pièces de sous- traitance filtre, capteur de force sont indiquées au chapitre Pièces de sous- traitance.

12.11.5 Graisser les goujons d'arrêt, les goujons de verrouillage et le disque d'entraînement

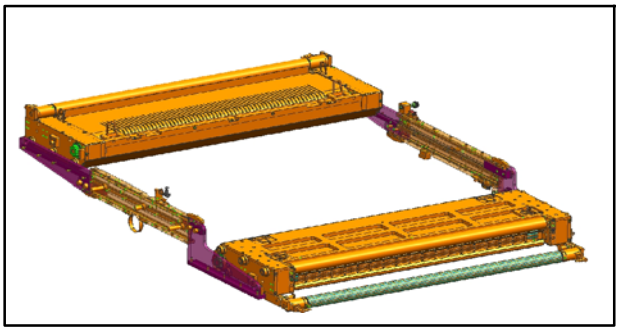

Fig. 89 Cassettes en position de dépose, vue du côté enrouleur

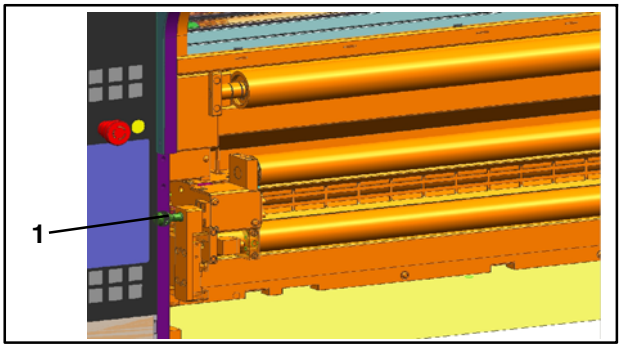

Fig. 90 Goujon d'arrêt côté dérouleur

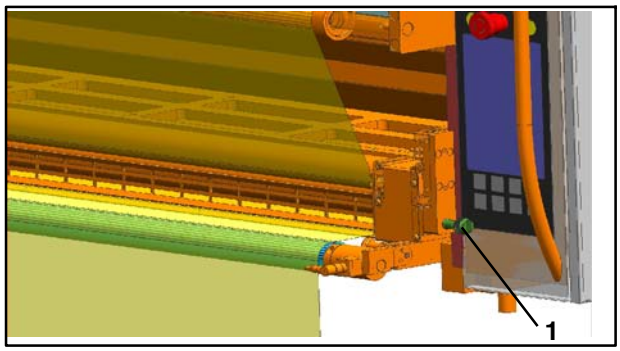

Fig. 91 Goujon d'arrêt côté enrouleur

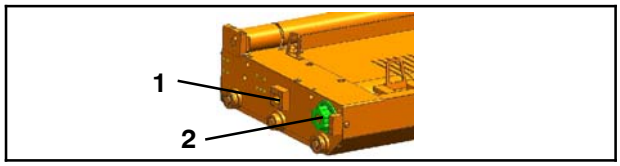

Fig. 92 Cassette

1. Tirer les cassettes Fig. 89) en position de dépose - voir le chapitre 12.7.4
2. Graisser les goujons d'arrêt (Fig. 90/1 et Fig. 91/1) avec Gleitmo 810
3. Graisser le trou de l'éclisse (Fig. 92/1) dans lequel le goujon de verrouillage pneumatique s'insère avec Gleitmo 810
4. Graisser le disque d'entraînement denté (Fig. 92/2) avec un peu de Gleitmo 810
5. Faire glisser les cassettes en position de travail

12.11.4 Opérations de maintenance

Les périodicités et opérations de maintenance prescrites par le fabricant des pièces de sous- traitance filtre, capteur de force sont indiquées au chapitre Pièces de sous- traitance.

12.11.5 Graisser les goujons d'arrêt, les goujons de verrouillage et le disque d'entraînement

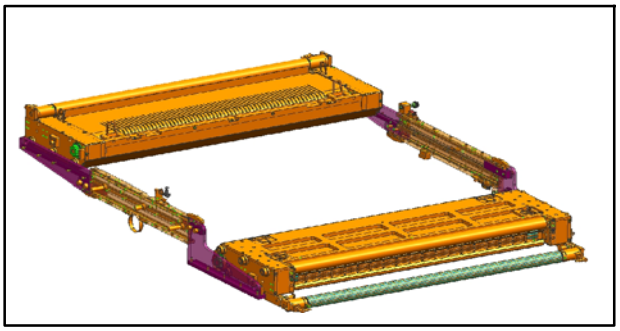

Fig. 89 Cassettes en position de dépose, vue du côté enrouleur

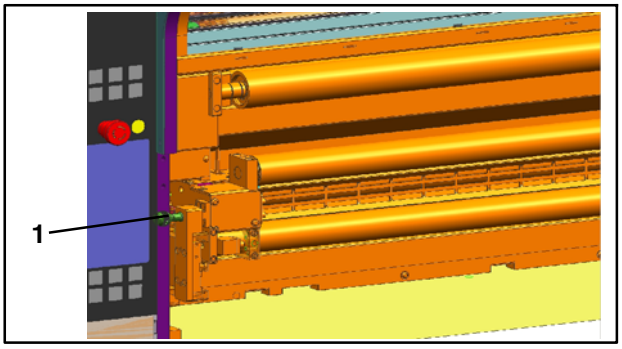

Fig. 90 Goujon d'arrêt côté dérouleur

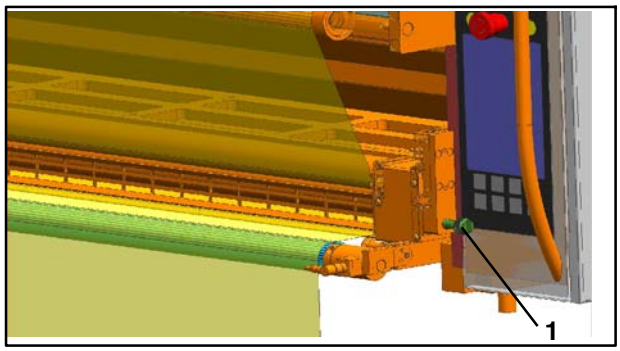

Fig. 91 Goujon d'arrêt côté enrouleur

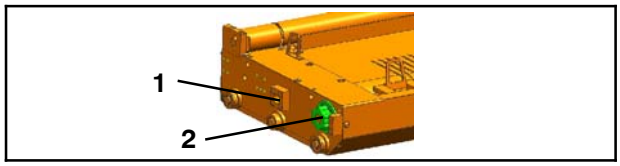

Fig. 92 Cassette

1. Tirer les cassettes Fig. 89) en position de dépose - voir le chapitre 12.7.4
2. Graisser les goujons d'arrêt (Fig. 90/1 et Fig. 91/1) avec Gleitmo 810
3. Graisser le trou de l'éclisse (Fig. 92/1) dans lequel le goujon de verrouillage pneumatique s'insère avec Gleitmo 810
4. Graisser le disque d'entraînement denté (Fig. 92/2) avec un peu de Gleitmo 810
5. Faire glisser les cassettes en position de travail

12.11.4 Opérations de maintenance

Les périodicités et opérations de maintenance prescrites par le fabricant des pièces de sous- traitance filtre, capteur de force sont indiquées au chapitre Pièces de sous- traitance.

12.11.5 Graisser les goujons d'arrêt, les goujons de verrouillage et le disque d'entraînement

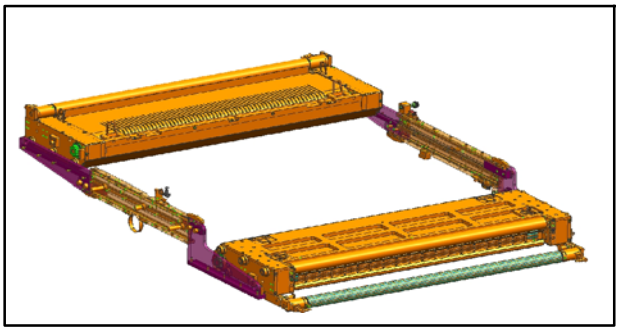

Fig. 89 Cassettes en position de dépose, vue du côté enrouleur

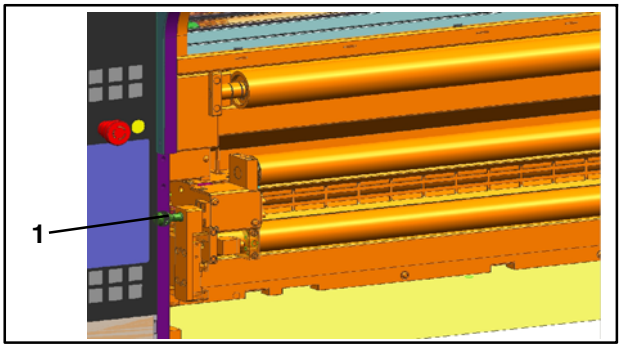

Fig. 90 Goujon d'arrêt côté dérouleur

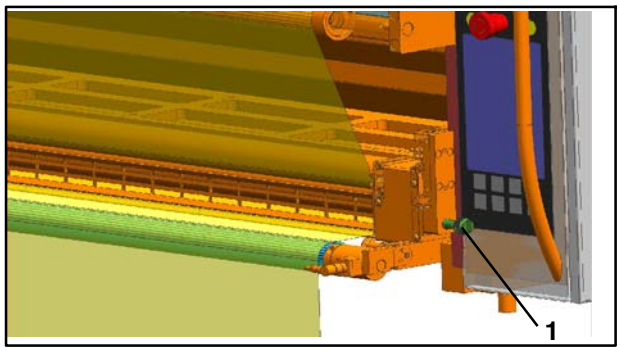

Fig. 91 Goujon d'arrêt côté enrouleur

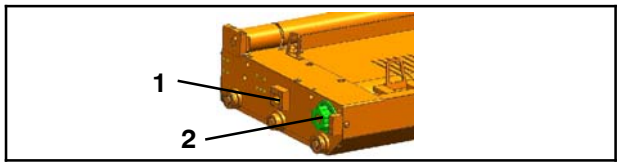

Fig. 92 Cassette

1. Tirer les cassettes Fig. 89) en position de dépose - voir le chapitre 12.7.4
2. Graisser les goujons d'arrêt (Fig. 90/1 et Fig. 91/1) avec Gleitmo 810
3. Graisser le trou de l'éclisse (Fig. 92/1) dans lequel le goujon de verrouillage pneumatique s'insère avec Gleitmo 810
4. Graisser le disque d'entraînement denté (Fig. 92/2) avec un peu de Gleitmo 810
5. Faire glisser les cassettes en position de travail

12.11.4 Opérations de maintenance

Les périodicités et opérations de maintenance prescrites par le fabricant des pièces de sous- traitance filtre, capteur de force sont indiquées au chapitre Pièces de sous- traitance.

12.11.5 Graisser les goujons d'arrêt, les goujons de verrouillage et le disque d'entraînement

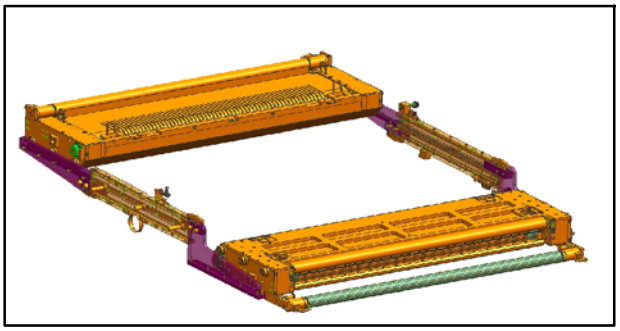

Fig. 89 Cassettes en position de dépose, vue du côté enrouleur

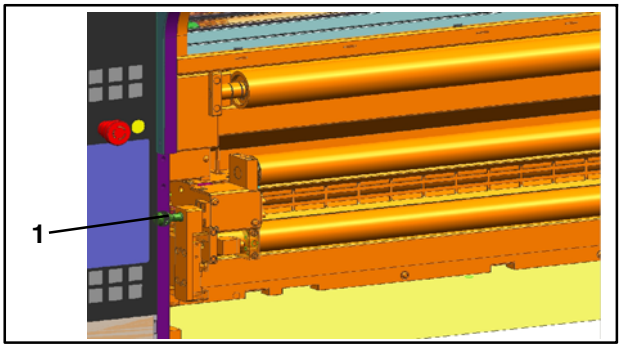

Fig. 90 Goujon d'arrêt côté dérouleur

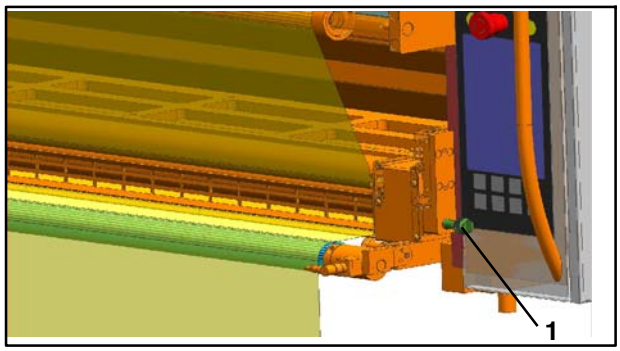

Fig. 91 Goujon d'arrêt côté enrouleur

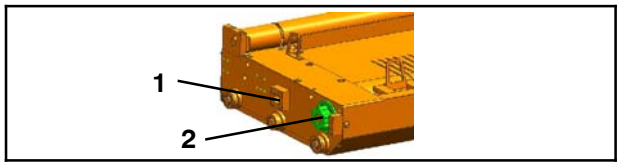

Fig. 92 Cassette

1. Tirer les cassettes Fig. 89) en position de dépose - voir le chapitre 12.7.4
2. Graisser les goujons d'arrêt (Fig. 90/1 et Fig. 91/1) avec Gleitmo 810
3. Graisser le trou de l'éclisse (Fig. 92/1) dans lequel le goujon de verrouillage pneumatique s'insère avec Gleitmo 810
4. Graisser le disque d'entraînement denté (Fig. 92/2) avec un peu de Gleitmo 810
5. Faire glisser les cassettes en position de travail

12.11.4 Opérations de maintenance

Les périodicités et opérations de maintenance prescrites par le fabricant des pièces de sous- traitance filtre, capteur de force sont indiquées au chapitre Pièces de sous- traitance.

12.11.5 Graisser les goujons d'arrêt, les goujons de verrouillage et le disque d'entraînement

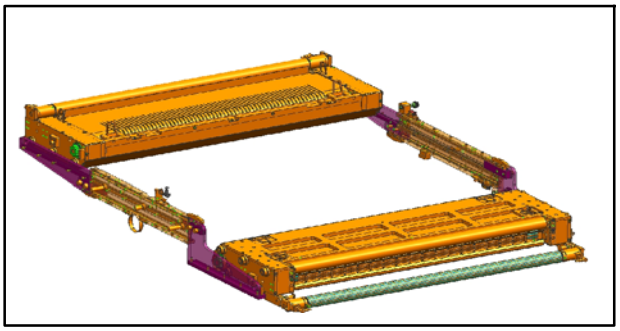

Fig. 89 Cassettes en position de dépose, vue du côté enrouleur

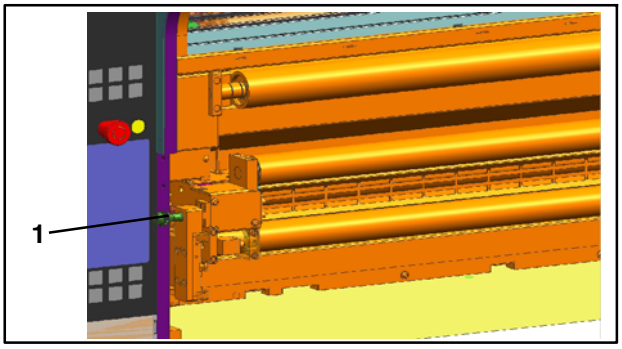

Fig. 90 Goujon d'arrêt côté dérouleur

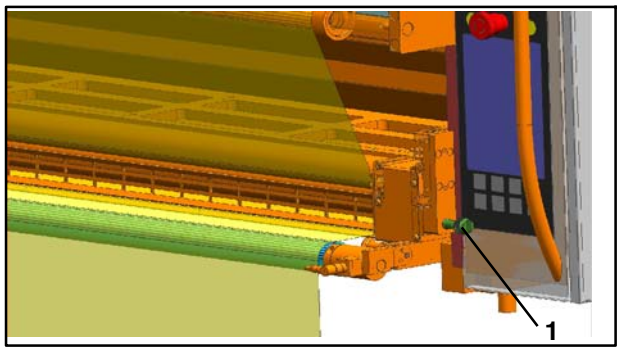

Fig. 91 Goujon d'arrêt côté enrouleur

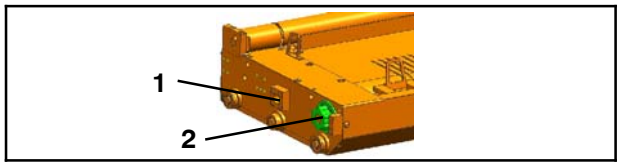

Fig. 92 Cassette

1. Tirer les cassettes Fig. 89) en position de dépose - voir le chapitre 12.7.4
2. Graisser les goujons d'arrêt (Fig. 90/1 et Fig. 91/1) avec Gleitmo 810
3. Graisser le trou de l'éclisse (Fig. 92/1) dans lequel le goujon de verrouillage pneumatique s'insère avec Gleitmo 810
4. Graisser le disque d'entraînement denté (Fig. 92/2) avec un peu de Gleitmo 810
5. Faire glisser les cassettes en position de travail

12.11.4 Opérations de maintenance

Les périodicités et opérations de maintenance prescrites par le fabricant des pièces de sous- traitance filtre, capteur de force sont indiquées au chapitre Pièces de sous- traitance.

12.11.5 Graisser les goujons d'arrêt, les goujons de verrouillage et le disque d'entraînement

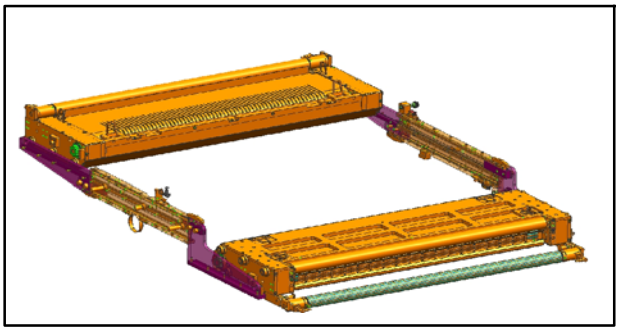

Fig. 89 Cassettes en position de dépose, vue du côté enrouleur

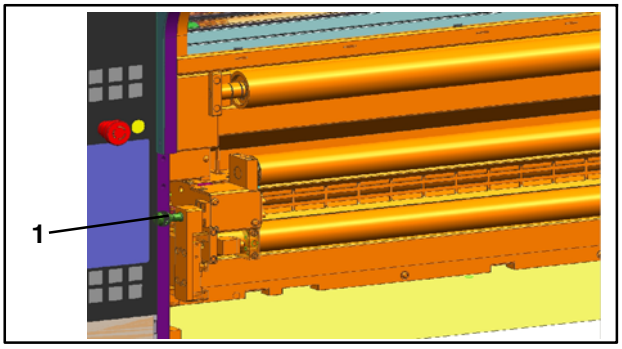

Fig. 90 Goujon d'arrêt côté dérouleur

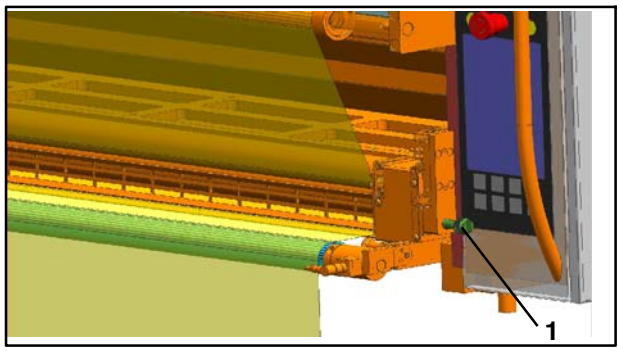

Fig. 91 Goujon d'arrêt côté enrouleur

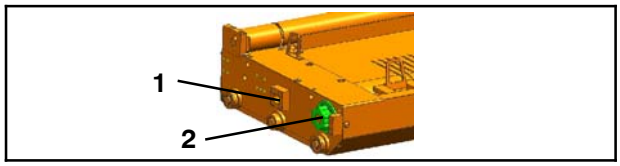

Fig. 92 Cassette

1. Tirer les cassettes Fig. 89) en position de dépose - voir le chapitre 12.7.4
2. Graisser les goujons d'arrêt (Fig. 90/1 et Fig. 91/1) avec Gleitmo 810
3. Graisser le trou de l'éclisse (Fig. 92/1) dans lequel le goujon de verrouillage pneumatique s'insère avec Gleitmo 810
4. Graisser le disque d'entraînement denté (Fig. 92/2) avec un peu de Gleitmo 810
5. Faire glisser les cassettes en position de travail

12.11.4 Opérations de maintenance

Les périodicités et opérations de maintenance prescrites par le fabricant des pièces de sous- traitance filtre, capteur de force sont indiquées au chapitre Pièces de sous- traitance.

12.11.5 Graisser les goujons d'arrêt, les goujons de verrouillage et le disque d'entraînement

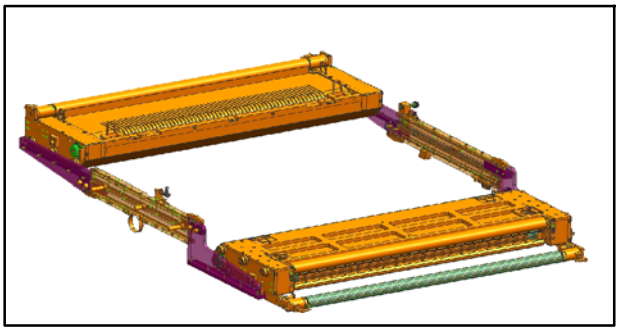

Fig. 89 Cassettes en position de dépose, vue du côté enrouleur

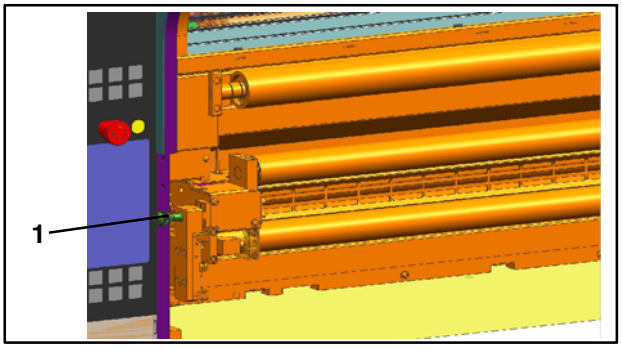

Fig. 90 Goujon d'arrêt côté dérouleur

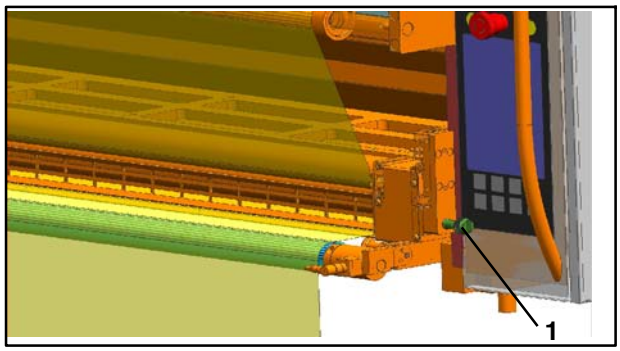

Fig. 91 Goujon d'arrêt côté enrouleur

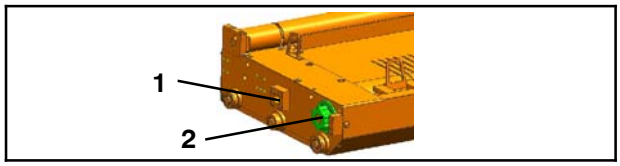

Fig. 92 Cassette

1. Tirer les cassettes Fig. 89) en position de dépose - voir le chapitre 12.7.4
2. Graisser les goujons d'arrêt (Fig. 90/1 et Fig. 91/1) avec Gleitmo 810
3. Graisser le trou de l'éclisse (Fig. 92/1) dans lequel le goujon de verrouillage pneumatique s'insère avec Gleitmo 810
4. Graisser le disque d'entraînement denté (Fig. 92/2) avec un peu de Gleitmo 810
5. Faire glisser les cassettes en position de travail

12.11.4 Opérations de maintenance

Les périodicités et opérations de maintenance prescrites par le fabricant des pièces de sous- traitance filtre, capteur de force sont indiquées au chapitre Pièces de sous- traitance.

12.11.5 Graisser les goujons d'arrêt, les goujons de verrouillage et le disque d'entraînement

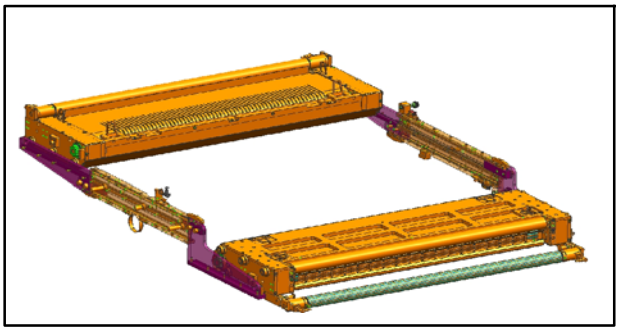

Fig. 89 Cassettes en position de dépose, vue du côté enrouleur

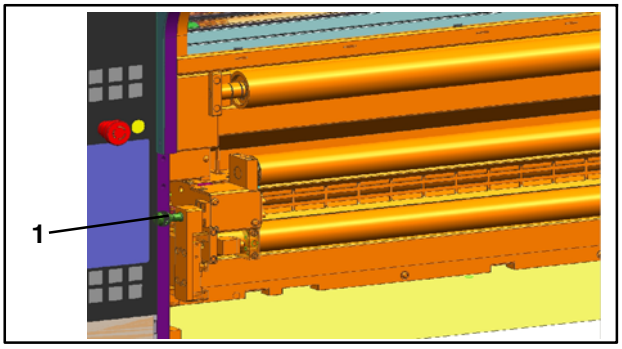

Fig. 90 Goujon d'arrêt côté dérouleur

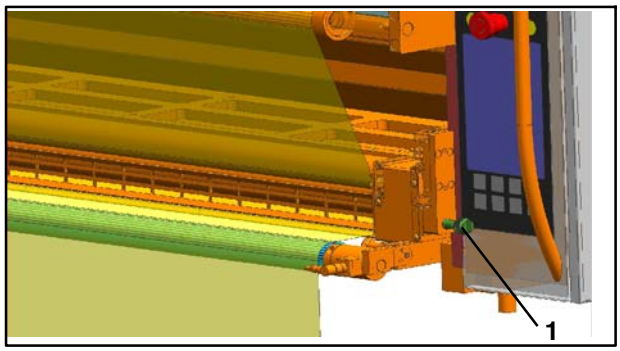

Fig. 91 Goujon d'arrêt côté enrouleur

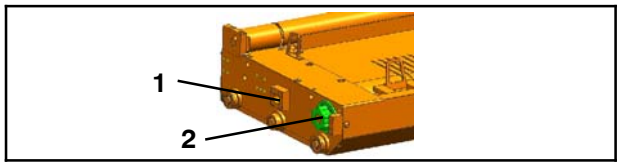

Fig. 92 Cassette

1. Tirer les cassettes Fig. 89) en position de dépose - voir le chapitre 12.7.4
2. Graisser les goujons d'arrêt (Fig. 90/1 et Fig. 91/1) avec Gleitmo 810
3. Graisser le trou de l'éclisse (Fig. 92/1) dans lequel le goujon de verrouillage pneumatique s'insère avec Gleitmo 810
4. Graisser le disque d'entraînement denté (Fig. 92/2) avec un peu de Gleitmo 810
5. Faire glisser les cassettes en position de travail

12.11.4 Opérations de maintenance

Les périodicités et opérations de maintenance prescrites par le fabricant des pièces de sous- traitance filtre, capteur de force sont indiquées au chapitre Pièces de sous- traitance.

12.11.5 Graisser les goujons d'arrêt, les goujons de verrouillage et le disque d'entraînement

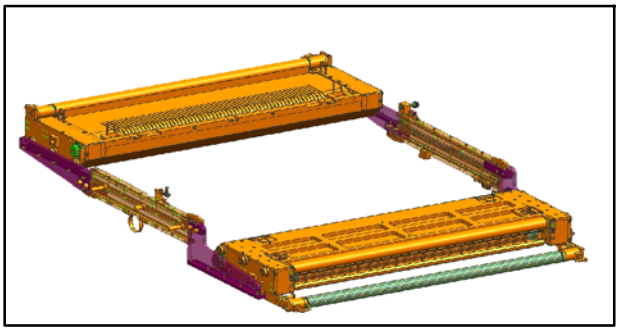

Fig. 89 Cassettes en position de dépose, vue du côté enrouleur

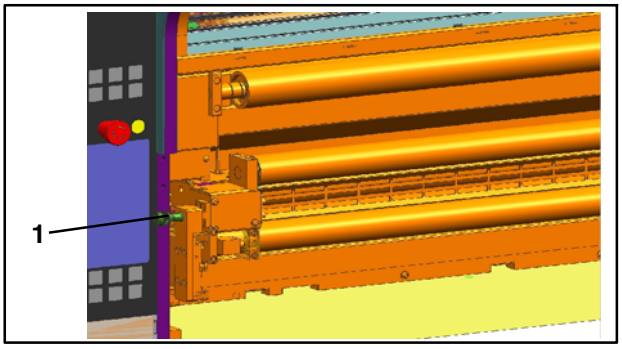

Fig. 90 Goujon d'arrêt côté dérouleur

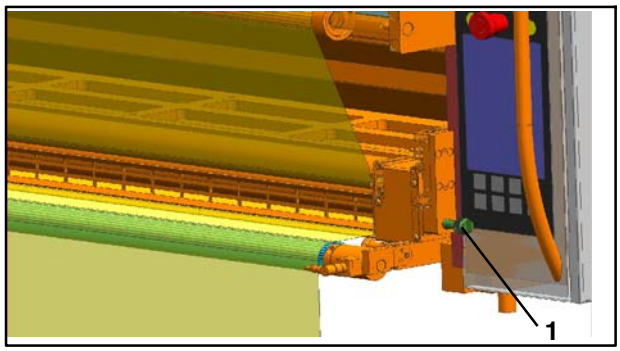

Fig. 91 Goujon d'arrêt côté enrouleur

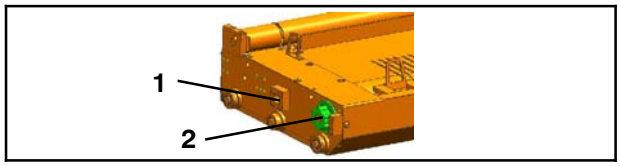

Fig. 92 Cassette

1. Tirer les cassettes Fig. 89) en position de dépose - voir le chapitre 12.7.4
2. Graisser les goujons d'arrêt (Fig. 90/1 et Fig. 91/1) avec Gleitmo 810
3. Graisser le trou de l'éclisse (Fig. 92/1) dans lequel le goujon de verrouillage pneumatique s'insère avec Gleitmo 810
4. Graisser le disque d'entraînement denté (Fig. 92/2) avec un peu de Gleitmo 810
5. Faire glisser les cassettes en position de travail

12.11.4 Opérations de maintenance

Les périodicités et opérations de maintenance prescrites par le fabricant des pièces de sous- traitance filtre, capteur de force sont indiquées au chapitre Pièces de sous- traitance.

12.11.5 Graisser les goujons d'arrêt, les goujons de verrouillage et le disque d'entraînement

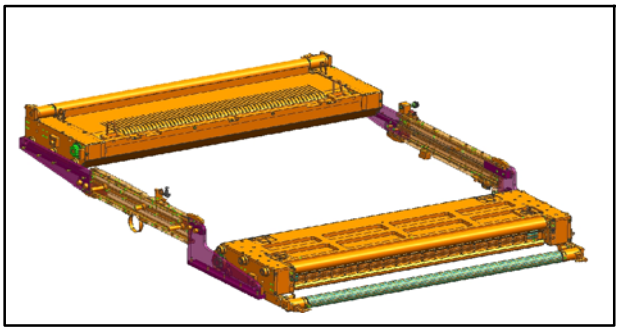

Fig. 89 Cassettes en position de dépose, vue du côté enrouleur

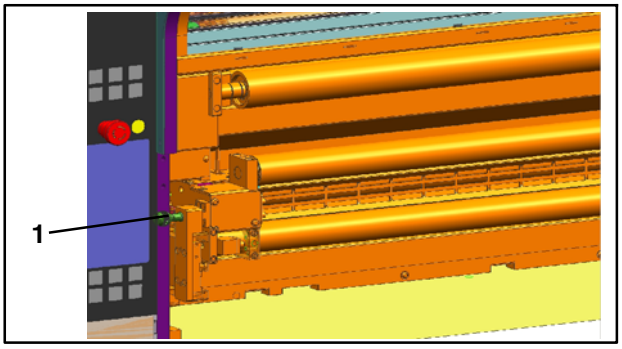

Fig. 90 Goujon d'arrêt côté dérouleur

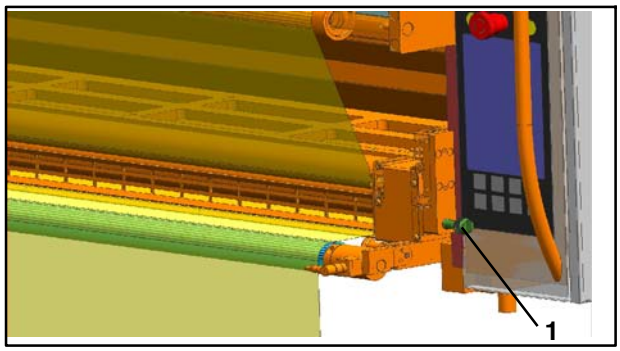

Fig. 91 Goujon d'arrêt côté enrouleur

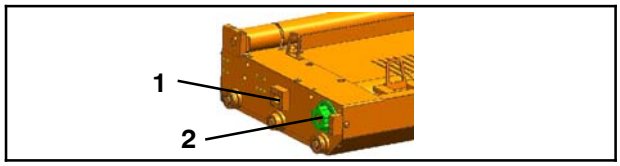

Fig. 92 Cassette

1. Tirer les cassettes Fig. 89) en position de dépose - voir le chapitre 12.7.4
2. Graisser les goujons d'arrêt (Fig. 90/1 et Fig. 91/1) avec Gleitmo 810
3. Graisser le trou de l'éclisse (Fig. 92/1) dans lequel le goujon de verrouillage pneumatique s'insère avec Gleitmo 810
4. Graisser le disque d'entraînement denté (Fig. 92/2) avec un peu de Gleitmo 810
5. Faire glisser les cassettes en position de travail

12.11.4 Opérations de maintenance

Les périodicités et opérations de maintenance prescrites par le fabricant des pièces de sous- traitance filtre, capteur de force sont indiquées au chapitre Pièces de sous- traitance.

12.11.5 Graisser les goujons d'arrêt, les goujons de verrouillage et le disque d'entraînement

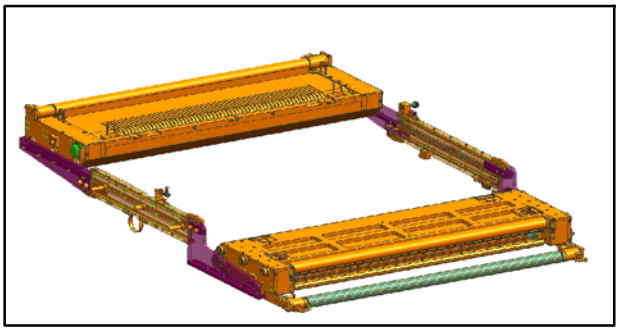

Fig. 89 Cassettes en position de dépose, vue du côté enrouleur

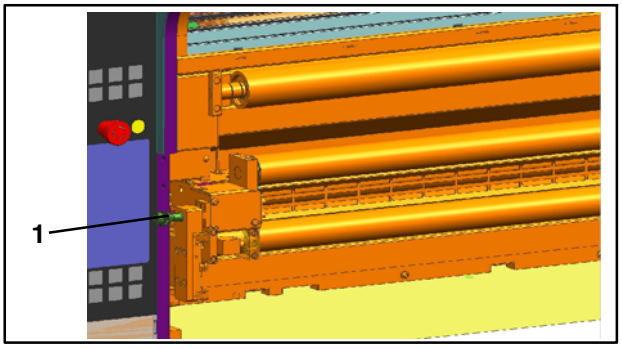

Fig. 90 Goujon d'arrêt côté dérouleur

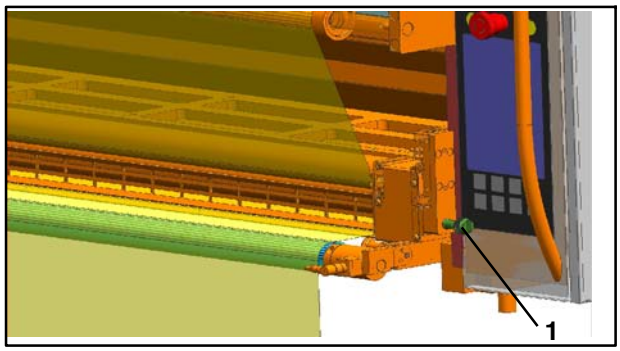

Fig. 91 Goujon d'arrêt côté enrouleur

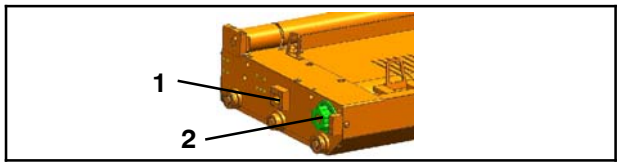

Fig. 92 Cassette

1. Tirer les cassettes Fig. 89) en position de dépose - voir le chapitre 12.7.4
2. Graisser les goujons d'arrêt (Fig. 90/1 et Fig. 91/1) avec Gleitmo 810
3. Graisser le trou de l'éclisse (Fig. 92/1) dans lequel le goujon de verrouillage pneumatique s'insère avec Gleitmo 810
4. Graisser le disque d'entraînement denté (Fig. 92/2) avec un peu de Gleitmo 810
5. Faire glisser les cassettes en position de travail

12.11.4 Opérations de maintenance

Les périodicités et opérations de maintenance prescrites par le fabricant des pièces de sous- traitance filtre, capteur de force sont indiquées au chapitre Pièces de sous- traitance.

12.11.5 Graisser les goujons d'arrêt, les goujons de verrouillage et le disque d'entraînement

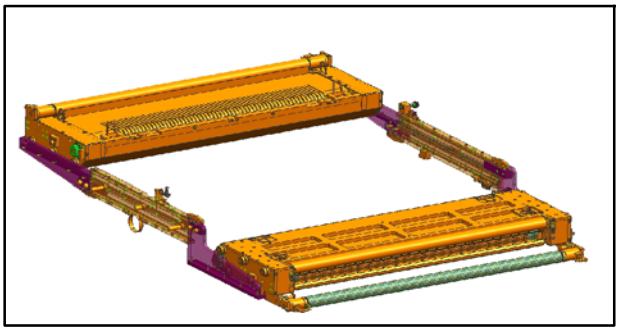

Fig. 89 Cassettes en position de dépose, vue du côté enrouleur

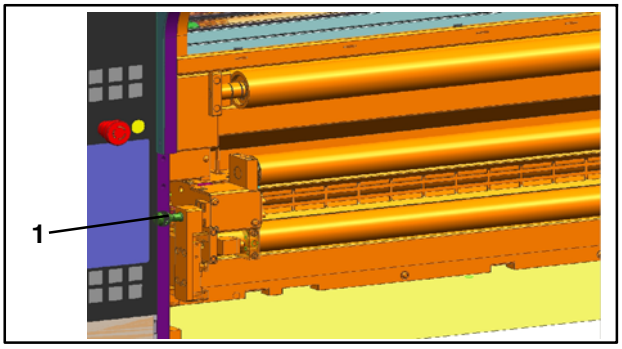

Fig. 90 Goujon d'arrêt côté dérouleur

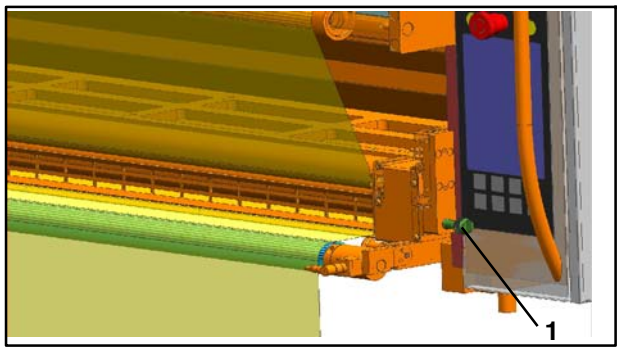

Fig. 91 Goujon d'arrêt côté enrouleur

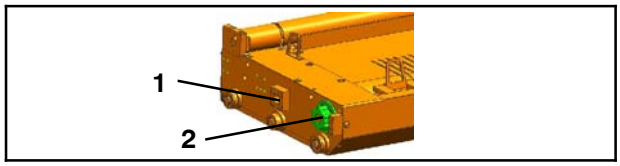

Fig. 92 Cassette

1. Tirer les cassettes Fig. 89) en position de dépose - voir le chapitre 12.7.4
2. Graisser les goujons d'arrêt (Fig. 90/1 et Fig. 91/1) avec Gleitmo 810
3. Graisser le trou de l'éclisse (Fig. 92/1) dans lequel le goujon de verrouillage pneumatique s'insère avec Gleitmo 810
4. Graisser le disque d'entraînement denté (Fig. 92/2) avec un peu de Gleitmo 810
5. Faire glisser les cassettes en position de travail

12.11.4 Opérations de maintenance

Les périodicités et opérations de maintenance prescrites par le fabricant des pièces de sous- traitance filtre, capteur de force sont indiquées au chapitre Pièces de sous- traitance.

12.11.5 Graisser les goujons d'arrêt, les goujons de verrouillage et le disque d'entraînement

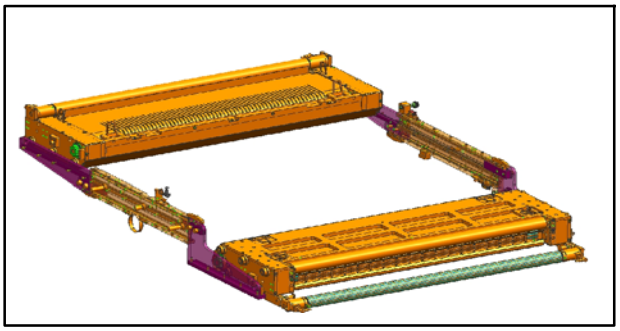

Fig. 89 Cassettes en position de dépose, vue du côté enrouleur

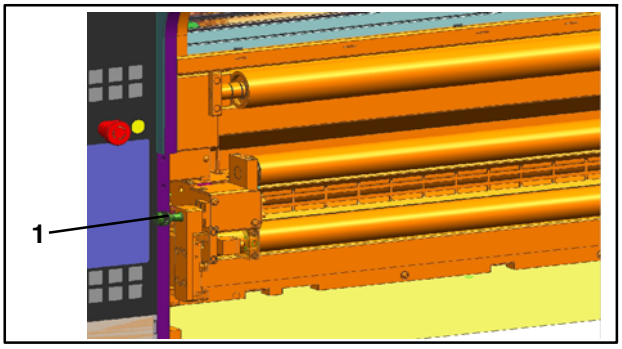

Fig. 90 Goujon d'arrêt côté dérouleur

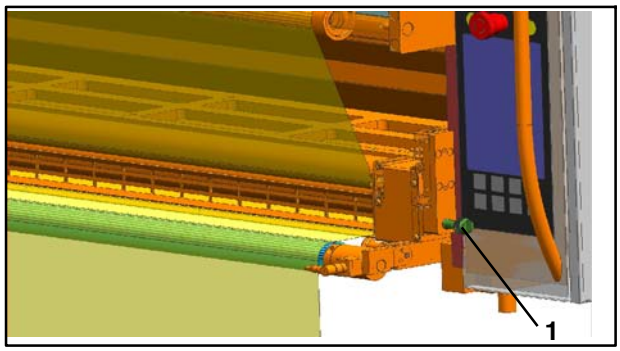

Fig. 91 Goujon d'arrêt côté enrouleur

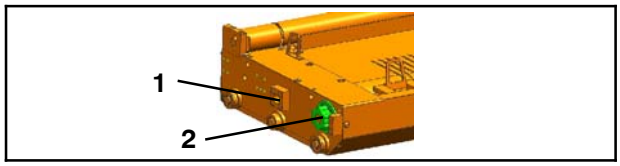

Fig. 92 Cassette

1. Tirer les cassettes Fig. 89) en position de dépose - voir le chapitre 12.7.4
2. Graisser les goujons d'arrêt (Fig. 90/1 et Fig. 91/1) avec Gleitmo 810
3. Graisser le trou de l'éclisse (Fig. 92/1) dans lequel le goujon de verrouillage pneumatique s'insère avec Gleitmo 810
4. Graisser le disque d'entraînement denté (Fig. 92/2) avec un peu de Gleitmo 810
5. Faire glisser les cassettes en position de travail

12.11.4 Opérations de maintenance

Les périodicités et opérations de maintenance prescrites par le fabricant des pièces de sous- traitance filtre, capteur de force sont indiquées au chapitre Pièces de sous- traitance.

12.11.5 Graisser les goujons d'arrêt, les goujons de verrouillage et le disque d'entraînement

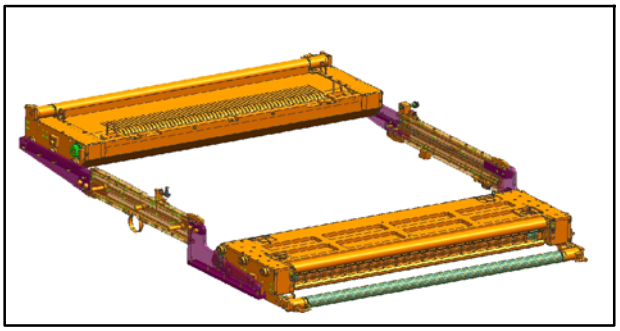

Fig. 89 Cassettes en position de dépose, vue du côté enrouleur

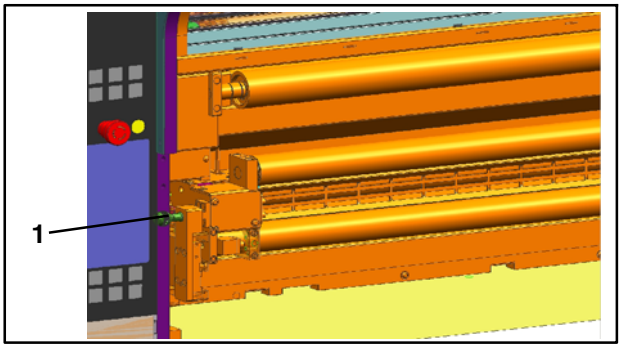

Fig. 90 Goujon d'arrêt côté dérouleur

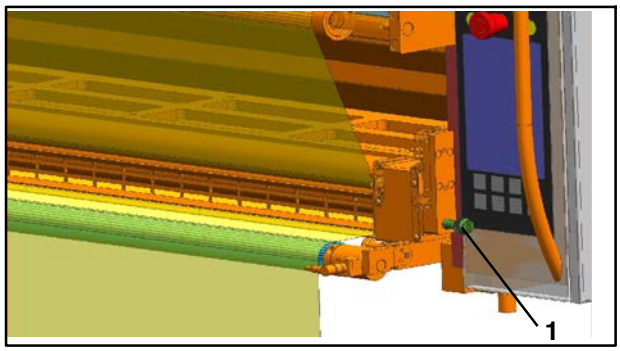

Fig. 91 Goujon d'arrêt côté enrouleur

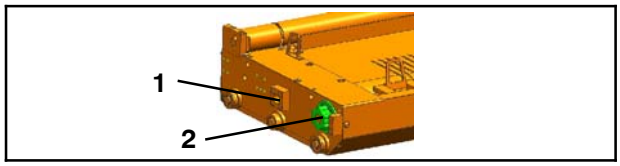

Fig. 92 Cassette

1. Tirer les cassettes Fig. 89) en position de dépose - voir le chapitre 12.7.4
2. Graisser les goujons d'arrêt (Fig. 90/1 et Fig. 91/1) avec Gleitmo 810
3. Graisser le trou de l'éclisse (Fig. 92/1) dans lequel le goujon de verrouillage pneumatique s'insère avec Gleitmo 810
4. Graisser le disque d'entraînement denté (Fig. 92/2) avec un peu de Gleitmo 810
5. Faire glisser les cassettes en position de travail

12.11.4 Opérations de maintenance

Les périodicités et opérations de maintenance prescrites par le fabricant des pièces de sous- traitance filtre, capteur de force sont indiquées au chapitre Pièces de sous- traitance.

12.11.5 Graisser les goujons d'arrêt, les goujons de verrouillage et le disque d'entraînement

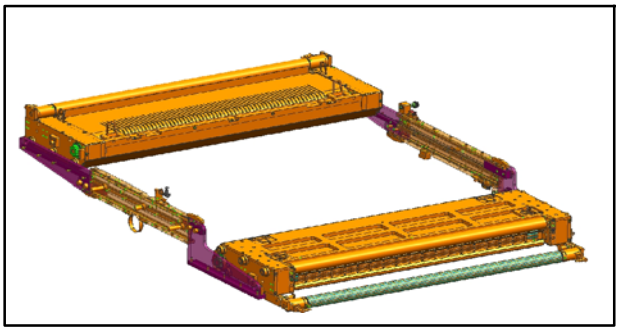

Fig. 89 Cassettes en position de dépose, vue du côté enrouleur

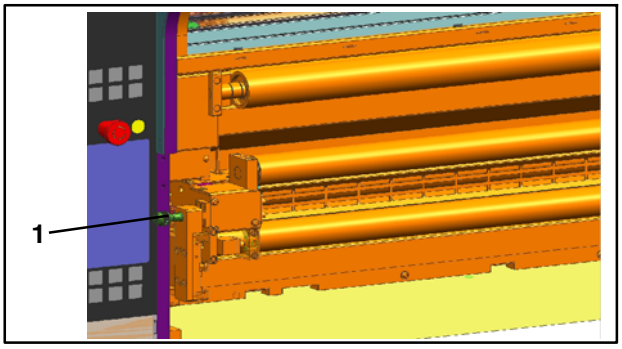

Fig. 90 Goujon d'arrêt côté dérouleur

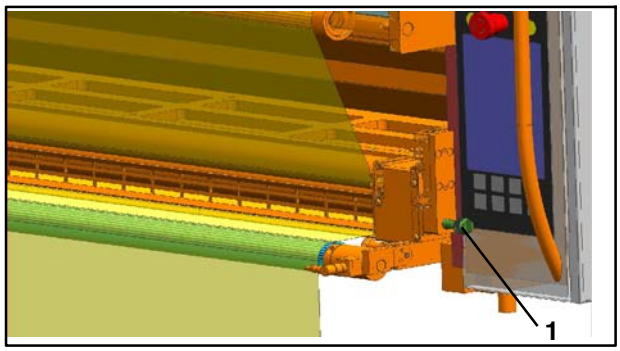

Fig. 91 Goujon d'arrêt côté enrouleur

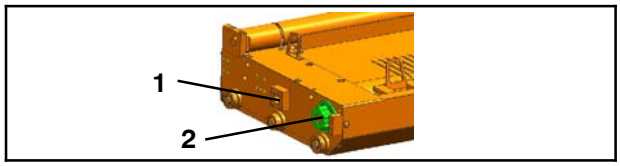

Fig. 92 Cassette

1. Tirer les cassettes Fig. 89) en position de dépose - voir le chapitre 12.7.4
2. Graisser les goujons d'arrêt (Fig. 90/1 et Fig. 91/1) avec Gleitmo 810
3. Graisser le trou de l'éclisse (Fig. 92/1) dans lequel le goujon de verrouillage pneumatique s'insère avec Gleitmo 810
4. Graisser le disque d'entraînement denté (Fig. 92/2) avec un peu de Gleitmo 810
5. Faire glisser les cassettes en position de travail

12.11.4 Opérations de maintenance

Les périodicités et opérations de maintenance prescrites par le fabricant des pièces de sous- traitance filtre, capteur de force sont indiquées au chapitre Pièces de sous- traitance.

12.11.5 Graisser les goujons d'arrêt, les goujons de verrouillage et le disque d'entraînement

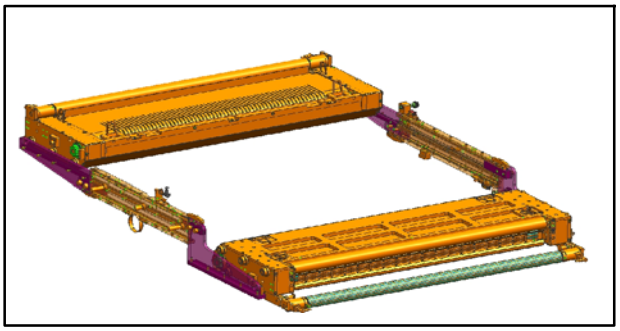

Fig. 89 Cassettes en position de dépose, vue du côté enrouleur

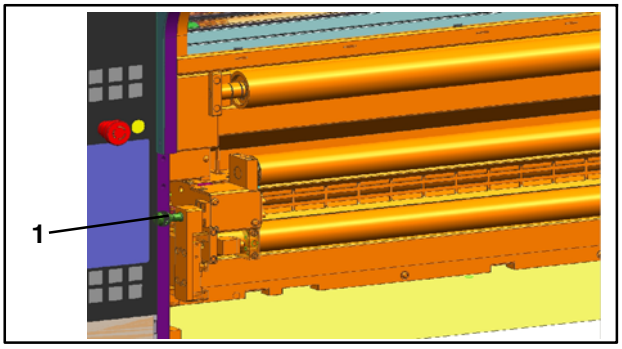

Fig. 90 Goujon d'arrêt côté dérouleur

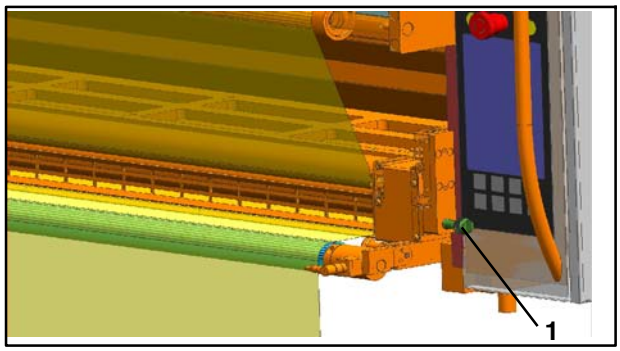

Fig. 91 Goujon d'arrêt côté enrouleur

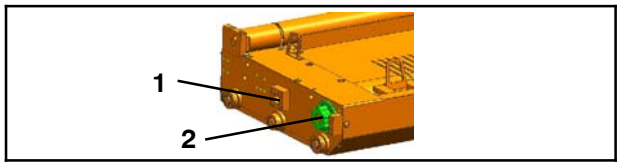

Fig. 92 Cassette

1. Tirer les cassettes Fig. 89) en position de dépose - voir le chapitre 12.7.4
2. Graisser les goujons d'arrêt (Fig. 90/1 et Fig. 91/1) avec Gleitmo 810
3. Graisser le trou de l'éclisse (Fig. 92/1) dans lequel le goujon de verrouillage pneumatique s'insère avec Gleitmo 810
4. Graisser le disque d'entraînement denté (Fig. 92/2) avec un peu de Gleitmo 810
5. Faire glisser les cassettes en position de travail

12.11.4 Opérations de maintenance

Les périodicités et opérations de maintenance prescrites par le fabricant des pièces de sous- traitance filtre, capteur de force sont indiquées au chapitre Pièces de sous- traitance.

12.11.5 Graisser les goujons d'arrêt, les goujons de verrouillage et le disque d'entraînement

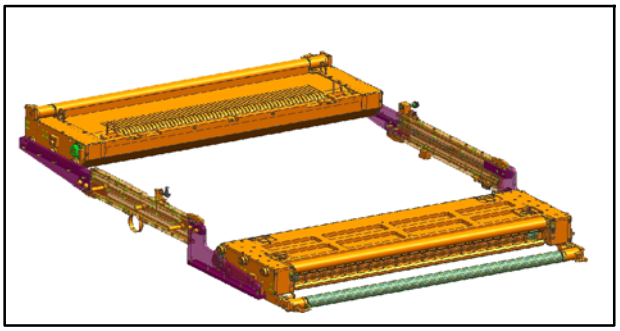

Fig. 89 Cassettes en position de dépose, vue du côté enrouleur

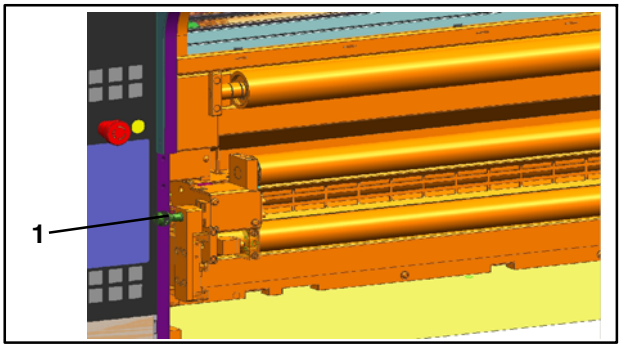

Fig. 90 Goujon d'arrêt côté dérouleur

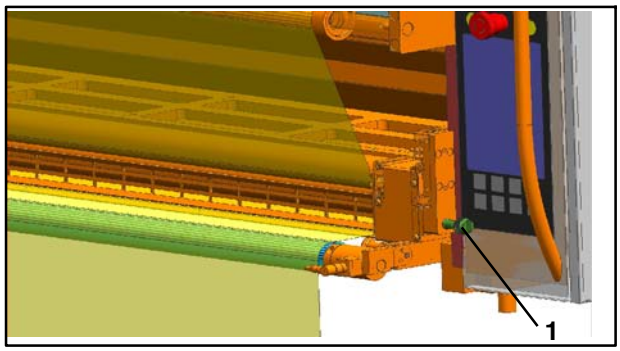

Fig. 91 Goujon d'arrêt côté enrouleur

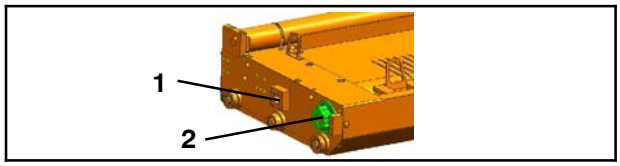

Fig. 92 Cassette

1. Tirer les cassettes Fig. 89) en position de dépose - voir le chapitre 12.7.4
2. Graisser les goujons d'arrêt (Fig. 90/1 et Fig. 91/1) avec Gleitmo 810
3. Graisser le trou de l'éclisse (Fig. 92/1) dans lequel le goujon de verrouillage pneumatique s'insère avec Gleitmo 810
4. Graisser le disque d'entraînement denté (Fig. 92/2) avec un peu de Gleitmo 810
5. Faire glisser les cassettes en position de travail

12.11.4 Opérations de maintenance

Les périodicités et opérations de maintenance prescrites par le fabricant des pièces de sous- traitance filtre, capteur de force sont indiquées au chapitre Pièces de sous- traitance.

12.11.5 Graisser les goujons d'arrêt, les goujons de verrouillage et le disque d'entraînement

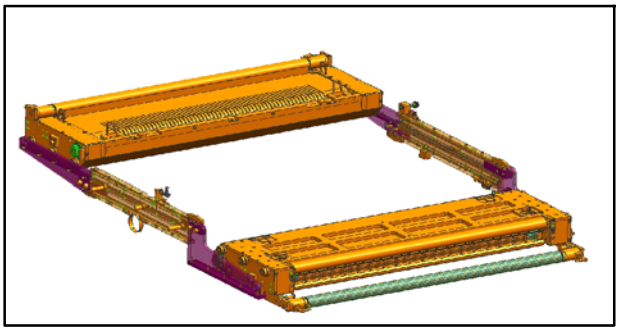

Fig. 89 Cassettes en position de dépose, vue du côté enrouleur

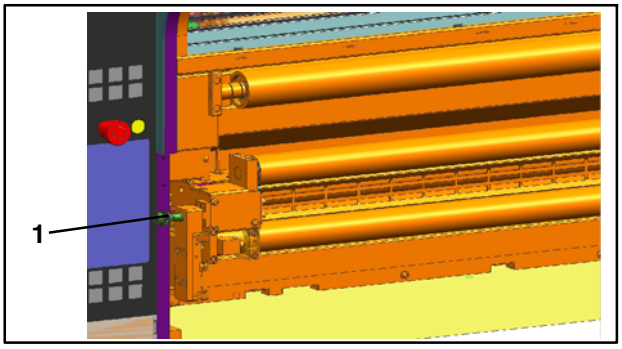

Fig. 90 Goujon d'arrêt côté dérouleur

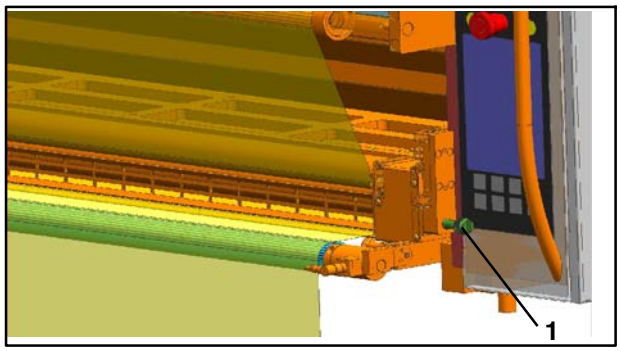

Fig. 91 Goujon d'arrêt côté enrouleur

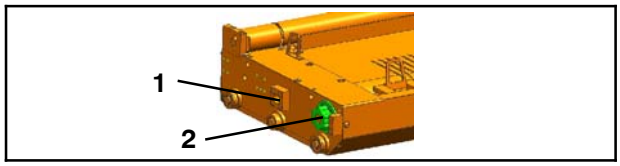

Fig. 92 Cassette

1. Tirer les cassettes Fig. 89) en position de dépose - voir le chapitre 12.7.4
2. Graisser les goujons d'arrêt (Fig. 90/1 et Fig. 91/1) avec Gleitmo 810
3. Graisser le trou de l'éclisse (Fig. 92/1) dans lequel le goujon de verrouillage pneumatique s'insère avec Gleitmo 810
4. Graisser le disque d'entraînement denté (Fig. 92/2) avec un peu de Gleitmo 810
5. Faire glisser les cassettes en position de travail

12.11.4 Opérations de maintenance

Les périodicités et opérations de maintenance prescrites par le fabricant des pièces de sous- traitance filtre, capteur de force sont indiquées au chapitre Pièces de sous- traitance.

12.11.5 Graisser les goujons d'arrêt, les goujons de verrouillage et le disque d'entraînement

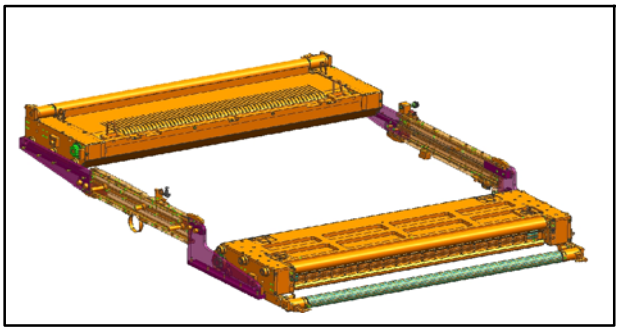

Fig. 89 Cassettes en position de dépose, vue du côté enrouleur

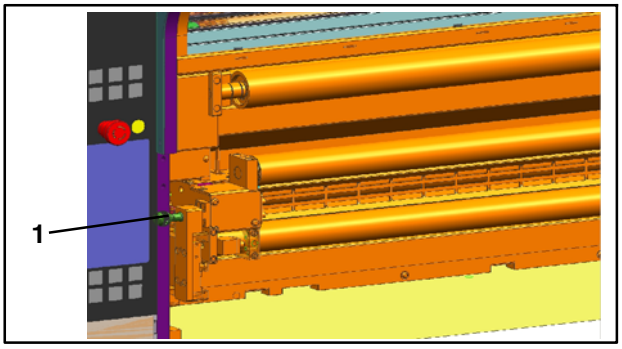

Fig. 90 Goujon d'arrêt côté dérouleur

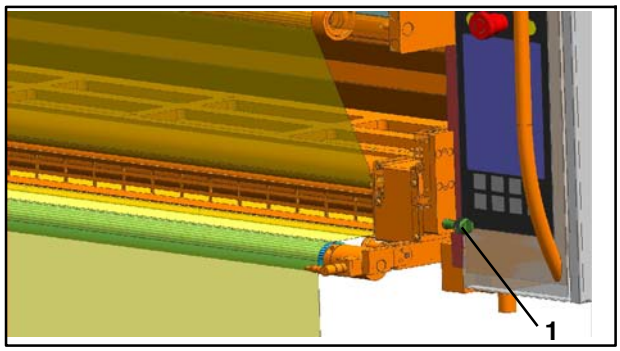

Fig. 91 Goujon d'arrêt côté enrouleur

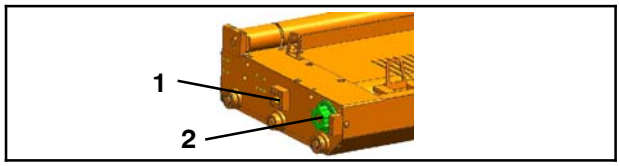

Fig. 92 Cassette

1. Tirer les cassettes Fig. 89) en position de dépose - voir le chapitre 12.7.4
2. Graisser les goujons d'arrêt (Fig. 90/1 et Fig. 91/1) avec Gleitmo 810
3. Graisser le trou de l'éclisse (Fig. 92/1) dans lequel le goujon de verrouillage pneumatique s'insère avec Gleitmo 810
4. Graisser le disque d'entraînement denté (Fig. 92/2) avec un peu de Gleitmo 810
5. Faire glisser les cassettes en position de travail

12.11.4 Opérations de maintenance

Les périodicités et opérations de maintenance prescrites par le fabricant des pièces de sous- traitance filtre, capteur de force sont indiquées au chapitre Pièces de sous- traitance.

12.11.5 Graisser les goujons d'arrêt, les goujons de verrouillage et le disque d'entraînement

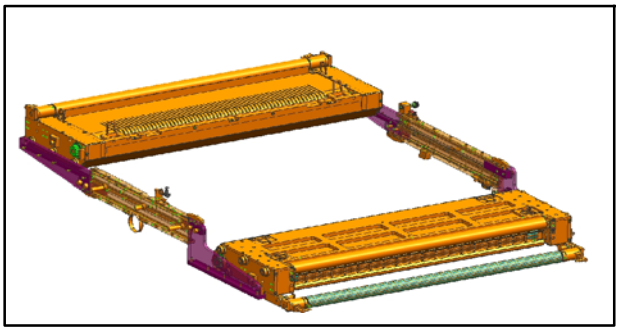

Fig. 89 Cassettes en position de dépose, vue du côté enrouleur

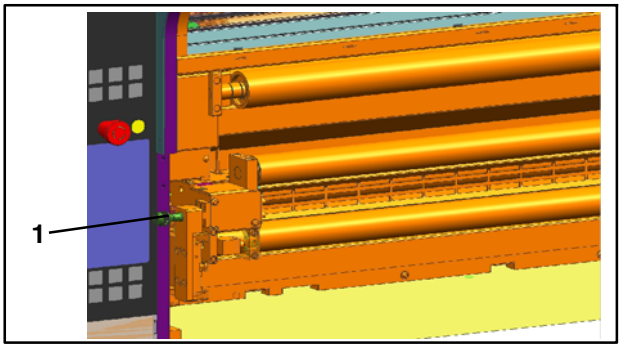

Fig. 90 Goujon d'arrêt côté dérouleur

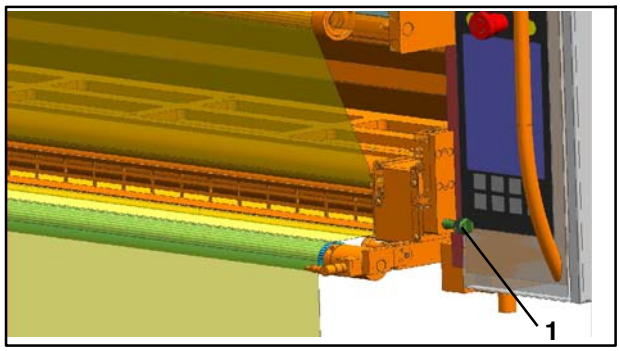

Fig. 91 Goujon d'arrêt côté enrouleur

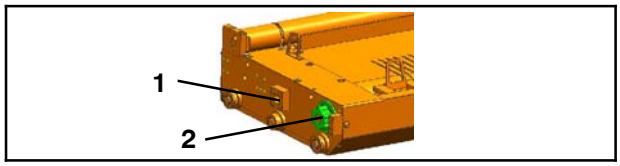

Fig. 92 Cassette

1. Tirer les cassettes Fig. 89) en position de dépose - voir le chapitre 12.7.4
2. Graisser les goujons d'arrêt (Fig. 90/1 et Fig. 91/1) avec Gleitmo 810
3. Graisser le trou de l'éclisse (Fig. 92/1) dans lequel le goujon de verrouillage pneumatique s'insère avec Gleitmo 810
4. Graisser le disque d'entraînement denté (Fig. 92/2) avec un peu de Gleitmo 810
5. Faire glisser les cassettes en position de travail

12.11.4 Opérations de maintenance

Les périodicités et opérations de maintenance prescrites par le fabricant des pièces de sous- traitance filtre, capteur de force sont indiquées au chapitre Pièces de sous- traitance.

12.11.5 Graisser les goujons d'arrêt, les goujons de verrouillage et le disque d'entraînement

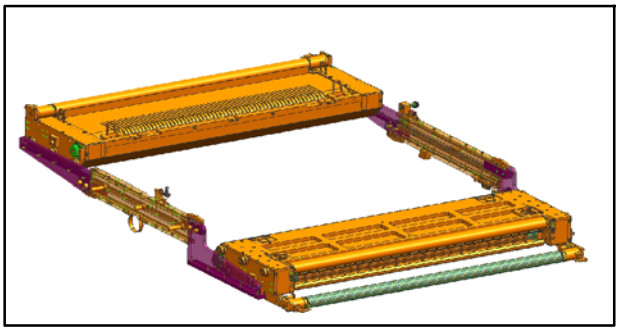

Fig. 89 Cassettes en position de dépose, vue du côté enrouleur

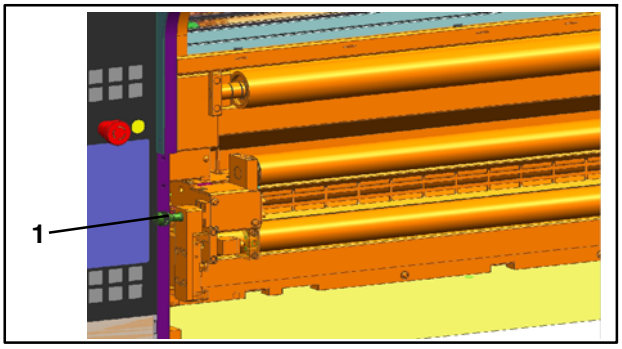

Fig. 90 Goujon d'arrêt côté dérouleur

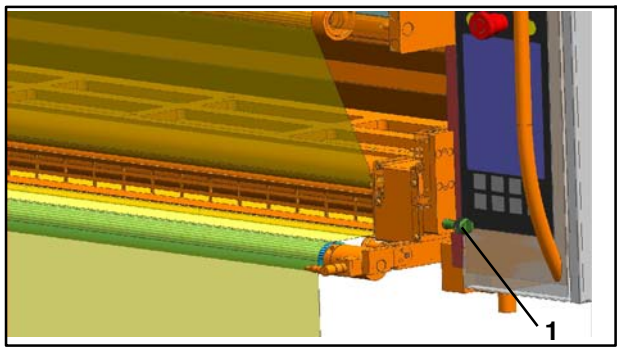

Fig. 91 Goujon d'arrêt côté enrouleur

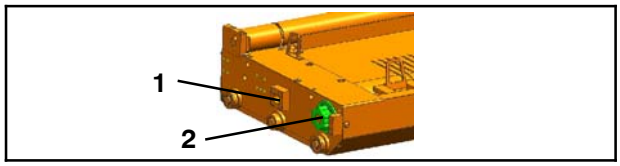

Fig. 92 Cassette

1. Tirer les cassettes Fig. 89) en position de dépose - voir le chapitre 12.7.4
2. Graisser les goujons d'arrêt (Fig. 90/1 et Fig. 91/1) avec Gleitmo 810
3. Graisser le trou de l'éclisse (Fig. 92/1) dans lequel le goujon de verrouillage pneumatique s'insère avec Gleitmo 810
4. Graisser le disque d'entraînement denté (Fig. 92/2) avec un peu de Gleitmo 810
5. Faire glisser les cassettes en position de travail

12.11.4 Opérations de maintenance

Les périodicités et opérations de maintenance prescrites par le fabricant des pièces de sous- traitance filtre, capteur de force sont indiquées au chapitre Pièces de sous- traitance.

12.11.5 Graisser les goujons d'arrêt, les goujons de verrouillage et le disque d'entraînement

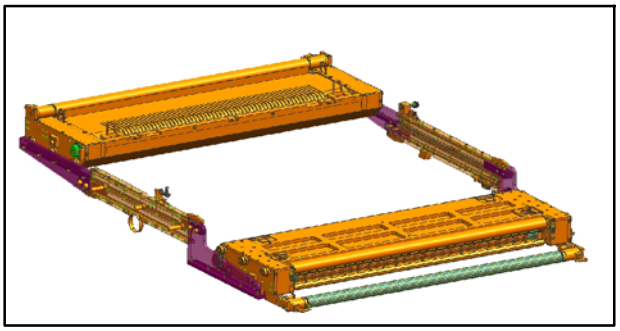

Fig. 89 Cassettes en position de dépose, vue du côté enrouleur

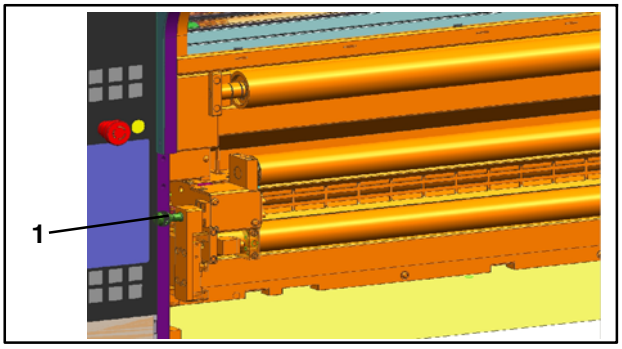

Fig. 90 Goujon d'arrêt côté dérouleur

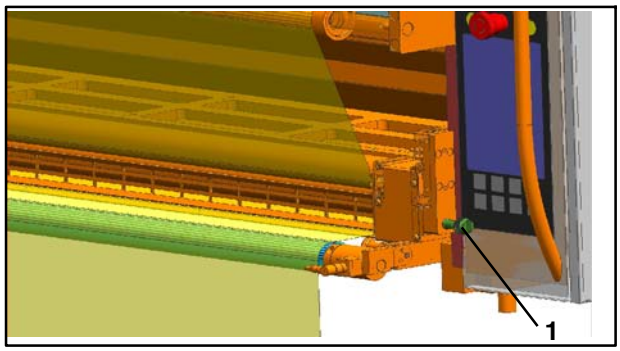

Fig. 91 Goujon d'arrêt côté enrouleur

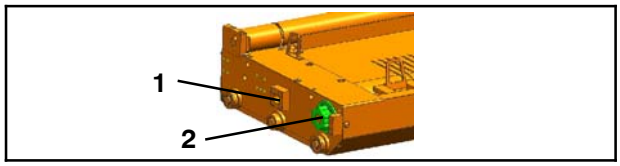

Fig. 92 Cassette

1. Tirer les cassettes Fig. 89) en position de dépose - voir le chapitre 12.7.4
2. Graisser les goujons d'arrêt (Fig. 90/1 et Fig. 91/1) avec Gleitmo 810
3. Graisser le trou de l'éclisse (Fig. 92/1) dans lequel le goujon de verrouillage pneumatique s'insère avec Gleitmo 810
4. Graisser le disque d'entraînement denté (Fig. 92/2) avec un peu de Gleitmo 810
5. Faire glisser les cassettes en position de travail

12.11.4 Opérations de maintenance

Les périodicités et opérations de maintenance prescrites par le fabricant des pièces de sous- traitance filtre, capteur de force sont indiquées au chapitre Pièces de sous- traitance.

12.11.5 Graisser les goujons d'arrêt, les goujons de verrouillage et le disque d'entraînement

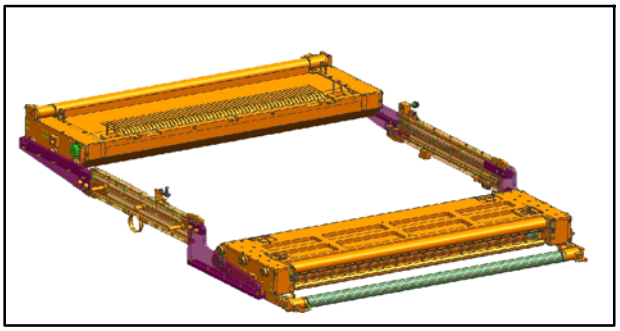

Fig. 89 Cassettes en position de dépose, vue du côté enrouleur

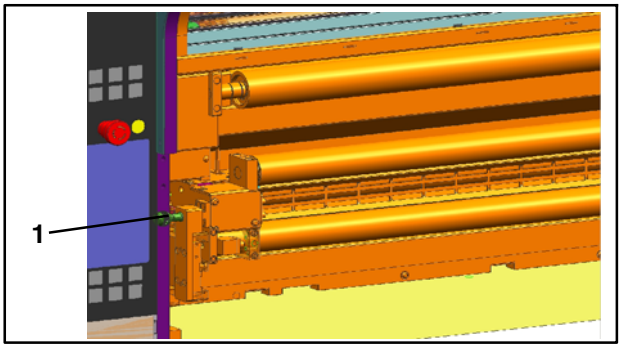

Fig. 90 Goujon d'arrêt côté dérouleur

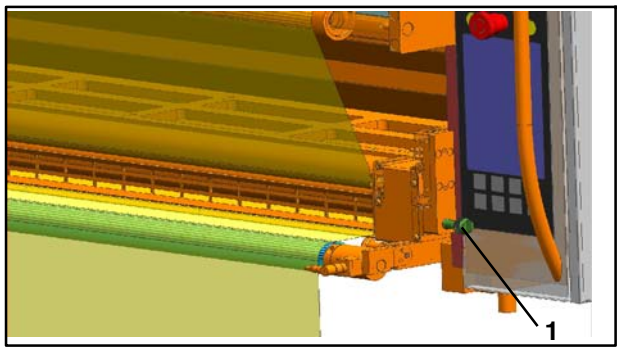

Fig. 91 Goujon d'arrêt côté enrouleur

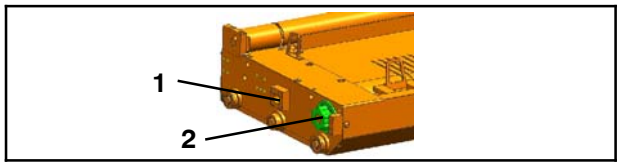

Fig. 92 Cassette

1. Tirer les cassettes Fig. 89) en position de dépose - voir le chapitre 12.7.4
2. Graisser les goujons d'arrêt (Fig. 90/1 et Fig. 91/1) avec Gleitmo 810
3. Graisser le trou de l'éclisse (Fig. 92/1) dans lequel le goujon de verrouillage pneumatique s'insère avec Gleitmo 810
4. Graisser le disque d'entraînement denté (Fig. 92/2) avec un peu de Gleitmo 810
5. Faire glisser les cassettes en position de travail

12.11.4 Opérations de maintenance

Les périodicités et opérations de maintenance prescrites par le fabricant des pièces de sous- traitance filtre, capteur de force sont indiquées au chapitre Pièces de sous- traitance.

12.11.5 Graisser les goujons d'arrêt, les goujons de verrouillage et le disque d'entraînement

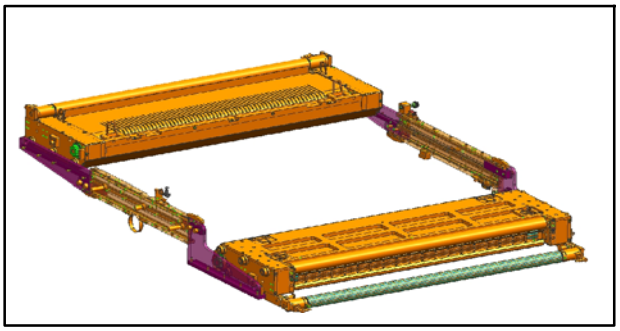

Fig. 89 Cassettes en position de dépose, vue du côté enrouleur

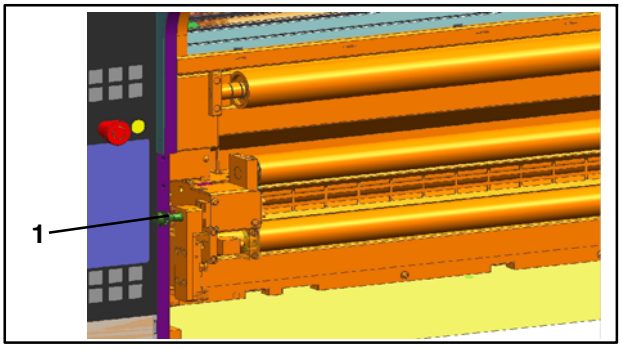

Fig. 90 Goujon d'arrêt côté dérouleur

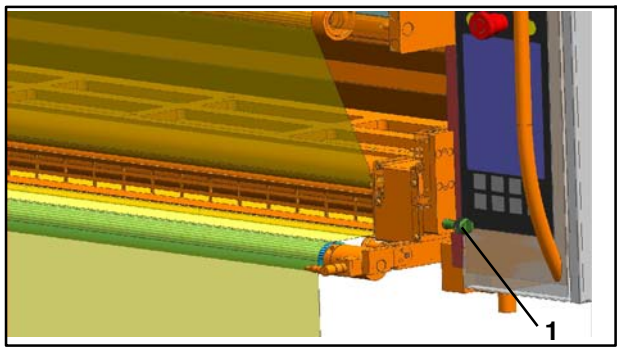

Fig. 91 Goujon d'arrêt côté enrouleur

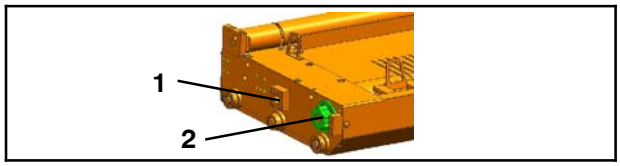

Fig. 92 Cassette

1. Tirer les cassettes Fig. 89) en position de dépose - voir le chapitre 12.7.4
2. Graisser les goujons d'arrêt (Fig. 90/1 et Fig. 91/1) avec Gleitmo 810
3. Graisser le trou de l'éclisse (Fig. 92/1) dans lequel le goujon de verrouillage pneumatique s'insère avec Gleitmo 810
4. Graisser le disque d'entraînement denté (Fig. 92/2) avec un peu de Gleitmo 810
5. Faire glisser les cassettes en position de travail

12.11.4 Opérations de maintenance

Les périodicités et opérations de maintenance prescrites par le fabricant des pièces de sous- traitance filtre, capteur de force sont indiquées au chapitre Pièces de sous- traitance.

12.11.5 Graisser les goujons d'arrêt, les goujons de verrouillage et le disque d'entraînement

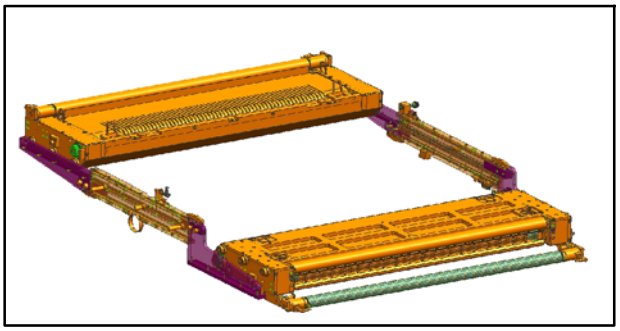

Fig. 89 Cassettes en position de dépose, vue du côté enrouleur

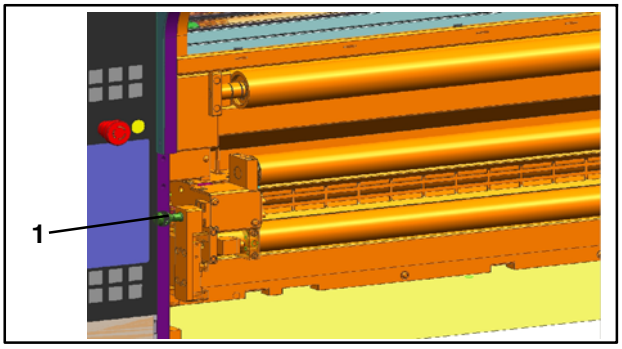

Fig. 90 Goujon d'arrêt côté dérouleur

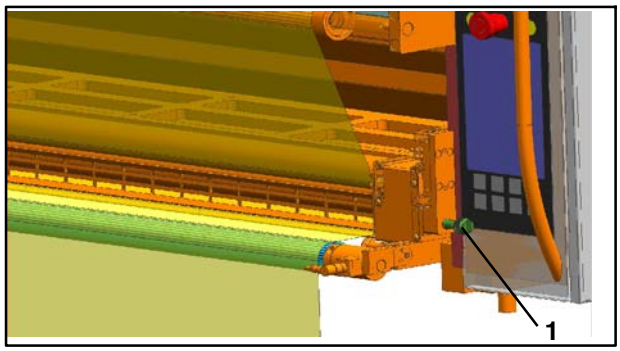

Fig. 91 Goujon d'arrêt côté enrouleur

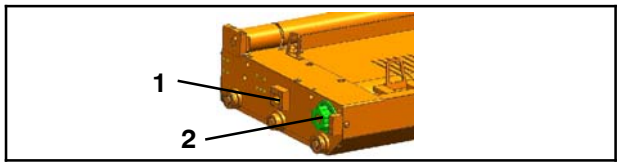

Fig. 92 Cassette

1. Tirer les cassettes Fig. 89) en position de dépose - voir le chapitre 12.7.4
2. Graisser les goujons d'arrêt (Fig. 90/1 et Fig. 91/1) avec Gleitmo 810
3. Graisser le trou de l'éclisse (Fig. 92/1) dans lequel le goujon de verrouillage pneumatique s'insère avec Gleitmo 810
4. Graisser le disque d'entraînement denté (Fig. 92/2) avec un peu de Gleitmo 810
5. Faire glisser les cassettes en position de travail

12.11.4 Opérations de maintenance

Les périodicités et opérations de maintenance prescrites par le fabricant des pièces de sous- traitance filtre, capteur de force sont indiquées au chapitre Pièces de sous- traitance.

12.11.5 Graisser les goujons d'arrêt, les goujons de verrouillage et le disque d'entraînement

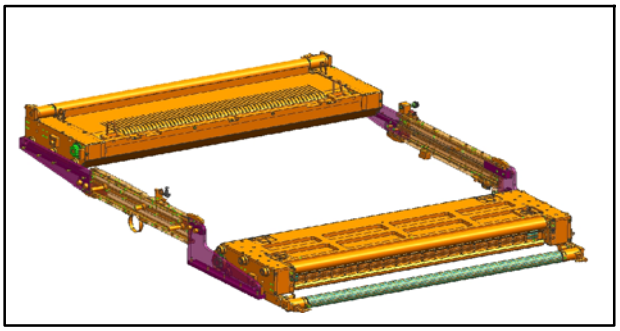

Fig. 89 Cassettes en position de dépose, vue du côté enrouleur

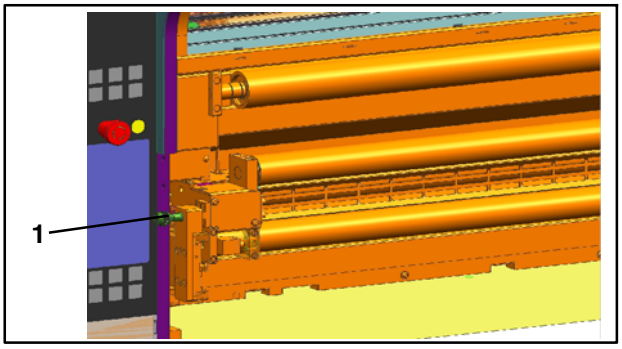

Fig. 90 Goujon d'arrêt côté dérouleur

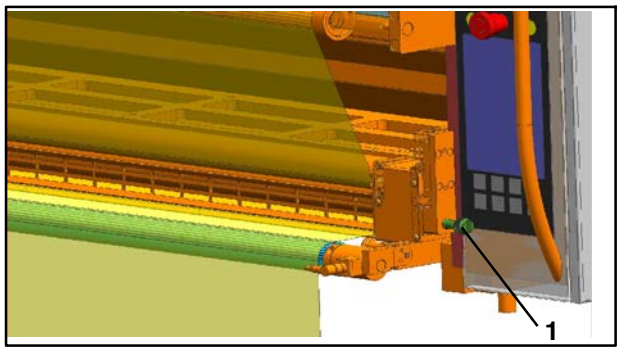

Fig. 91 Goujon d'arrêt côté enrouleur

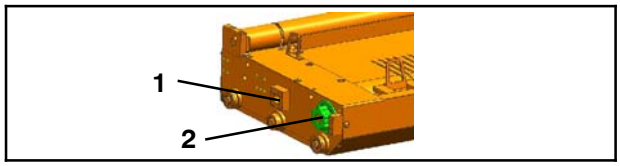

Fig. 92 Cassette

1. Tirer les cassettes Fig. 89) en position de dépose - voir le chapitre 12.7.4
2. Graisser les goujons d'arrêt (Fig. 90/1 et Fig. 91/1) avec Gleitmo 810
3. Graisser le trou de l'éclisse (Fig. 92/1) dans lequel le goujon de verrouillage pneumatique s'insère avec Gleitmo 810
4. Graisser le disque d'entraînement denté (Fig. 92/2) avec un peu de Gleitmo 810
5. Faire glisser les cassettes en position de travail

12.11.4 Opérations de maintenance

Les périodicités et opérations de maintenance prescrites par le fabricant des pièces de sous- traitance filtre, capteur de force sont indiquées au chapitre Pièces de sous- traitance.

12.11.5 Graisser les goujons d'arrêt, les goujons de verrouillage et le disque d'entraînement

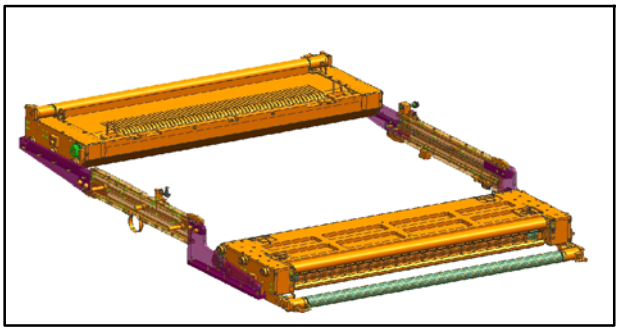

Fig. 89 Cassettes en position de dépose, vue du côté enrouleur

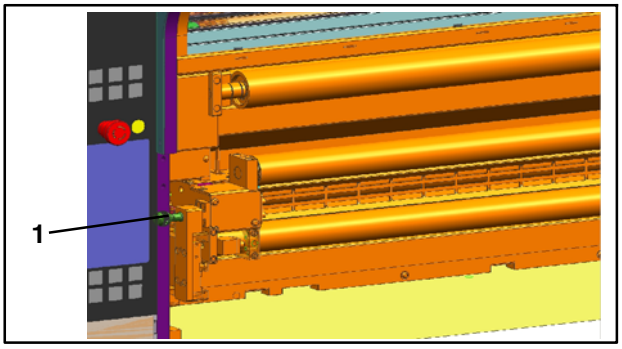

Fig. 90 Goujon d'arrêt côté dérouleur

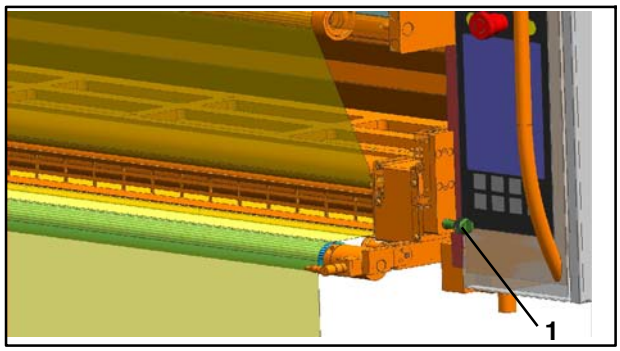

Fig. 91 Goujon d'arrêt côté enrouleur

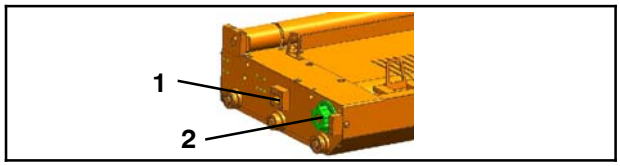

Fig. 92 Cassette

1. Tirer les cassettes Fig. 89) en position de dépose - voir le chapitre 12.7.4
2. Graisser les goujons d'arrêt (Fig. 90/1 et Fig. 91/1) avec Gleitmo 810
3. Graisser le trou de l'éclisse (Fig. 92/1) dans lequel le goujon de verrouillage pneumatique s'insère avec Gleitmo 810
4. Graisser le disque d'entraînement denté (Fig. 92/2) avec un peu de Gleitmo 810
5. Faire glisser les cassettes en position de travail

12.11.4 Opérations de maintenance

Les périodicités et opérations de maintenance prescrites par le fabricant des pièces de sous- traitance filtre, capteur de force sont indiquées au chapitre Pièces de sous- traitance.

12.11.5 Graisser les goujons d'arrêt, les goujons de verrouillage et le disque d'entraînement

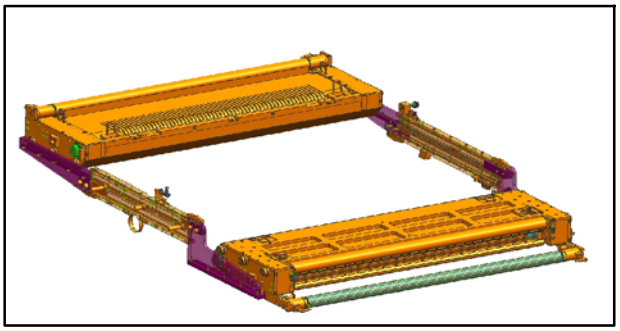

Fig. 89 Cassettes en position de dépose, vue du côté enrouleur

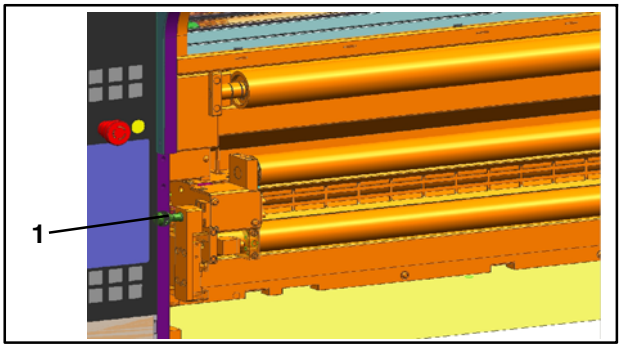

Fig. 90 Goujon d'arrêt côté dérouleur

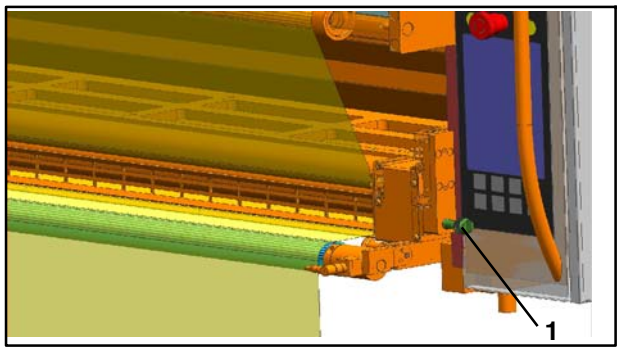

Fig. 91 Goujon d'arrêt côté enrouleur

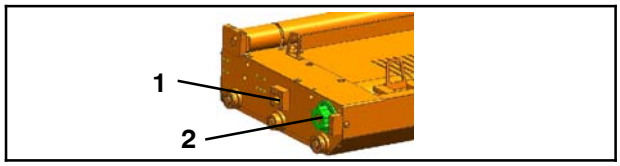

Fig. 92 Cassette

1. Tirer les cassettes Fig. 89) en position de dépose - voir le chapitre 12.7.4
2. Graisser les goujons d'arrêt (Fig. 90/1 et Fig. 91/1) avec Gleitmo 810
3. Graisser le trou de l'éclisse (Fig. 92/1) dans lequel le goujon de verrouillage pneumatique s'insère avec Gleitmo 810
4. Graisser le disque d'entraînement denté (Fig. 92/2) avec un peu de Gleitmo 810
5. Faire glisser les cassettes en position de travail

12.11.4 Opérations de maintenance

Les périodicités et opérations de maintenance prescrites par le fabricant des pièces de sous- traitance filtre, capteur de force sont indiquées au chapitre Pièces de sous- traitance.

12.11.5 Graisser les goujons d'arrêt, les goujons de verrouillage et le disque d'entraînement

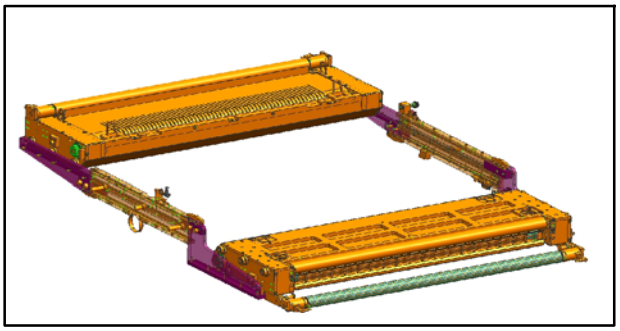

Fig. 89 Cassettes en position de dépose, vue du côté enrouleur

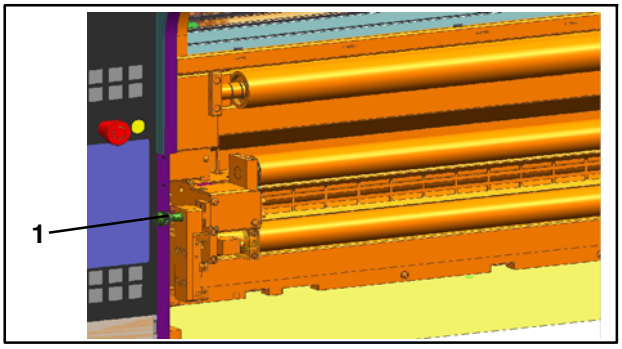

Fig. 90 Goujon d'arrêt côté dérouleur

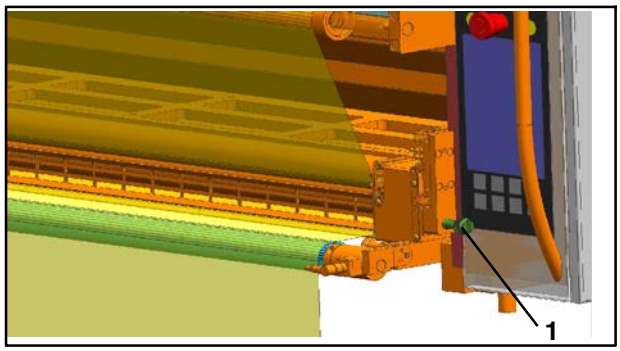

Fig. 91 Goujon d'arrêt côté enrouleur

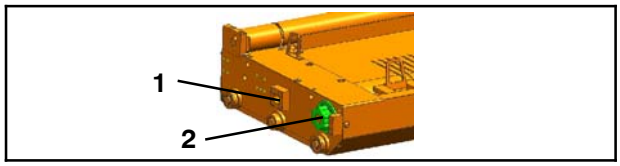

Fig. 92 Cassette

1. Tirer les cassettes Fig. 89) en position de dépose - voir le chapitre 12.7.4
2. Graisser les goujons d'arrêt (Fig. 90/1 et Fig. 91/1) avec Gleitmo 810
3. Graisser le trou de l'éclisse (Fig. 92/1) dans lequel le goujon de verrouillage pneumatique s'insère avec Gleitmo 810
4. Graisser le disque d'entraînement denté (Fig. 92/2) avec un peu de Gleitmo 810
5. Faire glisser les cassettes en position de travail

12.11.4 Opérations de maintenance

Les périodicités et opérations de maintenance prescrites par le fabricant des pièces de sous- traitance filtre, capteur de force sont indiquées au chapitre Pièces de sous- traitance.

12.11.5 Graisser les goujons d'arrêt, les goujons de verrouillage et le disque d'entraînement

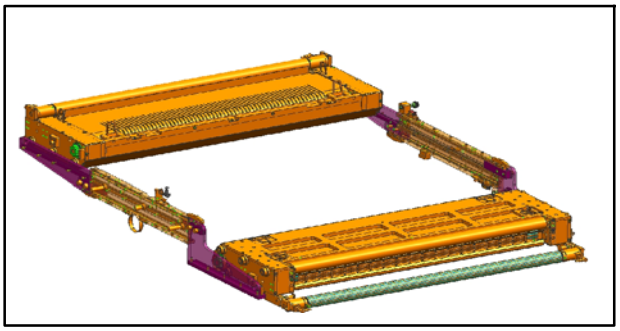

Fig. 89 Cassettes en position de dépose, vue du côté enrouleur

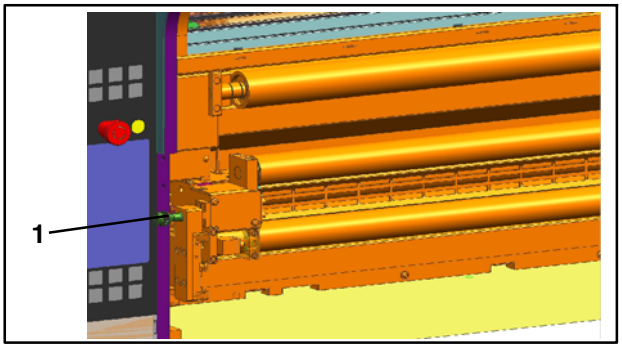

Fig. 90 Goujon d'arrêt côté dérouleur

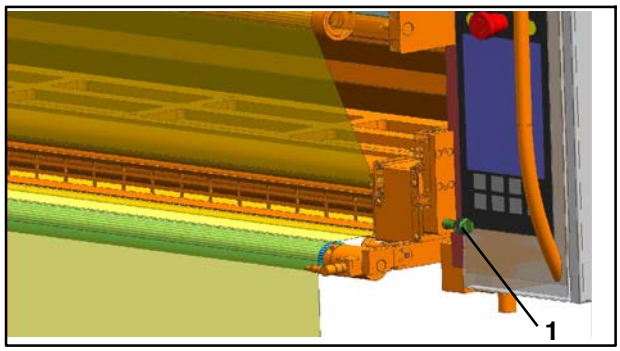

Fig. 91 Goujon d'arrêt côté enrouleur

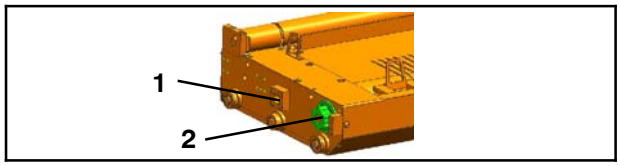

Fig. 92 Cassette

1. Tirer les cassettes Fig. 89) en position de dépose - voir le chapitre 12.7.4
2. Graisser les goujons d'arrêt (Fig. 90/1 et Fig. 91/1) avec Gleitmo 810
3. Graisser le trou de l'éclisse (Fig. 92/1) dans lequel le goujon de verrouillage pneumatique s'insère avec Gleitmo 810
4. Graisser le disque d'entraînement denté (Fig. 92/2) avec un peu de Gleitmo 810
5. Faire glisser les cassettes en position de travail

12.11.4 Opérations de maintenance

Les périodicités et opérations de maintenance prescrites par le fabricant des pièces de sous- traitance filtre, capteur de force sont indiquées au chapitre Pièces de sous- traitance.

12.11.5 Graisser les goujons d'arrêt, les goujons de verrouillage et le disque d'entraînement

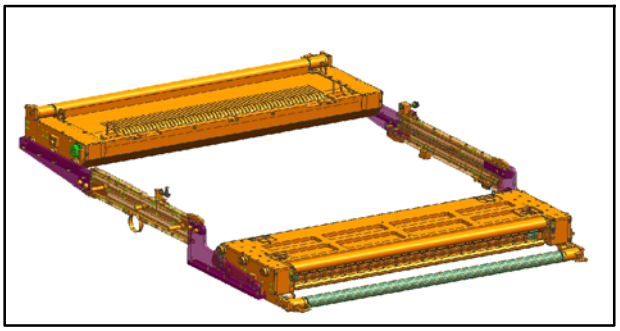

Fig. 89 Cassettes en position de dépose, vue du côté enrouleur

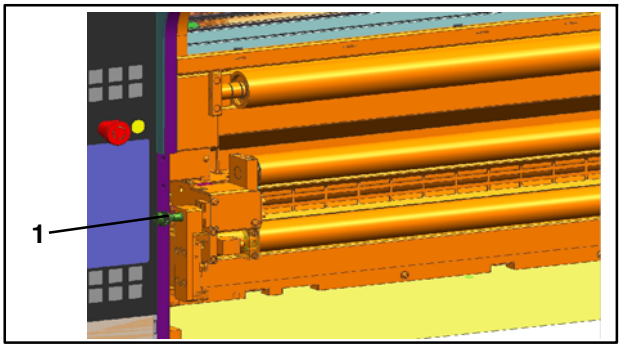

Fig. 90 Goujon d'arrêt côté dérouleur

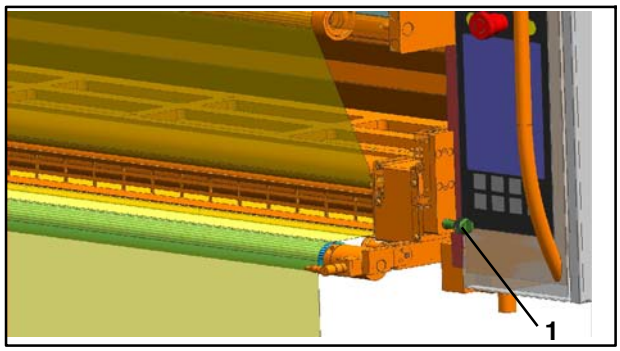

Fig. 91 Goujon d'arrêt côté enrouleur

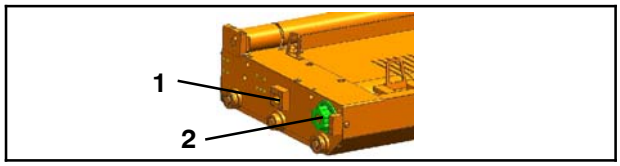

Fig. 92 Cassette

1. Tirer les cassettes Fig. 89) en position de dépose - voir le chapitre 12.7.4
2. Graisser les goujons d'arrêt (Fig. 90/1 et Fig. 91/1) avec Gleitmo 810
3. Graisser le trou de l'éclisse (Fig. 92/1) dans lequel le goujon de verrouillage pneumatique s'insère avec Gleitmo 810
4. Graisser le disque d'entraînement denté (Fig. 92/2) avec un peu de Gleitmo 810
5. Faire glisser les cassettes en position de travail

12.11.4 Opérations de maintenance

Les périodicités et opérations de maintenance prescrites par le fabricant des pièces de sous- traitance filtre, capteur de force sont indiquées au chapitre Pièces de sous- traitance.

12.11.5 Graisser les goujons d'arrêt, les goujons de verrouillage et le disque d'entraînement

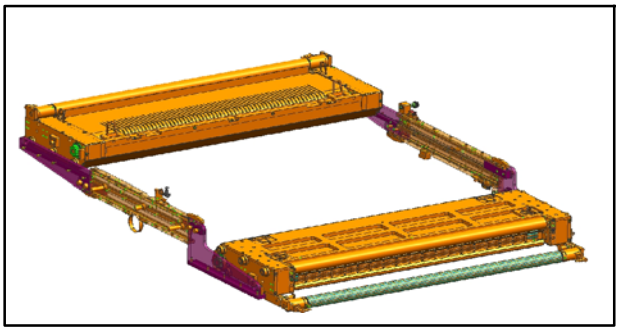

Fig. 89 Cassettes en position de dépose, vue du côté enrouleur

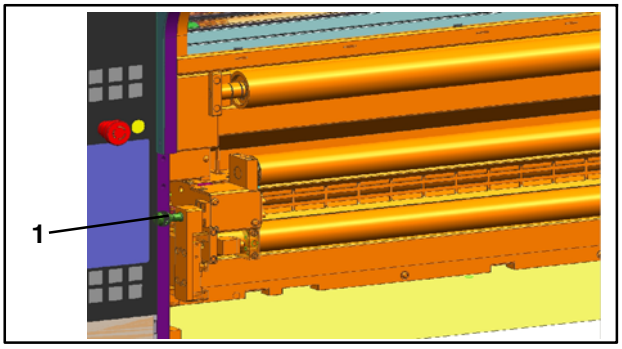

Fig. 90 Goujon d'arrêt côté dérouleur

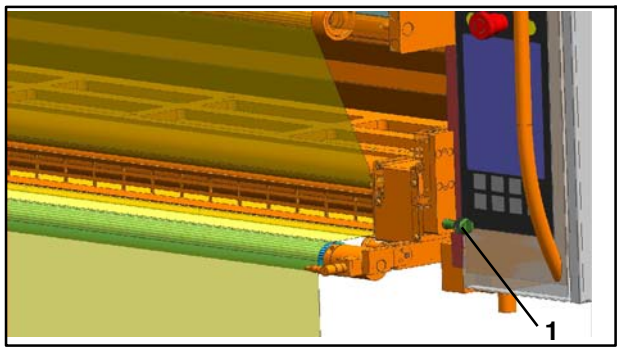

Fig. 91 Goujon d'arrêt côté enrouleur

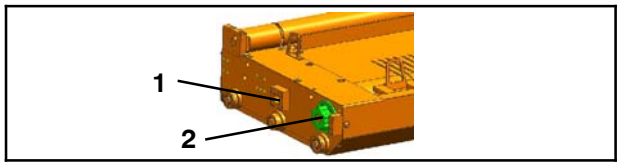

Fig. 92 Cassette

1. Tirer les cassettes Fig. 89) en position de dépose - voir le chapitre 12.7.4
2. Graisser les goujons d'arrêt (Fig. 90/1 et Fig. 91/1) avec Gleitmo 810
3. Graisser le trou de l'éclisse (Fig. 92/1) dans lequel le goujon de verrouillage pneumatique s'insère avec Gleitmo 810
4. Graisser le disque d'entraînement denté (Fig. 92/2) avec un peu de Gleitmo 810
5. Faire glisser les cassettes en position de travail

12.11.4 Opérations de maintenance

Les périodicités et opérations de maintenance prescrites par le fabricant des pièces de sous- traitance filtre, capteur de force sont indiquées au chapitre Pièces de sous- traitance.

12.11.5 Graisser les goujons d'arrêt, les goujons de verrouillage et le disque d'entraînement

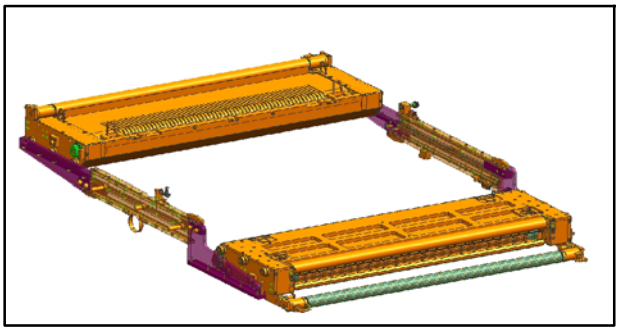

Fig. 89 Cassettes en position de dépose, vue du côté enrouleur

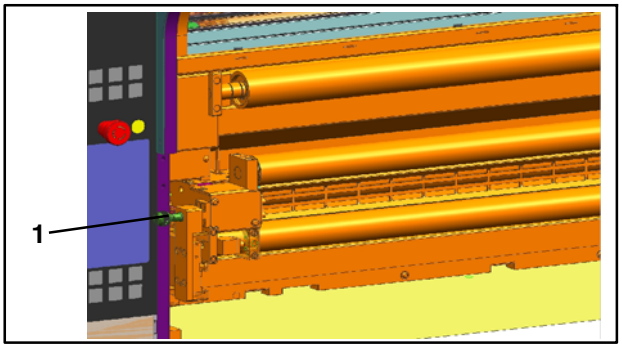

Fig. 90 Goujon d'arrêt côté dérouleur

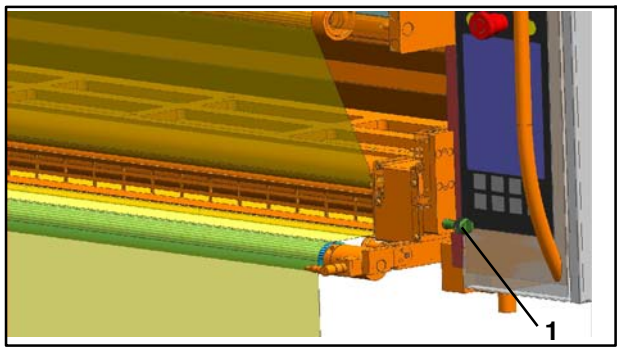

Fig. 91 Goujon d'arrêt côté enrouleur

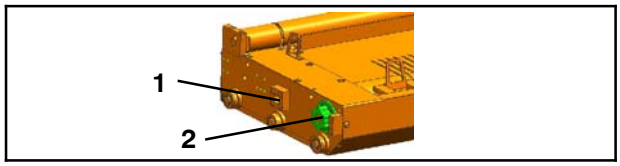

Fig. 92 Cassette

1. Tirer les cassettes Fig. 89) en position de dépose - voir le chapitre 12.7.4
2. Graisser les goujons d'arrêt (Fig. 90/1 et Fig. 91/1) avec Gleitmo 810
3. Graisser le trou de l'éclisse (Fig. 92/1) dans lequel le goujon de verrouillage pneumatique s'insère avec Gleitmo 810
4. Graisser le disque d'entraînement denté (Fig. 92/2) avec un peu de Gleitmo 810
5. Faire glisser les cassettes en position de travail

12.11.4 Opérations de maintenance

Les périodicités et opérations de maintenance prescrites par le fabricant des pièces de sous- traitance filtre, capteur de force sont indiquées au chapitre Pièces de sous- traitance.

12.11.5 Graisser les goujons d'arrêt, les goujons de verrouillage et le disque d'entraînement

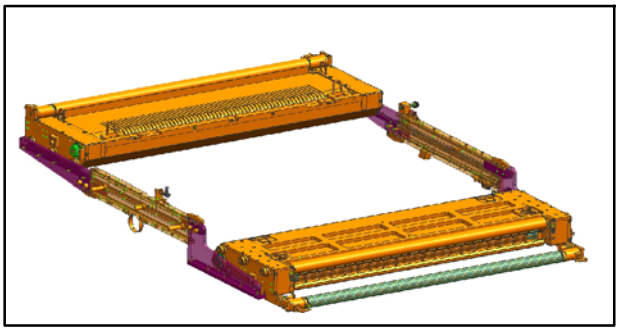

Fig. 89 Cassettes en position de dépose, vue du côté enrouleur

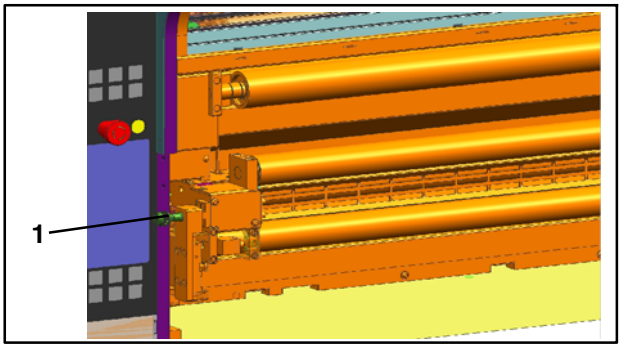

Fig. 90 Goujon d'arrêt côté dérouleur

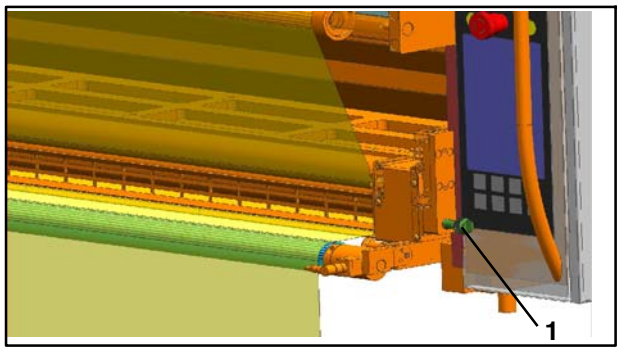

Fig. 91 Goujon d'arrêt côté enrouleur

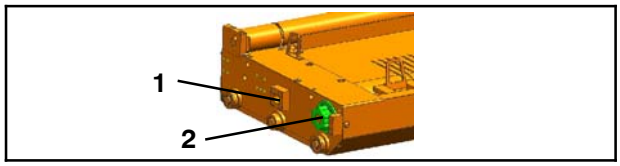

Fig. 92 Cassette

1. Tirer les cassettes Fig. 89) en position de dépose - voir le chapitre 12.7.4
2. Graisser les goujons d'arrêt (Fig. 90/1 et Fig. 91/1) avec Gleitmo 810
3. Graisser le trou de l'éclisse (Fig. 92/1) dans lequel le goujon de verrouillage pneumatique s'insère avec Gleitmo 810
4. Graisser le disque d'entraînement denté (Fig. 92/2) avec un peu de Gleitmo 810
5. Faire glisser les cassettes en position de travail

12.11.4 Opérations de maintenance

Les périodicités et opérations de maintenance prescrites par le fabricant des pièces de sous- traitance filtre, capteur de force sont indiquées au chapitre Pièces de sous- traitance.

12.11.5 Graisser les goujons d'arrêt, les goujons de verrouillage et le disque d'entraînement

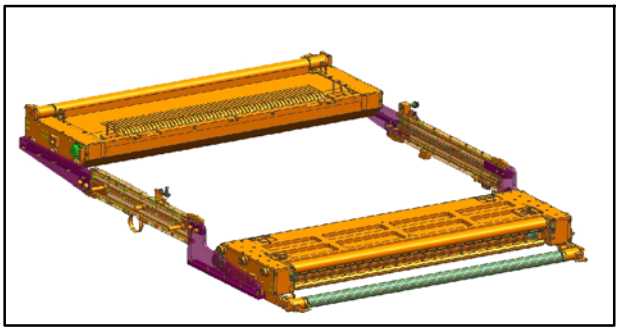

Fig. 89 Cassettes en position de dépose, vue du côté enrouleur

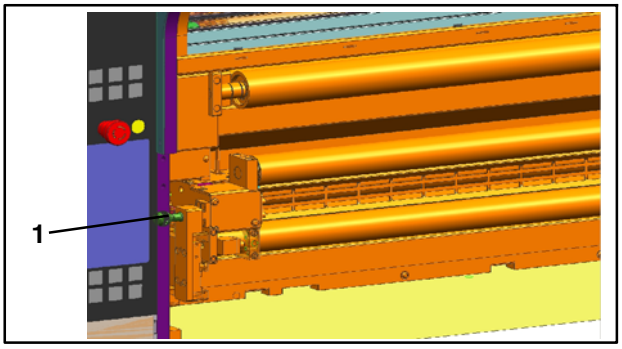

Fig. 90 Goujon d'arrêt côté dérouleur

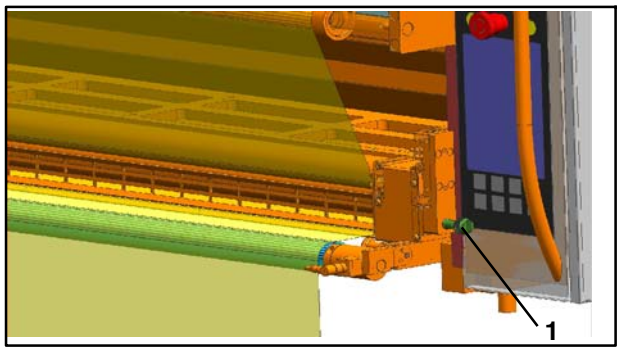

Fig. 91 Goujon d'arrêt côté enrouleur

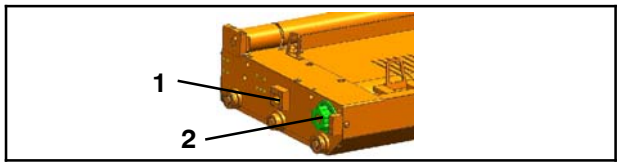

Fig. 92 Cassette

1. Tirer les cassettes Fig. 89) en position de dépose - voir le chapitre 12.7.4
2. Graisser les goujons d'arrêt (Fig. 90/1 et Fig. 91/1) avec Gleitmo 810
3. Graisser le trou de l'éclisse (Fig. 92/1) dans lequel le goujon de verrouillage pneumatique s'insère avec Gleitmo 810
4. Graisser le disque d'entraînement denté (Fig. 92/2) avec un peu de Gleitmo 810
5. Faire glisser les cassettes en position de travail

12.11.4 Opérations de maintenance

Les périodicités et opérations de maintenance prescrites par le fabricant des pièces de sous- traitance filtre, capteur de force sont indiquées au chapitre Pièces de sous- traitance.

12.11.5 Graisser les goujons d'arrêt, les goujons de verrouillage et le disque d'entraînement

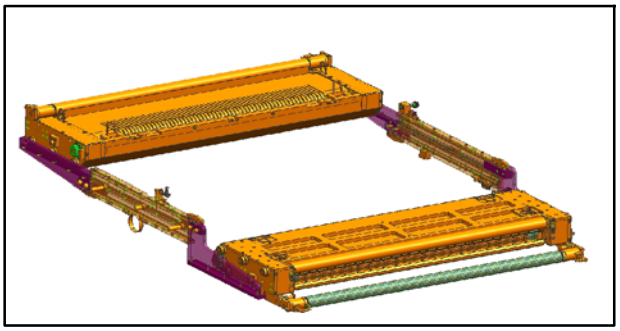

Fig. 89 Cassettes en position de dépose, vue du côté enrouleur

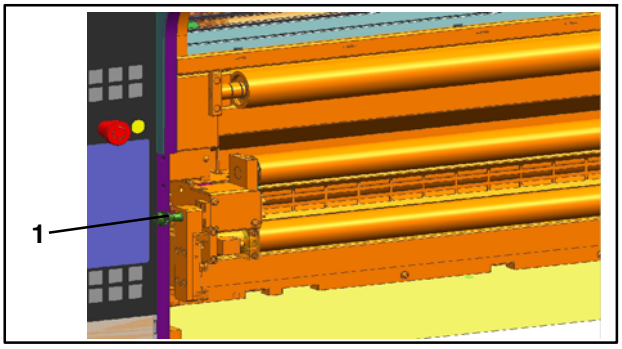

Fig. 90 Goujon d'arrêt côté dérouleur

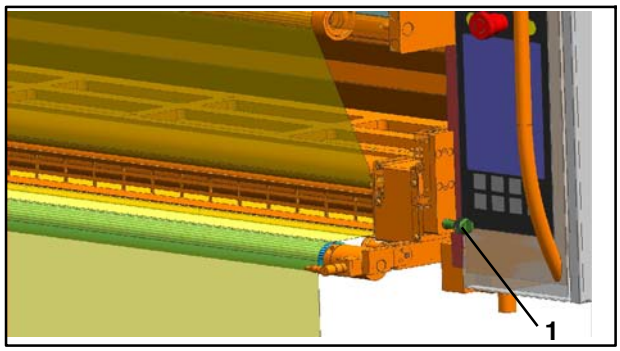

Fig. 91 Goujon d'arrêt côté enrouleur

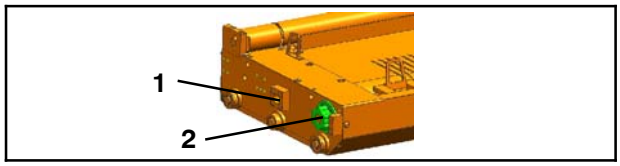

Fig. 92 Cassette

1. Tirer les cassettes Fig. 89) en position de dépose - voir le chapitre 12.7.4
2. Graisser les goujons d'arrêt (Fig. 90/1 et Fig. 91/1) avec Gleitmo 810
3. Graisser le trou de l'éclisse (Fig. 92/1) dans lequel le goujon de verrouillage pneumatique s'insère avec Gleitmo 810
4. Graisser le disque d'entraînement denté (Fig. 92/2) avec un peu de Gleitmo 810
5. Faire glisser les cassettes en position de travail

12.11.4 Opérations de maintenance

Les périodicités et opérations de maintenance prescrites par le fabricant des pièces de sous- traitance filtre, capteur de force sont indiquées au chapitre Pièces de sous- traitance.

12.11.5 Graisser les goujons d'arrêt, les goujons de verrouillage et le disque d'entraînement

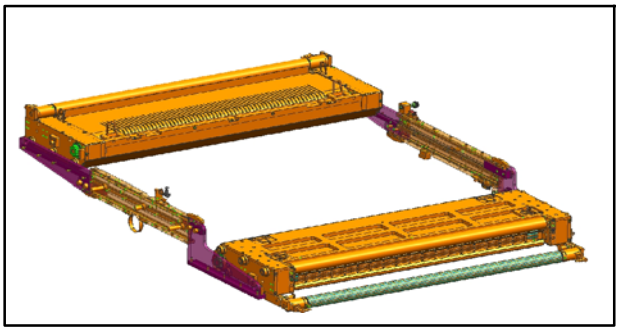

Fig. 89 Cassettes en position de dépose, vue du côté enrouleur

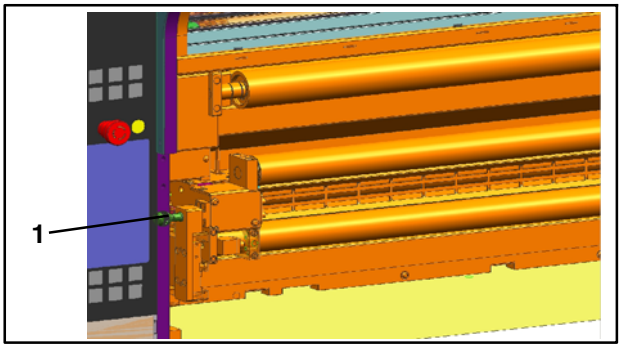

Fig. 90 Goujon d'arrêt côté dérouleur

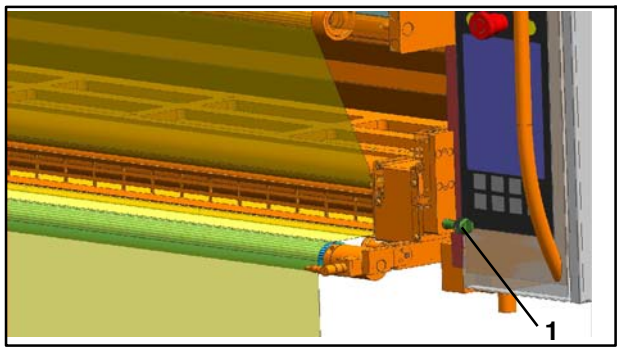

Fig. 91 Goujon d'arrêt côté enrouleur

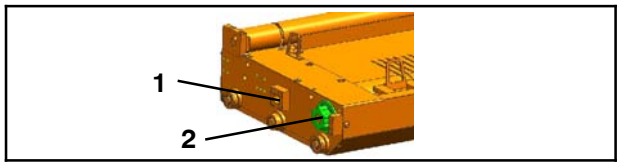

Fig. 92 Cassette

1. Tirer les cassettes Fig. 89) en position de dépose - voir le chapitre 12.7.4
2. Graisser les goujons d'arrêt (Fig. 90/1 et Fig. 91/1) avec Gleitmo 810
3. Graisser le trou de l'éclisse (Fig. 92/1) dans lequel le goujon de verrouillage pneumatique s'insère avec Gleitmo 810
4. Graisser le disque d'entraînement denté (Fig. 92/2) avec un peu de Gleitmo 810
5. Faire glisser les cassettes en position de travail

12.12 Caractéristiques techniques cadencement pour 105 /102

Dimensions	Le sous- ensemble cadencement comprend plusieurs sous- ensembles secondaires différents prémontés qui seront montés dans FoilStar, c'est pour cette raison qu'aucune dimension n'est indiquée
Poids du dispositif d'avance sans cassette	= env. 4 000 N (400 kg)
Poids par cassette	= env. 900 N (90 kg)
Poids des autres pièces comme les rails, câbles électriques, etc.	= env. 3 000 N (300 kg)
Largeur de bobine	maxi : 1050 mm mini : 550 mm**
Longueur de gaufrage	200 mm à 750 mm
Mode économique	jusqu'à 100 % en fonction de la longueur du gaufrage et de la vitesse de la machine
Consommation d'air comprimé	420 NL/min *

* En cas d'équipement complet avec rouleaux de guidage pneumatiques.

** Cette donnée est uniquement valable pour le fonctionnement sans cadencement.

12.13 Caractéristiques techniques cadencement pour 74

Dimensions	Le sous- ensemble cadencement comprend plusieurs sous- ensembles secondaires différents prémontés qui seront montés dans FoilStar, c'est pour cette raison qu'aucune dimension n'est indiquée
Poids du dispositif d'avance sans cassette	= env. 3 200 N (320 kg)
Poids par cassette	= env. 700 N (70 kg)
Poids des autres pièces comme les rails, câbles électriques, etc.	= env. 3 000 N (300 kg)
Largeur de bobine	maxi : 740 mm mini : 550 mm**
Longueur de gaufrage	200 mm à 750 mm
Mode économique	jusqu'à 100 % en fonction de la longueur du gaufrage et de la vitesse de la machine
Consommation d'air comprimé	420 NL/min *

* En cas d'équipement complet avec rouleaux de guidage pneumatiques.

** Cette donnée est uniquement valable pour le fonctionnement sans cadencement.

12.14 Pièces de sous- traitance

Pour ces pièces de sous- traitance, il existe des instructions d'utilisation et, le cas échéant, de maintenance séparées !

Filtre (pour air comprimé)
64014109

Capteur de mesure (capteur de force)
67666353

13 Index alphabétique

A

Aide, 58
Alimentation en air comprimé, 92
Amortisseur de fin de course, 95
Arbre à friction, 38, 149, 213
Armoire électrique, 47
Arrêt, 54
Arrêt d'urgence, 26, 56
Autres périodicités de maintenance, 146, 204

B

Bande, 37
Bande de feuille plastique, 37
Barrière lumineuse, 38
Bouton de coupure d'urgence, 39
Bouton tactile, 39
Boutons tactiles, champs de saisie et champs d'affichage, 60
Buse d'alimentation en air, 94

C

Calendrier de maintenance, 144, 201
Caractéristiques techniques, 153
Champs tactiles, 39
Clapets antiretour avec étranglement, 94, 178
Compteur d'heures de service, 68
Compteur de production, 69
Consignes de sécurité, 31, 35, 91, 169
Consignes de sécurité pour les opérateurs, 9
Consignes fondamentales de sécurité, 7
Contenu des masques, 58
Contrôle de sécurité, 30
Côté entraînement, 40, 166
Côté service, 40, 166
Couple de l'arbre à friction, 76
Crochet de bobine, 40
Cylindre de pression, 93

D

DEL, 39
Dérouleur, 37, 62
Description de l'écran, 57
Description/vue d'ensemble/conception, 37
Desserrer le frein, 52
Détecteur à ultrasons, 38
Diamètre d'arrêt feuille plastique, 63
Diamètre d'avertissement de fin de bobine, 63
Diamètre d'enclenchement du système d'ionisation, 65
Diamètre sur l'enrouleur, 71, 73
Diamètre sur le dérouleur, 72, 79
Directives européennes, 11
Dispositif d'arrêt de bande, 38
Dispositif d'avance, 37
Dispositif d'ionisation, 149, 213
Dispositif de levage, 170
Dispositif de suspension, 40, 103, 110
Dispositifs de sécurité, 25
Dispositifs de surveillance, 44

E

Enclencher/couper la tension de bande, 53
Enclencher/couper la tension de commande, 52
Encombrement, 14
Engrenage conique, 149, 213
Enrouleur, 37, 62
Entrée du mot de passe, 75

É

Écart capteur - bobine, 74, 80
Éléments de commande, 47
Élimination des perturbations de fonctionnement, 133

F

Fermer la porte roulante (commande bimanuelle), 52, 55
Fermer les genouillères (commande bimanuelle), 51, 52
Friction, 38

G

Garantie, 15
Genouillères, 37
Graisses, 34
Groupe réfrigérant de retour, 149, 213

H

HDM, 40, 166
Home, 58
Huiles, 34

I

Incident, 59
Instructions d'utilisation, 7
Interrupteur principal, 25, 47

L

Laques, 34
Lever/abaisser le cylindre de pression, 53
Lever/abaisser le dispositif d'arrêt de bande, 54
Lever/abaisser les butées, 51
Liste des pièces d'usure, 157

M

Maintenance, 58, 68, 81, 82, 83
Maintenance CAN, 68
Maintenance dérouleur, 71, 79
Maintenance dérouleur, 79
Maintenance dérouleur/enrouleur, 68, 71
Maintenance dérouleur/enrouleur général, 76
Maintenance enrouleur, 71, 73
Maintenance enrouleur/dérouleur général, 71
Maintenance entraînement, 68, 70
Mandrin, 40
Manomètre, 93
Manostat, 92
Marche, 54
Marche lente, 39, 53
Masque de messages en série, 87
Messages (menu d'affichage), 87
Mode couplé, 55
Moins vite, 54

N

Nettoyants, 34
Numéro du groupe d'impression, 76

O

Opérations de maintenance, 149, 205
Ouvrir la porte roulante, mode pas à pas, 55
Ouvrir les genouillères, 51

P

Paramètre système de messages en série, 86
Paramètres danseurs unité, 172
Paramètres dérouleur, 58
Paramètres du terminal, 68, 84
Paramètres, données de l'ordre dérouleur, 63, 171
Paramètres, données de l'ordre enrouleur, 65, 171
Pas activé, 55
Pièces de sous- traitance, 208, 213
Plaquettes d'avertissement, 16, 169
Plus vite, 54
Poste de travail, 12
Pression de déchargement de l'arbre à friction, 77
Pupitre de commande, 133, 137, 142, 195, 196, 199

R

Rail support, 37
Recommandations, 148, 204
Régulateur à filtre, 92
Remarques générales sur la sécurité, 7
Réparations, 15
Risque résiduel, 24, 168
Risques résiduels, 20
Roue de mesure, 37
Ruban adhésif, 128

S

Saisie de données, 61
SDP, 40
Sécurité, 7
Sécurité du système électrique et de l'armoire électrique, 32
Sens d'avance, 78
Signaux d'avertissement acoustiques, 26
Solvants, 34
Soupape d'enclenchement manuelle, 92
Sources de risques, 19

T

Tension de bande, 64, 66
Terminal de commande avec touches (touches de fonction) et écran TP21AT, 49
Touche, 39
Traction de bande réduite, 66
Traction de bande spécifiée, 64, 66

U

Unité de conditionnement, 92, 149, 213
Utilisation conforme, 13

V

Valeur de consigne du système d'ionisation, 65
Vue d'ensemble de la machine, 62

14 Pièces de sous- traitance

Pour ces pièces de sous- traitance, il existe des instructions d'utilisation et, le cas échéant, de maintenance séparées !

Engrenage conique 62809017 / F2.620.281

Axe linéaire électrique (à courroie dentée)
64006898 / F2.620.353 pour CFM 102 / 105
ou
64006930 pour CFM 74

Unité de conditionnement (soupape d'enclenchement manuelle / soupape de régulation de pression)
64013920

Filtre (pour air comprimé) 64014109 (Pièces de sous- traitance cadencement)

Arbre à friction
65530240 / L2.620.223 pour CFM 102 / 105
ou
65530241 / Fs.620.223 pour CFM 74

Groupe réfrigérant de retour (climatiseur) 67301046 / F2.100.123

Groupe réfrigérant de retour (climatiseur) avec cadencement 67301146

Capteur de mesure (capteur de force)
67666353 (Pièces de sous- traitance cadencement)

Dispositif d'ionisation (générateur haute tension ou bloc d'alimentation, barre d'ionisation) 67720434

FoilStar CFM / CFX 102 / 105 / 74 Instructions d'utilisation

Édition 04.2012 • 00.999.9004/03

Étiquettes de dos