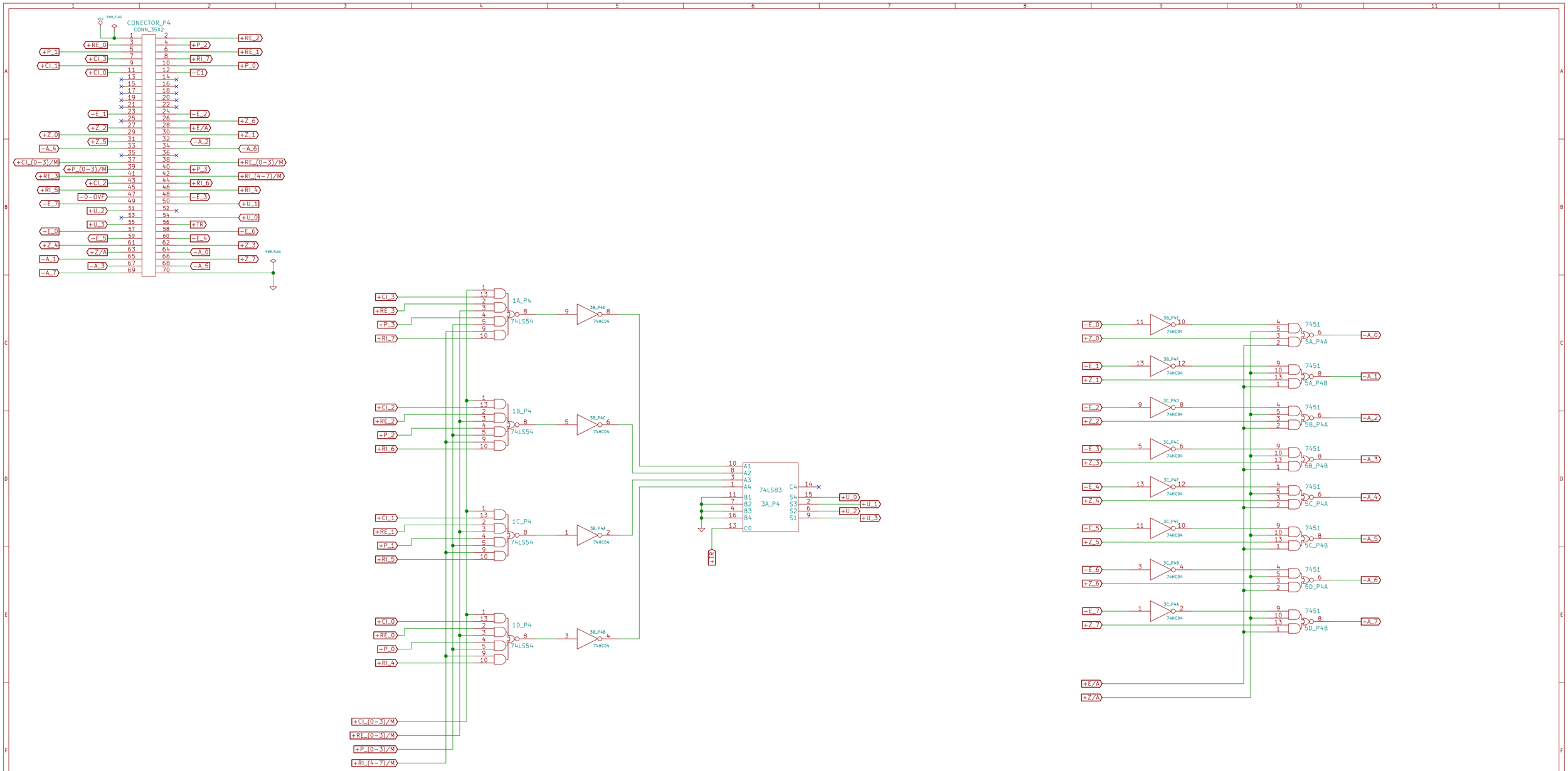

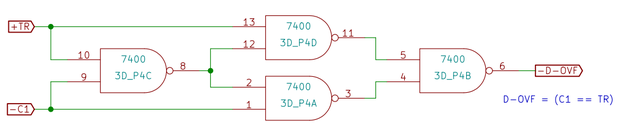

Sheet: /
File: FM1-6.sch

Title: MAIS UM E PORTA DE SELEÇÃO

Size: A2	Date: 2 aug 2016	Rev:
KiCad E.D.A. kicad (5.0.0-rc2-dev-462-g794e8d8)		Id: 1/1