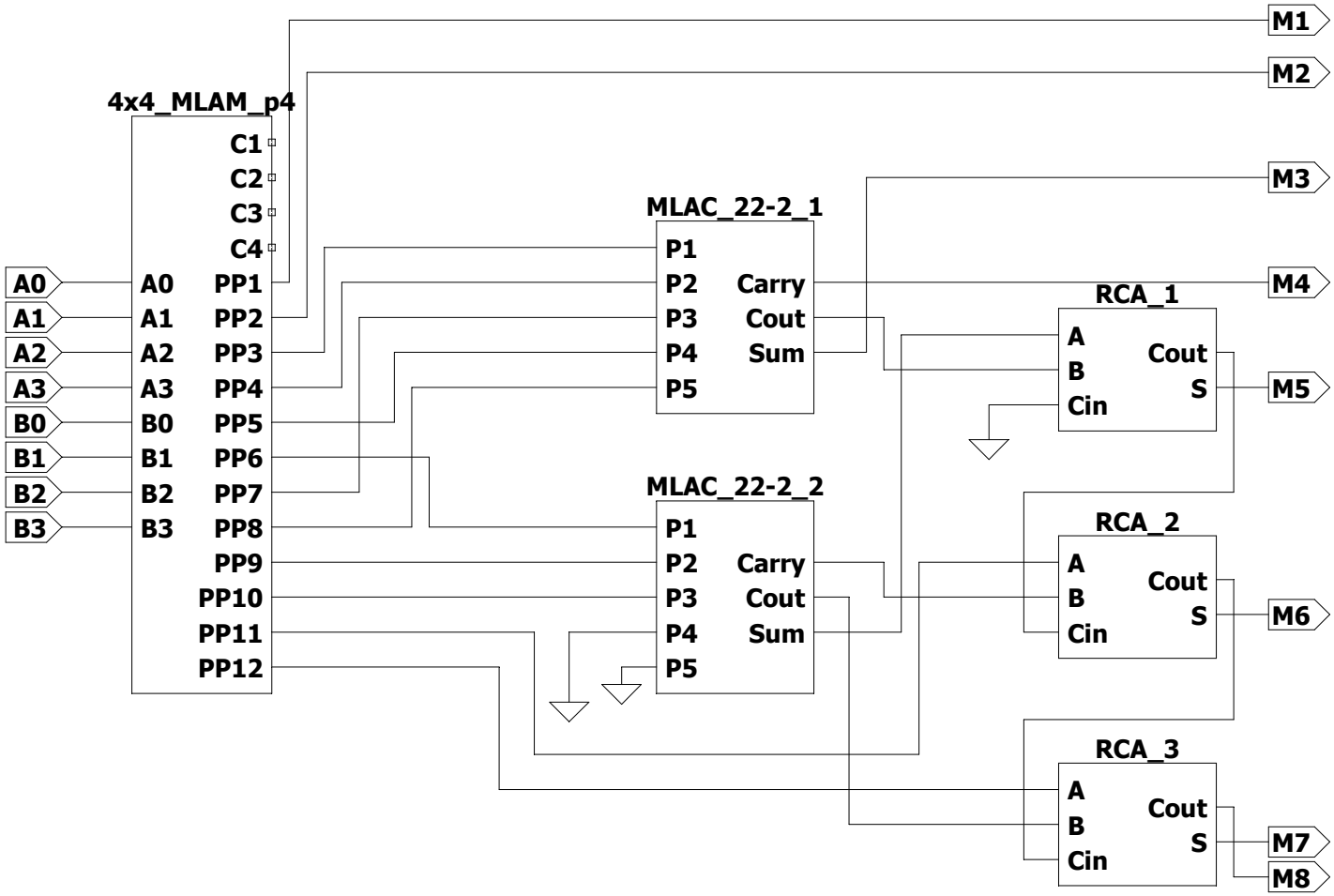
4x4_MLAM_p4
C1
C2
C3
C4
A0
A1
A2
A3
B0
B1
B2
B3
A0
A1
A2
A3
B0
B1
B2
B3
PP1
PP2
PP3
PP4
PP5
PP6
PP7
PP8
PP9
PP10
PP11
PP12
MLAC_22-2_1
P1
P2
P3
P4
P5
Carry
Cout
Sum
MLAC_22-2_2
P1
P2
P3
P4
P5
Carry
Cout
Sum
RCA_1
A
B
Cin
Cout
S
RCA_2
A
B
Cin
Cout
S
RCA_3
A
B
Cin
Cout
S
M1
M2
M3
M4
M5
M6
M7
M8