Р/15.03.02.02.00

Rz 20(√)

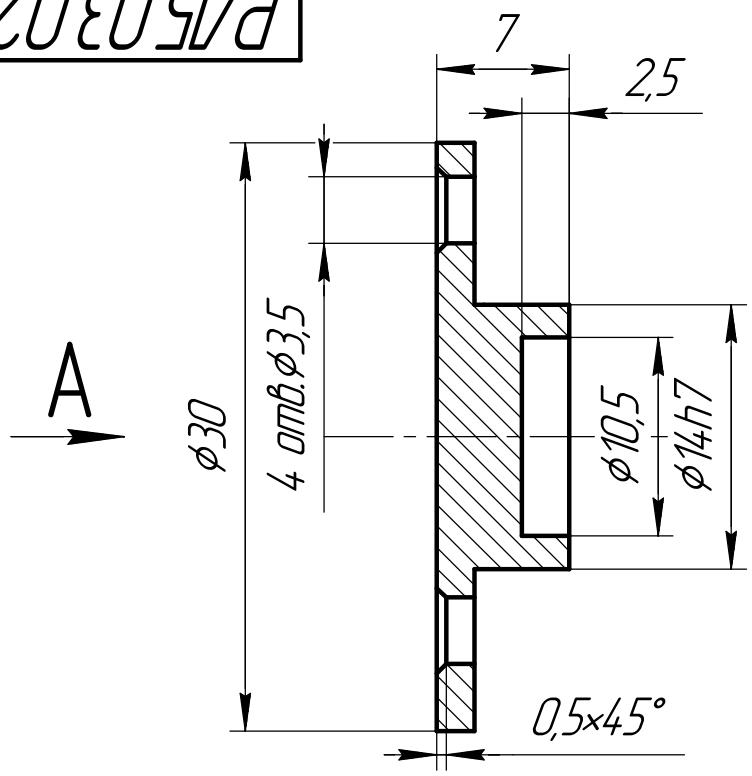

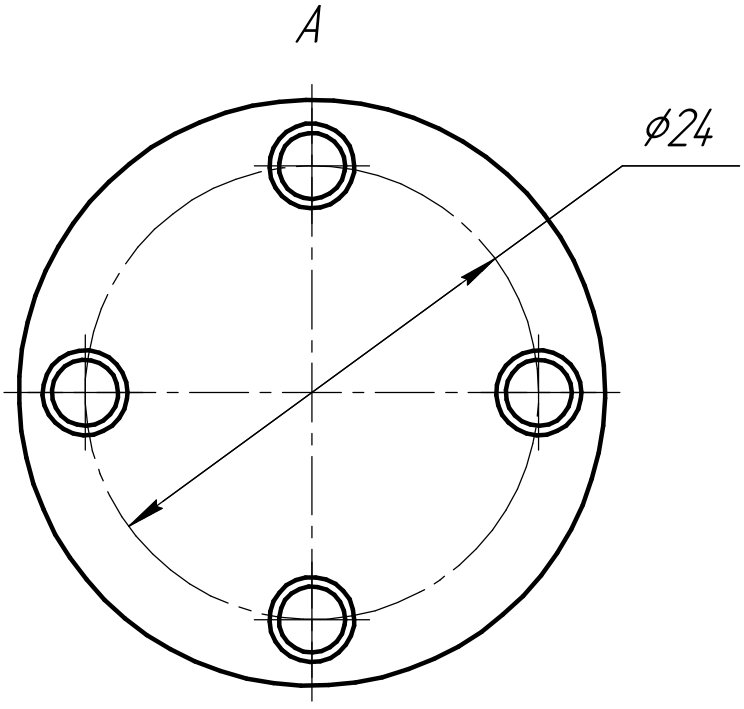

1. Неуказанные предельные отклонения размеров:
охватываемые по h12, охватывающие по H12 и прочие по js12.

Изм.	Лист	№ докум.	Подп.	Дата	Р/15.03.02.02.00		
Разраб.		Бабадустов А.О			Крышка подшипника 1	Лит.	Масса	Масштаб
Пров.		Иванов С.Е.						2,5:1
Т.контр.						Лист	Листов 1
Н.контр.					Д16 ГОСТ 4784-97	МГТУ им. Н.Э.Баумана Группа СМ11-61Б	
Утв.							

Перв. примен. | Справ. № | Подп. и дата | Инв. № дубл. | Взам. инв. № | Подп. и дата | Инв. № подл.

Копировал | Формат А4