Перв. примен.

Справ. №

Подп. и дата

Инв. № дубл.

Взам. инв. №

Подп. и дата

Инв. № подл.

РЛ5.03.02.01.00

Rz 20(√)

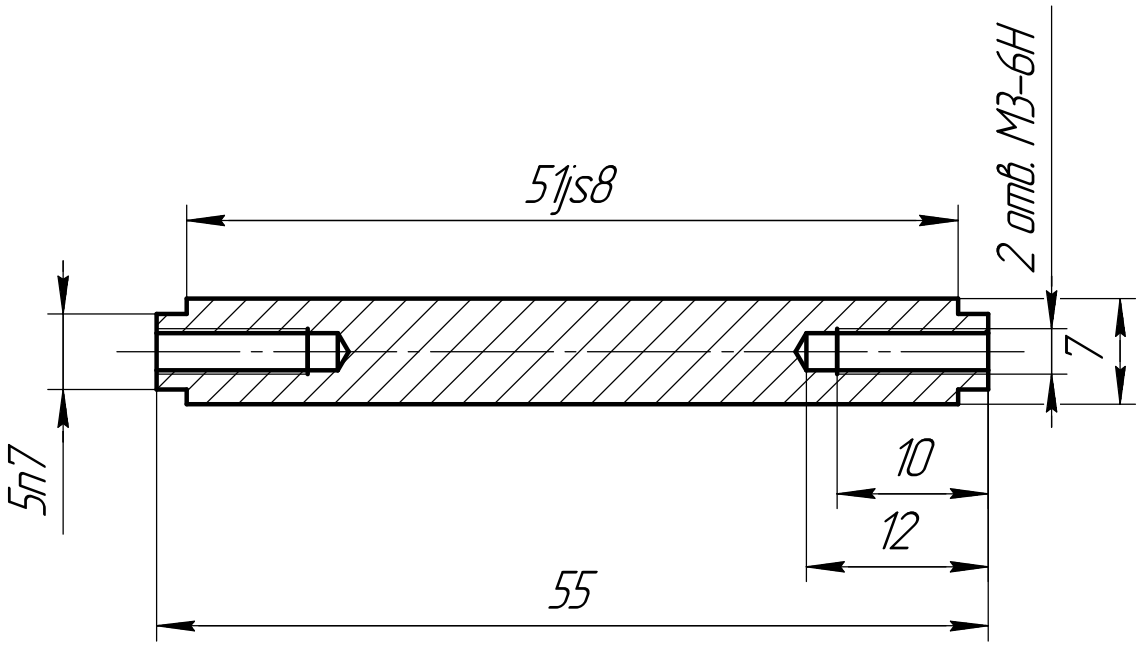

1. Термообработка: нормализация.
2. Неуказанные предельные отклонения размеров: охватываемые по h12, охватывающие по H12 и прочие по js12.

Изм.	Лист	№ докум.	Подп.	Дата
Разраб.		Бабадустов А.О		
Пров.		Иванов С.Е		
Т.контр.				
Н.контр.				
Утв.				

РЛ5.03.02.01.00

Стойка
Чертеж детали

Лит.	Масса	Масштаб
	0,01	2,5:1

Лист | Листов 1

Д16 ГОСТ 4784-97

МГТУ им. Н.Э. Баумана
Группа СМ11-61Б

Копировал | Формат А4