Перв. примен.

Справ. №

Подп. и дата

Инв. № дубл.

Взам. инв. №

Подп. и дата

Инв. № подл.

Р/15.03.02.06.07

Rz 20(√)

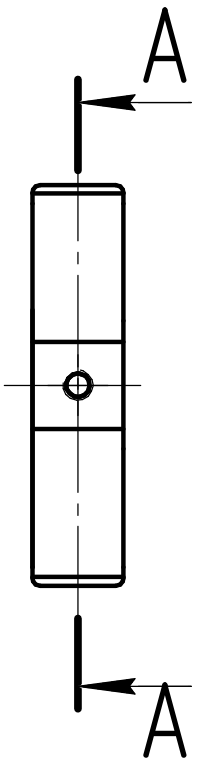

А–А

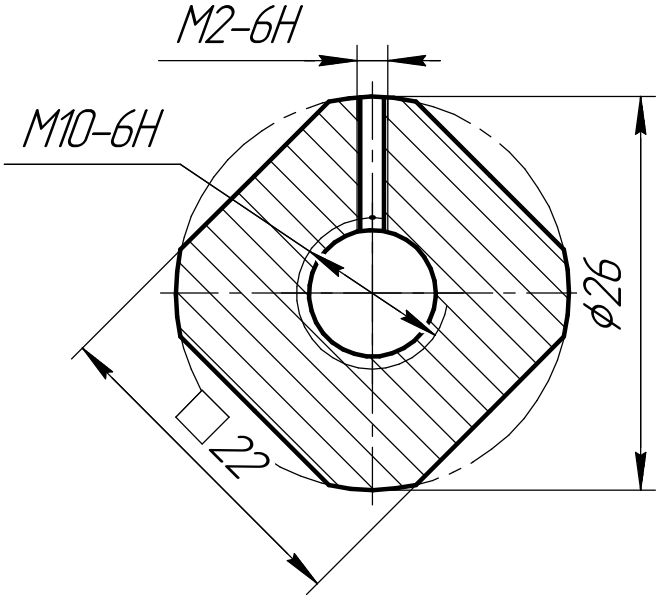

1. Неуказанные предельные отклонения размеров:
охватываемые по h12, охватывающие по H12 и прочие по js12.

Изм.	Лист	№ докум.	Подп.	Дата
Разраб.		Бабадустов А.О		
Пров.		Иванов С.Е.		
Т.контр.				
Н.контр.				
Утв.				

Р/15.03.02.06.07

Гайка стопорная
Чертеж детали

Лит.	Масса	Масштаб
		2:1
Лист	Листов 1	

Д16 ГОСТ 4784–97

МГТУ им. Н.Э. Баумана
Группа СМ11–61Б

Копировал

Формат А4