Р/15.03.02.06.01

Rz 20(√)

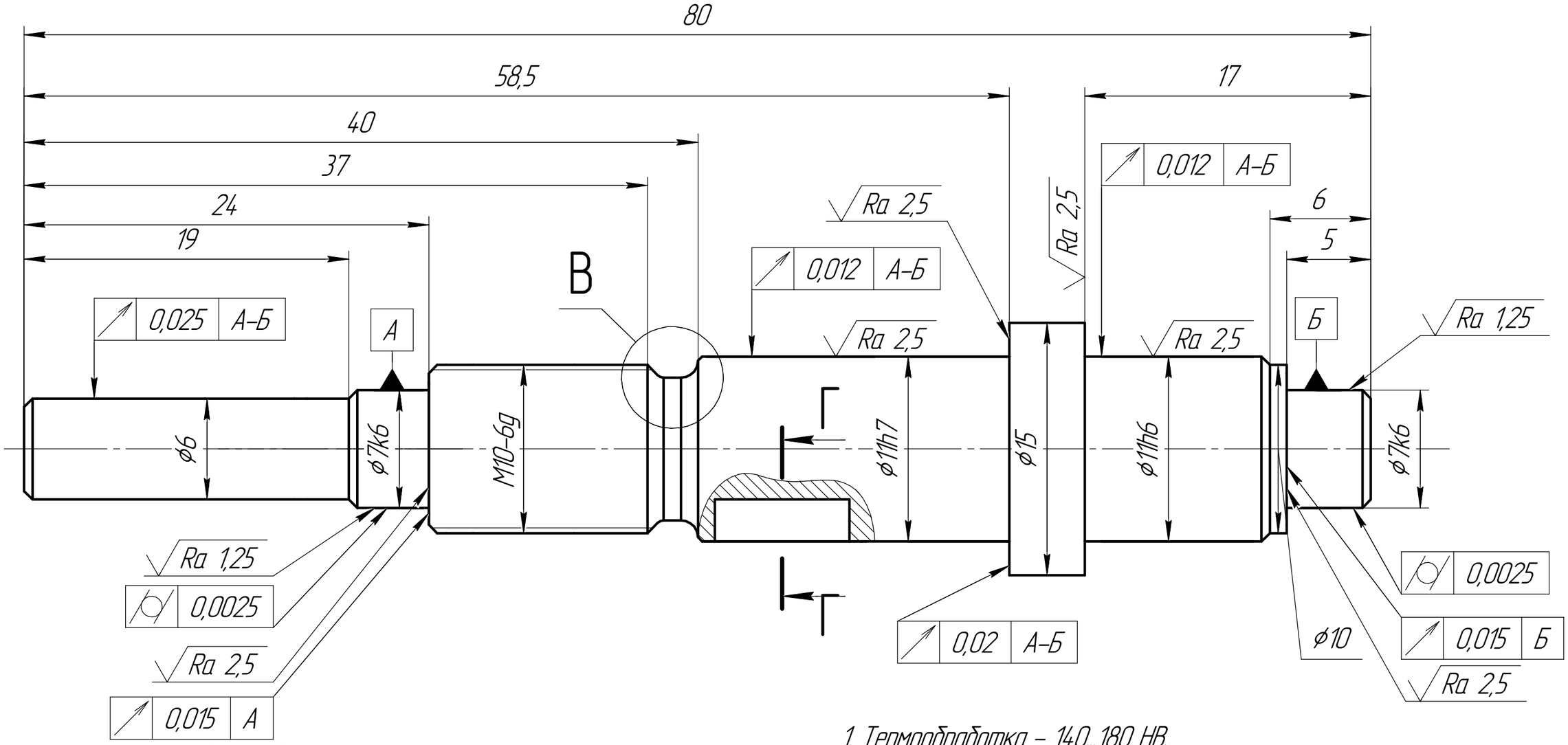

1. Термообработка – 140...180 НВ.
2. Неуказанные пределные отклонения размеров: охватываемые по h12, охватывающие по H12 и прочие по js12.
3. Неуказанные радиусы скругления – не более 0.2 мм
4. Неуказанные фаски 0.5*45°

В(10:1)

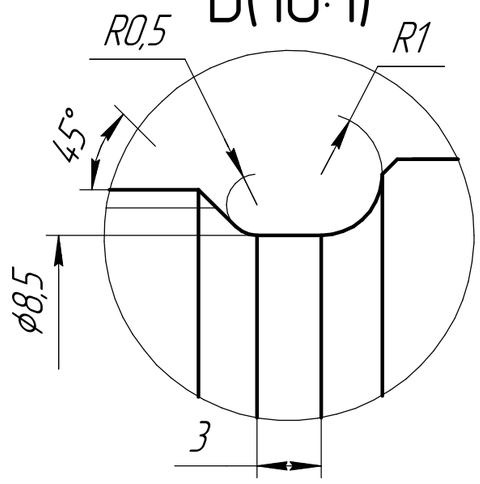

Г–Г

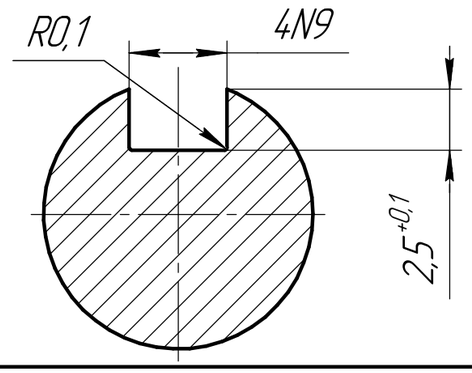

Изм.	Лист	№ докум.	Подп.	Дата	Р/15.03.02.06.01
Разраб.		Бабадустов А.О			Вал 3 Чертеж детали
Пров.		Иванов С.Е			
Т.контр.					
Н.контр.					Сталь 45 ГОСТ 2590-2006
Утв.					

Лит.	Масса	Масштаб
		4:1
Лист	Листов 1	

МГТУ им. Н.Э.Баумана
Группа СМ11-61Б

Перв. примен. | Справ. № | Подп. и дата | Инв. № дубл. | Взам. инв. № | Подп. и дата | Инв. № подл.

Копировал | Формат А3