Исполнительная схема KNS.001-02-AC-PBC ИС/17

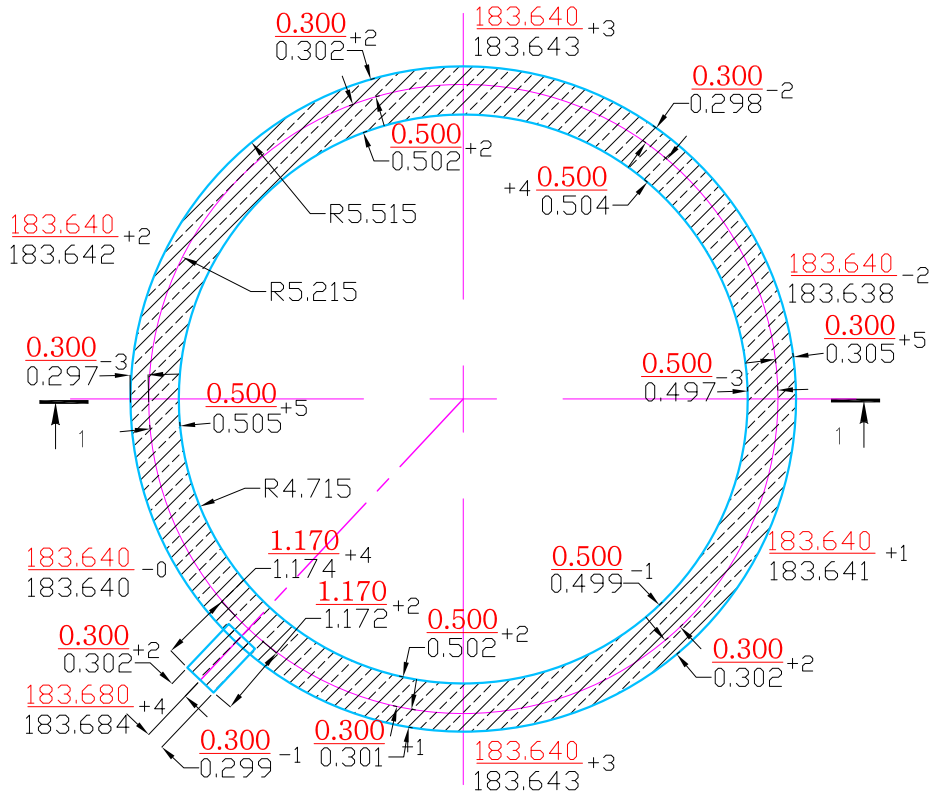

Разрез 1–1

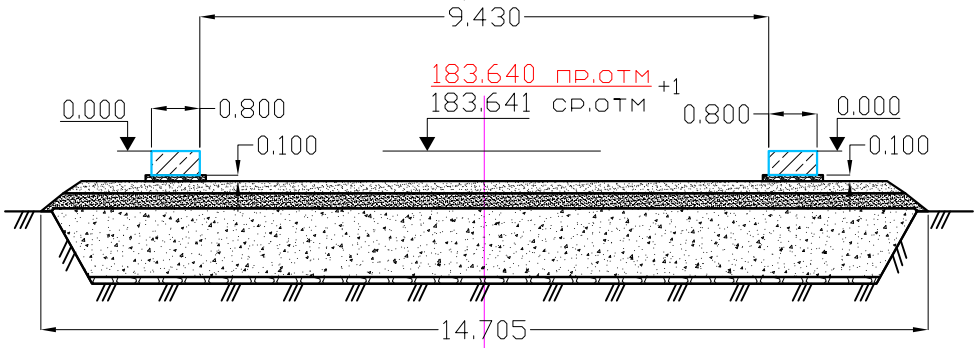

ПРИМЕЧАНИЯ: 0.000 = 183.64

183.640 проект
183.641 факт
+1 отклонения в мм

					KNS.001-02-AC-PBC ИС/17		
					ТОО "КЕН-САРЫ" СИСТЕМА ПОДДЕРЖАНИЯ ПЛАСТОВОГО ДАВЛЕНИЯ МЕСТОРОЖДЕНИЯ АРЫСТАНОВСКОЕ В МАНГИСТАУСКОМ РАЙОНЕ МАНГИСТАУСКОЙ ОБЛАСТИ		
Изм.	Лист	№ Докум.	Подп.	Дата			
Разраб.					Установка подготовки и нагнетания воды (УПиНВ)	Стадия	Лист	Листов
геодезист		Омаров А.Б.				ИС	1	1
Проверил		Матевка Н.В.			Площадка Резервуаров очищенной пластовой воды РВС-1,2,3 Исполнительная схема KNS.001-02-AC-PBC ИС/17 Ветонирование Ф-1 и фундаментного кольца КФ-1 под Резервуар РВС-1.	ТОО "Энергия XXI век" г.Актобе	

Перв. примен. | Справ. № | Подп. и дата | Инв. № дубл. | Взам. инв. № | Подп. и дата | Инв. № подл.

Ф2.104-1. Формат А4