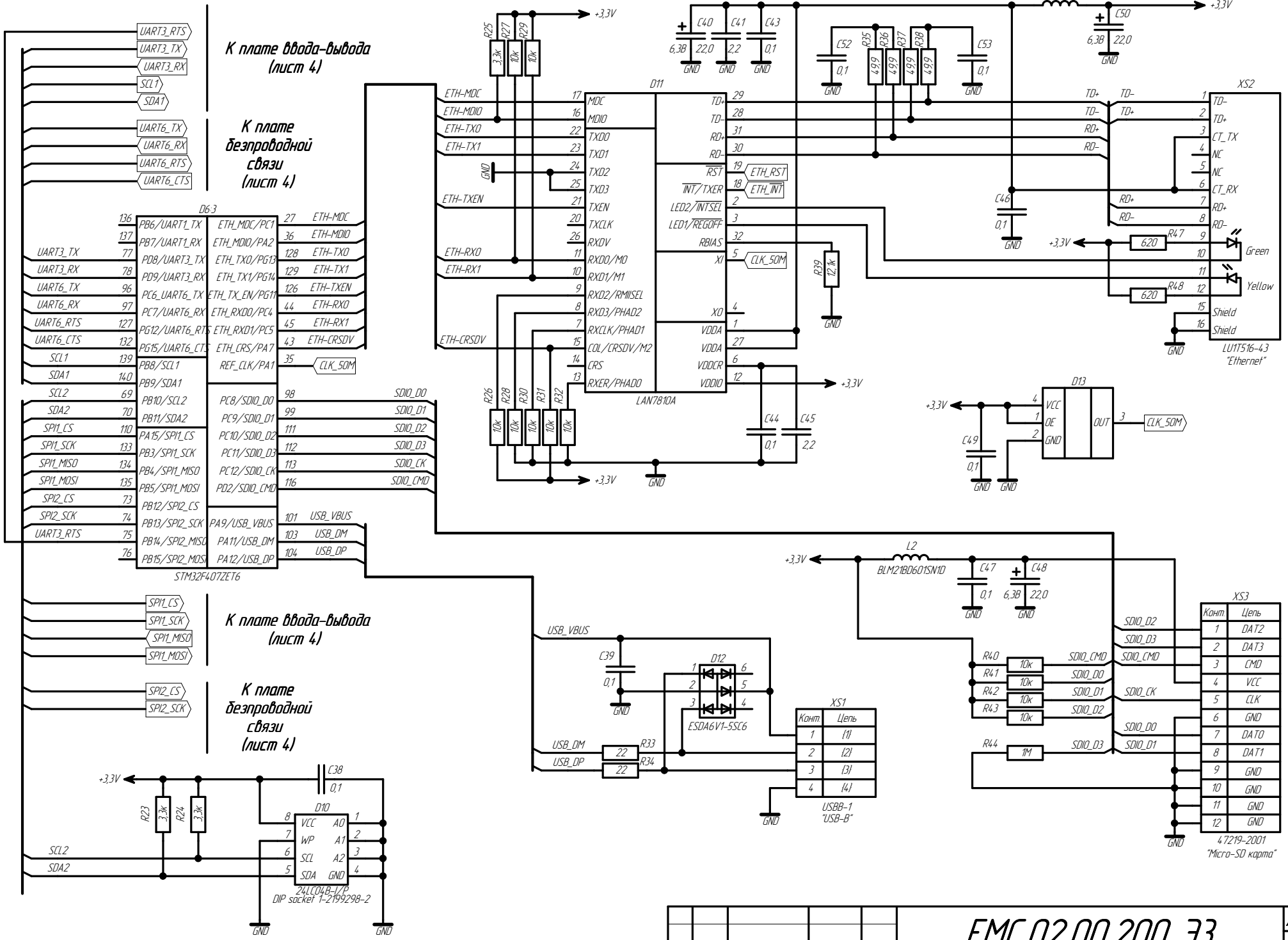

Изм	Лист	№ докум.	Подп.	Дата

ЕМС.02.00.200 ЭЗ

Лист 3

Подп. и дата | Инв. № дубл. | Взам. инв. № | Подп. и дата | Инв. № подл.